Maßzeichnungen **Holz 1**

1 flg. Holztüren

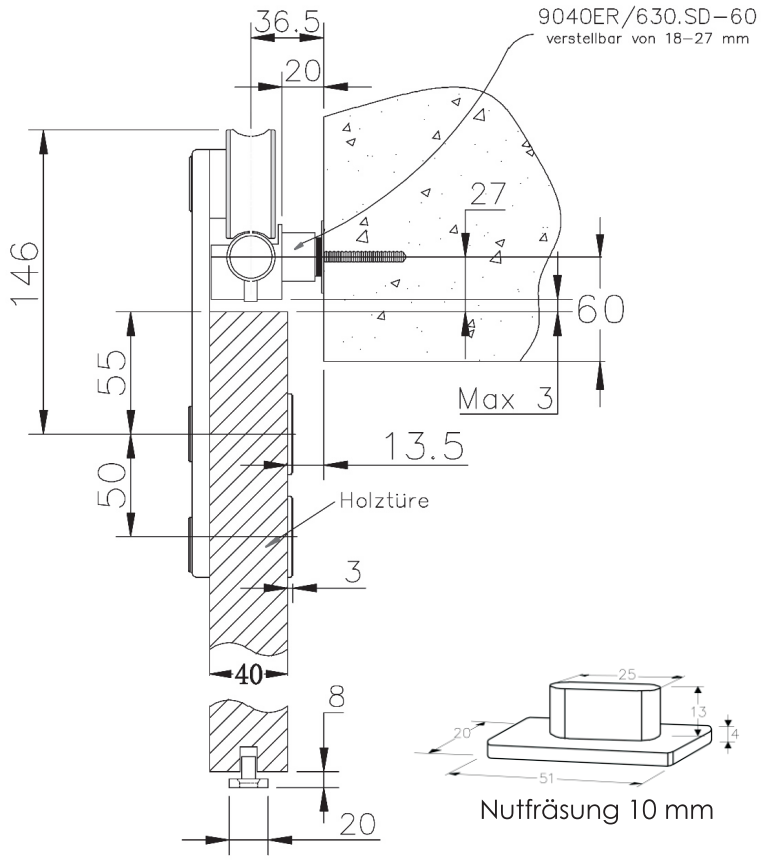

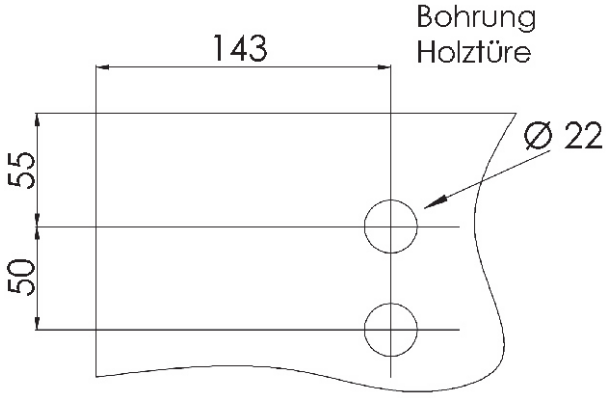

Die Türbohrung von 22 mm kann auch etwas größer gewählt werden, um mehr Verstellmöglichkeit der Türe zu erzielen. Wir raten aber davon generell ab, da sich dann der Laufwagen möglicherweise beim Anschlag an den Endstopper verschieben kann.

Das Holztürbohrmaß 143 mm kann auch, wenn nötig, bauseits angepasst werden.

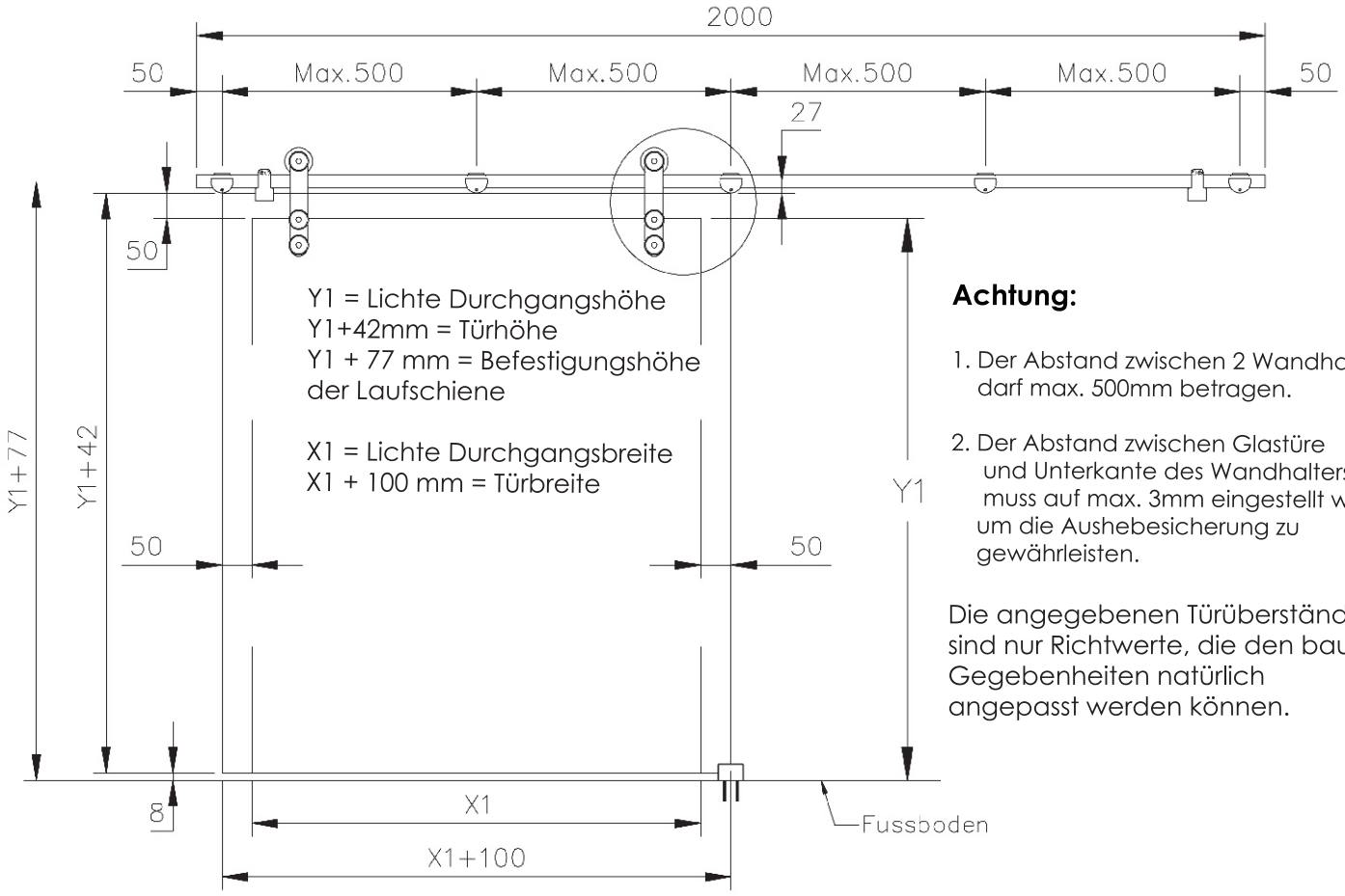

Achtung:

1. Der Abstand zwischen 2 Wandhaltern darf max. 500mm betragen.
2. Der Abstand zwischen Glastüre und Unterkante des Wandhalters muss auf max. 3mm eingestellt werden, um die Aushebesicherung zu gewährleisten.

Die angegebenen Türüberstände sind nur Richtwerte, die den baulichen Gegebenheiten natürlich angepasst werden können.