Südmetall®

TREND SORTIMENTE

GLASBAU
FASSADENBAU
TREPPENBAU
METALLBAU
ZAUNBAU

SÜDMETALL - TREND SORTIMENTE / TREND ASSORTMENTS

Auf diesen 472 Seiten, gefüllt mit den wichtigsten Produkten aus Ihrem Tätigkeitsbereich, erwartet Sie unsere Welt der Trend Sortimente.

Neben unserem umfangreichen Sortiment zu den Themen Metallbau, Glasbau, Fassadenbau, Treppen- und Zaunbau beinhaltet der Katalog auch nützliche Tipps und Tricks, welche jeweils als „INFOPOINT“ gekennzeichnet sind. Anwendungsbeispiele sollen Ihnen Anregungen und Ideen liefern und gleichzeitig den Verwendungszweck verdeutlichen.

Viele Produkte sind mit technischen Zeichnungen und Glasbearbeitungsabbildungen versehen, um Ihnen zusätzlich eine technische Unterstützung an die Hand zu geben.

Die gegliederte Struktur soll Ihnen helfen, sich schnell in den einzelnen Bereichen zurechtzufinden und Sie intuitiv zu den gewünschten Produkten navigieren.

Nutzen Sie also Ihr neues Werkzeug und unterstreichen Sie damit auch Ihre

KOMPETENZ, ZUVERLÄSSIGKEIT und **FAIRNESS**

On the following 472 pages, filled with the most important products of your area of activity, our world of trend assortments is awaiting you.

Beside our extensive assortment to the topics metal construction, glass construction, storefront construction, stairway- and fence construction, the catalog also contains useful tips and tricks, marked as “INFOPOINT”.

Application examples shall give you suggestions and ideas and simultaneously clarify the purpose. Many products come along with technical drawings and working examples for glasses. In this way you will receive additional technical support.

The well structured layout gives you a quick orientation and helps you to navigate instinctively to your products of need.

So use your new tool and underline your

EXPERTISE, RELIABILITY and **FAIRNESS**.

VERKAUF NUR AN GEWERBE / SALE ONLY TO TRADE (B2B)

Der Südmetall-Service ist gerne für Sie da:
Tel. 0049 (0) 86 54 / 46 75 50

Montag bis Donnerstag	07:45 – 17:00 Uhr
Freitag	07:45 – 15:30 Uhr

Spezifische Anfragen beantworten wir gerne unter:
→ verkauf@suedmetall.com

Our service team will gladly help you.
Phone 0049 (0) 86 54 / 46 75 50

Monday to Thursday	7:45 am – 5:00 pm
Friday	7:45 am – 3:30 pm

For specific questions please contact:
→ verkauf@suedmetall.com

Süd-Metall Beschläge GmbH
D-83404 Ainring/Hammerau | Sägewerkstrasse 5 | T +49 (0) 86 54 / 46 75 50 | F +49 (0) 86 54 / 46 75 70
eMail: info@suedmetall.com | **www.suedmetall.com**

Hinweis: Alle Angaben sind vorbehaltlich drucktechnisch bedingter Farbabweichungen und Druckfehler. Bei den angegebenen Preisen handelt es sich um Bruttopreise ohne Umsatzsteuer. Dieser Katalog ist ausschließlich für den B2B (Geschäftskundenbereich) bestimmt. Eine Weitergabe des Kataloges an Endkunden ist nicht vorgesehen, da die Preise allesamt exklusive der jeweiligen gesetzlichen Umsatzsteuer sind. Es gelten die AGB der Süd-Metall Beschläge GmbH (siehe Seite 467) TREND-SORTIMENTE ◦ Erscheinungsdatum: September 2022 ◦ Schutzgebühr: € 9.-

Please note: All data are subject to typographic colour deviations and errata. The stated prices are gross prices without VAT. This catalog is for B2B-use (business customer sector) only! It isn‘t designed for a disclosure to end customers, because all prices are listed without statutory sales tax. Terms and conditions of Süd-Metall Beschläge GmbH apply (page 467) TREND-SORTIMENTE ◦ Date of issue: September 2022 ◦ Protective charge: € 9.-

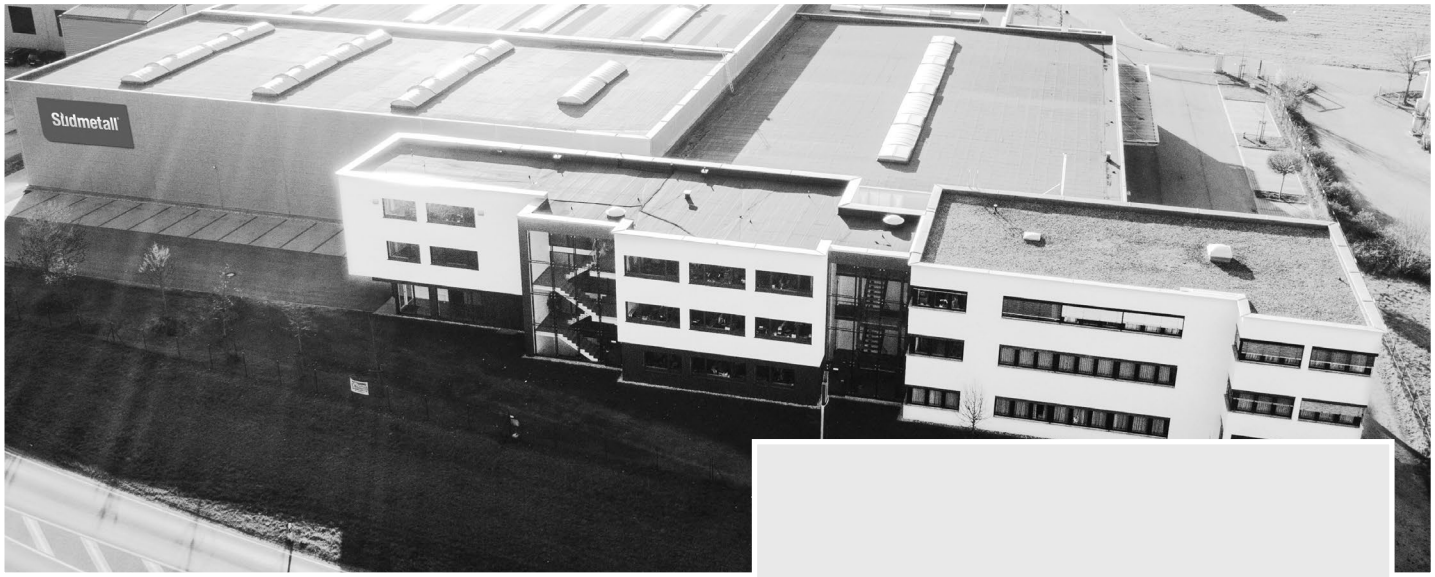

Sie möchten Ihre Kundennummer in diesem Katalog stehen haben?
Hier wäre eine geeignete Stelle:

Would you like to have your customer number in this catalog?
Then this box would be a suitable place.

Visitenkarte
business card

ERKLÄRUNG ZU DEN ABKÜRZUNGEN

AbZ: Verfahren national - Was ist eine allgemeine bauaufsichtliche Zulassung (abZ)?
Allgemeine bauaufsichtliche Zulassungen werden für Bauprodukte und Bauarten im Anwendungsbereich der Landesbauordnungen erteilt, für die es keine allgemein anerkannten Regeln der Technik, insbesondere DIN-Normen, gibt oder die wesentlich von diesen abweichen. Allgemeine bauaufsichtliche Zulassungen werden für alle Bundesländer zentral durch das Deutsche Institut für Bautechnik erteilt. Sie stellen eine Beurteilung der Verwendbarkeit bzw. Anwendbarkeit des Zulassungsgegenstands im Hinblick auf die bauaufsichtlichen Anforderungen dar. Die Zulassungsbereiche erstrecken sich von Bauprodukten und Bauarten, etwa des Massiv- und Stahlbaus, über solche des Mauerwerks- und Holzbaus auf die Bereiche Wärmedämmverbundsysteme, Glas, Gerüste, Lager, Lüftungsanlagen, Dämmstoffe, Abdichtungen, Rohrsanierung, Brandverhalten und Feuerwiderstand bis zu Behältern und Fahrbahnübergängen

---

ABG: Verfahren national - Was ist ein Bauprodukt?
Unter Bauprodukten sind Produkte, Baustoffe, Bauteile und Anlagen sowie Bausätze zu verstehen, die hergestellt werden, um dauerhaft in bauliche Anlagen (des Hoch- und Tiefbaus) eingebaut zu werden, oder aus Produkten, Baustoffen, Bauteilen sowie Bausätzen vorgefertigte Anlagen, die hergestellt werden, um mit dem Erdboden verbunden zu werden, wie Fertighäuser, Fertiggaragen und Silos (§ 2 Abs. 10 MBO 2016). Was ist eine Bauart?
Eine Bauart ist das Zusammenfügen von Bauprodukten zu baulichen Anlagen oder Teilen von baulichen Anlagen (§ 2 Abs. 11 MBO 2016). Bauliche Anlagen sind vor allem Gebäude, aber auch Tiefbauten, wie Kanäle und Kleinkläranlagen.

Das allgemeine bauaufsichtliche Prüfzeugnis (abP) ist neben der allgemeinen bauaufsichtlichen Zulassung (abZ) und der vorhabenbezogenen Bauartgenehmigung (vBG) ein Verwendbarkeitsnachweis von nicht geregelten Bauprodukten und Bauarten gemäß den Landesbauordnungen der Länder. Ein allgemeines bauaufsichtliches Prüfzeugnis kann für solche Bauprodukte und Bauarten erstellt werden, deren Verwendung nicht der Erfüllung erheblicher Anforderungen an die Sicherheit baulicher Anlagen dient, oder die nach allgemein anerkannten Prüfverfahren beurteilt werden. Welche Art von Verwendbarkeitsnachweis erforderlich ist, wird vom Deutschen Institut für Bautechnik (DIBt) mit der Angabe der maßgebenden technischen Regeln im Einvernehmen mit der obersten Bauaufsichtsbehörde in der **Muster-Verwaltungsvorschrift Technische Baubestimmungen (MVV TB)** bekannt gemacht. Ein allgemeines bauaufsichtliches Prüfzeugnis wird von einer bauaufsichtlich anerkannten Prüfstelle für nicht geregelte Bauprodukte oder Bauarten erteilt, wenn deren Verwendbarkeit nachgewiesen ist.

Der Verwendbarkeitsnachweis in Form eines allgemeinen bauaufsichtlichen Prüfzeugnisses ist nur gültig, wenn die Bauausführung mit den darin beschriebenen Aufbau- und Einbaurichtlinien und den baulichen Anforderungen übereinstimmt. Des Weiteren ist die Gültigkeitsdauer begrenzt: Aus baurechtlicher Sicht ist die Gültigkeit bis zum Zeitpunkt der Bauausführung maßgebend; aus zivilrechtlicher Sicht muss die Gültigkeit mindestens für die Dauer der Ausführung und Montage der Bauleistung bis zur Abnahme gegeben sein.

---

vBG: Bauprodukte oder Bauarten bedürfen entsprechend der jeweiligen Landesbauordnung vor ihrer Verwendung bei baulichen Anlagen eine vorhabenbezogene Bauartengenehmigung (vBG) oder eine Zustimmung im Einzelfall, wenn es für sie keine allgemein anerkannte Regeln der Technik gibt oder sie von den technischen Regeln, die bekannt gemacht worden sind, abweichen oder sie nicht über eine allgemein bauaufsichtliche Zulassung (abZ) oder ein allgemein bauaufsichtliches Prüfzeugnis (abP) verfügen bzw. stark davon abweichen. Diese wird von der Obersten Bauaufsichtsbehörde des zuständigen Bundeslandes auf schriftlichen Antrag des Bauherrn oder dessen Vertreter erteilt.

INHALTSVERZEICHNIS

Duschbeschläge Duschprofile und Zubehör — ab Seite 8 — Duschbeschläge, Duschprofile und Zubehör

Glasklemmen Punkthalter Schildhalter — ab Seite 50 — Glasklemmen, Punkthalter, Schildhalter

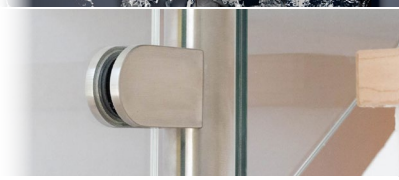

Glasleisten-Befestigung Nutrohr — ab Seite 98 — Glasleistenbefestigung, Nutrohr

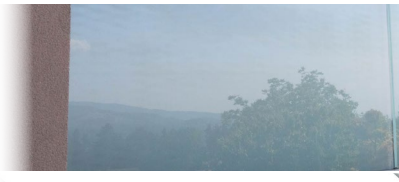

Glas-Vordach Konstruktionen und Zubehör — ab Seite 132 — Glas-Vordach Konstruktionen und Zubehör, Universalmontageplatten

TWISTER Glasklemm-Pfostensystem — ab Seite 168 — TWISTER Glasklemmen-Pfostensystem

Glastürbeschläge Schiebetür-Sets Stoßgriffe — ab Seite 180 — Glastürbeschläge , Schiebetür-Sets, Stoßgriffe

Thema Tür und Tor und Zubehör — ab Seite 296 — Thema Tür und Tor, Zubehör

Rohre Stangenware Handläufe — ab Seite 338 — Rohre, Stangenware, Handläufe

Bögen Endkappen Ronden — ab Seite 352 — Bögen, Endkappen, Ronden

Handlaufstützen Rohrträger und Zubehör — ab Seite 400 — Handlaufstützen, Rohrträger und Zubehör

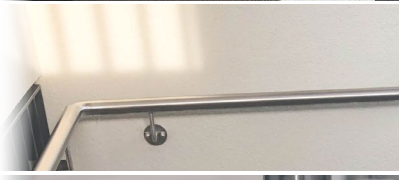

Wandanker, Traversenhalter, Seil, Zierstäbe — ab Seite 426 — Wandanker, Traversenhalter, Seilhalter, Zierstäbe

INDEX

Shower fittings, shower profiles and accessories — from page 8 — Duschbeschläge Duschprofile und Zubehör

Glass brackets, point fixture, sign holders — from page 50 — Glasklemmen Punkthalter Schildhalter

Glass strip mounting, grooved tube — from page 98 — Glasleisten-Befestigung Nutrohr

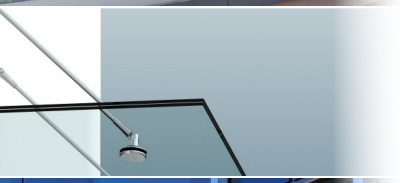

Sun porch constructions
and accessories, universal mounting plates — from page 132 — Glas-Vordach Konstruktionen und Zubehör

TWISTER
glass clamping-posts-system — from page 168 — TWISTER Glasklemm-Prostensystem

Glass door fittings, sliding door fittings set,
push handle — from page 180 — Glastürbeschläge Schiebetür-Sets Stoßgriffe

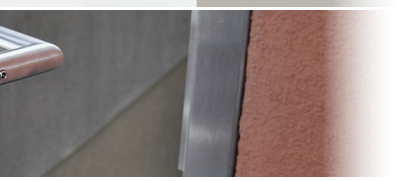

Topic door and gate, accessories — from page 296 — Thema Tür und Tor und Zubehör

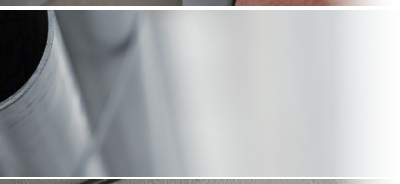

Tube, rods, handrails — from page 338 — Rohre Stangenware Handläufe

Elbows, end caps, circualr blanks — from page 352 — Bögen Endkappen Ronden

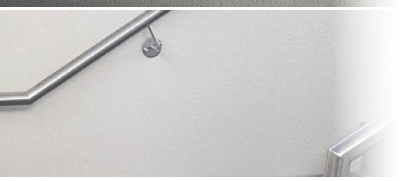

Handrail brackets, pipe griders and accessories — from page 400 — Handlaufstützen Rohrträger und Zubehör

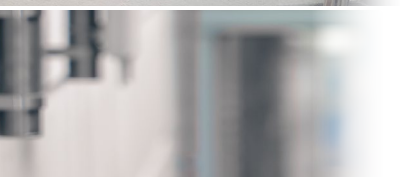

Wall brackets, traverse brackets, rope clips, balusters — from page 426 — Wandanker, Traversenhalter, Seil, Zierstäbe

SÜDMETALL

Moderne Technik und Leidenschaft in einem traditionell geprägten Markt, dafür steht Südmetall schon seit über 25 Jahren. 1995 von Jakob Persterer gegründet, ist das unabhängige Familien-Unternehmen seither verlässlicher Partner von Handwerk und Handel.

Heute zählt die Süd-Metall Beschläge GmbH über 280 Mitarbeiter und ist als Hauptzentrale der Almar Südmetall Group weltweit vertreten. Mit seinen Sparten Metall- und Glasbau sowie Beschläge gehört das Unternehmen zu den Marktführern im deutschsprachigen Raum. Im Jahr 2013 wurde das Sortiment um die Sparte Schließsysteme erweitert. Dadurch können den Kunden nun noch umfangreichere Lösungen aus einer Hand geboten werden.

Die Marke Südmetall steht für erstklassige Produkte und beste Verfügbarkeit in Kombination mit bestem Fachwissen. „Together strong like steel“ lautet unser Leitspruch – dementsprechend wichtig ist uns eine vertrauensvolle Partnerschaft mit unseren Kunden. Eine offene Kommunikation ist für uns die Basis dazu, sämtliche Kundenwünsche flexibel und stets bestmöglich umzusetzen. Das ServiceSiegel „Leitbetrieb Deutschland“ tragen nur Unternehmen so wie wir, deren Anspruch es ist, herausragende Servicequalität zu bieten.

Daten & Fakten (facts & figures):

Mitarbeiter / employees:	ca. 280
Büro- und Logistikfläche / office and logistics area	ca. 35.000 m²
Artikel auf Lager / items on stock:	ca. 30.000

SÜDMETALL

Modern technology and passion in a market characterised by tradition – this is what Südmetall has represented for over 25 years now. Established in 1995 by Jakob Persterer, this independent family business has been a reliable partner of craft and commerce ever since.

At present Süd-Metall Beschläge GmbH has over 280 employees and is represented globally as the main office of the Almar Südmetall Group. With its metal and glass construction range as well as its fitting range, the independent family business is already one of the market leaders in the German-speaking world. In 2013 the Südmetall assortment got extended by the division of security systems. In this way, the company can offer even more comprehensive solutions from one hand.

The brand name Südmetall stands for first-class products and best availability in combination with high expertise. Our slogan says “Together strong like steel” – which means that a trusting partnership with our customers is extremely important to us. Open conversation should be the basis to meet customer requirements flexibly and in the best way possible. The “Leitbetrieb Deutschland” label is only given to companies like us, who always give their best to offer excellent quality of service.

LEA

Messing, Nulllage einstellbar, für ESG 8 und 10 mm, Türgewicht max. 40 kg
Brass, zero-state adjustable, for ESG 8 and 10 mm, door weight max. 40kg

Duschpendeltürband Wand/Glas
shower swing door hinge glass/glass

Seite/page 11

Duschpendeltürband Glas/Glas
shower swing door hinge glass/glass

Seite/page 12

Duschwinkelverbinder Glas/Glas
elbow connector glass/glass

Seite/page 14

Duschwinkelverbinder Wand/Glas
elbow connector wall/glass

Seite/page 15

ELENA

Messing, Nullage einstellbar, Hebe-Senk Hub ca. 5-6 mm, ESG 8 mm, Türgewicht max. 40 kg
Brass, one-direction door hinge, zero-state adjustable, lift-lower ca. 5-6 mm, ESG 8 mm, glass door weight max. 40 kg

Duschtürband Wand/Glas
shower door hinge wall/glass

Seite/page 17

Duschtürband Glas/Glas
shower door hinge glass/glass

Seite/page 18

Winkelverbinder Glas/Glas
elbow connector glass/glass

Seite/page 19

Winkelverbinder Wand/Glas
elbow connector glass/glass

Seite/page 19

KIM

Messing, Nulllage einstellbar, Hebe-Senk Hub ca. 5-6 mm, ESG 8 mm, Türgewicht max. 35 kg
Brass, zero-state adjustable, lift-lower ca. 5-6 mm, ESG 8 mm, door weight max. 35 kg

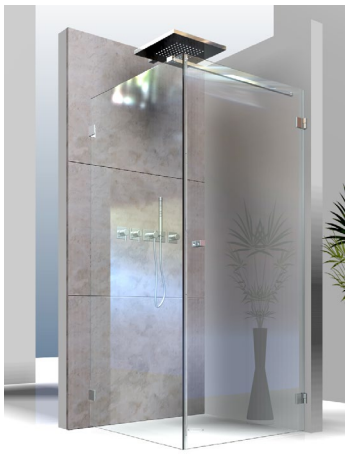

Duschtürband Wand/Glas
shower door hinge wall/glass

Seite/page 25

Duschtürband Glas/Glas
shower door hinge glass/glass

Seite/page 26

Winkelverbinder Glas/Glas
elbow connector glass/glass

Seite/page 27

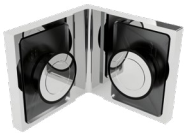

Winkelverbinder Wand/Glas
elbow connector wall/glass

Seite/page 27

ECONOMY

Messing, Nulllage einstellbar, Hebe-Senk Hub ca. 5-6 mm, ESG 8 mm, Türgewicht max. 40 kg
Brass, adjustable zero position, lifting/lowering stroke approx. 5-6 mm, ESG 8 mm, door weight max. 40 kg

Duschpendeltürband Wand / Glas
shower swing door hinge wall / glass

Seite/page 29

Duschpendeltürband Glas/Glas
shower swing door hinge glass/glass

Seite/page 30

Duschpendeltürband Glas/Glas
shower swing door hinge glass/glass

Seite/page 30

Winkelverbinder Wand / Glas
elbow connector wall / glass

Seite/page 31

COLETTE

COLETTE - ECK - ODER NISCHENDUSCHE
Colette - Shower set

COLETTE Eck- oder Nischen-dusche
shower set

Seite/page 34

Stabilisations-stangen
support bar

Seite/page 36

Duschgriffe
shower doorknob

Seite/page 41

Duschtürknöpfe
shower doorknob

Seite/page 42

Dichtprofile
sealing profile

Seite/page 44

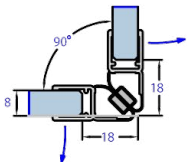

LEA

LEA DUSCHPENDELTÜRBAND WAND/GLAS 90°

SHOWER SWING DOOR HINGE WALL/GLASS 90° SERIES LEA

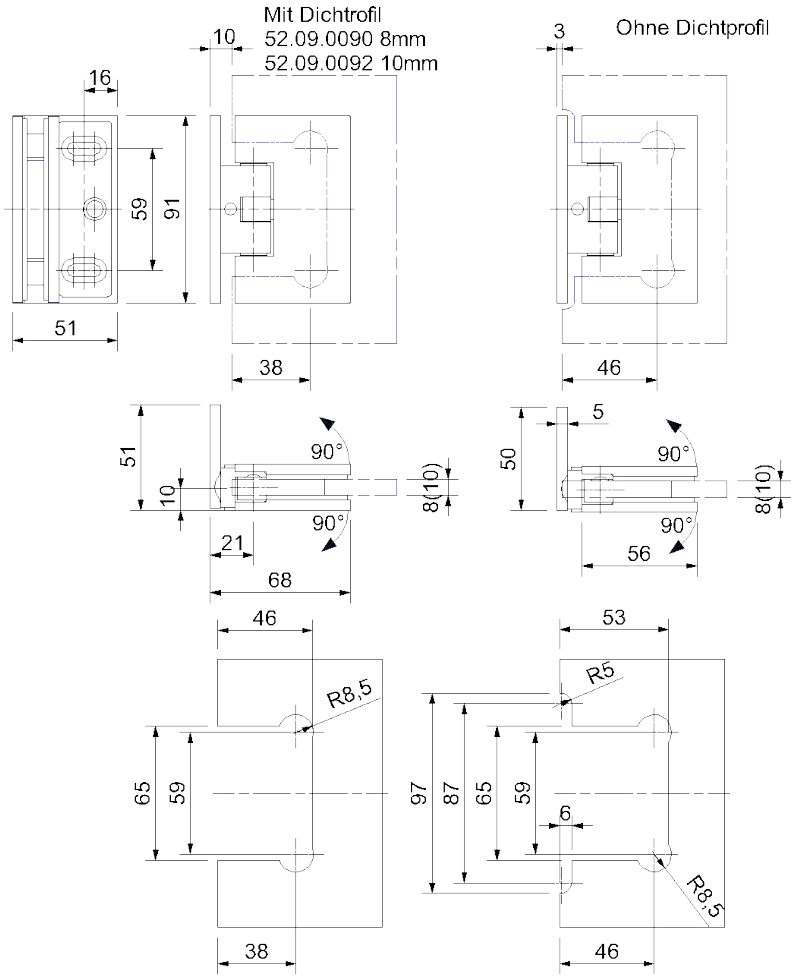

Messing, mit Anschraublasche, L-Lasche, zum einfachen Montieren und Justieren Nullage einstellbar +/- 5°,
- Vereinfachte Null-Lagen Einstellung
- Verdeckte Verschraubung
- Wandanschraublasche mit Langlöchern
- max. Türgewicht 40 kg

Brass, with mounting bracket, with t-lug, for easy mounting and adjustment, zero-state adjustable +/- 5°,
- simplified zero-position adjustment
- concealed screw connections
- wall adapter with long holes
- door weight max. 40 kg

Wand/Glas 90° (wall/glass 90°)

Farbe (colour)	Artikelnummer
Messing glanzverchromt (bright chrome brass)	**52.07.2180**
Messing Nickel satiniert (satin nickel brass)	**52.07.2680**

LEA DUSCHPENDELTÜRBAND GLAS/GLAS 180°

SHOWER SWING DOOR HINGE GLASS/GLASS 180° SERIES LEA

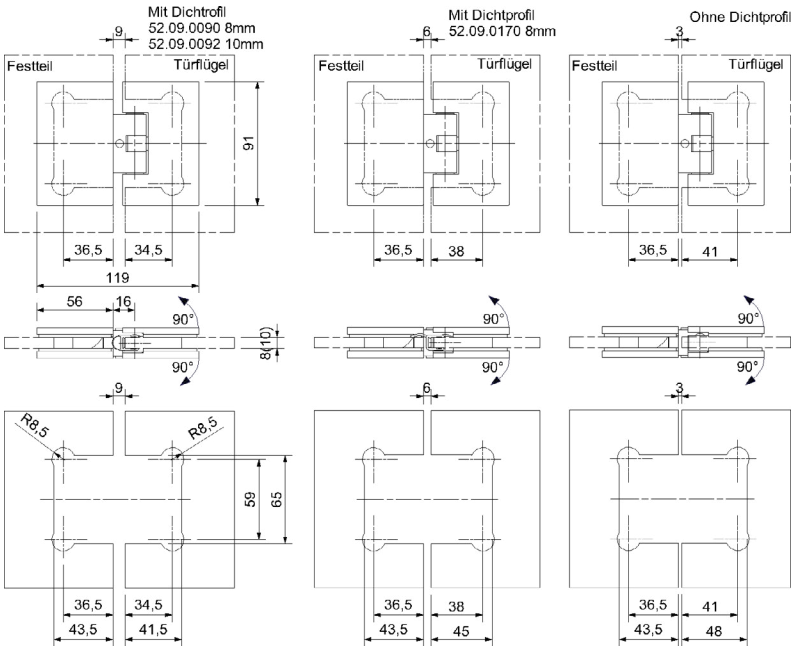

Messing, zum einfachen Montieren und Justieren
Nulllage einstellbar +/-5°
• Vereinfachte Null-Lagen Einstellung
• Verdeckte Verschraubungen
• max. Türgewicht 40 kg

Brass, corner door hinge, for easy mounting and adjustment,
zero-state adjustable +/-5 °
• simplified zero-position adjustment
• concealed screw connections
• door weight max. 40 kg

Glas/Glas 180° (glass/glass 180°)

Farbe (colour)	Artikelnummer
Messing glanzverchromt (bright chrome brass)	**52.07.2260**
Messing Nickel satiniert (satin nickel brass)	**52.07.2760**

LEA DUSCHPENDELTÜRBAND GLAS/GLAS 90°

SHOWER SWING DOOR HINGE GLASS/GLASS 90° SERIES LEA

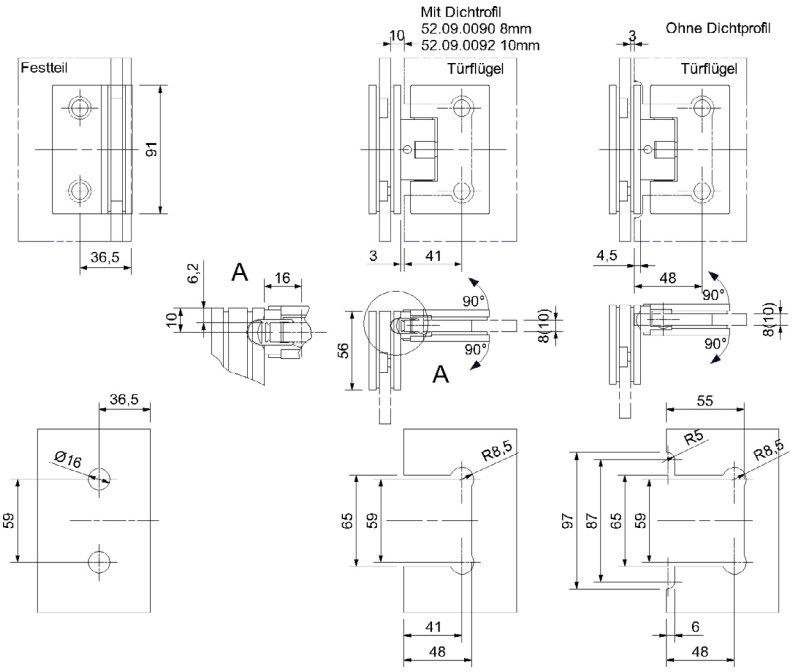

Messing, Eckband, zum einfachen Montieren und Justieren, Nulllage einstellbar +/-5°
- Vereinfachte Null-Lagen Einstellung
- Verdeckte Verschraubungen
- max. Türgewicht 40 kg

Brass, corner door hinge, for easy mounting and adjustment, zero-state adjustable +/-5 °
- simplified zero-position adjustment
- concealed screw connections
- door weight max. 40 kg

Glas/Glas 90° (glass/glass 90°)

Farbe (colour)	Artikelnummer
Messing glanzverchromt (bright chrome brass)	**52.07.2220**
Messing Nickel satiniert (satin nickel brass)	**52.07.2720**

LEA DUSCHWINKELVERBINDER GLAS/GLAS 90°

ELBOW CONNECTOR GLASS/GLASS 90 ° SERIES LEA

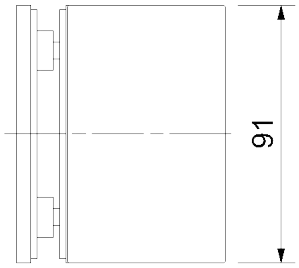

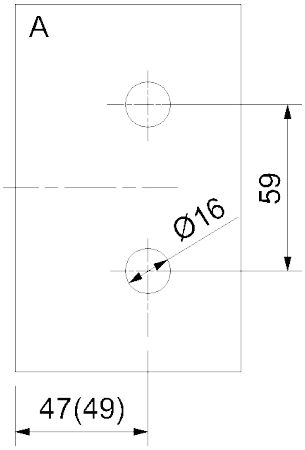

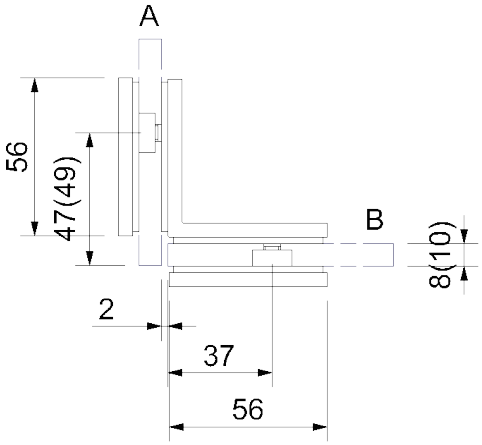

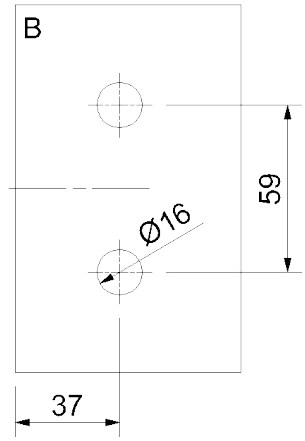

Messing glanzverchromt
• Verdeckte Verschraubungen

Brass bright chrome
• concealed screw connections

Glas/Glas 90° (glass/glass 90 °)

Farbe (colour)	Artikelnummer
Messing glanzverchromt (bright chrome brass)	**52.07.2380**
Messing Nickel satiniert (satin nickel brass)	**52.07.2780**

LEA DUSCHWINKELVERBINDER WAND/GLAS 90°

ELBOW CONNECTOR WALL/GLASS 90 ° SERIES LEA

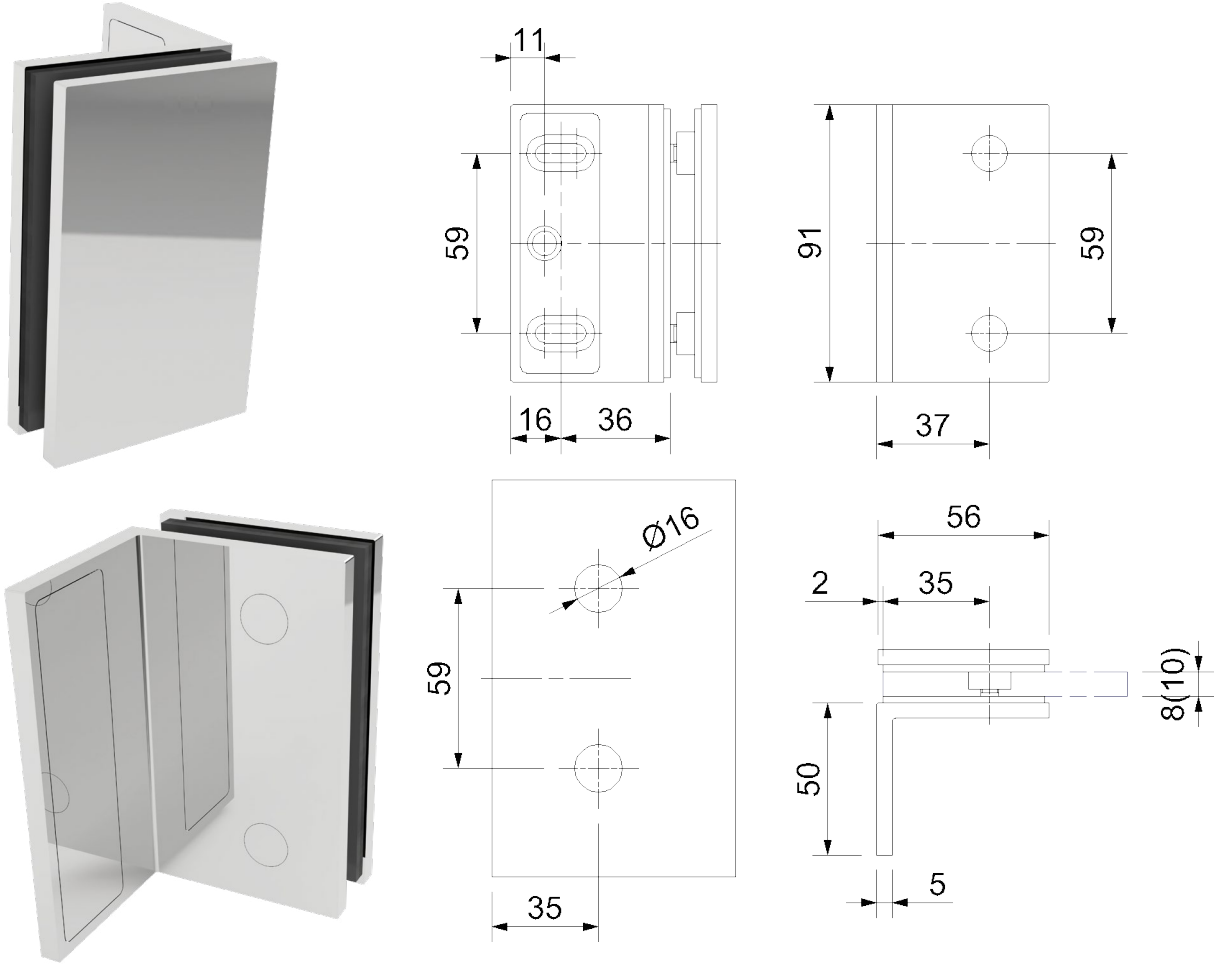

Messing glanzverchromt zum einfachen Montieren und Justieren mit Anschraublasche
- Verdeckte Verschraubungen
- Wandanschraublasche mit Langlöchern

Brass bright chrome for easy mounting and adjustment with mounting bracket
- concealed screw connections
- wall adapter with long holes

Wand/Glas 90° (wall/glass 90°)

Farbe (colour)	Artikelnummer
Messing glanzverchromt (bright chrome brass)	**52.07.2400**
Messing Nickel satiniert (satin nickel brass)	**52.07.2800**

Optional (option)

Farbe (colour)	Ausführung (type)	Artikelnummer
Glanzverchromt **(glossy chromed)**	Ersatzabdeckung rechteckig (replacement cover rectangular)	**52.07.3090**
Glanzverchromt **(glossy chromed)**	Ersatzabdeckung rund Ø 11,8 mm (replacement cover round)	**52.07.3120**
Nickel satiniert	Ersatzabdeckung rechteckig (replacement cover rectangular)	**52.07.3140**
Nickel satiniert	Ersatzabdeckung rund Ø 11,8 mm (replacement cover round)	**52.07.3150**

ELENA

ELENA DUSCHTÜRBAND WAND/GLAS 90°

SHOWER DOOR HINGE WALL/GLASS 90 ° SERIES ELENA

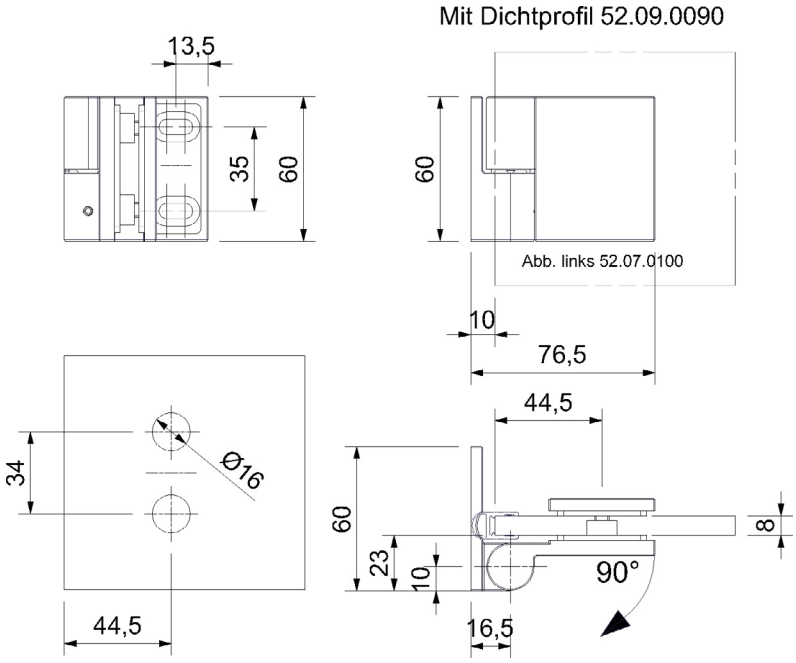

Messing glanzverchromt mit Hebe-Senk-Mechanismus, mit Anschraublasche nach aussen öffnend, für Glasstärke 8 mm, zum einfachen Montieren und Justieren.

- Null-Lage einstellbar
- Höhenverstellbar
- Wandanschraublasche mit Langlöchern
- verdeckte Verschraubungen
- max. Türgewicht 40 kg

Brass glossy chromed, with lift-lower mechanism, with mounting bracket, for easy mounting and adjustment

- zero-position adjustable
- height adjustable
- wall adapter with long holes
- concealed screw connections
- door weight max. 40 kg

Wand/Glas 90° (wall/glass 90°)

Farbe (colour)	Ausführung (type)	Artikelnummer
Messing glanzverchromt (bright chrome brass)	DIN links (DIN left)	**52.07.0100**
Messing glanzverchromt (bright chrome brass)	DIN rechts (DIN right)	**52.07.0110**

ELENA (NACH AUSSEN ÖFFNEND)

ELENA (OPEN OUTSIDE)

ELENA DUSCHTÜRBAND GLAS/GLAS 180° (AUCH 135° VERWENDBAR)

SHOWER DOOR HINGE GLASS/GLASS 180 ° SERIES ELENA

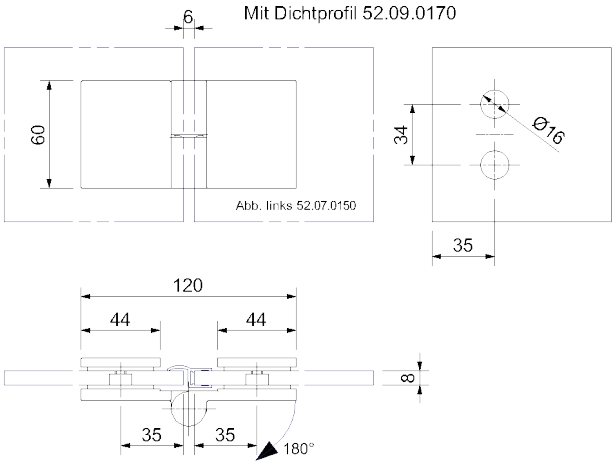

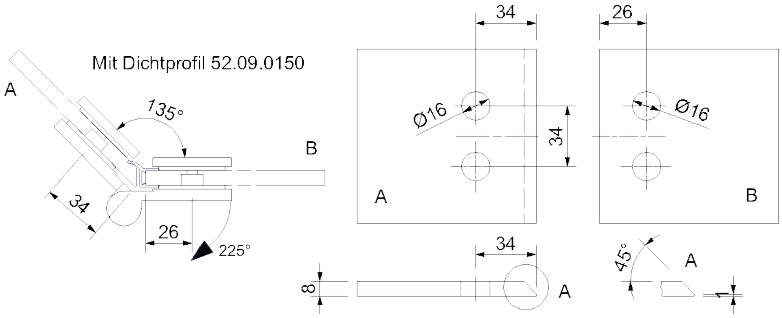

Messing glanzverchromt mit Hebe-Senk-Mechanismus, nach aussen öffnend, Arretierung bei 90° Öffnung
- Null-Lage einstellbar
- Höhenverstellbar
- verdeckte Verschraubungen
- max. Türgewicht 40 kg

Brass glossy chromed, with lift-lower mechanism, detend at 90°
- zero-position adjustable
- height adjustable
- concealed screw connections
- door weight max. 40 kg

Glas/Glas 180° (glass/glass 180 °)

Farbe (colour)	Ausführung (type)	Artikelnummer
Messing glanzverchromt (bright chrome brass)	DIN links nach außen öffnend (DIN left open outside)	**52.07.0150**
Messing glanzverchromt (bright chrome brass)	DIN rechts nach außen öffnend (DIN right open outside)	**52.07.0160**

ELENA WINKELVERBINDER GLAS/GLAS 90°

ELBOW CONNECTOR GLASS/GLASS 90° SERIES ELENA

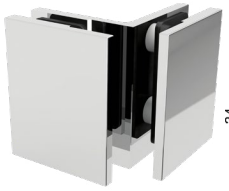

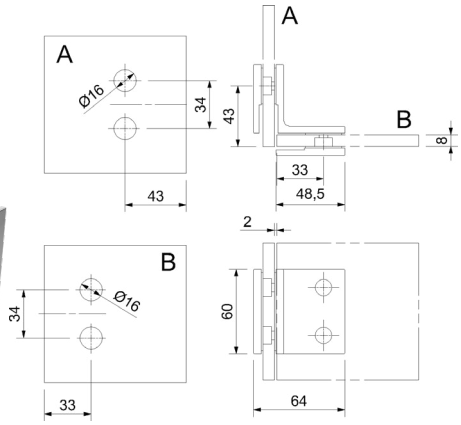

Messing glanzverchromt
• verdeckte Verschraubungen

Brass glossy chromed
• concealed screw connections

Glas/Glas 90° (glass/glass 180°)

Farbe (colour)	Artikelnummer
Messing glanzverchromt (bright chrome brass)	**52.07.0170**

ELENA WINKELVERBINDER WAND/GLAS 90°

ELBOW CONNECTOR WALL/GLASS 90° SERIES ELENA

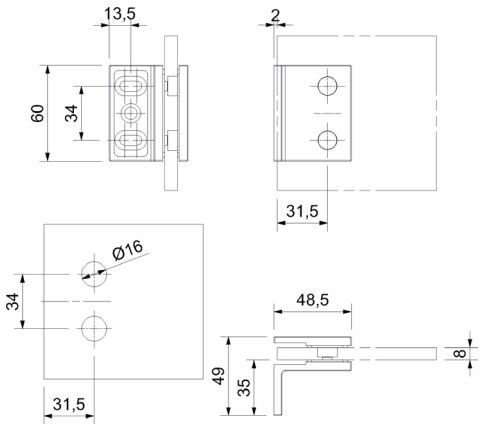

Messing glanzverchromt, mit Anschraublasche
• verdeckte Verschraubungen
• Wandanschraublasche mit Langlöchern
zum einfachen Montieren und Justieren

Brass glossy chromed, with mounting bracket
• concealed screw connections
• wall adapter with long holes
for easy mounting and adjustment

Wand/Glas 90° (wall/glass 90°)

Farbe (colour)	Artikelnummer
Messing glanzverchromt (bright chrome brass)	**52.07.0180**

Optional (option)

Farbe (colour)	Ausführung (type)	Artikelnummer
Glanzverchromt (glossy chromed)	Ersatzabdeckung rechteckig (replacement cover rectangular)	**52.07.3100**
Glanzverchromt (glossy chromed)	Ersatzabdeckung rund Ø 11,8 mm (replacement cover round)	**52.07.3120**

ELENA DUSCHTÜRBAND WAND/GLAS 90°

ELENA SHOWER DOOR HINGE WALL/GLASS 90°

Mit Dichtungsprofil 52.09.0090

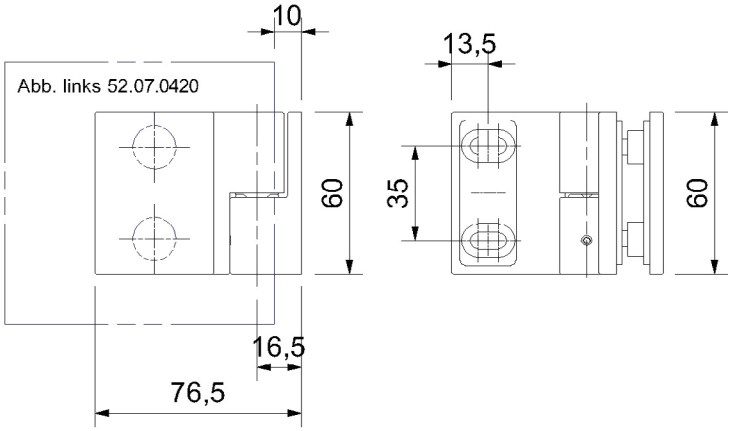

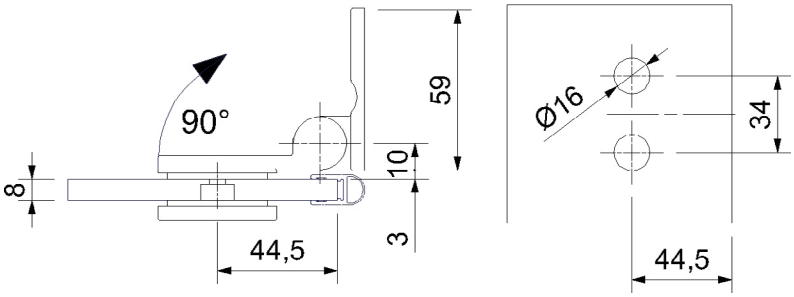

Messing glanzverchromt mit Hebe-Senk-Mechanismus, mit Anschraublasche nach innen öffnend, für Glasstärke 8 mm, zum einfachen Montieren und Justieren.

- Null-Lage einstellbar
- Höhenverstellbar
- Wandanschraublasche mit Langlöchern
- verdeckte Verschraubungen
- max. Türgewicht 40 kg

Brass glossy chromed, with lift-lower mechanism, with mounting bracket, for easy mounting and adjustment

- zero-position adjustable
- height adjustable
- wall adapter with long holes
- concealed screw connections
- door weight max. 40 kg

Wand/Glas 90° (wall/glass 90°)

Farbe (colour)	Ausführung (type)	Artikelnummer
Messing glanzverchromt (bright chrome brass)	DIN links nach innen öffnend (DIN left open inside)	**52.07.0420**
Messing glanzverchromt (bright chrome brass)	DIN rechts nach innen öffnend (DIN right open inside)	**52.07.0430**

ELENA (NACH INNEN ÖFFNEND)

ELENA (OPEN INSIDE)

ELENA DUSCHTÜRBAND GLAS/GLAS 180° (AUCH 135° VERWENDBAR)

ELENA SHOWER DOOR HINGE GLASS/GLASS 180°

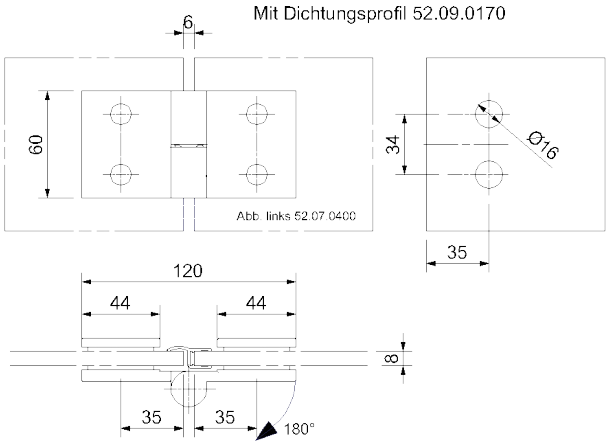

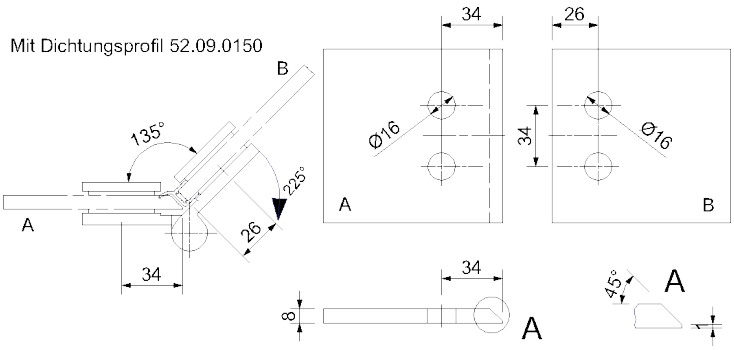

Messing glanzverchromt mit Hebe-Senk-Mechanismus, nach innen öffnend, Arretierung bei 90° Öffnung
- Null-Lage einstellbar
- Höhenverstellbar
- verdeckte Verschraubungen
- Türgewicht max. 40 kg

Brass glossy chromed, with lift-lower mechanism, inward opeining, detend at 90°
- zero-position adjustable
- height adjustable
- concealed screw connections
- door weight max. 40 kg

Glas/Glas 180° (glass/glass 180°)

Farbe (colour)	Ausführung (type)	Artikelnummer
Messing glanzverchromt (bright chrome brass)	DIN links nach innen öffnend (DIN left open inside)	**52.07.0400**
Messing glanzverchromt (bright chrome brass)	DIN rechts nach innen öffnend (DIN right open inside)	**52.07.0410**

ELENA WINKELVERBINDER GLAS/GLAS 90°

ELENA ELBOW CONNECTOR GLASS/GLASS 90°

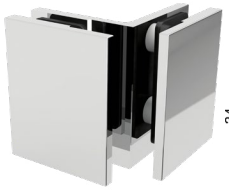

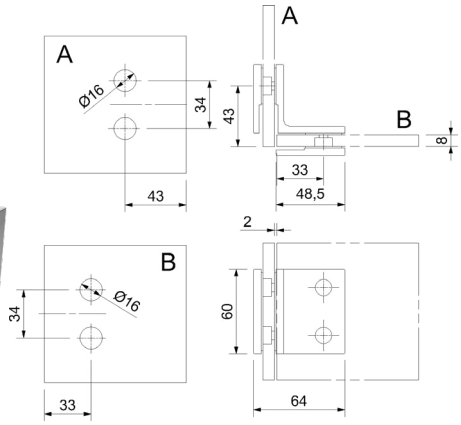

Messing glanzverchromt
• verdeckte Verschraubungen

Brass glossy chromed
• concealed screw connections

Glas/Glas 90° (glass/glass 90°)

Farbe (colour)	Artikelnummer
Messing glanzverchromt (bright chrome brass)	**52.07.0170**

ELENA WINKELVERBINDER WAND/GLAS 90°

ELENA ELBOW CONNECTOR WALL/GLASS 90°

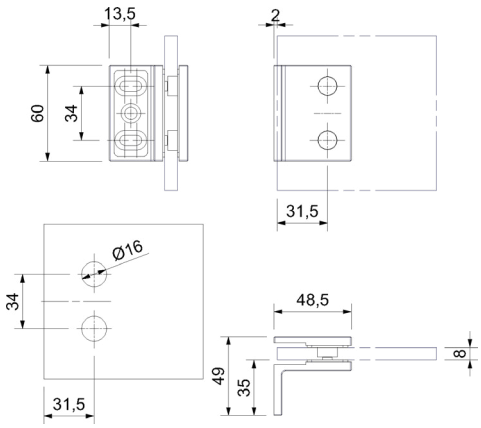

Messing glanzverchromt, mit Anschraublasche
• verdeckte Verschraubungen
• Wandanschraublasche mit Langlöchern
zum einfachen Montieren und Justieren

Brass glossy chromed
• concealed screw connections
• wall adapter with long holes

Wand/Glas 90° (wall/glass 90°)

Farbe (colour)	Artikelnummer
Messing glanzverchromt (bright chrome brass)	**52.07.0180**

Optional (option)

Farbe (colour)	Ausführung (type)	Artikelnummer
Glanzverchromt (glossy chromed)	Ersatzabdeckung rechteckig (replacement cover rectangular)	**52.07.3100**
Glanzverchromt (glossy chromed)	Ersatzabdeckung rund Ø 11,8 mm (replacement cover round)	**52.07.3120**

KIM

KIM DUSCHTÜRBAND WAND/GLAS 90°

KIM-FLAT SHOWER DOOR HINGE WALL/GLASS 90°

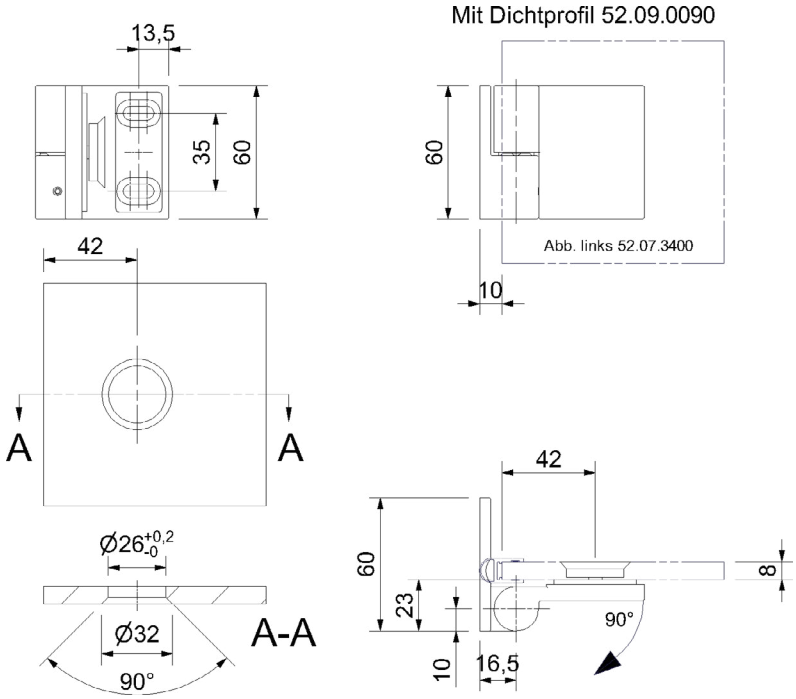

Messing glanzverchromt mit Hebe-Senk-Mechanismus und Anschraublasche zum einfachen Montieren und Justieren
- verdeckte flächenbündige Verschraubung
- Null-Lage einstellbar
- Zwischenlage aus Hartzell
- Wandanschraublasche mit Langlöchern
- Türgewicht max. 35 kg

Brass glossy chromed, with lift-lower mechanism and mouting bracket
- concealed flush fitting
- zero-position adjustable
- intermediate layer of hard cell
- wall screws with long holes
- door weight max. 35 kg

Wand/Glas 90 ° (wall/glass 90 °)

Farbe (colour)	Ausführung (type)	Artikelnummer
Messing glanzverchromt (bright chrome brass)	DIN links (DIN left)	**52.07.3400**
Messing glanzverchromt (bright chrome brass)	DIN rechts (DIN right)	**52.07.3410**

KIM DUSCHTÜRBAND GLAS/GLAS 180° (AUCH 135° VERWENDBAR)

KIM-FLAT SHOWER DOOR HINGE GLASS/GLASS 180° (USABLE AS 135°)

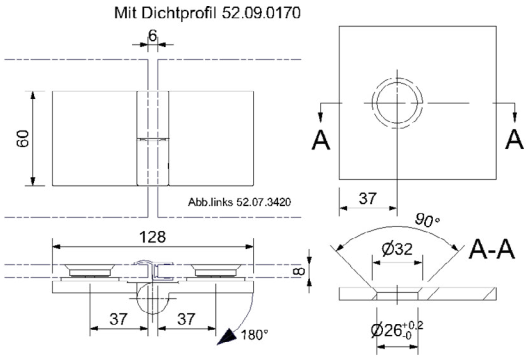

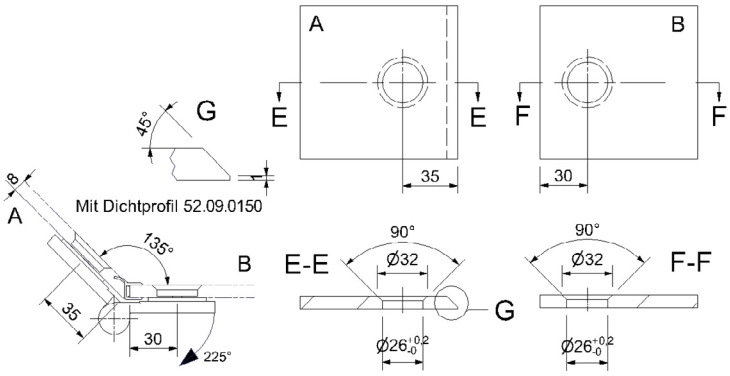

Messing glanzverchromt, mit Hebe-Senk-Mechanismus
- verdeckte, flächenbündige Verschraubungen
- Null-Lage einstellbar
- Zwischenlage aus Hartzell
- Null-Lage einstellbar
- Türgewicht max. 35 kg

Brass glossy chromed, with lift-lower mechanism
- concealed flush fittings
- zero-position adjustable
- intermediate layer of hard cell
- door weight max. 35 kg

Glas/Glas 180 ° (glass/glass 180°)

Farbe (colour)	Ausführung (type)	Artikelnummer
Messing glanzverchromt (bright chrome brass)	DIN links (DIN left)	**52.07.3420**
Messing glanzverchromt (bright chrome brass)	DIN rechts (DIN right)	**52.07.3430**

KIM WINKELVERBINDER GLAS/GLAS 90°

KIM-FLAT ELBOW CONNECTOR GLASS/GLASS 90°

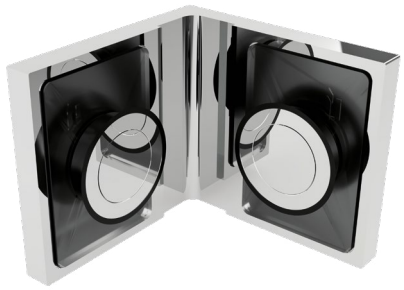

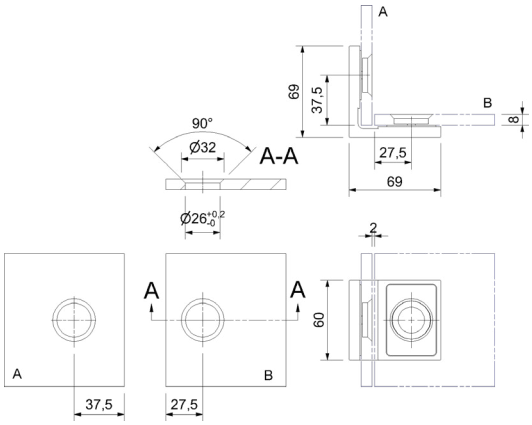

Messing glanzverchromt
- verdeckte flächenbündige Verschraubungen
- Zwischenlage aus Hartzell

Brass glossy chromed
- concealed flush fittings
- intermediate layer of hard cell

Glas/Glas 90° (glass/glass 90°)

Farbe (colour)	Artikelnummer
Messing glanzverchromt (bright chrome brass)	**52.07.3470**

KIM WINKELVERBINDER WAND/GLAS 90°

KIM-FLAT ELBOW CONNECTOR WALL/GLASS 90°

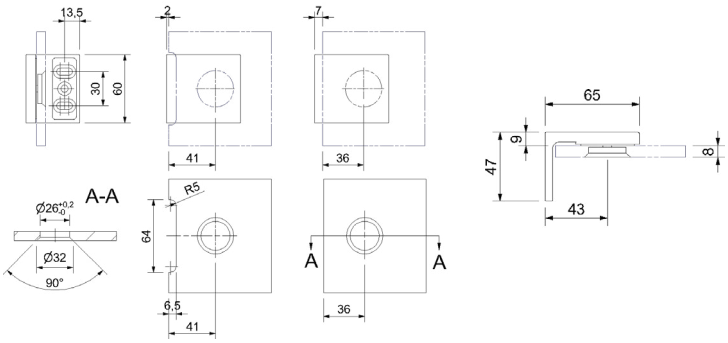

Messing glanzverchromt, mit Anschraublasche
- verdeckte flächenbündige Verschraubung
- Zwischenlage aus Hartzell

Brass glossy chromed,with mounting bracket
- concealed flush fitting
- intermediate layer of hard cell

Wand/Glas 90° (wall/glass 90°)

Farbe (colour)	Artikelnummer
Messing glanzverchromt (bright chrome brass)	**52.07.3460**

Optional (option)

Farbe (colour)	Ausführung (type)	Artikelnummer
Glanzverchromt (glossy chromed)	Ersatz Schraubenabdeckung	**52.07.3130**

ECONOMY DUSCHPENDELTÜRBAND WAND/GLAS 90°

ECONOMY SERIES SHOWER SWING DOOR HINGE WALL/GLASS 90°

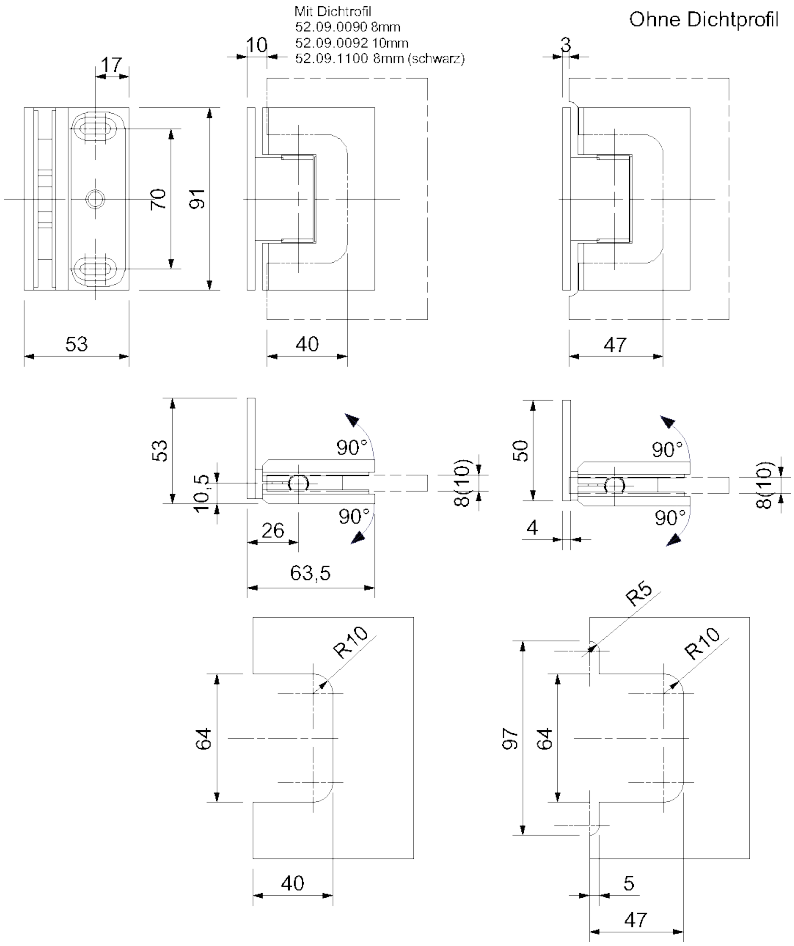

Anschraubplatte mit Langlöchern und Schraubenabdeckung
- Für Glasstärken 8/10 mm
- Max. Türgewicht 40 kg
- Null-Lage einstellbar

Screw-on plate with elongated holes and screw cover
- for glass thicknesses of 8/10 mm
- max. door weight 40 kg
- zero position adjustable

Wand/Glas 90° (wall/glass 90°)

Farbe (colour)	Artikelnummer
Messing glanzverchromt (bright chrome brass)	**52.07.0190**
Messing Schwarz matt (black matt brass)	**52.08.0010**

Optional (option)

Farbe (colour)	Ausführung (type)	Artikelnummer
Messing glanzverchromt **(bright chrome brass)**	Ersatzabdeckung rechteckig (replacement cover rectangular)	**52.07.0270**
Messing Schwarz matt **(black matt brass)**	Ersatzabdeckung rechteckig (replacement cover rectangular)	**52.08.0140**

ECONOMY DUSCHPENDELTÜRBAND GLAS/GLAS 180°

ECONOMY SERIES SHOWER SWING DOOR HINGE GLASS/GLASS 180°

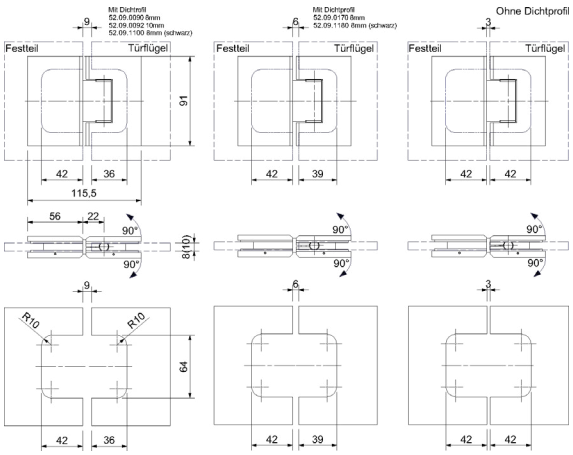

- Für Glasstärken 8/10 mm
- Max. Türgewicht 40 kg
- Null-Lage einstellbar

- for glass thicknesses of 8/10 mm
- max. door weight 40 kg
- zero position adjustable

Glas/Glas 180° (glass/glass 180°)

Farbe (colour)	Artikelnummer
Messing glanzverchromt (bright chrome brass)	**52.07.0200**
Messing Schwarz matt (black matt brass)	**52.08.0020**

ECONOMY DUSCHPENDELTÜRBAND GLAS/GLAS 90°

ECONOMY SERIES SHOWER SWING DOOR HINGE GLASS/GLASS 90°

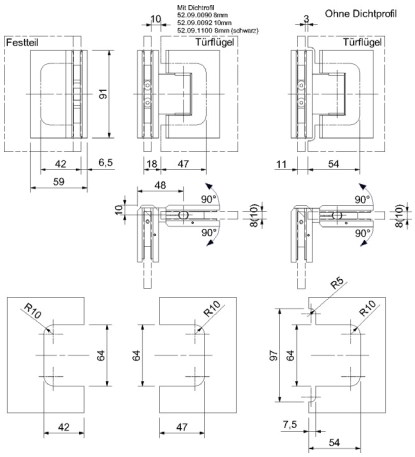

- Für Glasstärken 8/10 mm
- Max. Türgewicht 40 kg
- Null-Lage einstellbar

- for glass thicknesses of 8/10 mm
- max. door weight 40 kg
- zero position adjustable

Glas/Glas 90° (glass/glass 90°)

Farbe (colour)	Artikelnummer
Messing glanzverchromt (bright chrome brass)	**52.07.0210**
Messing Schwarz matt (black matt brass)	**52.08.0030**

ECONOMY WINKELVERBINDER GLAS/GLAS 90°

ECONOMY SERIES SHOWER ANGLE CONNECTOR GLASS/GLASS 90°

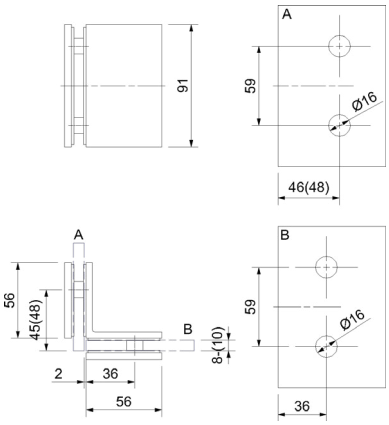

• Für Glasstärken 8/10 mm

• for glass thicknesses of 8/10 mm

Glas/Glas 90° (glass/glass 90°)

Farbe (colour)	Artikelnummer
Messing glanzverchromt (bright chrome brass)	**52.07.0230**
Messing Schwarz matt (black matt brass)	**52.08.0050**

ECONOMY WINKELVERBINDER WAND/GLAS 90°

ECONOMY SERIES SHOWER ANGLE CONNECTOR WALL/GLASS 90°

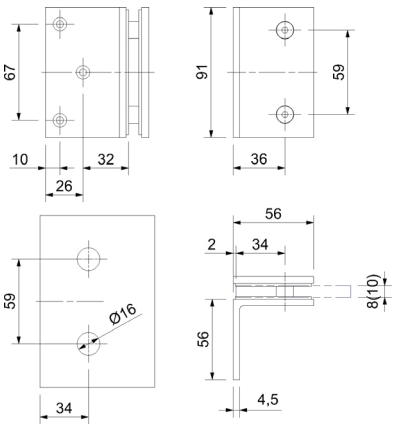

Anschraubplatte mit Senkbohrungen und Schraubenabdeckung
• Für Glasstärken 8/10 mm

Screw on plate with countersunk holes and screw cover
• for glass thicknesses of 8/10 mm

Wand/Glas 90° (wall/glass 90°)

Farbe (colour)	Artikelnummer
Messing glanzverchromt (bright chrome brass)	**52.07.0220**
Messing Schwarz matt (black matt brass)	**52.08.0040**

COLETTE

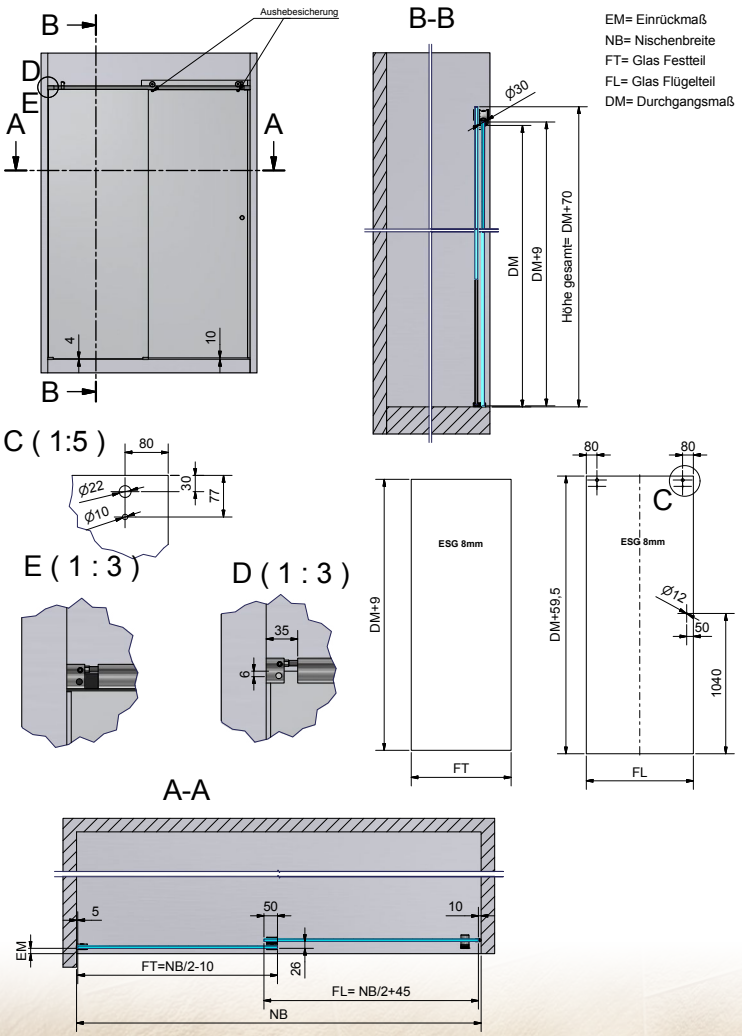

IHRE VORTEILE AUF EINEN BLICK:

- Die Dusche lässt sich barrierefrei verbauen.
- Zeitsparende schnelle Montage.
- Von nur einer Person montierbar.
- Um einen optimalen Lauf und eine perfekte Schließung zu garantieren, sind die Schiebetüren durch Exzenter verstellbar.
- Stopper frei verstellbar.
- Eckdusche bis zu 1000x1000 mm verbaubar.
- Nischendusche bis 2100 mm verbaubar
- Sondermaße und Sonderkonstruktionen möglich (Sonderanfertigung kurzfristig).
- Zum einfachen Reinigen der Dusche kann die Bodenführung ausgehängt werden.
- Produktkonfigurator zum Erstellen der Glasbohrpläne im Südmetall Web Shop
  (Gehen Sie auf unsere Homepage www.suedmetall.com und melden Sie sich im Shop mit Ihren Zugangsdaten an. Klicken Sie auf Service > Produktkonfigurator).

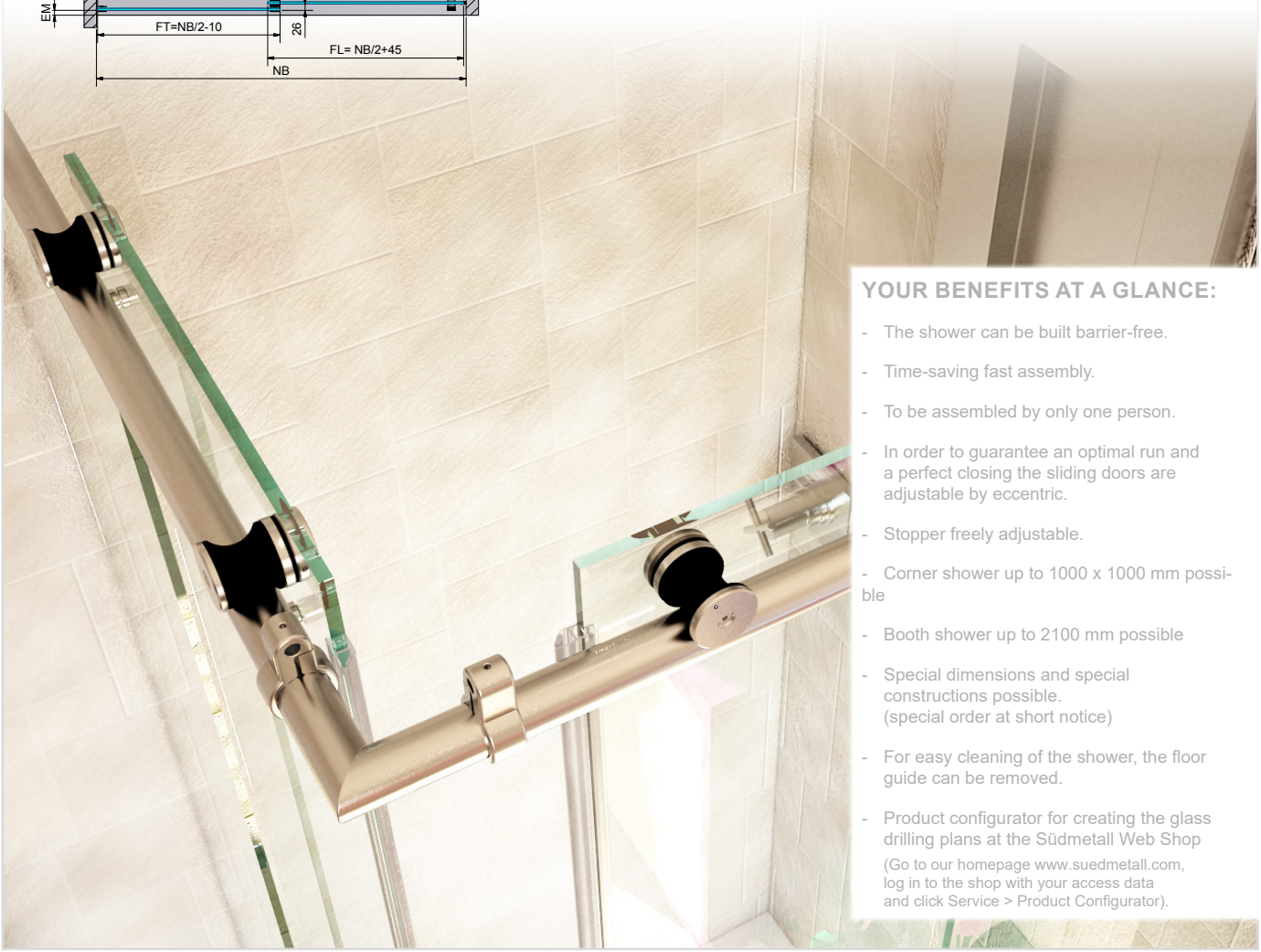

YOUR BENEFITS AT A GLANCE:

- The shower can be built barrier-free.
- Time-saving fast assembly.
- To be assembled by only one person.
- In order to guarantee an optimal run and a perfect closing the sliding doors are adjustable by eccentric.
- Stopper freely adjustable.
- Corner shower up to 1000 x 1000 mm possible
- Booth shower up to 2100 mm possible
- Special dimensions and special constructions possible.
  (special order at short notice)
- For easy cleaning of the shower, the floor guide can be removed.
- Product configurator for creating the glass drilling plans at the Südmetall Web Shop
  (Go to our homepage www.suedmetall.com, log in to the shop with your access data and click Service > Product Configurator).

COLETTE - ECK- ODER NISCHENDUSCHE

COLETTE - SHOWER SET

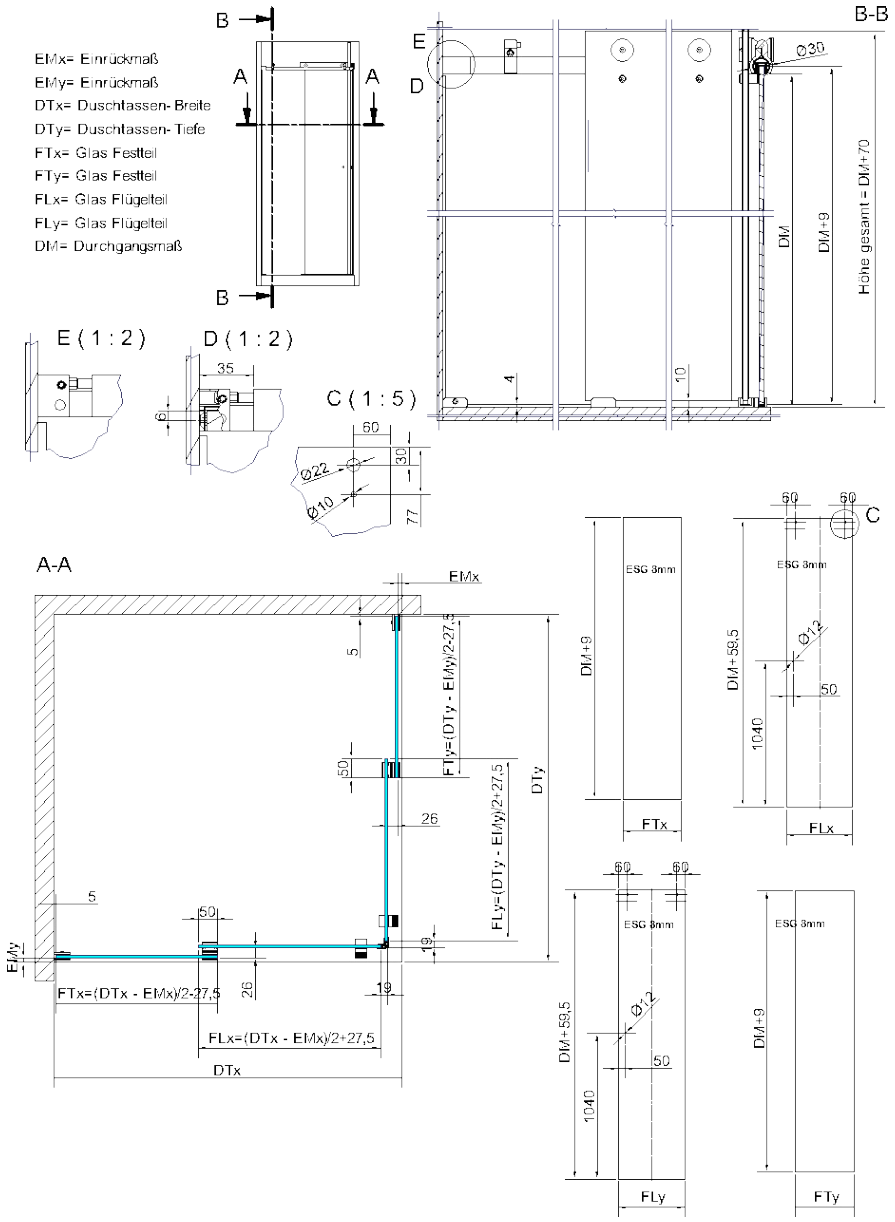

Edelstahl Korn 240 matt, Material: 1.4301=A2, im Set enthalten sind alle benötigten Beschläge und das Befestigungsmaterial (ohne Glas) sowie eine Magnetdichtung bei den Eckduschen, bzw. eine Streifendichtung bei den Nischenduschen inkl. Schiebetürknopf

Stainless steel grain 240 matt, material: 1-4301=A2, the set contains all the necessary fittings and the mounting material (without glass) and a magnetic seal in the corner showers, or a streak seal at the booth showers, incl. sliding knop

Edelstahl Korn 240 matt (stainless steel grain 240 matt)

Maße (dimensions)	Ausführung (type)	Artikelnummer
900 x 900 mm	Eck-Dusche (corner shower)	**52.07.4010**
900 x 900 mm	Eck-Dusche mit U-Profil / Wandanschluss (corner shower with U-profile / wall connection)	**52.07.6010**
1000 x 1000 mm	Eck-Dusche (corner shower)	**52.07.4020**
1000 x 1000 mm	Eck-Dusche mit U-Profil / Wandanschluss (corner shower with U-profile / wall connection)	**52.07.6020**
1500 mm	Nischen-Dusche (niche shower)	**52.07.4000**
1500 mm	Nischen-Dusche mit U-Profil / Wandanschluss (niche shower with U-profile / wall connection)	**52.07.6000**

FLACHANSCHLUSS FÜR COLETTE

GLASS CONNECTION FOR COLETTE

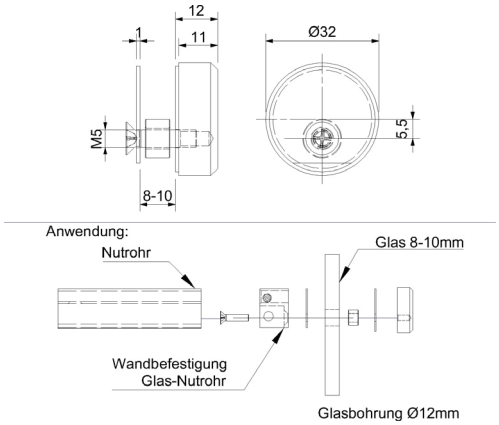

Edelstahl, Ø 32 mm

Stainless steel, Ø 32 mm

Edelstahl Korn 240 matt (stainless steel grain 240 matt)

Farbe (colour)
Edelstahl

Artikelnummer
52.07.1370

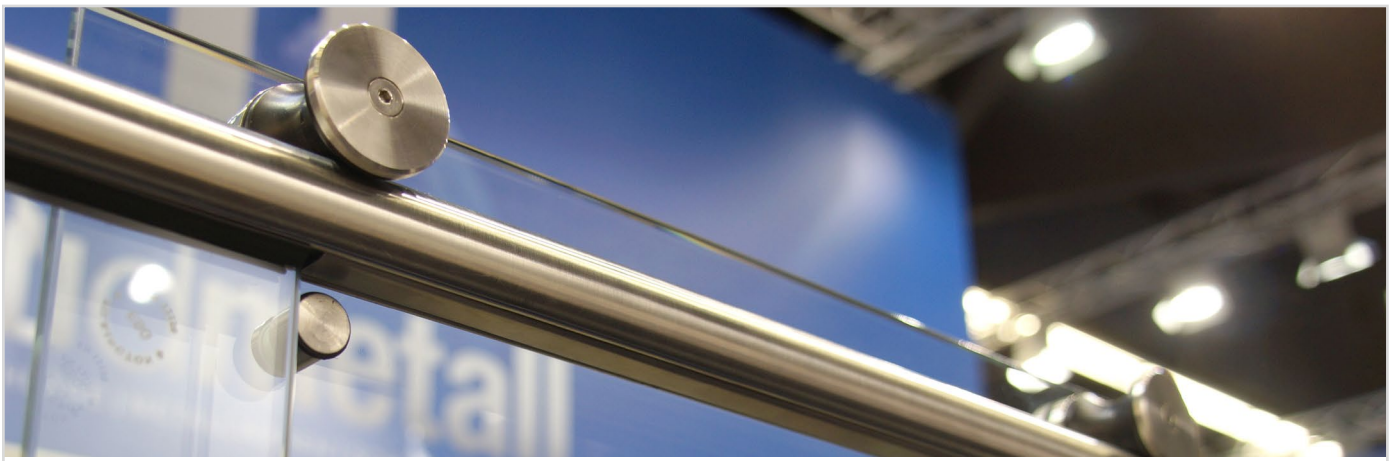

52.07.4010	52.07.6010	52.07.4020	52.07.6020	52.07.4000	52.07.6000
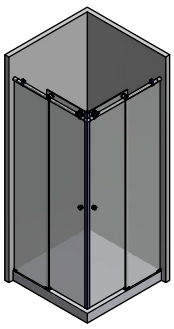		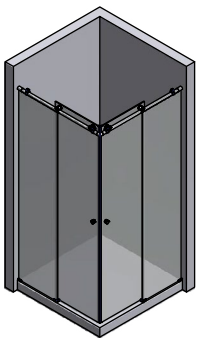	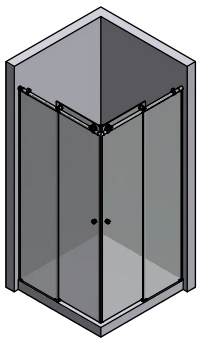	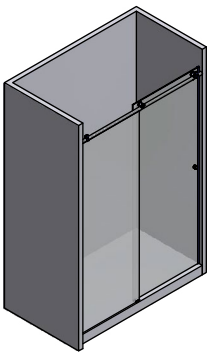	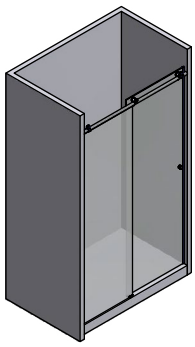
900x900mm	900x900mm mit Wandanschluss U-Profil	1000x1000mm	1000x1000mm mit Wandanschluss U-Profil	für Nische 1500mm	für Nische 1500mm mit Wandanschluss U-Profil

STABILISATIONSSTANGEN
SUPPORT BAR

STABILISATIONSSTANGE Ø 12,5MM
SUPPORT BAR Ø 12,5 MM

Messing glanzverchromt, Wand / Glas, mit Wandanschluss 90°

Brass glossy chromed, wall / glass, with wall connection 90°

Messing glanzverchromt (glossy chromed)

Länge (length)	Artikelnummer
1250 mm	**52.07.0830**

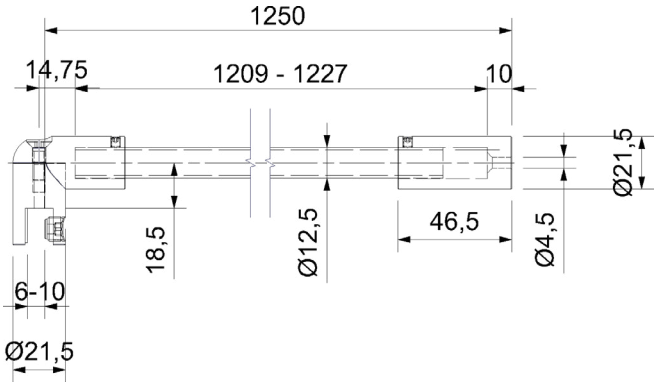

STABILISATIONSSTANGE Ø 12,5MM
SUPPORT BAR Ø 12,5 MM

Messing glanzverchromt, Wand / Glas, mit Wandanschluss 45°

Brass glossy chromed, wall / glass, with wall connection 45°

Messing glanzverchromt (glossy chromed)

Länge (length)	Artikelnummer
400 mm	**52.07.0810**

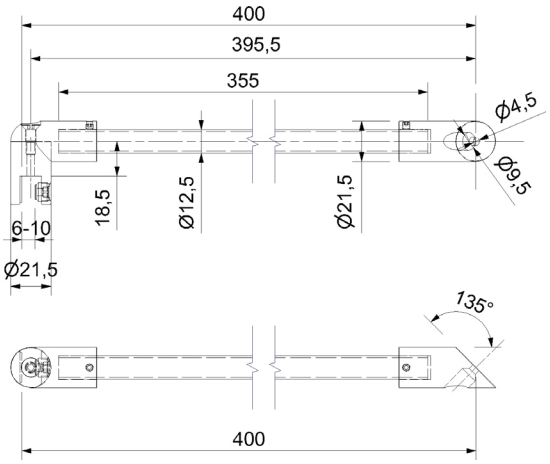

STABILISATIONSSTANGE Ø 12,5MM
SUPPORT BAR Ø 12,5 MM

Messing glanzverchromt, Glas / Glas

Brass glossy chromed, glass / glass

Messing glanzverchromt (glossy chromed)

Länge (length)	Artikelnummer
1240 mm	**52.07.0820**

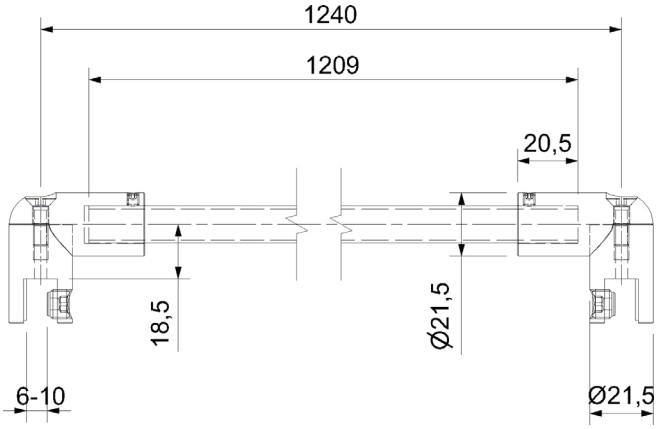

STABISTANGENROHR
SUPPORT BAR TUBE

Edelstahl hochglanzpoliert, Ø 12,5 mm

Stainless steel polished, Ø 12,5 mm

Edelstahl hochglanzpoliert (stainless steel polished)

Länge (length)	Artikelnummer
1209 mm	**52.07.0790**
1500 mm	**52.07.0780**

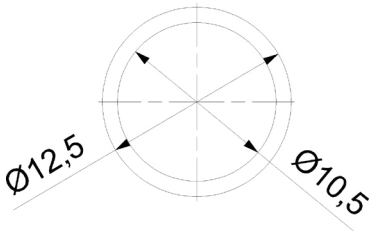

WANDANSCHLUSS 45°
WALL MOUNT 45°

Glanzverchromt, Wandanschluß 45° für Ø 12,5 mm

glossy chromed, wall connection 45° for Ø 12,5 mm

Wand/Rohr (wall/pipe)

Ausführung (type)	Artikelnummer
Wand / Rohr 45°	**52.07.0980**

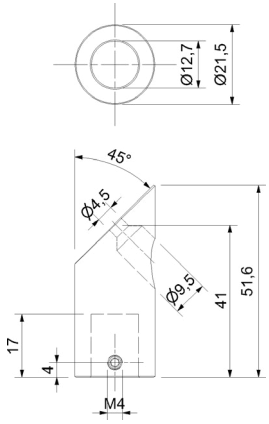

T - ABZWEIGER FÜR STABISTANGE
T - CONNECTION

Messing glanzverchromt, T-Abzweiger für Stabilistionsstange rund, Ø 20 mm Aufnahme für Ø 12,5 mm

Brass glossy chromed, T-connection for support bar round, Ø 20 mm, for Ø 12,5 mm in take

Messing glanzverchromt (glossy chromed)

Farbe (colour)	Artikelnummer
Glanzverchromt (glossy chromed)	**52.07.0660**

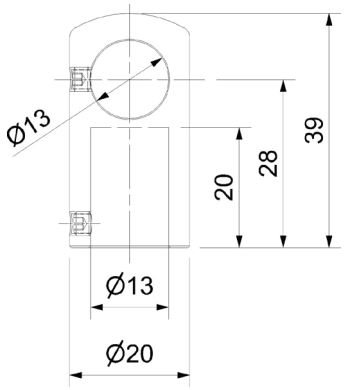

STABISTANGENWINKEL
SUPPORT BAR ELBOW CONNECTOR

Messing glanzverchromt, Glas/Rohr 90°, für Glas 6-8 mm

Brass glossy chromed, glass / tube 90°, for glass 6-8 mm

Messing glanzverchromt (glossy chromed)

Farbe (colour)	Artikelnummer
Glanzverchromt (glossy chromed)	**52.07.0960**

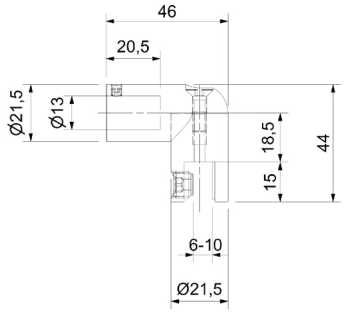

STABISTANGENWANDBEFESTIGUNG
SUPPORT BAR CONNECTOR WALL

Messing glanzverchromt, 90°, Ø 20 mm

Brass glossy chromed, 90°, Ø 20 mm

Messing glanzverchromt (glossy chromed)

Farbe (colour)	Artikelnummer
Glanzverchromt (glossy chromed)	**52.07.0970**

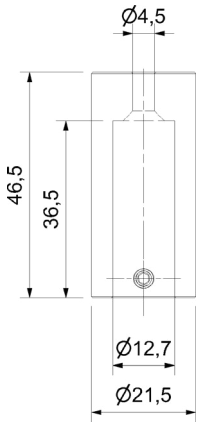

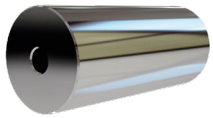

STABILISATIONSSTANGE Ø 19MM
SUPPORT BAR Ø 19MM

Messing glanzverchromt oder Messing Schwarz matt, verstellbar,
L 250 - 440 mm, mit Wandanschluss 45°, Ø 19 mm

Brass glossy chromed or brass black matt, adjustable,
L 250 - 440 mm, with wall connection 45°, Ø 19 mm

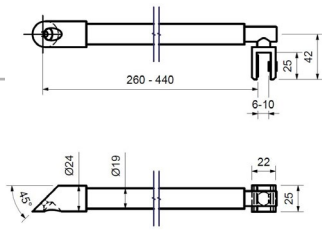

Wand/Glas (wall/glass)

Farbe (colour)	Artikelnummer
Messing glanzverchromt (bright chrome brass)	**52.07.0260**
Messing Schwarz matt (black matt brass)	**52.08.0080**

STABILISATIONSSTANGE Ø 22MM
SUPPORT BAR Ø 22MM

Messing Schwarz matt, Wand/Glas, verstellbar,
L 790 - 1000 mm, mit Wandanschluss 90°, Ø 22 mm

Brass black matt, wall/glass, adjustable,
L 790 - 1000 mm, with wall connection 90°, Ø 22 mm

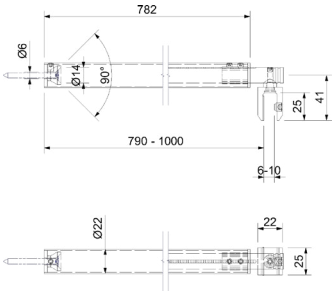

Wand/Glas (wall/glass)

Farbe (colour)	Artikelnummer
Messing Schwarz matt (black matt brass)	**52.08.0090**

STABILISATIONSSTANGE Ø 19MM
SUPPORT BAR Ø 19MM

Messing Schwarz matt Glas/Glas, verstellbar,
L 790 - 1000 mm, mit Wandanschluss 90°, Ø 19 mm

Brass black matt, glass/glass, adjustable,
L 790 - 1000 mm, with wall connection 90°, Ø 19 mm

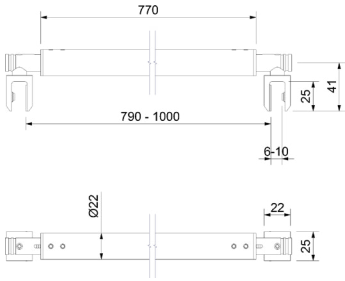

Glas/Glas (glass/glass)

Farbe (colour)	Artikelnummer
Messing Schwarz matt (black matt brass)	**52.08.0100**

STABILISATIONSSTANGE SQUARE
SUPPORT BAR SQUARE

Messing vernickelt, Wand - Glas, mit Wandanschluss 90°,

Brass nickel plated, wall - glass, with wall connection 90°

Nickel satiniert / Edelstahloptik (stainless steel optic)

Länge (length)	Artikelnummer
415 mm	**52.07.0910**

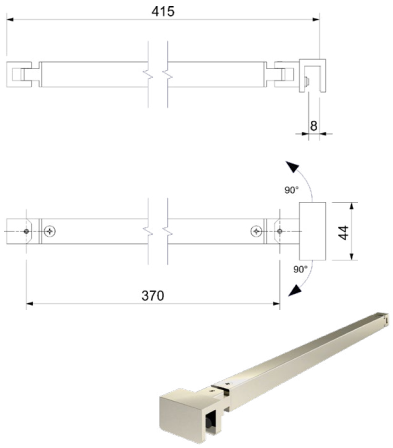

STABILISATIONSSTANGE SQUARE
SUPPORT BAR SQUARE

Messing glanzverchromt, Wand - Glas, mit Wandanschluss 90°,
inklusive Befestigungsmaterial.

Brass glossy chromed, wall - glass, with wall connection 90°

Glanzverchromt (glossy chromed)

Länge (length)	Artikelnummer
415 mm	**52.07.0900**

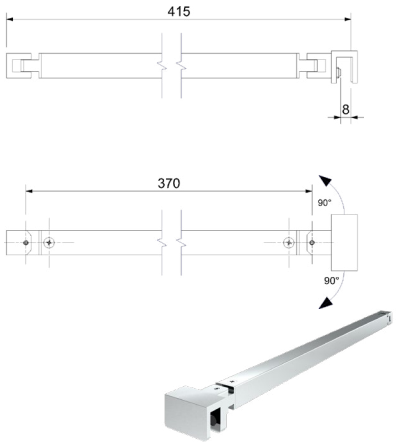

STABILISATIONSSTANGE SQUARE
SUPPORT BAR SQUARE

Messing glanzverchromt, Länge 1500 mm,
Wand - Glas, mit Wandanschluss 90°

Brass glossy chromed, Length 1500 mm, wall - glass, with wall connection 90°

Glanzverchromt (glossy chromed)

Ausführung (type)	Artikelnummer
links (left)	**52.07.0860**
rechts (right)	**52.07.0850**

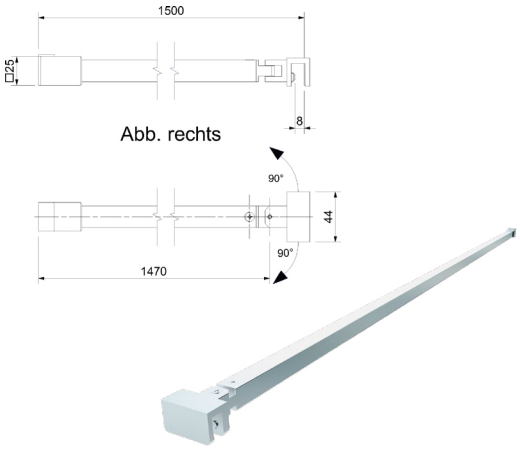

STABILISATIONSSTANGE SQUARE
SUPPORT BAR SQUARE

Messing glanzverchromt, Glas - Glas, mit Anschluss 90°,
inkl. Befestigungsmaterial

Brass glossy chromed, glass - glass, with connection 90°

Glanzverchromt (glossy chromed)

Länge (length)	Artikelnummer
400 mm	**52.07.0710**
1200 mm	**52.07.0730**

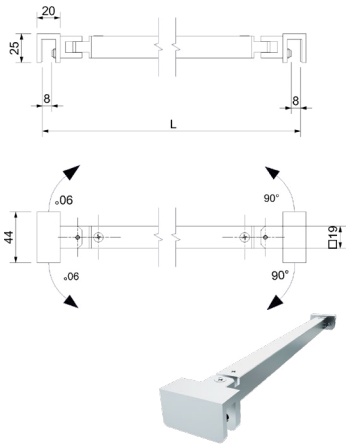

STABILISATIONSSTANGE SQUARE
SUPPORT BAR SQUARE

Edelstahl glanzverchromt, 15 x 15 mm, Länge 1500 mm

Stainless steel glossy chromed, 15 x 15 mm, length 1500 mm

Edelstahl (stainless steel)

Farbe (colour)	Artikelnummer
Glanzverchromt (glossy chromed)	**52.07.0590**

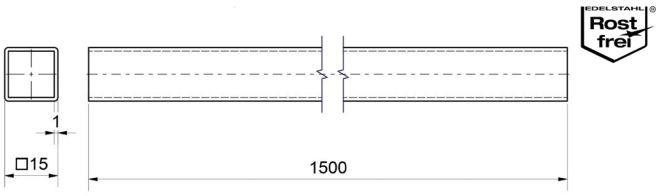

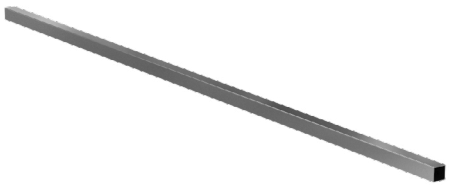

GLASANSCHLUSS SQUARE
GLASS CONNECTION SQUARE

Messing glanzverchromt, Winkel 90° einstellbar, für Glas 8-10 mm

Brass glossy chromed, angle 90° adjustable, for glass 8-10 mm

Glanzverchromt (glossy chromed)

Farbe (colour)	Artikelnummer
Messing glanzverchromt (bright chrome brass)	**52.07.0570**

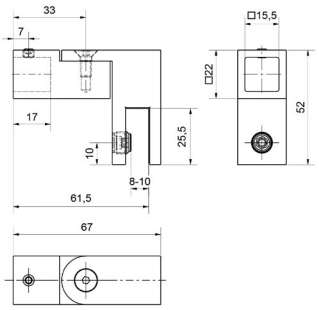

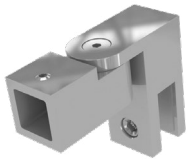

WANDANSCHLUSS SQUARE
WALL CONNECTION SQUARE

Messing glanzverchromt, Winkel 90° einstellbar

Brass glossy chromed, angle adjustable 90°

Glanzverchromt (glossy chromed)

Farbe (colour)	Artikelnummer
Messing glanzverchromt (bright chrome brass)	**52.07.0580**

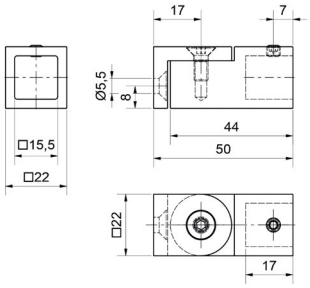

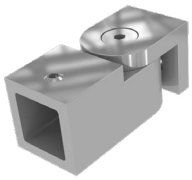

WANDBEFESTIGUNG BEWEGLICH
MOVABLE WALL MOUNT

Messing glanzverchromt, für Stabilisationsstange rund 12,5 mm

Brass glossy chromed, for support bar round 12,5 mm

Glanzverchromt (glossy chromed)

Farbe (colour)	Artikelnummer
Messing glanzverchromt (bright chrome brass)	**52.07.0560**

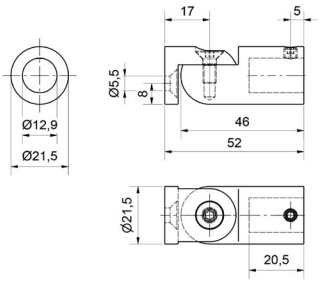

T-VERBINDER SQUARE
T-CONNECTOR SQUARE

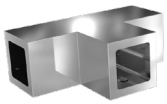

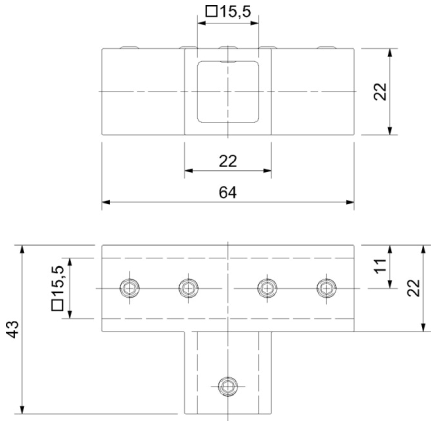

Messing glanzverchromt, für Stabistange square 15 x 15 mm

Bright chrome-plated brass, for square stabilizer bar 15 x 15 mm

Glanzverchromt (glossy chromed)

Farbe (colour)	Artikelnummer
Messing glanzverchromt (bright chrome brass)	**52.07.0540**

DUSCHGRIFFE
SHOWER DOORKNOB

Glasbohrung Ø 12mm

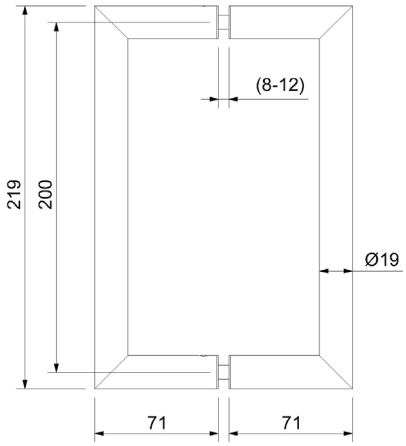

Edelstahl hochglanzpoliert, Ø 19 mm,
für Glasstärke 8-12 mm

Stainless steel pol., Ø 19 mm, for glass thickness 8-12 mm

Edelstahl hochglanzpoliert (stainless steel pol.)

Farbe (colour)	Artikelnummer
Edelstahl hochglanzpoliert	**52.07.1920**

DUSCHGRIFFE
SHOWER DOORKNOB

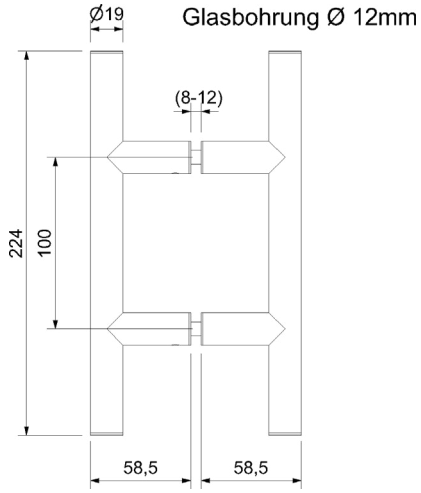

Edelstahl hochglanzpoliert, Ø 19 mm,
für Glasstärke 8-12 mm

Stainless steel pol., Ø 19 mm, for glass thickness 8-12 mm

Edelstahl hochglanzpoliert (stainless steel pol.)

Farbe (colour)	Artikelnummer
Edelstahl hochglanzpoliert	**52.07.1910**

DUSCHTÜRKNOPF
SHOWER DOORKNOB

Edelstahl Korn 240 matt, Ø 30 mm, Glasbohrung Ø 12 mm,
für Glasstärken 8-10 mm, inkl. Kunststoff-Scheiben

stainless steel grain, Ø 19 mm, for glass thickness 8-10 mm

Edelstahl Korn 240 matt (stainless steel pol.)

Farbe (colour)	Artikelnummer
Edelstahl Korn 240 matt (stainless steel grain 240 mat)	**52.07.1200**

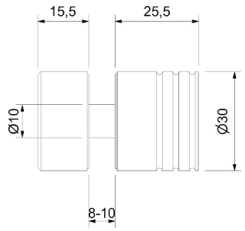

Glasbohrung: Ø12

DUSCHTÜRKNOPF
SHOWER DOORKNOB

Edelstahl glänzend, Glasbohrung: 12 mm, Ø 32 mm,
inklusive Kunststoff-Scheiben für Glasstärken 8-12 mm

stainless steel grain, □ 20 mm, for glass thickness 8-12 mm

Edelstahl hochglanzpoliert (stainless steel pol.)

Farbe (colour)	Artikelnummer
Edelstahl hochglanzpoliert	**52.11.0230**

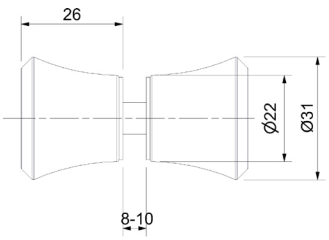

Glasbohrung: Ø12

DUSCHTÜRKNOPF
SHOWER DOORKNOB

Aluminium, Ø 32 mm, inklusive Kunststoff-Scheiben
für Glasstärken 8-12 mm

aluminium Ø 32 mm, incl. EPDM - slabs, for glass thickness 8-12 mm

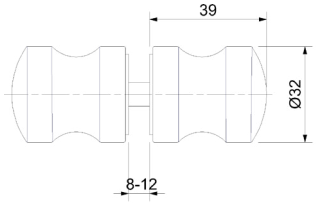

Glasbohrung: Ø12

Aluminium (aluminium)

Farbe (colour)	Artikelnummer
Aluminium glanzverchromt	**52.07.1170**

DUSCHTÜRKNOPF
SHOWER DOORKNOB

Messing, Glasbohrung 12 mm, für Glasstärken von 8-12 mm,
Ø 32 mm, inklusive Kunststoff-Scheiben

Brass, glass bore: Ø 12 mm, glass thickness from 8-10 mm,
Ø 32 mm, incl. EPDM - slabs

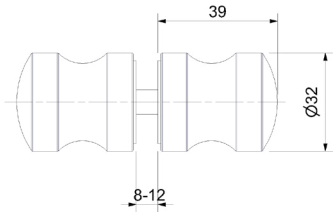

Glasbohrung: Ø12

Messing (brass)

Farbe (colour)	Artikelnummer
Messing glanzverchromt (bright chrome brass)	**52.07.1100**

GLASTÜRKNOPF
GLASS DOORKNOB

Aluminium glanzverchromt, mit EPDM Puffer, Ø 25 mm, Länge 35 mm,
für Glasstärken 8-12 mm, Glasbohrung Ø 12 mm.
Kein hartes Anschlagen an Fliesen oder Glas

Bright chrome-plated aluminium, with EPDM buffer, Ø 25 mm, length 35 mm, for
glass thickness 8-12 mm, Glass bore Ø 12 mm. No hard hitting on tiles or glass

Aluminium (aluminium)

Farbe (colour)	Artikelnummer
Glanzverchromt (glossy chromed)	**52.07.0510**

DUSCHTÜRKNOPF ECKIG
SHOWER DOORKNOB SQUARE

Aluminium glanzverchromt, 30 x 25 mm, für Glasstärken 8-10 mm,
Glasbohrung Ø 12 mm

bright chrome plated aluminium, 30 x 25 mm, for glass thicknesses 8-10 mm,
glass bore Ø 12 mm

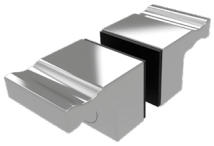

Aluminium (aluminium)

Farbe (colour)	Artikelnummer
Glanzverchromt (glossy chromed)	**52.07.0500**

DICHTPROFIL
SEALING PROFILE

Wasserabweisprofil mit Lippe fluchtend, für Glasstärke 6 / 8 mm

Showerproof profile with aligning lip, for glass thickness 6 / 8 mm

PVC transparent (PVC transparent)

Länge (length)	Artikelnummer
2010 mm	**52.09.0210**

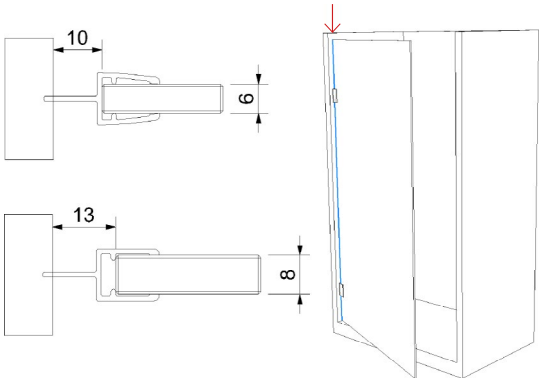

DICHTPROFIL
SEALING PROFILE

Frontanschlag 180°, für Glasstärke 6 / 8 mm

Front end stop 180 °, for glass thickness 6 / 8 mm

PVC transparent (PVC transparent)

Länge (length)	Artikelnummer
2010 mm	**52.09.0130**
2250 mm	**52.09.0131**
2500 mm	**52.09.0132**

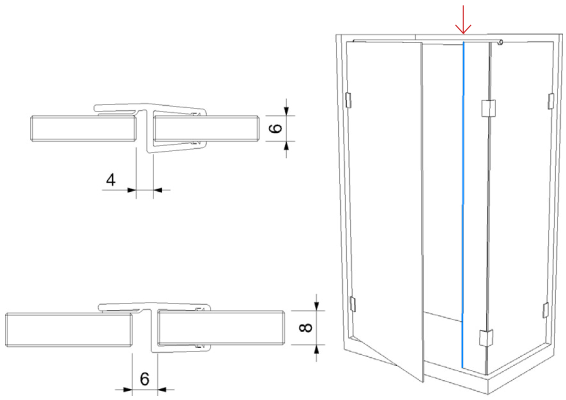

DICHTPROFIL
SEALING PROFILE

Eckanschlagprofil 90° für Glasstärke 6 / 8 mm

Corner end stop profile 90°, for glass thickness 6 / 8 mm

PVC transparent (PVC transparent)

Länge (length)	Artikelnummer
2010 mm	**52.09.0110**
2250 mm	**52.09.0120**

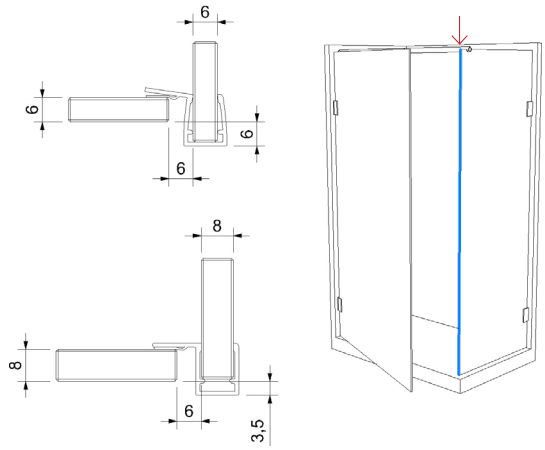

DICHTPROFIL
SEALING PROFILE

Wasserabweisprofil unten mit Lippe 135°, für Glasstärke 6 / 8 mm

Showerproof profile down, with lip 135 °, for glass thickness 6 / 8 mm

PVC transparent (PVC transparent)

Länge (length)	Artikelnummer
2010 mm	**52.09.0190**

PVC Schwarz (PVC black)

Länge (length)	Artikelnummer
2010 mm	**52.09.1190**

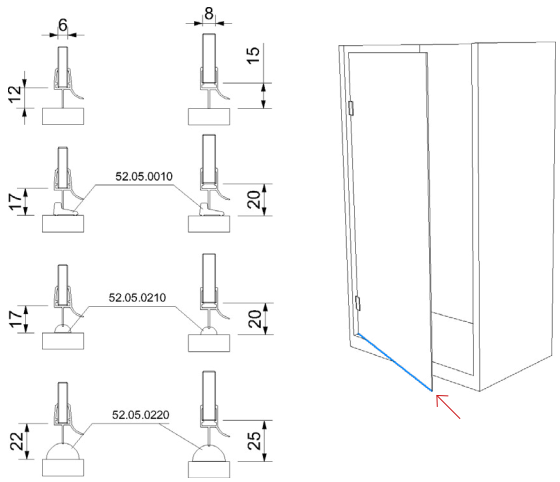

DICHTPROFIL
SEALING PROFILE

Wasserabweisprofil für Glasstärke 6 / 8 mm

Showerproof profile, for glass thickness 6 / 8 mm

PVC transparent (PVC transparent)

Länge (length)	Artikelnummer
2010 mm	**52.09.0150**

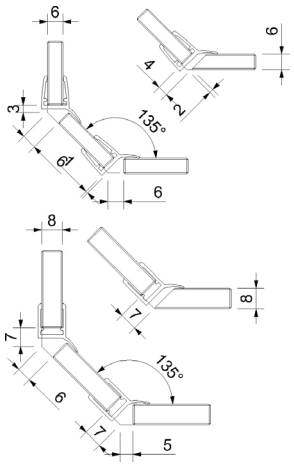

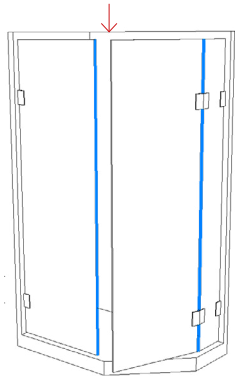

DICHTPROFIL
SEALING PROFILE

Mitteldichtprofil für fluchtende Türanordnung, für Glasstärke 6 / 8 mm

Middleprofile, for aligning showerdoor assembly, for glass thickness 6 / 8 mm

PVC transparent (PVC transparent)

Länge (length)	Artikelnummer
2010 mm	**52.09.0170**
2250 mm	**52.09.0180**
2500 mm	**52.09.0171**

PVC Schwarz (PVC black)

Länge (length)	Artikelnummer
2250 mm	**52.09.1180**

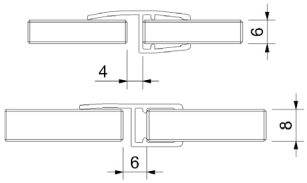

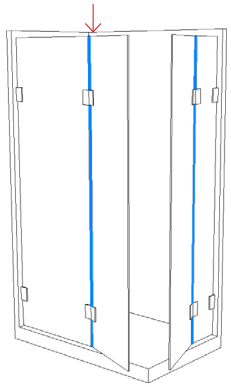

DICHTPROFIL
SEALING PROFILE

Mitteldichtprofil für überlappende Türanordnung,
für Glasstärke 6 / 8 mm

Middle-sealing profile for overlapping , showerdoor assembly,
for glass thickness 6 / 8 mm

PVC transparent (PVC transparent)

Länge (length)	Artikelnummer
2010 mm	**52.09.0230**

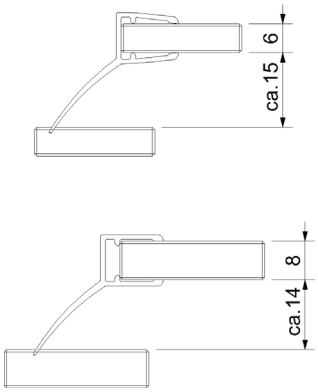

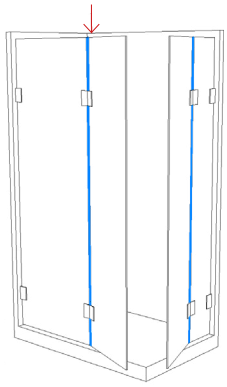

DICHTPROFIL
SEALING PROFILE

Seitliches Dichtprofil, mit Lippe 135°, für Glasstärke 6 / 8 mm

Lateral sealing profile, with lip 135 °, for glass thickness 6 / 8 mm

PVC transparent (PVC transparent)

Länge (length)	Artikelnummer
2010 mm	**52.09.0270**

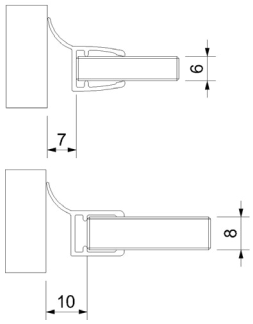

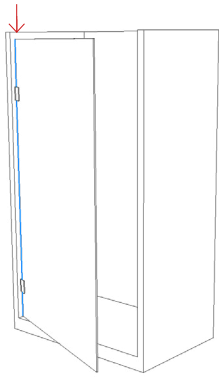

DICHTPROFIL
SEALING PROFILE

Wasserabweisprofil unten, Streifdichtung, für Glasstärke 6 / 8 mm

Showerproof profile down, with brushing seal, for glass thickness 6 / 8 mm

PVC transparent (PVC transparent)

Länge (length)	Artikelnummer
2010 mm	**52.09.0260**

PVC Schwarz (PVC black)

Länge (length)	Artikelnummer
2010 mm	**52.09.1260**

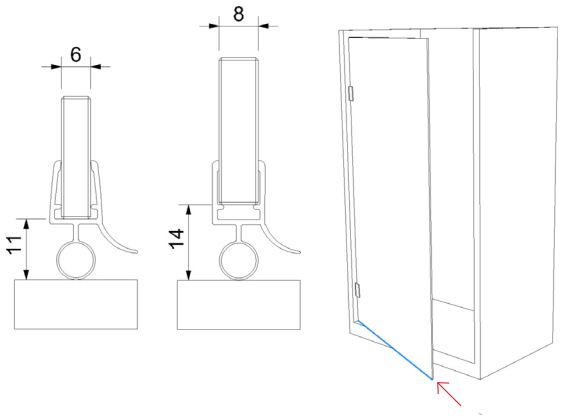

DICHTPROFIL STREIFDICHTUNG
SEALING PROFILE

Streifdichtung, für Glasstärke 6 / 8 mm

Brushing seal, for glass thickness 6 / 8 mm

PVC transparent (PVC transparent)

Länge (length)	Artikelnummer
2010 mm	**52.09.0090**
2250 mm	**52.09.0100**
2500 mm	**52.09.0091**

PVC Schwarz (PVC black)

Länge (length)	Artikelnummer
2250 mm	**52.09.1100**

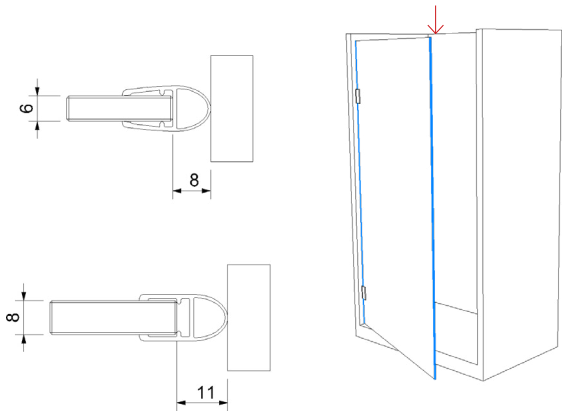

MAGNETPROFIL 90°
MAGNETIC PROFILE 90°

Magnetprofil 90°, für Glasstärke 6 / 8 mm

Magnetic profile 90°, for glass thickness 6 / 8 mm

PVC Transparent (PVC transparent)

Länge (length)	Artikelnummer
2010 mm	**52.09.0030**
2250 mm	**52.09.0040**
2500 mm	**52.09.0031**

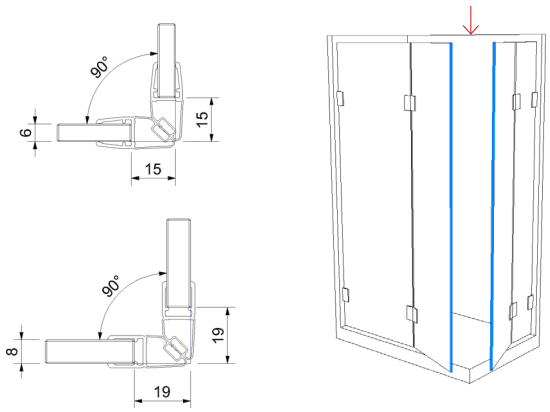

MAGNETPROFIL 180°
MAGNETIC PROFILE 180°

Magnetprofil 180°, für Glasstärke 6 / 8 mm

Magnetic profile 180°, for glass thickness 6 / 8 mm

PVC Transparent (PVC transparent)

Länge (length)	Artikelnummer
2010 mm	**52.09.0050**

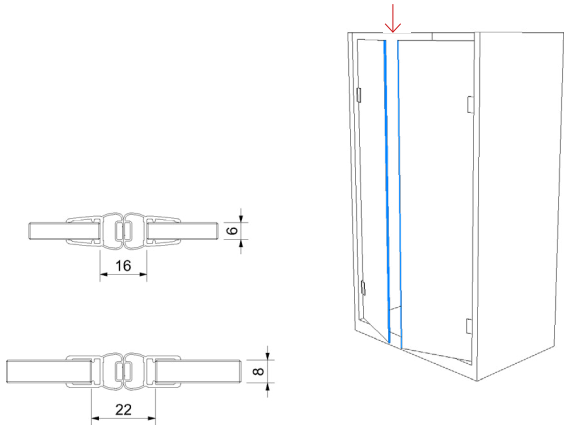

MAGNETPROFIL 135°
MAGNETIC PROFILE 135°

Magnetprofil 135°, für Glasstärke 6 / 8 mm

Magnetic profile 135 °, for glass thickness 6 / 8 mm

PVC Transparent (PVC transparent)

Länge (length)	Artikelnummer
2010 mm	**52.09.0010**

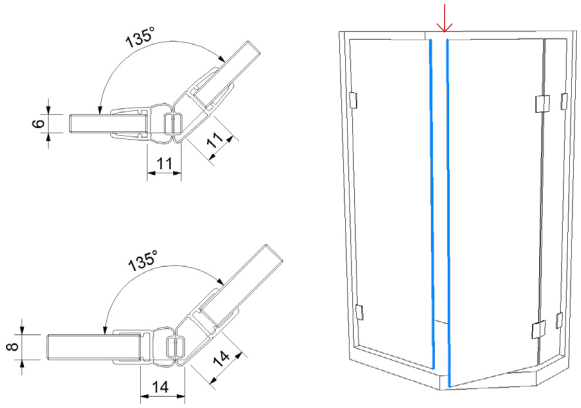

MAGNETPROFIL 180° SCHRÄG
MAGNETIC PROFILE OBLIQUE 180°

Magnetprofil 180°, Schräg, für Glasstärke 6 / 8 mm

Magnetic profile 180°, oblique, for glass thickness 6 / 8 mm

PVC Transparent (PVC transparent)

Länge (length)	Artikelnummer
2010 mm	**52.09.0070**
2250 mm	**52.09.0071**
2500 mm	**52.09.0072**

PVC Schwarz (PVC black)

Länge (length)	Artikelnummer
2250 mm	**52.09.1040**

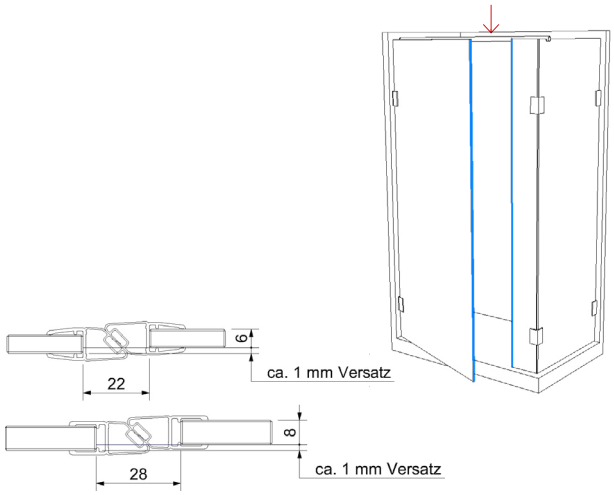

MAGNETPROFIL 180°
MAGNETIC PROFILE 180°

PVC transparent, Glas-Wand selbstklebend,
ideal in Verbindung mit Colette Nischendusche

PVC transparent, self-adhesive glass wall,
Ideal in combination with the Colette niche shower

PVC Transparent (PVC transparent)

Länge (length)	Artikelnummer
2250 mm	**52.09.1400**

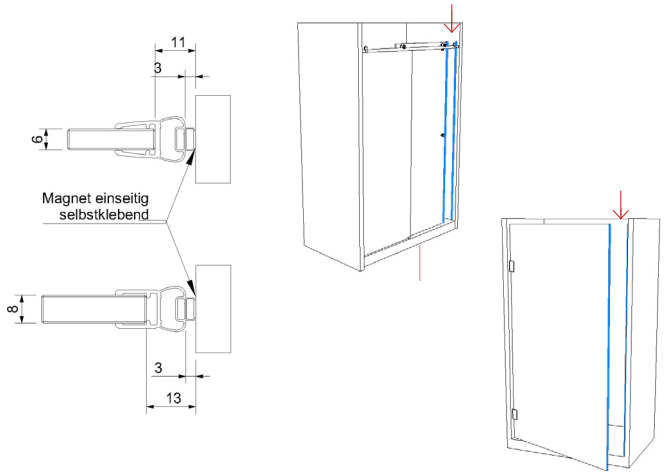

AMBOSS SCHERE
ANVIL-SCISSORS

Leisten- und Gehrungsschere, für den sauberen Schnitt,
Schnittlänge 50 mm

Ledges- and miterscissors, for a tidy cut, cutting length 50 mm

Leisten- und Gehrungsschere (ledges- and miterscissors)

Ausführung (type)	Artikelnummer
45° Schnitt	**52.09.0500**
90° Schnitt	**52.09.0510**

SCHWALLSCHUTZPROFIL
GUST PROTECTION PROFILE

Aluminium glänzend, Länge 2010 mm

Aluminium glossy, length 2010 mm

Aluminium glänzend (aluminium glossy)

Farbe (colour)	Artikelnummer
Chrom	**52.05.0010**

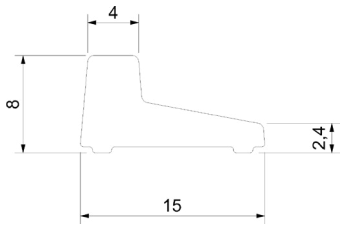

ENDKAPPE LINKS
END CAP LEFT

Passend zu Schwallschutzprofil, Nr. 52.05.0010

Suitable to gust protection profile Nr. 52.05.0010

Kunststoff Glanzverchromt (high-polish chrome-plated)

Farbe (colour)	Artikelnummer
Glanzverchromt (glossy chromed)	**52.05.0070**

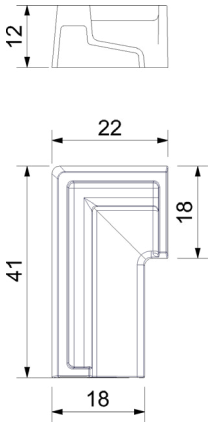

ECKVERBINDER
CORNER CONNECTOR

Passend zu Schwallschutzprofil Nr. 52.05.0010

Suitable to gust protection profile Nr. 52.05.0010

Kunststoff Glanzverchromt (high-polish chrome-plated)

Farbe (colour)	Artikelnummer
Glanzverchromt (glossy chromed)	**52.05.0020**

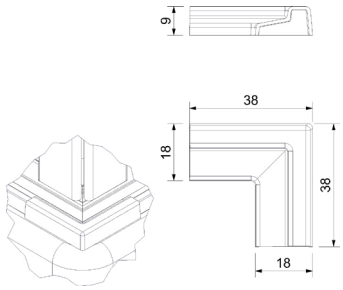

ENDKAPPE RECHTS
END CAP RIGHT

Kurz, passend zu Schwallschutzprofil Nr. 52.05.0010

Short, suitable to gust protection profile Nr. 52.05.0010

Kunststoff Glanzverchromt (high-polish chrome-plated)

Farbe (colour)	Artikelnummer
Glanzverchromt (glossy chromed)	**52.05.0080**

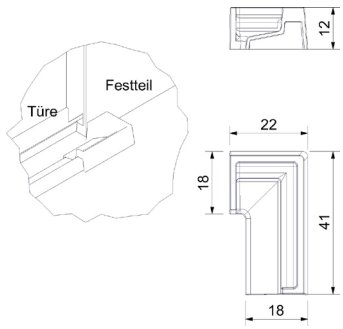

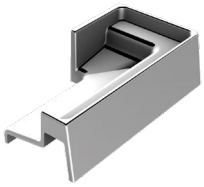

ENDKAPPE LINKS
END CAP RIGHT

Lang, passend zu Schwallschutzprofil Nr. 52.05.0010

Short, suitable to gust protection profile Nr. 52.05.0010

Kunststoff Glanzverchromt (high-polish chrome-plated)

Farbe (colour)	Artikelnummer
Glanzverchromt (glossy chromed)	**52.05.0090**

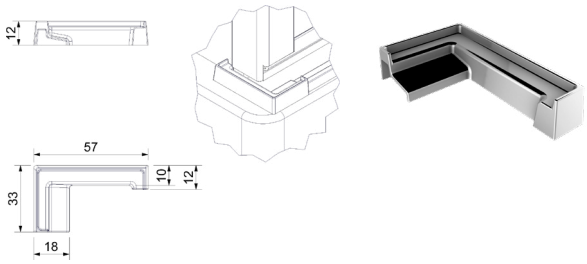

ENDKAPPE RECHTS
END CAP RIHGT

Lang, passend zu Schwallschutzprofil Nr. 52.05.0010

Short, suitable to gust protection profile Nr. 52.05.0010

Kunststoff Glanzverchromt (high-polish chrome-plated)

Farbe (colour)	Artikelnummer
Glanzverchromt (glossy chromed)	**52.05.0100**

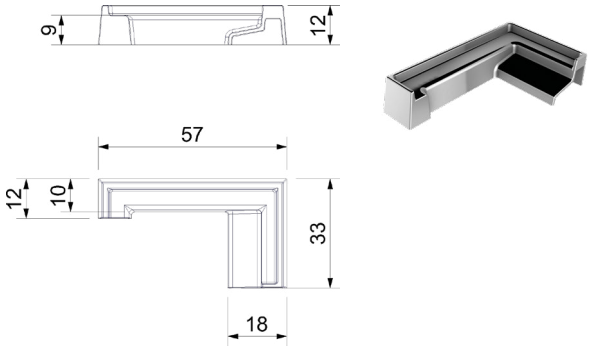

SCHWALLSCHUTZPROFIL
ANTI-SURGE PROFILE

PMMA (= Polymethylmethacrylat) transparent, hohe Steifigkeit, Kratzfestigkeit und Schlagzähigkeit, selbstklebend, Länge 2000 mm

PMMA (= polymethyl methacrylate) transparent, high rigidity, scratch resistance and impact strength, self-adhesive, length 2000 mm

PMMA (pmma)

Maße (dimensions)	Länge (length)	Artikelnummer
10/5 mm Radius 5 mm	2000 mm	**52.05.0210**
20/10 mm Radius 10 mm	2000 mm	**52.05.0220**

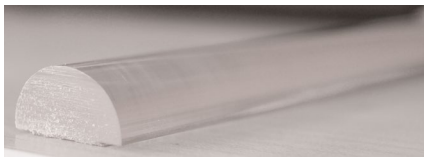

U-PROFIL ALUMINIUM
U-PROFILE ALUMINIUM

Aluminium chemischer Hochglanz, Länge 2500 mm

Chemical high gloss, length 2500 mm

Aluminium (aluminium)

Maße (dimensions)	Länge (length)	Artikelnummer
BxHxB1; S / 15 x 15 x 11; 2 mm	2500 mm	**52.13.1200**

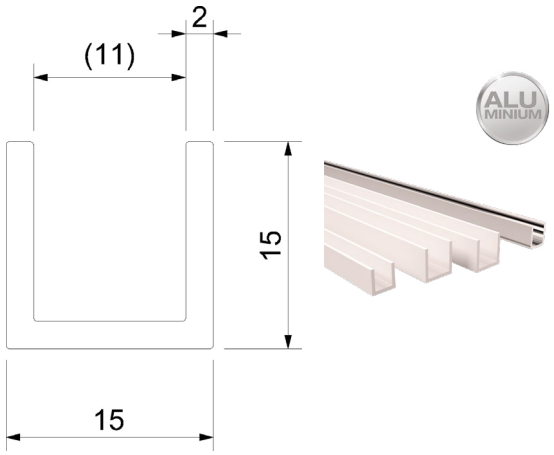

	FORMAT FORMAT EN	ANSCHLUSS CONNECTION	MATERIAL	GLAS (MM) GLASS (MM)	ABZ CHECK	AB SEITE PAGE
	Klemmtyp 2 50 x 40 mm clamp-typ 2 50 x 40 mm	Rohr 33,7 mm, 42,4 mm Flach tube 33.7 mm, 42,4 mm flat	Edelstahl A2 / A4 stainless steel A2 / A4	6 / 8 / 8,76 / 10 / 10,76 mm	AbZ	54
	Klemmtyp 3 50 x 40 mm clamp-typ 3 50 x 40 mm	Rohr 33,7 mm, 42,4 mm Flach tube 33.7 mm, 42,4 mm flat	Zinkdruckguss zinc die-cast	6 / 8 / 8,76 / 10 / 10,76 mm	AbZ	56
	Klemmtyp 4 63 x 45 mm clamp-typ 4 63 x 45 mm	Rohr 42,4 mm, 48,3 mm Flach tube 42,4 mm, 48,3 mm flat	Edelstahl A2 / A4 stainless steel A2 / A4	8 / 8,76 / 10 / 10,76 / 11,52 / 12 / 12,76 / 13,52 mm	AbZ	58
	Klemmtyp 5 63 x 45 mm clamp-typ 5 63 x 45 mm	Rohr 42,4 mm, 48,3 mm Flach tube 42,4 mm, 48,3 mm flat	Zinkdruckguss zinc die-cast	8 / 8,76 / 10 / 10,76 / 11,52 / 12 / 12,76 / 13,52 mm	AbZ	62
	Klemmtyp 6 50 x 45 mm clamp-typ 6 50 x 45 mm	Rohr 42,4 mm, Flach tube 42,4 mm, flat	Zinkdruckguss zinc die-cast	8 / 8,76 / 10 / 10,76 / 12 / 12,76 mm	AbZ	64
	Klemmtyp 7 46 x 45 mm clamp-typ 7 46 x 45 mm	Rohr 33,7 mm, 42,4 mm Flach tube 33.7 mm, 42,4 mm flat	Edelstahl A2 / A4 stainless steel A2 / A4	8 / 8,76 / 10 / 10,76 / 12 / 12,76 mm	AbZ	65
	Klemmtyp 8 55 x 55 mm clamp-typ 8 55 x 55 mm	Rohr 42,4 mm, 48,3 mm Flach tube 42,4 mm, 48,3 mm flat	Edelstahl A2 stainless steel A2	8 / 8,76 / 10 / 10,76 / 11,52 / 12 / 12,76 / 13,52 mm	AbZ	67
	Klemmtyp 9 55 x 55 mm clamp-typ 9 55 x 55 mm	Rohr 42,4 mm, 48,3 mm Flach tube 42,4 mm, 48,3 mm flat	Edelstahl A2 stainless steel A2	8 / 8,76 / 10 mm / 10,76 / 12 / 12,76 mm	AbZ	68
	Klemmtyp 10 70 x 55 mm clamp-typ 10 70 x 55 mm	Rohr 48,3 mm, Flach tube 48,3 mm, flat	Edelstahl A2 stainless steel A2	12,76 / 13,52 / 16,76 mm	AbZ	69
	Eck Klemmhalter corner clamp	Glas glass	Edelstahl A2 / A4 stainless steel A2 / A4	6 / 8-8,76 / 8-9,52 / 10-10,76 / 10-11,52 / 12-13,52 mm	- -	70
	Sichtschutzklemme rund privacy clamp round	Rohr 42,4 mm, Flach tube 42,4 mm, flat	Edelstahl A2 stainless steel A2	8-8,76 / 10-10,76 / 12-12,76 mm	Statik	74
	Sichtschutzklemme eckig privacy clamp square	Rohr 42,4 mm, 48,3 mm, Flach tube 42,4 mm, 48,3 mm, flat	Edelstahl A2 stainless steel A2	2 / 3 / 8-8,76 / 10-10,76 / 12-12,76 mm	Statik	76

Punkthalter Point fixture Seite/page 81	**Punkthalter rund** Point fixture Seite/page 82	**Punkthalter** Point fixture Seite/page 83
Punkthalter Flächen-bündig Point fixture flush-mount Seite/page 84	**Punkthalter** Point fixture Seite/page 91	**Punkthalter** Point fixture Seite/page 92

INFOPOINT

VSG

Verbund Sicherheitsglas
Bei der Herstellung von VSG werden zwei oder mehrere übereinanderliegende Glasscheiben durch eine oder mehrere durchsichtige, hochelastische Folien (PVB) fest miteinander verbunden. Beim Bruch einer VSG Scheibe bleiben die Bruchstücke an der Folie haften, was ein Höchstmaß an Sicherheit gewährt (splitterbindendes Glas).

VSG mit SG

*Sentry Glas® ist markenrechtlich geschützt für E.I. du Pont de Nemours and Company oder einer ihrer Konzerngesellschaften

Sentry Glas® *(SG)
wurde ursprünglich für spezielle Anwendungen wie Hochsicherheits- und hurrikansichere Verglasungen entwickelt. Heute kommen sie überall dort zum Einsatz, wo
besondere Anforderungen an die Leistungsfähigkeit von Verbundglas gestellt werden. Somit ergeben sich für Architekten und Bauingenieure neue Möglichkeiten. Die Sentry Glas® Zwischenlagen sind fester als solche aus herkömmlichen Materialien (PVB-Folie) und erhöhen somit die Widerstandsfähigkeit von Verbund-Sicherheitsglas, das nun noch stärkeren Stürmen und heftigeren Einschlägen Stand halten kann. Verbundglas kann heutzutage zu mehr Sicherheit und Tragfähigkeit eines Bauwerks beitragen als früher. Die neuen Zwischenlagen sorgen darüber hinaus für mehr Freiheit beim Design von Befestigungselementen und machen das Verbundglas witterungsbeständiger.

ESG

Einscheiben Sicherheitsglas
ESG ist ein thermisch vorgespanntes Glas. Bei Zerstörung entsteht ein engmaschiges Netz von kleinen, meist stumpfkantigen Glaskrümeln, wodurch die Verletzungsgefahr erheblich gemindert wird.

TVG

Teilvorgespanntes Glas
TVG ist ein thermisch vorgespanntes Glas ähnlich dem ESG. Das Glas wird bei der Herstellung langsamer abgekühlt. Dies hat einen geringeren Vorspannungsgrad zu Folge. Das Bruchbild ähnelt dem von Spiegelglas/Floatglas.

ESG-H

Einscheiben Sicherheitsglas mit Heißlagerungstest
Die ESG-Scheiben durchlaufen einen Heißlagerungstest. Hierbei wird das ESG einer Wärmebehandlung (Heißlagerung) unterzogen, bei der Scheiben mit Nickelsulfideinschlüssen zu Bruch gebracht werden. Scheiben, die nach dieser Behandlung intakt geblieben sind, werden als ESG-H klassifiziert. Die Wahrscheinlichkeit eines Spontanbruches infolge Nickelsulfideinschlüssen ist hier sehr viel geringer als bei ESG.

SPG

Spiegelglas / Floatglas
Floatglas ist flach / Flatglas, welches im Floatglasverfahren hergestellt wird.
Der Begriff Spiegelglas steht für planes und durchsichtiges Glas!

INFOPOINT

VSG

Laminated shatterproof glass
For the manufactoring of VSG glass two or more superimposed panes get strongly connected with at least one transparent, highly elastic film (PVB). In the event of a fracture the smithereens keep sticking at the transparency which assures you a maximum of safety.

VSG mit SG

*Sentry Glas®
is protected by trademark law for E.I. du Pont de Nemours and Company or one of their affiliates.

Sentry Glas® *(SG)
has initially been developed for particular applications like high-security glazings and hurricane safe glazings. Nowadays it can be found in every section were special requirements concerning the performence are needed. As a consequence new capabilities for architects and constructing engineers have arised. The intermediate layers of Sentry Glas® are firmer then layers made with conventional materials like (PVB-films). Thus they‘re increasing the resistance of laminated shatterproof glass, that can now defy even stronger storms and fiercer impacts. Laminated glass is able to contribute to safety and tonnage of a building more than ever. Furthermore, the new intermediate layers allow more freedom in the design of fixture elements and ensure an improved resistance of weather.

ESG

Single-pane shatterproof glass
ESG is a termal prestressed glass. In the case of destruction a close-meshed net of small, mostly blunt-edged glass crumbs accrues, whereby the risk of injuries gets substantially reduced.

TVG

Partly prestressed glass
TVG is a termal prestressed glass similar to ESG. During the manufacturing the glass is quenched more slowly. This entails a minor degree of prestress. The characteristic of fracture is alike to mirror glass/float glass.

ESG-H

Single-pane shatterproof glass with tested high tempering
ESG-panes have to pass a high temperature bearing. At this the ESG undergoes a heat treatment (heat bearing), thereby panes with nickel-sulfide-inclusions get broken. Panes which stay intact become ESG-H classified. The likelihood of a spontaneous fracture due to nickel-sulfide-inclusions is much lower than with ESG glass.

SPG

Mirror glass / Float glass
Float glass is a plate glass, produced by floating procedure.
The term mirror glass signifies flat and transparent glass!!

SÜD-METALL GLASKLEMME EDELSTAHL A2, KLEMMTYP 2

SÜD-METALL GLASS BRACKET, CLAMP-TYPE 2

A2

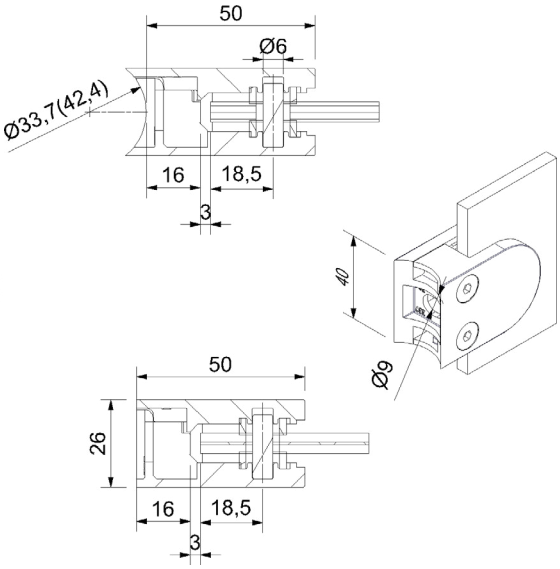

Edelstahl Korn 240 matt Güte **A2**, Maße: 50 x 40 mm,
mit Sicherungsstift, (bei Verwendung mind. Ø 10 mm Glasbohrung),
inklusive EPDM Einlagen

Stainless steel grain 240 matt **A2**, with locking pin,
dimensions: 50 x 40 mm, (glass drilling for locking pin min. Ø 10 mm)
incl. EPDM insert

Rohr 33,7 mm (tube 33.7 mm)

Befestigung (mounting)	Glasstärke (glass thickness)	Material	Artikelnummer
Rohr 33,7 mm	6 mm*	A2	**50.13.0730**
Rohr 33,7 mm	8 mm	A2	**50.13.0740**
Rohr 33,7 mm	8,76 mm	A2	**50.13.0750**
Rohr 33,7 mm	10 mm	A2	**50.13.0800**
Rohr 33,7 mm	10,76 mm	A2	**50.13.2900**

Rohr 42,4 mm (tube 42.4 mm)

Befestigung (mounting)	Glasstärke (glass thickness)	Material	Artikelnummer
Rohr 42,4 mm	6 mm*	A2	**50.13.0700**
Rohr 42,4 mm	8 mm	A2	**50.13.0710**
Rohr 42,4 mm	8,76 mm	A2	**50.13.0720**
Rohr 42,4 mm	10 mm	A2	**50.13.0790**
Rohr 42,4 mm	10,76 mm	A2	**50.13.2910**

Flach (flat)

Befestigung (mounting)	Glasstärke (glass thickness)	Material	Artikelnummer
Flachanschluss	6 mm*	A2	**50.13.0760**
Flachanschluss	8 mm	A2	**50.13.0770**
Flachanschluss	8,76 mm	A2	**50.13.0780**
Flachanschluss	10 mm	A2	**50.13.0850**
Flachanschluss	10,76 mm	A2	**50.13.2920**

Info für Zubehör finden Sie auf Seite 78 (Information for accessories can be found on page 78)

*** Nicht Bestandteil der Zulassung** (*Not part of the approval)

SÜD-METALL GLASKLEMME EDELSTAHL A4, KLEMMTYP 2

SÜD-METALL GLASS BRACKET, CLAMP-TYPE 2

A4

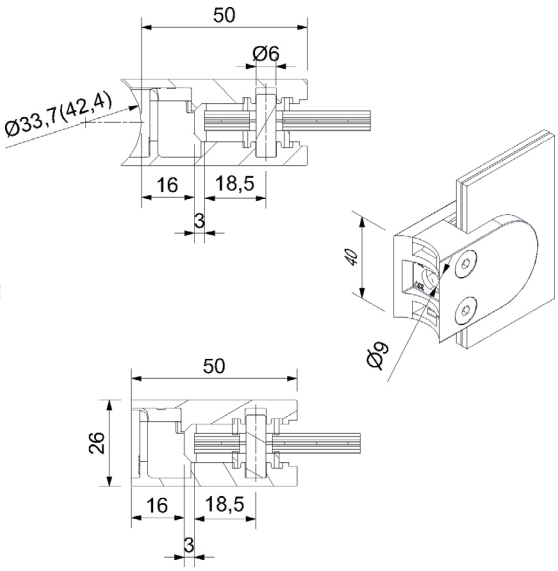

Edelstahl Korn 240 matt Güte **A4**, Maße: 50 x 40 mm
mit Sicherungsstift, (bei Verwendung mind. Ø 10 mm Glasbohrung)
inklusive EPDM Einlagen

Stainless steel grain 240 matt **A4**, with locking pin,
dimensions: 50 x 40 mm, (glass drilling for locking pin min. Ø 10 mm)

Roh 33,7 mm (tube 33.7 mm)

Befestigung (mounting)	Glasstärke (glass thickness)	Material	Artikelnummer
Rohr 33,7 mm	6 mm*	A4	**50.13.0220**
Rohr 33,7 mm	8 mm	A4	**50.13.0230**
Rohr 33,7 mm	8,76 mm	A4	**50.13.0240**
Rohr 33,7 mm	10 mm	A4	**50.13.0460**
Rohr 33,7 mm	10,76 mm	A4	**50.13.0970**

Rohr 42,4 mm (tube 42.4 mm)

Befestigung (mounting)	Glasstärke (glass thickness)	Material	Artikelnummer
Rohr 42,4 mm	6 mm*	A4	**50.13.0190**
Rohr 42,4 mm	8 mm	A4	**50.13.0200**
Rohr 42,4 mm	8,76 mm	A4	**50.13.0210**
Rohr 42,4 mm	10 mm	A4	**50.13.0400**
Rohr 42,4 mm	10,76 mm	A4	**50.13.0980**

Flach (flat)

Befestigung (mounting)	Glasstärke (glass thickness)	Material	Artikelnummer
Flachanschluss	6 mm*	A4	**50.13.0250**
Flachanschluss	8 mm	A4	**50.13.0260**
Flachanschluss	8,76 mm	A4	**50.13.0270**
Flachanschluss	10 mm	A4	**50.13.0520**
Flachanschluss	10,76 mm	A4	**50.13.0990**

Info für Zubehör finden Sie auf Seite 78 (Information for accessories can be found on page 78)

*** Nicht Bestandteil der Zulassung** (*Not part of the approval)

SÜD-METALL GLASKLEMME ZINKDRUCKGUSS ROH, KLEMMTYP 3

SÜD-METALL GLASS BRACKET, CLAMP-TYPE 3

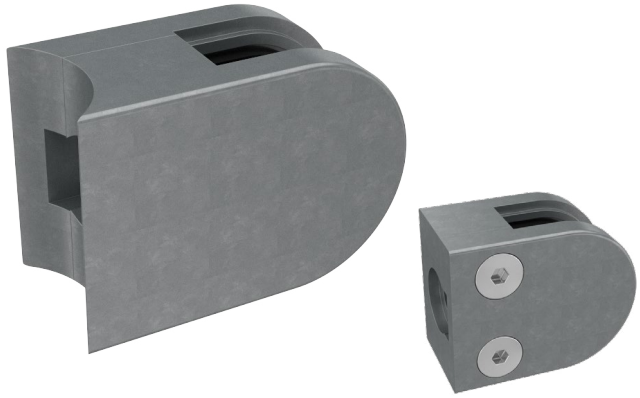

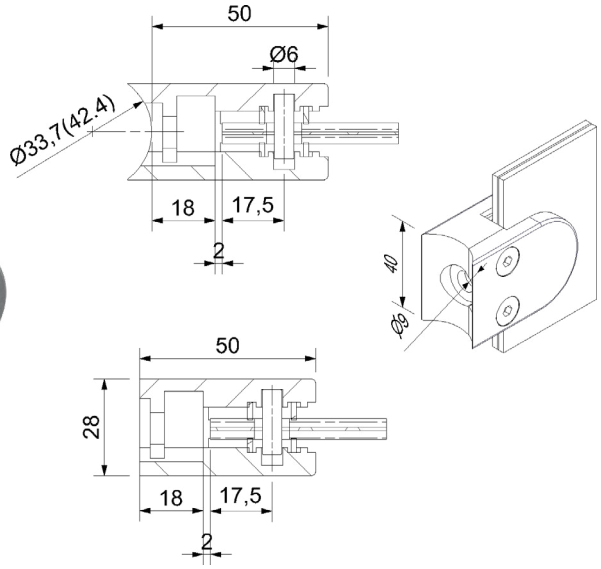

Zinkdruckguss **roh**, Maße: 50 x 40 mm mit Sicherungsstift, (bei Verwendung mind. Ø 10 mm Glasbohrung), inklusive EPDM Einlagen

Zinc die-cast **unmanufactured**, with locking pin, dimensions: 50 x 40 mm, (glass drilling for locking pin min. Ø 10 mm), incl. EPDM insert

Roh 33,7 mm (tube 33.7 mm)

Befestigung (mounting)	Glasstärke (glass thickness)	Material	Artikelnummer
Rohr 33,7 mm	6 mm*	Roh	**50.23.3400**
Rohr 33,7 mm	8 mm	Roh	**50.23.3410**
Rohr 33,7 mm	8,76 mm	Roh	**50.23.3420**
Rohr 33,7 mm	10 mm	Roh	**50.23.3430**
Rohr 33,7 mm	10,76 mm	Roh	**50.23.3440**

Rohr 42,4 mm (tube 42.4 mm)

Befestigung (mounting)	Glasstärke (glass thickness)	Material	Artikelnummer
Rohr 42,4 mm	6 mm*	Roh	**50.23.3300**
Rohr 42,4 mm	8 mm	Roh	**50.23.3310**
Rohr 42,4 mm	8,76 mm	Roh	**50.23.3320**
Rohr 42,4 mm	10 mm	Roh	**50.23.3330**
Rohr 42,4 mm	10,76 mm	Roh	**50.23.3340**

Flach (flat)

Befestigung (mounting)	Glasstärke (glass thickness)	Material	Artikelnummer
Flachanschluss	6 mm*	Roh	**50.23.3500**
Flachanschluss	8 mm	Roh	**50.23.3510**
Flachanschluss	8,76 mm	Roh	**50.23.3520**
Flachanschluss	10 mm	Roh	**50.23.3530**
Flachanschluss	10,76 mm	Roh	**50.23.3540**

Info für Zubehör finden Sie auf Seite 78 (Information for accessories can be found on page 78)

*** Nicht Bestandteil der Zulassung** (*Not part of the approval)

SÜD-METALL GLASKLEMME EDELSTAHLFINISH, KLEMMTYP 3

SÜD-METALL GLASS BRACKET, CLAMP-TYPE 3

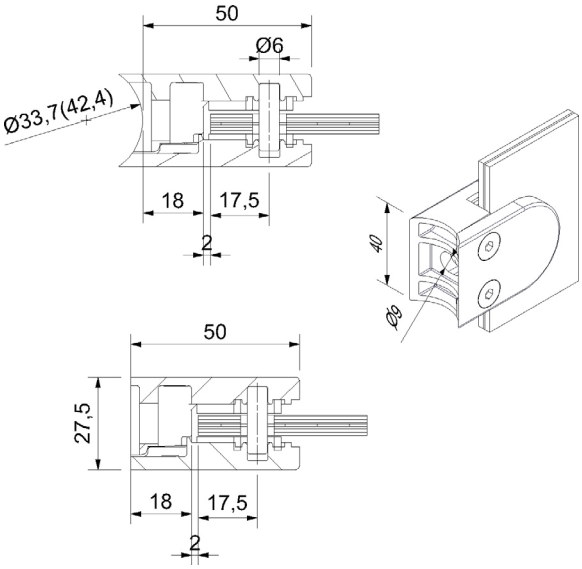

Zinkdruckguss **Edelstahlfinish**, Maße: 50 x 40 mm
mit Sicherungsstift, (bei Verwendung mind. Ø 10 mm Glasbohrung)
inklusive EPDM Einlagen

Zinc die-cast **stainless steel optic**, with locking pin,
dimensions: 50 x 40 mm, (glass drilling for locking pin min. Ø 10 mm)
incl. EPDM insert

Roh 33,7 mm (tube 33.7 mm)

Befestigung (mounting)	Glasstärke (glass thickness)	Material	Artikelnummer
Rohr 33,7 mm	6 mm*	Zamak	**50.23.0130**
Rohr 33,7 mm	8 mm	Zamak	**50.23.0140**
Rohr 33,7 mm	8,76 mm	Zamak	**50.23.0150**
Rohr 33,7 mm	10 mm	Zamak	**50.23.0290**
Rohr 33,7 mm	10,76 mm	Zamak	**50.23.1200**

Rohr 42,4 mm (tube 42.4 mm)

Befestigung (mounting)	Glasstärke (glass thickness)	Material	Artikelnummer
Rohr 42,4 mm	6 mm*	Zamak	**50.23.0100**
Rohr 42,4 mm	8 mm	Zamak	**50.23.0110**
Rohr 42,4 mm	8,76 mm	Zamak	**50.23.0120**
Rohr 42,4 mm	10 mm	Zamak	**50.23.0280**
Rohr 42,4 mm	10,76 mm	Zamak	**50.23.1210**

Flach (flat)

Befestigung (mounting)	Glasstärke (glass thickness)	Material	Artikelnummer
Flachanschluss	6 mm*	Zamak	**50.23.0160**
Flachanschluss	8 mm	Zamak	**50.23.0170**
Flachanschluss	8,76 mm	Zamak	**50.23.0180**
Flachanschluss	10 mm	Zamak	**50.23.0390**
Flachanschluss	10,76 mm	Zamak	**50.23.1220**

Info für Zubehör finden Sie auf Seite 78 (Information for accessories can be found on page 78)

*** Nicht Bestandteil der Zulassung** (*Not part of the approval)

SÜD-METALL GLASKLEMME EDELSTAHL A2, KLEMMTYP 4

SÜD-METALL GLASS BRACKET, CLAMP-TYPE 4

A2

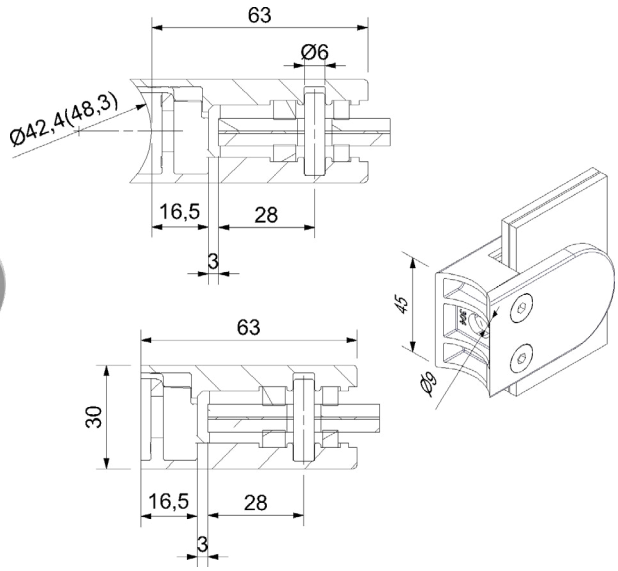

Edelstahl Korn 240 matt Güte **A2**, Maße: 63 x 45 mm
mit Sicherungsstift, (bei Verwendung mind. Ø 10 mm Glasbohrung)
inklusive EPDM Einlagen

Stainless steel grain 240 matt **A2**, with locking pin,
dimensions: 63 x 45 mm, (glass drilling for locking pin min. Ø 10 mm)
incl. EPDM insert

Rohr 42,4 mm (tube 42,4 mm)

Befestigung (mounting)	Glasstärke (glass thickness)	Material	Artikelnummer
Rohr 42,4 mm	8 mm	A2	**50.23.0870**
Rohr 42,4 mm	8,76 mm	A2	**50.23.0880**
Rohr 42,4 mm	10 mm	A2	**50.23.0890**
Rohr 42,4 mm	10,76 mm	A2	**50.23.0900**
Rohr 42,4 mm	11,52 mm	A2	**50.23.1030**
Rohr 42,4 mm	12 mm	A2	**50.23.0910**
Rohr 42,4 mm	12,76 mm	A2	**50.23.1090**
Rohr 42,4 mm	13,52 mm	A2	**50.23.1060**

Rohr 48,3 mm (tube 48,3 mm)

Befestigung (mounting)	Glasstärke (glass thickness)	Material	Artikelnummer
Rohr 48,3 mm	8 mm	A2	**50.23.0810**
Rohr 48,3 mm	8,76 mm	A2	**50.23.0820**
Rohr 48,3 mm	10 mm	A2	**50.23.0830**
Rohr 48,3 mm	10,76 mm	A2	**50.23.0840**
Rohr 48,3 mm	11,52 mm	A2	**50.23.1040**
Rohr 48,3 mm	12 mm	A2	**50.23.0860**
Rohr 48,3 mm	12,76 mm	A2	**50.23.1100**
Rohr 48,3 mm	13,52 mm	A2	**50.23.1070**

Flach (flat)

Befestigung (mounting)	Glasstärke (glass thickness)	Material	Artikelnummer
Flachanschluss	8 mm	A2	**50.23.0920**
Flachanschluss	8,76 mm	A2	**50.23.0930**
Flachanschluss	10 mm	A2	**50.23.0940**
Flachanschluss	10,76 mm	A2	**50.23.0950**
Flachanschluss	11,52 mm	A2	**50.23.1050**
Flachanschluss	12 mm	A2	**50.23.0960**
Flachanschluss	12,76 mm	A2	**50.23.1110**
Flachanschluss	13,52 mm	A2	**50.23.1080**

Sicherungsplatte (locking plate)

Befestigung (mounting)	Material	Artikelnummer
inkl. EPDM Auflage	A4	**50.23.1150**

Info für Zubehör finden Sie auf Seite 78 (Information for accessories can be found on page 78)

SÜD-METALL GLASKLEMME EDELSTAHL A4, KLEMMTYP 4

SÜD-METALL GLASS BRACKET, CLAMP-TYPE 4

A4

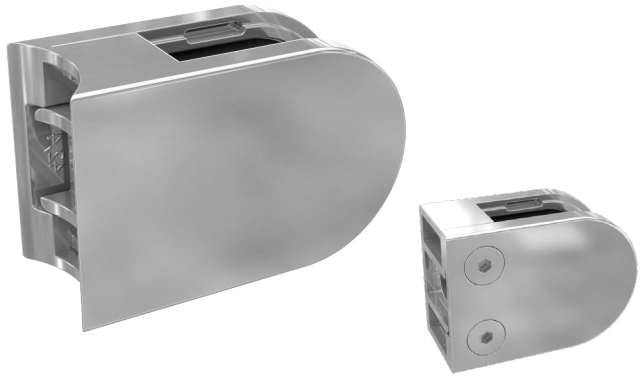

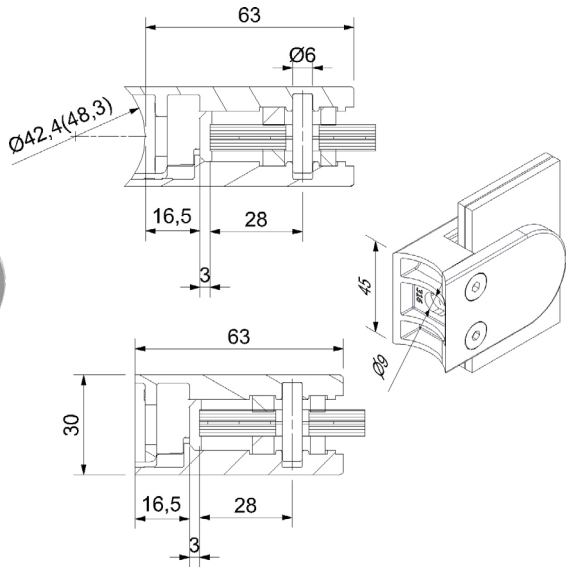

Edelstahl Korn 240 matt Güte **A4**, Maße: 63 x 45 mm
mit Sicherungsstift, (bei Verwendung mind. Ø 10 mm Glasbohrung),
inklusive EPDM Einlagen

Stainless steel grain 240 matt **A4**, with locking pin,
dimensions: 63 x 45 mm, (glass drilling for locking pin min. Ø 10 mm)
incl. EPDM insert

Rohr 42,4 mm (tube 42,4 mm)

Befestigung (mounting)	Glasstärke (glass thickness)	Material	Artikelnummer
Rohr 42,4 mm	8 mm	A4	**50.23.0540**
Rohr 42,4 mm	8,76 mm	A4	**50.23.0550**
Rohr 42,4 mm	10 mm	A4	**50.23.0560**
Rohr 42,4 mm	10,76 mm	A4	**50.23.0570**
Rohr 42,4 mm	11,52 mm	A4	**50.23.0590**
Rohr 42,4 mm	12 mm	A4	**50.23.2430**
Rohr 42,4 mm	12,76 mm	A4	**50.23.2440**
Rohr 42,4 mm	13,52 mm	A4	**50.23.2450**

Rohr 48,3 mm (tube 48,3 mm)

Befestigung (mounting)	Glasstärke (glass thickness)	Material	Artikelnummer
Rohr 48,3 mm	8 mm	A4	**50.23.0480**
Rohr 48,3 mm	8,76 mm	A4	**50.23.0490**
Rohr 48,3 mm	10 mm	A4	**50.23.0500**
Rohr 48,3 mm	10,76 mm	A4	**50.23.0510**
Rohr 48,3 mm	11,52 mm	A4	**50.23.0530**
Rohr 48,3 mm	12 mm	A4	**50.23.2400**
Rohr 48,3 mm	12,76 mm	A4	**50.23.2410**
Rohr 48,3 mm	13,52 mm	A4	**50.23.2420**

Flach (flat)

Befestigung (mounting)	Glasstärke (glass thickness)	Material	Artikelnummer
Flachanschluss	8 mm	A4	**50.23.0600**
Flachanschluss	8,76 mm	A4	**50.23.0610**
Flachanschluss	10 mm	A4	**50.23.0620**
Flachanschluss	10,76 mm	A4	**50.23.0630**
Flachanschluss	11,52 mm	A4	**50.23.0650**
Flachanschluss	12 mm	A4	**50.23.2460**
Flachanschluss	12,76 mm	A4	**50.23.2470**
Flachanschluss	13,52 mm	A4	**50.23.2480**

Sicherungsplatte (locking plate)

Befestigung (mounting)	Material	Artikelnummer
inkl. EPDM Auflage	A4	**50.23.1150**

Info für Zubehör finden Sie auf Seite 78 (Information for accessories can be found on page 78)

SÜD-METALL GLASKLEMME EDELSTAHL A4, KLEMMTYP 4

SÜD-METALL GLASS BRACKET, CLAMP-TYPE 4

A4

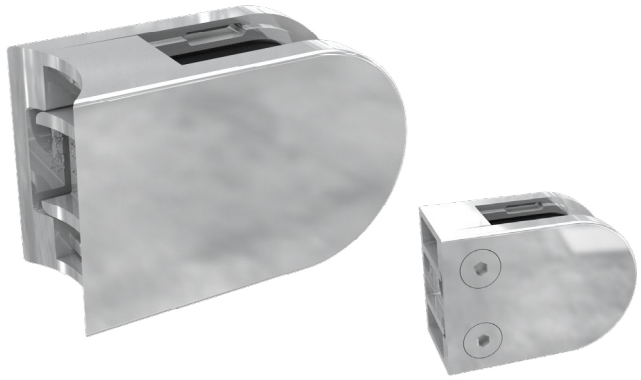

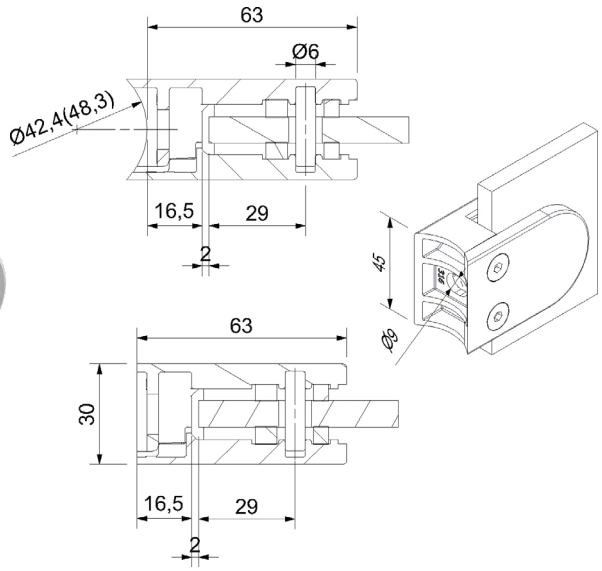

Edelstahl hochglanzpoliert Güte **A4**, Maße: 63 x 45 mm
mit Sicherungsstift, (bei Verwendung mind. Ø 10 mm Glasbohrung),
inklusive EPDM Einlagen

High-gloss stainless steel **A4**, with locking pin, dimensions: 63 x 45 mm,
(glass drilling for locking pin min. Ø 10 mm) incl. EPDM insert

Rohr 42,4 mm (tube 42,4 mm)

Befestigung (mounting)	Glasstärke (glass thickness)	Material	Artikelnummer
Rohr 42,4 mm	8 mm	A4 hochglanzpoliert	**50.26.0540**
Rohr 42,4 mm	8,76 mm	A4 hochglanzpoliert	**50.26.0550**
Rohr 42,4 mm	10 mm	A4 hochglanzpoliert	**50.26.0560**
Rohr 42,4 mm	10,76 mm	A4 hochglanzpoliert	**50.26.0570**
Rohr 42,4 mm	11,52 mm	A4 hochglanzpoliert	**50.26.0590**
Rohr 42,4 mm	12 mm	A4 hochglanzpoliert	**50.26.2430**
Rohr 42,4 mm	12,76 mm	A4 hochglanzpoliert	**50.26.2440**
Rohr 42,4 mm	13,52 mm	A4 hochglanzpoliert	**50.26.2450**

Rohr 48,3 mm (tube 48,3 mm)

Befestigung (mounting)	Glasstärke (glass thickness)	Material	Artikelnummer
Rohr 48,3 mm	8 mm	A4 hochglanzpoliert	**50.26.0480**
Rohr 48,3 mm	8,76 mm	A4 hochglanzpoliert	**50.26.0490**
Rohr 48,3 mm	10 mm	A4 hochglanzpoliert	**50.26.0500**
Rohr 48,3 mm	10,76 mm	A4 hochglanzpoliert	**50.26.0510**
Rohr 48,3 mm	11,52 mm	A4 hochglanzpoliert	**50.26.0530**
Rohr 48,3 mm	12 mm	A4 hochglanzpoliert	**50.26.2400**
Rohr 48,3 mm	12,76 mm	A4 hochglanzpoliert	**50.26.2410**
Rohr 48,3 mm	13,52 mm	A4 hochglanzpoliert	**50.26.2420**

Flach (flat)

Befestigung (mounting)	Glasstärke (glass thickness)	Material	Artikelnummer
Flachanschluss	8 mm	A4 hochglanzpoliert	**50.26.0600**
Flachanschluss	8,76 mm	A4 hochglanzpoliert	**50.26.0610**
Flachanschluss	10 mm	A4 hochglanzpoliert	**50.26.0620**
Flachanschluss	10,76 mm	A4 hochglanzpoliert	**50.26.0630**
Flachanschluss	11,52 mm	A4 hochglanzpoliert	**50.26.0650**
Flachanschluss	12 mm	A4 hochglanzpoliert	**50.26.2460**
Flachanschluss	12,76 mm	A4 hochglanzpoliert	**50.26.2470**
Flachanschluss	13,52 mm	A4 hochglanzpoliert	**50.26.2480**

Sicherungsplatte (locking plate)

Befestigung (mounting)	Material	Artikelnummer
inkl. EPDM Auflage	A4	**50.23.1150**

Info für Zubehör finden Sie auf Seite 78 (Information for accessories can be found on page 78)

SÜD-METALL GLASKLEMME ZINKDRUCKGUSS ROH, KLEMMTYP 5

SÜD-METALL GLASS BRACKET, CLAMP-TYPE 5

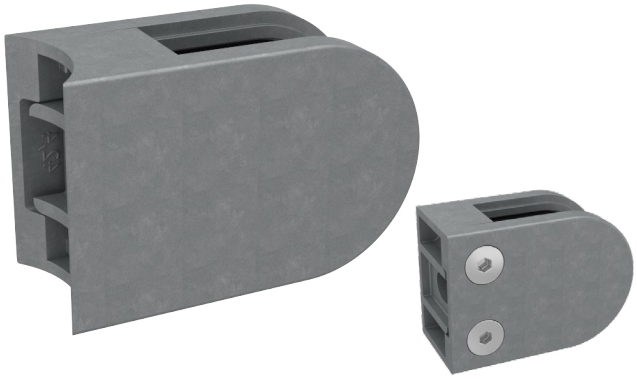

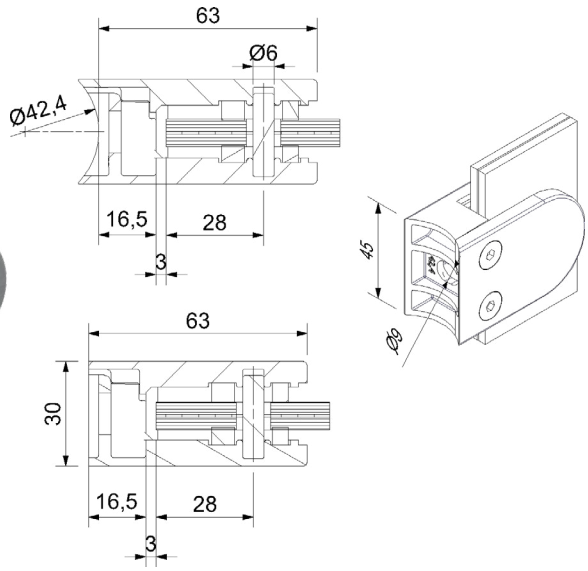

Zinkdruckguss **roh**, Maße: 63 x 45 mm mit Sicherungsstift, (bei Verwendung mind. Ø 10 mm Glasbohrung), inklusive EPDM Einlagen

Zinc die-cast **unmanufactured**, with locking pin, dimensions: 63 x 45 mm (glass drilling for locking pin min. Ø 10 mm) incl. EPDM insert

Rohr 42,4 mm (tube 42,4 mm)

Befestigung (mounting)	Glasstärke (glass thickness)	Material	Artikelnummer
Rohr 42,4 mm	8 mm	Roh	**50.23.3600**
Rohr 42,4 mm	8,76 mm	Roh	**50.23.3610**
Rohr 42,4 mm	10 mm	Roh	**50.23.3620**
Rohr 42,4 mm	10,76 mm	Roh	**50.23.3630**
Rohr 42,4 mm	11,52 mm	Roh	**50.23.3650**
Rohr 42,4 mm	12 mm	Roh	**50.23.3640**
Rohr 42,4 mm	12,76 mm	Roh	**50.23.3660**
Rohr 42,4 mm	13,52 mm	Roh	**50.23.3670**

Rohr 48,3 mm (tube 48,3 mm)

Befestigung (mounting)	Glasstärke (glass thickness)	Material	Artikelnummer
Rohr 48,3 mm	8 mm	Roh	**50.23.3910**
Rohr 48,3 mm	8,76 mm	Roh	**50.23.3920**
Rohr 48,3 mm	10 mm	Roh	**50.23.3930**
Rohr 48,3 mm	10,76 mm	Roh	**50.23.3940**
Rohr 48,3 mm	11,52 mm	Roh	**50.23.3950**
Rohr 48,3 mm	12 mm	Roh	**50.23.3960**
Rohr 48,3 mm	12,76 mm	Roh	**50.23.3970**
Rohr 48,3 mm	13,52 mm	Roh	**50.23.3980**

Flach (flat)

Befestigung (mounting)	Glasstärke (glass thickness)	Material	Artikelnummer
Flachanschluss	8 mm	Roh	**50.23.3700**
Flachanschluss	8,76 mm	Roh	**50.23.3710**
Flachanschluss	10 mm	Roh	**50.23.3720**
Flachanschluss	10,76 mm	Roh	**50.23.3730**
Flachanschluss	11,52 mm	Roh	**50.23.3750**
Flachanschluss	12 mm	Roh	**50.23.3740**
Flachanschluss	12,76 mm	Roh	**50.23.3760**
Flachanschluss	13,52 mm	Roh	**50.23.3770**

Info für Zubehör finden Sie auf Seite 78 (Information for accessories can be found on page 78)

SÜD-METALL GLASKLEMME ZINKDRUCKGUSS, KLEMMTYP 5

SÜD-METALL GLASS BRACKET, CLAMP-TYPE 5

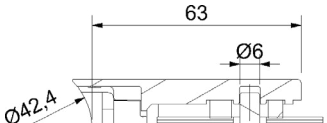

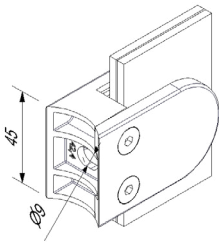

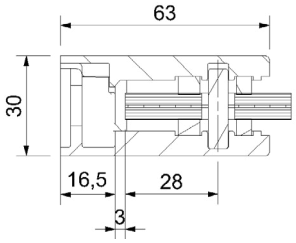

Zinkdruckguss **Edelstahl finish**, Maße: 63 x 45 mm mit Sicherungsstift, (bei Verwendung mind. Ø 10 mm Glasbohrung) inklusive EPDM Einlagen

Zinc die-cast **stainless steel optic**, with locking pin, dimensions: 63 x 45 mm (glass drilling for locking pin min. Ø 10 mm) incl. EPDM insert

Rohr 42,4 mm (tube 42,4 mm)

Befestigung (mounting)	Glasstärke (glass thickness)	Material	Artikelnummer
Rohr 42,4 mm	8 mm	Zamak	**50.23.0350**
Rohr 42,4 mm	8,76 mm	Zamak	**50.23.0360**
Rohr 42,4 mm	10 mm	Zamak	**50.23.0370**
Rohr 42,4 mm	10,76 mm	Zamak	**50.23.0380**
Rohr 42,4 mm	11,52 mm	Zamak	**50.23.1300**
Rohr 42,4 mm	12 mm	Zamak	**50.23.0410**
Rohr 42,4 mm	12,76 mm	Zamak	**50.23.1310**
Rohr 42,4 mm	13,52 mm	Zamak	**50.23.1320**

Flach (flat)

Befestigung (mounting)	Glasstärke (glass thickness)	Material	Artikelnummer
Flachanschluss	8 mm	Zamak	**50.23.0420**
Flachanschluss	8,76 mm	Zamak	**50.23.0430**
Flachanschluss	10 mm	Zamak	**50.23.0440**
Flachanschluss	10,76 mm	Zamak	**50.23.0450**
Flachanschluss	11,52 mm	Zamak	**50.23.1400**
Flachanschluss	12 mm	Zamak	**50.23.0470**
Flachanschluss	12,76 mm	Zamak	**50.23.1410**
Flachanschluss	13,52 mm	Zamak	**50.23.1420**

Info für Zubehör finden Sie auf Seite 78 (Information for accessories can be found on page 78)

SÜD-METALL GLASKLEMME ZINKDRUCKGUSS ROH, KLEMMTYP 6

SÜD-METALL GLASS BRACKET, CLAMP-TYPE 6

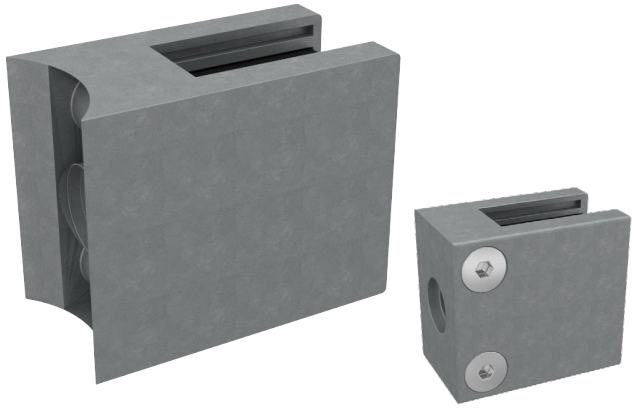

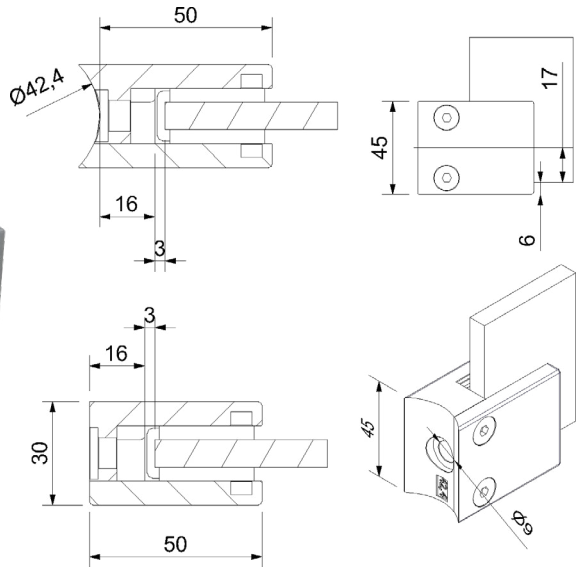

Zinkdruckguss **roh**, mit Sicherungsplatte,
Maße: 50 x 45 mm, inklusive EPDM Einlagen

Zinc die-cast **raw**, with locking plate, Dimensions: 50 x 45 mm, including EPDM inserts

Rohr 42,4 mm (tube 42,4 mm)

Befestigung (mounting)	Glasstärke (glass thickness)	Material	Artikelnummer
Rohr 42,4 mm	8 mm	Roh	**50.13.4400**
Rohr 42,4 mm	8,76 mm	Roh	**50.13.4410**
Rohr 42,4 mm	10 mm	Roh	**50.13.4420**
Rohr 42,4 mm	10,76 mm	Roh	**50.13.4430**
Rohr 42,4 mm	12 mm	Roh	**50.13.4440**
Rohr 42,4 mm	12,76 mm	Roh	**50.13.4450**

Flach (flat)

Befestigung (mounting)	Glasstärke (glass thickness)	Material	Artikelnummer
Flachanschluss	8 mm	Roh	**50.13.4010**
Flachanschluss	8,76 mm	Roh	**50.13.4020**
Flachanschluss	10 mm	Roh	**50.13.4030**
Flachanschluss	10,76 mm	Roh	**50.13.4040**
Flachanschluss	12 mm	Roh	**50.13.4050**
Flachanschluss	12,76 mm	Roh	**50.13.4060**

Info für Zubehör finden Sie auf Seite 78 (Information for accessories can be found on page 78)

SÜD-METALL GLASKLEMME ECKIG EDELSTAHL A2, KLEMMTYP 7

SÜD-METALL GLASS BRACKET SQUARE, CLAMP-TYPE 7

A2

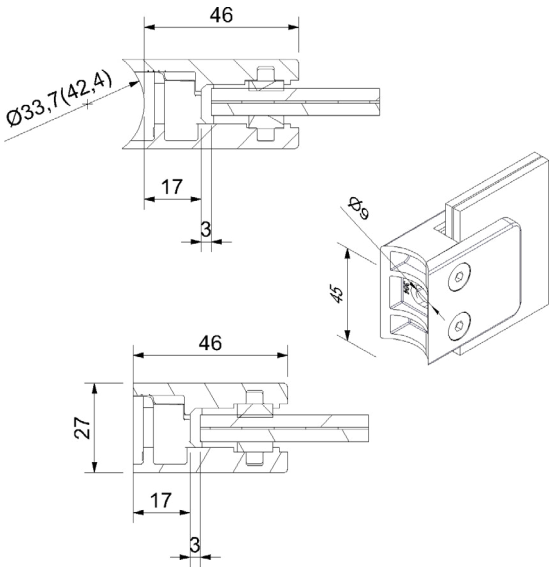

Edelstahl Korn 240 matt Güte **A2**, ohne Sicherungsstift,
Maße: 46 x 45 mm, inklusive EPDM Einlagen

Stainless steel grain 240 matt **A2**, without locking pin,
dimensions: 46 x 45 mm, incl. EPDM insert

Rohr 33,7 mm (tube 33.7 mm)

Befestigung (mounting)	Glasstärke (glass thickness)	Material	Artikelnummer
Rohr 33,7 mm	8 mm	A2	**50.13.2200**
Rohr 33,7 mm	8,76 mm	A2	**50.13.2210**
Rohr 33,7 mm	10 mm	A2	**50.13.2220**
Rohr 33,7 mm	10,76 mm	A2	**50.13.2230**

Rohr 42,4 mm (tube 42,4 mm)

Befestigung (mounting)	Glasstärke (glass thickness)	Material	Artikelnummer
Rohr 42,4 mm	8 mm	A2	**50.13.2240**
Rohr 42,4 mm	8,76 mm	A2	**50.13.2250**
Rohr 42,4 mm	10 mm	A2	**50.13.2260**
Rohr 42,4 mm	10,76 mm	A2	**50.13.2270**

Flat (flat)

Befestigung (mounting)	Glasstärke (glass thickness)	Material	Artikelnummer
Flachanschluss	8 mm	A2	**50.13.2280**
Flachanschluss	8,76 mm	A2	**50.13.2290**
Flachanschluss	10 mm	A2	**50.13.2300**
Flachanschluss	10,76 mm	A2	**50.13.2310**

Sicherungsplatte (locking plate)

Befestigung (mounting)	Material	Artikelnummer
inkl. EPDM Auflage	A4	**50.13.2730**

Info für Zubehör finden Sie auf Seite 78 (Information for accessories can be found on page 78)

SÜD-METALL GLASKLEMME EDELSTAHL A4, KLEMMTYP 7

SÜD-METALL GLASS BRACKET, CLAMP-TYPE 7

A4

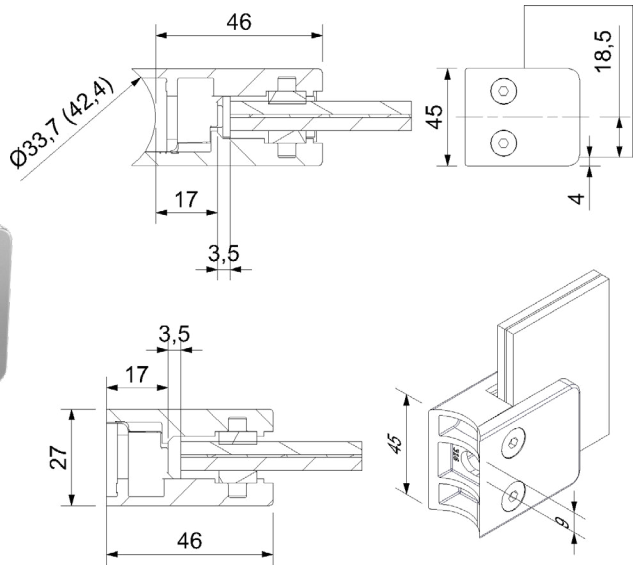

Edelstahl Korn 240 matt Güte **A4**, mit optionaler Sicherungsplatte, Maße: 46 x 45 mm, inklusive EPDM Einlagen

Stainless steel grain 240 matt **A4**, with optional lock washer, dimensions: 46 x 45 mm, incl. EPDM insert

Rohr 33,7 mm (tube 33,7 mm)

Befestigung (mounting)	Glasstärke (glass thickness)	Material	Artikelnummer
Rohr 33,7 mm	8 mm	A4	**50.13.2780**
Rohr 33,7 mm	8,76 mm	A4	**50.13.2790**
Rohr 33,7 mm	10 mm	A4	**50.13.2800**
Rohr 33,7 mm	10,76 mm	A4	**50.13.2810**

Rohr 42,4 mm (tube 42,4 mm)

Befestigung (mounting)	Glasstärke (glass thickness)	Material	Artikelnummer
Rohr 42,4 mm	8 mm	A4	**50.13.2820**
Rohr 42,4 mm	8,76 mm	A4	**50.13.2830**
Rohr 42,4 mm	10 mm	A4	**50.13.2840**
Rohr 42,4 mm	10,76 mm	A4	**50.13.2850**

Flach (flat)

Befestigung (mounting)	Glasstärke (glass thickness)	Material	Artikelnummer
Flachanschluss	8 mm	A4	**50.13.2740**
Flachanschluss	8,76 mm	A4	**50.13.2750**
Flachanschluss	10 mm	A4	**50.13.2760**
Flachanschluss	10,76 mm	A4	**50.13.2770**

Sicherungsplatte (locking plate)

Befestigung (mounting)	Material	Artikelnummer
inkl. EPDM Auflage	A4	**50.13.2730**

Info für Zubehör finden Sie auf Seite 78 (Information for accessories can be found on page 78)

SÜD-METALL GLASKLEMME ECKIG EDELSTAHL A2, KLEMMTYP 8

SÜD-METALL GLASS BRACKET, CLAMP-TYPE 8

A2

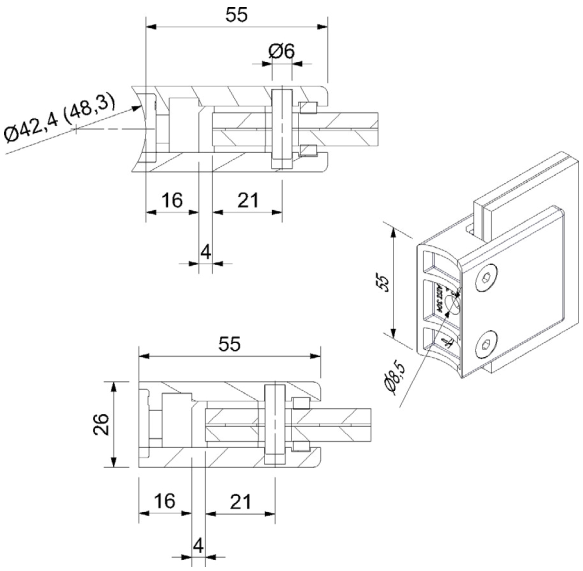

Edelstahl Korn 240 matt Güte **A2**, Maße: 55 x 55 mm
mit Sicherungsstift, (bei Verwendung mind. Ø 10 mm Glasbohrung),
inklusive EPDM Einlagen

Stainless steel grain 240 matt **A2**, with locking pin,
dimensions: 55 x 55 mm (glass drilling for locking pin min. Ø 10 mm)
incl. EPDM insert

Rohr 42,4 mm (tube 42,4 mm)

Befestigung (mounting)	Glasstärke (glass thickness)	Material	Artikelnummer
Rohr 42,4 mm	8 mm	A2	**50.23.3220**
Rohr 42,4 mm	8,76 mm	A2	**50.23.3230**
Rohr 42,4 mm	10 mm	A2	**50.23.2600**
Rohr 42,4 mm	10,76 mm	A2	**50.23.2610**
Rohr 42,4 mm	11,52 mm	A2	**50.23.2680**
Rohr 42,4 mm	12 mm	A2	**50.23.2620**
Rohr 42,4 mm	12,76 mm	A2	**50.23.2630**
Rohr 42,4 mm	13,52 mm	A2	**50.23.3210**

Rohr 48,3 mm (tube 48,3 mm)

Befestigung (mounting)	Glasstärke (glass thickness)	Material	Artikelnummer
Rohr 48,3 mm	8 mm	A2	**50.23.3030**
Rohr 48,3 mm	8,76 mm	A2	**50.23.3040**
Rohr 48,3 mm	10 mm	A2	**50.23.3050**
Rohr 48,3 mm	10,76 mm	A2	**50.23.3060**
Rohr 48,3 mm	11,52 mm	A2	**50.23.3070**
Rohr 48,3 mm	12 mm	A2	**50.23.3080**
Rohr 48,3 mm	12,76 mm	A2	**50.23.3090**
Rohr 48,3 mm	13,52 mm	A2	**50.23.3200**

Flach (flat)

Befestigung (mounting)	Glasstärke (glass thickness)	Material	Artikelnummer
Flachanschluss	8 mm	A2	**50.23.3000**
Flachanschluss	8,76 mm	A2	**50.23.3010**
Flachanschluss	10 mm	A2	**50.23.2640**
Flachanschluss	10,76 mm	A2	**50.23.2650**
Flachanschluss	11,52 mm	A2	**50.23.2690**
Flachanschluss	12 mm	A2	**50.23.2660**
Flachanschluss	12,76 mm	A2	**50.23.2670**
Flachanschluss	13,52 mm	A2	**50.23.3020**

Info für Zubehör finden Sie auf Seite 78 (Information for accessories can be found on page 78)

SÜD-METALL GLASKLEMME ECKIG EDELSTAHL A2, KLEMMTYP 9

SÜD-METALL GLASS BRACKETS SQUARE, CLAMP-TYPE 9

A2

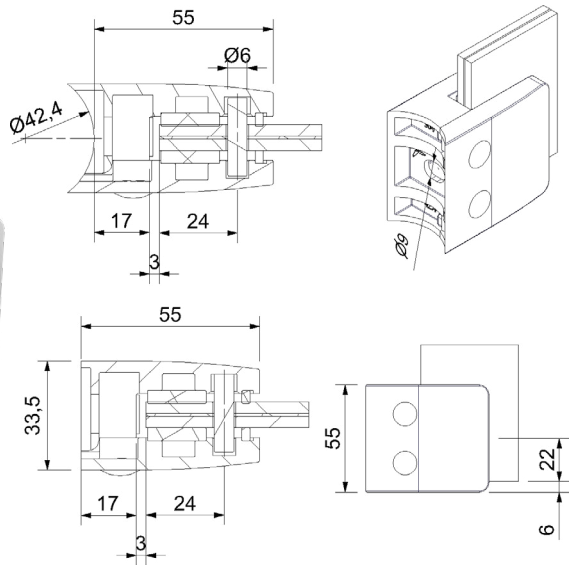

Edelstahl Korn 240 matt Güte **A2**, mit wechselbarer Sicherungsplatte, Maße: 55 x 55 mm, inklusive EPDM Einlagen

Stainless steel grain 240 matt **A2**, with exchangeable lock washer, dimensions: 55 x 55 mm, incl. EPDM insert

Rohr 42,4 mm (tube 42,4 mm)

Befestigung (mounting)	Glasstärke (glass thickness)	Material	Artikelnummer
Rohr 42,4 mm	8 mm	A2	**50.13.7830**
Rohr 42,4 mm	8,76 mm	A2	**50.13.7840**
Rohr 42,4 mm	10 mm	A2	**50.13.7850**
Rohr 42,4 mm	10,76 mm	A2	**50.13.7860**
Rohr 42,4 mm	12 mm	A2	**50.13.7870**
Rohr 42,4 mm	12,76 mm	A2	**50.13.7880**

Rohr 48,3 mm (tube 48,3 mm)

Befestigung (mounting)	Glasstärke (glass thickness)	Material	Artikelnummer
Rohr 48,3 mm	8 mm	A2	**50.13.8030**
Rohr 48,3 mm	8,76 mm	A2	**50.13.8040**
Rohr 48,3 mm	10 mm	A2	**50.13.8050**
Rohr 48,3 mm	10,76 mm	A2	**50.13.8060**
Rohr 48,3 mm	12 mm	A2	**50.13.8070**
Rohr 48,3 mm	12,76 mm	A2	**50.13.8080**

Flach (flat)

Befestigung (mounting)	Glasstärke (glass thickness)	Material	Artikelnummer
Flachanschluss	8 mm	A2	**50.13.7730**
Flachanschluss	8,76 mm	A2	**50.13.7740**
Flachanschluss	10 mm	A2	**50.13.7750**
Flachanschluss	10,76 mm	A2	**50.13.7760**
Flachanschluss	12 mm	A2	**50.13.7770**
Flachanschluss	12,76 mm	A2	**50.13.7780**

Info für Zubehör finden Sie auf Seite 78 (Information for accessories can be found on page 78)

SÜD-METALL GLASKLEMME ECKIG EDELSTAHL A2, KLEMMTYP 10

SÜD-METALL GLASS BRACKET SQUARE, CLAMP-TYPE 10

A2

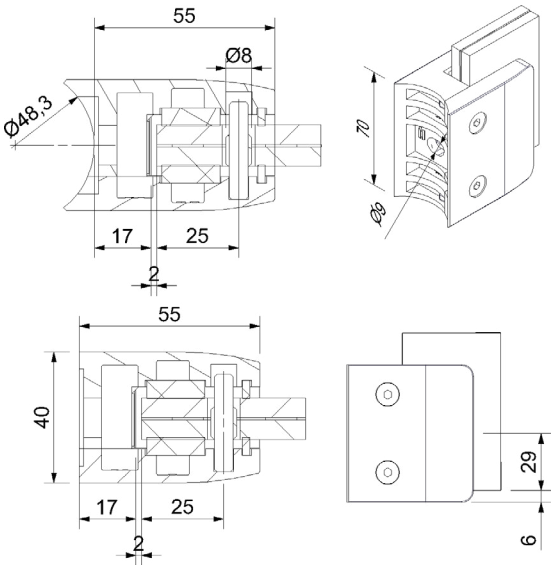

Edelstahl Korn 240 matt Güte **A2**, mit wechselbarer Sicherungsplatte und Sicherungsstift,
(bei Verwendung mind. Ø 10 mm Glasbohrung),
Maße: 70 x 55 mm, inklusive EPDM Einlagen

Stainless steel grain 240 matt **A2**, with exchangeable lock washer and locking pin, dimensions: 70 x 55 mm, incl. EPDM insert

Rohr 48,3 mm (tube 48,3 mm)

Befestigung (mounting)	Glasstärke (glass thickness)	Material	Artikelnummer
Rohr 48,3 mm	12,76 mm	A2	**50.13.8350**
Rohr 48,3 mm	13,52 mm	A2	**50.13.8360**
Rohr 48,3 mm	16,76 mm	A2	**50.13.8370**

Flach (flat)

Befestigung (mounting)	Glasstärke (glass thickness)	Material	Artikelnummer
Flachanschluss	12,76 mm	A2	**50.13.8380**
Flachanschluss	13,52 mm	A2	**50.13.8390**
Flachanschluss	16,76 mm	A2	**50.13.8400**

Info für Zubehör finden Sie auf Seite 78 (Information for accessories can be found on page 78)

SÜD-METALL ECK-KLEMMHALTER EDELSTAHL A2

SÜD-METALL CORNER CLAMP

A2

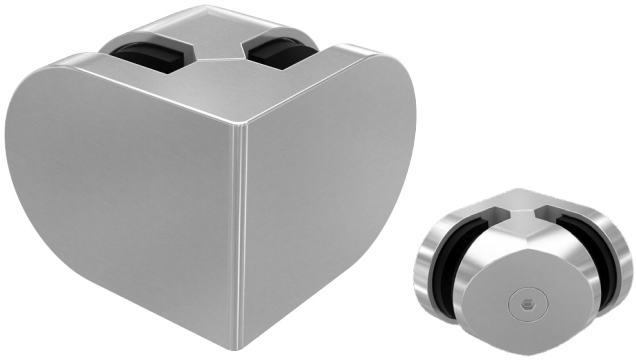

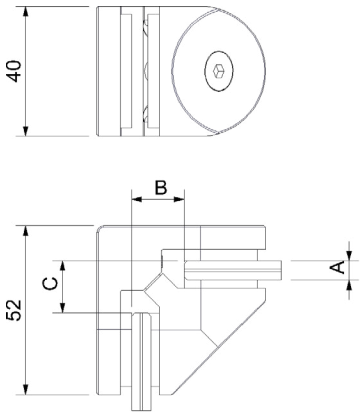

Glas Abzugsmaße		
Maß A (mm)	Maß B (mm)	Maß C (mm)
6	16	16
8 - 8,76	17	17
10 - 10,76	18	18

Edelstahl Korn 240 matt Güte **A2**, Eckklemme rundform, zum Verschrauben zweier Gläser im 90° Winkel, Maße: 52 x 40 mm,für Glasstärken von 6-10,76 mm inklusive EPDM Einlagen

Stainless steel grain 240 matt **A2**, corner glass bracket, for screwing two glasses in a 90° angle, dimensions: 52 x 40 mm, for glass thicknesses of 6-10.76 mm, incl. EPDM insert

Edelstahl Korn 240 matt (stainless steel grain 240 matt)

Befestigung (mounting)	Glasstärke (glass thickness)	Material	Artikelnummer
Glas/Glas	6 mm	A2	**50.13.8500**
Glas/Glas	8-8,76 mm	A2	**50.13.8510**
Glas/Glas	10-10,76 mm	A2	**50.13.8520**

Info für Zubehör finden Sie auf Seite 78 (Information for accessories can be found on page 78)

SÜD-METALL ECK-KLEMMHALTER EDELSTAHL A4

SÜD-METALL CORNER CLAMP

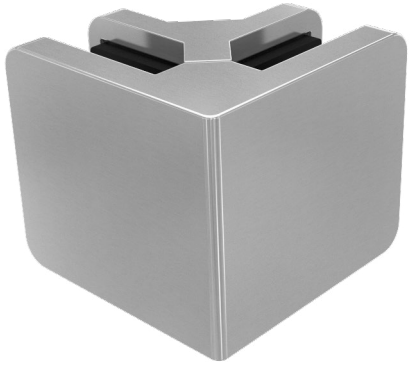

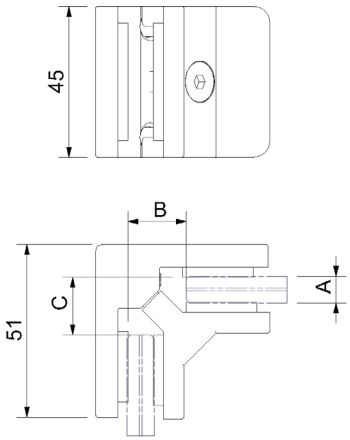

Glas Abzugsmaße		
Maß A (mm)	Maß B (mm)	Maß C (mm)
8 - 9,52	18	18
10 - 11,52	19	19
12 - 13,52	20	20

Edelstahl Korn 240 matt Güte **A4**, Eckklemme eckig, zum Verschrauben zweier Gläser im 90° Winkel, Maße: 51 x 45 mm, für Glasstärken von 8-13,52 mm inklusive EPDM Einlagen

Stainless steel grain 240 matt **A4**, corner glass bracket, for screwing two glasses in a 90° angle, dimensions: 51 x 45 mm, for glass thicknesses of 8-13.52 mm, incl. EPDM insert

Edelstahl Korn 240 matt (stainless steel grain 240 matt)

Befestigung (mounting)	Glasstärke (glass thickness)	Material	Artikelnummer
Glas/Glas	8-9,52 mm	A4	**50.13.8810**
Glas/Glas	10-11,52 mm	A4	**50.13.8820**
Glas/Glas	12-13,52 mm	A4	**50.13.8830**

Info für Zubehör finden Sie auf Seite 78 (Information for accessories can be found on page 78)

ENDKLEMME EDELSTAHL A2

TERMINAL CLAMPING ASSEMBLY

A2

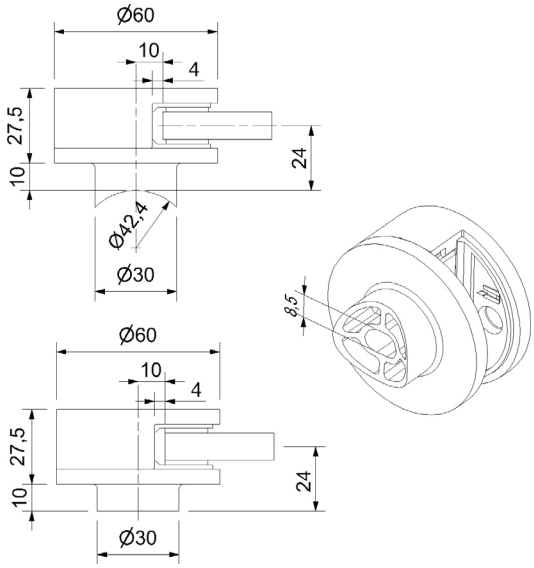

Edelstahl Korn 240 matt Güte **A2**, für vorgesetzte Montage, Maße: Ø 60 mm, inklusive EPDM Einlagen

Stainless steel grain 240 matt **A2**, for fronted-placed assemblage, dimensions: Ø 60 mm, incl. EPDM insert

Rohr 42,4 mm (tube 42,4 mm)

Befestigung (mounting)	Glasstärke (glass thickness)	Material	Artikelnummer
Rohr 42,4 mm	8-8,76 mm	A2	**50.13.6610**
Rohr 42,4 mm	10-10,76 mm	A2	**50.13.6620**
Rohr 42,4 mm	12-12,76 mm	A2	**50.13.6630**

Flach (flat)

Befestigung (mounting)	Glasstärke (glass thickness)	Material	Artikelnummer
Flachanschluss	8-8,76 mm	A2	**50.13.6510**
Flachanschluss	10-10,76 mm	A2	**50.13.6520**
Flachanschluss	12-12,76 mm	A2	**50.13.6530**

Info für Zubehör finden Sie auf Seite 78 (Information for accessories can be found on page 78)

MITTELKLEMME EDELSTAHL A2

MIDDLE CLAMPING ASSEMBLY

A2

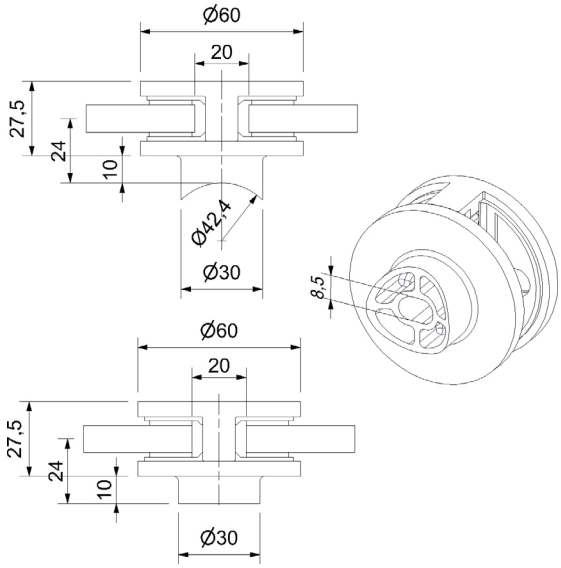

Edelstahl Korn 240 matt Güte **A2**, für vorgesetzte Montage, Maße: Ø 60 mm, inklusive EPDM Einlagen

Stainless steel grain 240 matt **A2**, for fronted-placed assemblage, dimensions: Ø 60 mm. incl. EPDM insert

Rohr 42,4 mm (tube 42,4 mm)

Befestigung (mounting)	Glasstärke (glass thickness)	Material	Artikelnummer
Rohr 42,4 mm	8-8,76 mm	A2	**50.13.6810**
Rohr 42,4 mm	10-10,76 mm	A2	**50.13.6820**
Rohr 42,4 mm	12-12,76 mm	A2	**50.13.6830**

Flach (flat)

Befestigung (mounting)	Glasstärke (glass thickness)	Material	Artikelnummer
Flachanschluss	8-8,76 mm	A2	**50.13.6710**
Flachanschluss	10-10,76 mm	A2	**50.13.6720**
Flachanschluss	12-12,76 mm	A2	**50.13.6730**

Info für Zubehör finden Sie auf Seite 78 (Information for accessories can be found on page 78)

ENDKLEMME EDELSTAHL A2
TERMINAL CLAMPING ASSEMBLY

A2

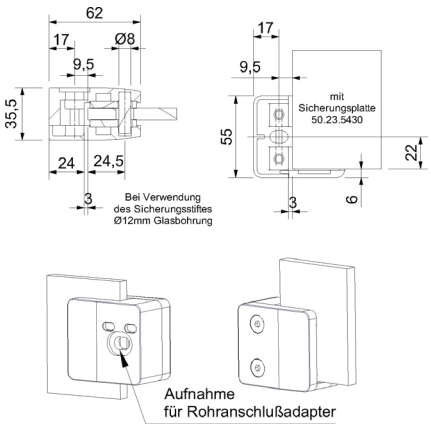

Edelstahl Korn 240 matt **A2**, Maße 62 x 55 mm inkl. Sicherungsstift (bei Verwendung mind. Ø 12 mm Glasbohrung) inkl. EPDM Einlagen

Stainless steel grain 240 matt **A2**, dimensions 62 x 55 mm including safety pin (when using at least Ø 12 mm glass hole), Including EPDM inserts

Edelstahl Korn 240 matt (stainless steel grain 240 matt)

Material (Quality)	Glasstärke (glass thickness)	Artikelnummer
A2	Blech 2 mm	**50.23.6060**
A2	Blech 3 mm	**50.23.6070**
A2	8 mm	**50.23.6000**
A2	8,76 mm	**50.23.6010**
A2	10 mm	**50.23.6020**
A2	10,76 mm	**50.23.6030**
A2	12 mm	**50.23.6040**
A2	12,76 mm	**50.23.6050**

ADAPTER FÜR ENDKLEMMEN
ADAPTER FOR CLAMP

Edelstahl K 240 matt, mit Verdrehsicherung, Maß 30 x 10 mm

Stainless steel K 240 matt, with anti-twist protection, dimensions 30 x 10 mm

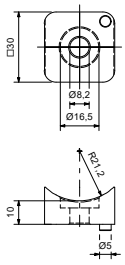

Adapter für Sichtschutzklemmen (adapter for clamp)

Anschluss (connection)	Material (Quality)	Artikelnummer
Rohr Ø 42,4 mm (tube)	A2	**50.23.5410**
Rohr Ø 48,3 mm (tube)	A2	**50.23.5420**
Flach (flat)	A2	**50.23.5400**

EINLAGEPLATTE
INSERT PLATE

Einlageplatte für Sichtschutzklemme **A2** K240 matt, inkl. EPDM Einlage

Insert plate for terminal clamp **A2** K240 matt, incl. EPDM insert

Einlageplatte (locking plate)

Material (Quality)	Artikelnummer
A2	**50.23.5430**

MITTELKLEMME EDELSTAHL A2
MIDDLE CLAMPING ASSEMBLY

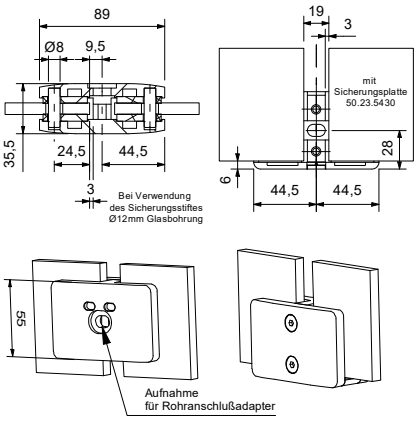

Edelstahl K 240 matt **A2**, Maße 89 x 55 mm
inkl. Sicherungsstift (bei Verwendung mind. Ø 12 mm Glasbohrung)
inkl. EPDM Einlagen

Stainless steel K 240 matt **A2**, dimensions 89 x 55 mm
including safety pin (when using at least Ø 12 mm glass hole)
incl. EPDM inserts

Edelstahl Korn 240 matt (stainless steel grain 240 matt)

Material (Quality)	Glasstärke (glass thickness)	Artikelnummer
A2	Blech 2 mm	**50.23.6360**
A2	Blech 3 mm	**50.23.6370**
A2	8 mm	**50.23.6300**
A2	8,76 mm	**50.23.6310**
A2	10 mm	**50.23.6320**
A2	10,76 mm	**50.23.6330**
A2	12 mm	**50.23.6340**
A2	12,76 mm	**50.23.6350**

ADAPTER FÜR MITTELKLEMMEN
ADAPTER FOR CLAMP

Edelstahl K 240 matt, mit Verdrehsicherung, Maß 30 x 10 mm

Stainless steel K 240 matt, with anti-twist protection, dimensions 30 x 10 mm

Adapter für Sichtschutzklemmen (adapter for clamp)

Anschluss (connection)	Material (Quality)	Artikelnummer
Rohr Ø 42,4 mm (tube)	A2	**50.23.5410**
Rohr Ø 48,3 mm (tube)	A2	**50.23.5420**
Flach (flat)	A2	**50.23.5400**

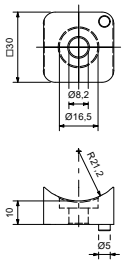

EINLAGEPLATTE
INSERT PLATE

Einlageplatte für Sichtschutzklemme **A2** K240 matt, inkl. EPDM Einlage

Insert plate for middle clamp **A2** K240 matt, incl. EPDM insert

Einlageplatte (locking plate)

Material (Quality)	Artikelnummer
A2	**50.23.5430**

KUNSTSTOFF ABDECKUNG
PLASTIC COVER

Kunststoff Abdeckung für Innensechskantschraube M6

Plastic cover for allen-screw M6

Kunststoff (plastic)

Farbe (colour)	Artikelnummer
Kunststoff (Edelstahlfärbig)	**50.13.6410**

SCHRAUBE
STAINLESS STEEL

Schraube nach DIN 912 mit Innensechskant

Screw after DIN 912 with hexagon socket

Edelstahl (stainless steel)

Anschluss (connection)	Farbe (colour)	Artikelnummer
M8 x 20 mm	Edelstahl Korn 240 matt A2	**50.09.0970**
M8 x 20 mm	Edelstahl Korn 240 matt A4	**50.09.1060**

EPDM
EPDM

EPDM Glasauflage für Klemmtyp 2-8

EPDM glass support for clamp type 2-8

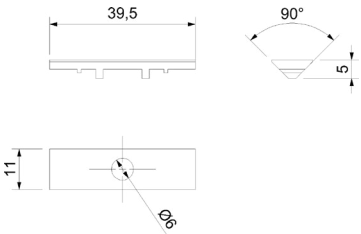

EPDM Glasauflage (EPDM glass pad)

Ausführung (type)	Artikelnummer
für Klemmtyp 2-8	**50.23.5130**

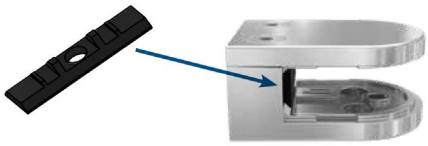

REINIGUNGSTÜCHER
CLEANING WIPES

Inhalt 30 Stück. Zur schnellen und einfachen Reinigung von Metallen wie Edelstahl, Messing, Kupfer, Chrom, Aluminium sowie Resopal, Keramik und Porzellan

Content 30 pieces. For a quick and easy cleaning of metal like stainless steel, brass, copper, chrome, aluminium as well as Resopal, ceramic and porcelain

Reinigungstücher (cleaning wipes)

Inhalt (content)	Artikelnummer
30 Stk.	**50.02.1950**

EDELSTAHL PFLEGESPRAY
CARE SPRAY

WEICON, schützt vor Umwelteinflüssen wie z.B. Flugrost

WEICON, 400 ml can, protects against unpleasant environmental influences such as rust.

Edelstahl Reinigungs- und Konservierungsspray (care spray)

Inhalt (content)	Artikelnummer
400 ml	**50.02.1970**

METAREX REINIGUNGSWATTE
CLEANING COTTON

METAREX, zum Reinigen und Polieren von Edelstahl und Messing. Schützt vor frühzeitiger Oxidation.

METAREX, 200 g can, for the cleaning an polishing of stainless steel and brass. Insulates against premature oxidation.

Tiefen-Reinigungswatte (cleaning cotton)

Inhalt (content)	Artikelnummer
200 g	**50.02.1980**

LEI GARDEN
CAFE – BAR – RESTAURANT
open daily
12.00 – 24.00 pm
saturday – sunday
12.00 – 04.00 pm
1 Harbour View Street
Central Kowloon

PUNKTHALTER
POINT FIXTURE

Glasbohrung Ø18mm

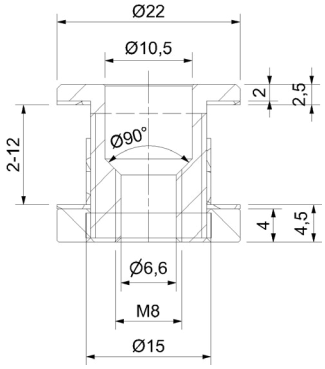

Edelstahl fein gedreht matt **A2**, mit offenem Befestigungskopf, Plattenstärke 2-12 mm, inklusive KU-Scheiben und Schlauchstück, Größe Ø 22 mm, ohne Befestigungsschraube

Stainless steel fine-turned matt **A2**, with open fixing head, plate thickness 2-12 mm, incl. plastic slaps and bush, Ø 22 mm, without mounting screw

Edelstahl Korn 240 matt (stainless steel grain 240 matt)

Befestigung (mounting)	Glasstärke (glass thickness)	Material	Artikelnummer
Flachanschluss	2-12 mm	A2	**52.10.0300**

PUNKTHALTER FLACH
POINT FIXTURE

Glasbohrung Ø18mm

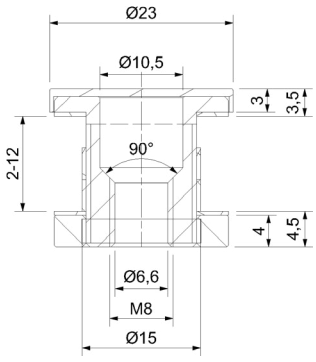

Edelstahl fein gedreht matt **A2**, mit flachem Befestigungskopf, Plattenstärke 2-12 mm, inklusive KU-Scheiben und Schlauchstück, Größe Ø 23 mm, ohne Befestigungsschraube

Stainless steel fine-turned matt **A2**, with open fixing head, plate thickness 2-12 mm, incl. plastic slaps and bush, Ø 22 mm, without mounting screw

Edelstahl Korn 240 matt (stainless steel grain 240 matt)

Befestigung (mounting)	Glasstärke (glass thickness)	Material	Artikelnummer
Flachanschluss	2-12 mm	A2	**52.10.0310**

PUNKTHALTER RUND
POINT FIXTURE

Glasbohrung Ø18mm

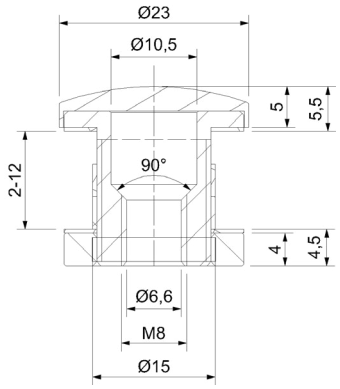

Edelstahl fein gedreht matt **A2**, mit rundem Befestigungskopf, Plattenstärke 2-12 mm, inklusive KU-Scheiben und Schlauchstück, Größe Ø 23 mm ohne Befestigungsschraube

Stainless steel fine-turned matt **A2**, with open fixing head, plate thickness 2-12 mm, incl. plastic slaps and bush, size Ø 23 mm without mounting screw

Edelstahl Korn 240 matt (stainless steel grain 240 matt)

Befestigung (mounting)	Glasstärke (glass thickness)	Material	Artikelnummer
Flachanschluss	2-12 mm	A2	**52.10.0330**

PUNKTHALTER
POINT FIXTURE

Glasbohrung Ø15mm

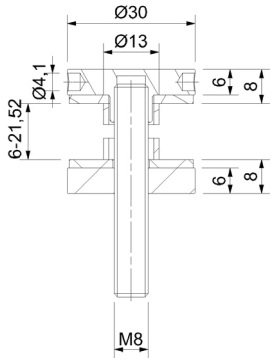

Edelstahl fein gedreht matt **A2**, Maße: Ø 30 mm,
Unterteil Gewinde M8 für Glasstärke 6-21,52 mm,
Glasbohrung Ø 15 mm

Stainless steel fine-turned matt **A2**, dimensions: Ø 30 mm;
lower portion with thread M8, glass thickness from 6 - 21,52 mm;
glass bore Ø 15 mm

Edelstahl Korn 240 matt (stainless steel grain 240 matt)

Wandabstand (wall distance)	Artikelnummer
6 mm	**50.14.4540**

PUNKTHALTER
POINT FIXTURE

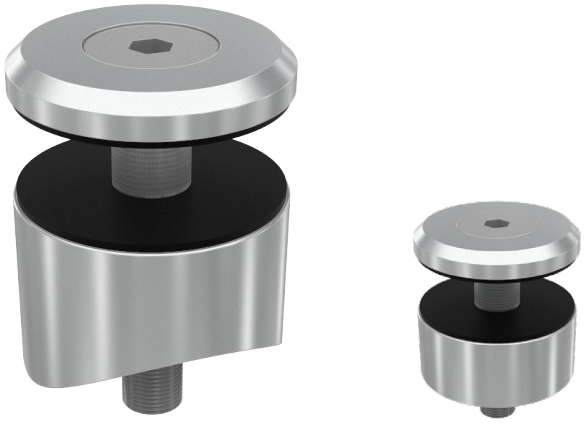

Glasbohrung Ø12 mm

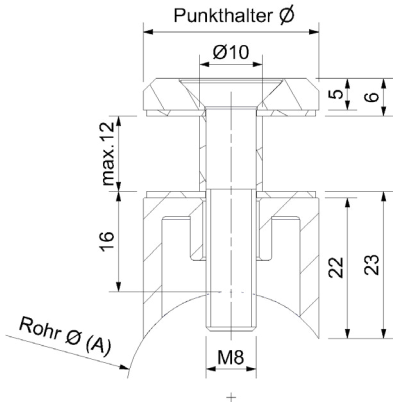

Edelstahl fein gedreht matt **A2**, Maße: Ø 35 mm,
mit Schraube M8 x 40 mm, ACHTUNG: bei Rohr Ø 33,7 mm
ist der Punkthalterdurchmesser 28 mm!

Stainless steel fine-turned matt **A2**, dimensions: Ø 35 mm,
with screw M8 x 40 mm, CAUTION: for pipe Ø 33,7 mm
the diamenter of the point mounting amounts to 28 mm!

Edelstahl Korn 240 matt (stainless steel grain 240 matt)

für Rohr (for tube)	Glasstärke (glass thickness)	Material (Quality)	Artikelnummer
33,7 mm	bis 12 mm	A2	**50.01.2710**
42,4 mm	bis 12 mm	A2	**50.01.2700**
Flach	bis 12 mm	A2	**50.01.2690**

PUNKTHALTER FLÄCHENBÜNDIG
POINT FIXTURE FLUSH-MOUNT

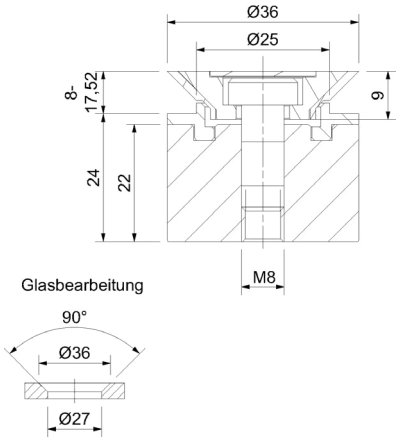

Edelstahl fein gedreht matt **A2**

Stainless steel fine-turned matt **A2**

Edelstahl Korn 240 matt (stainless steel grain 240 matt)

Material (Quality)	Kappe (cap)	Glasstärke (glass thickness)	Artikelnummer
A2	flächenbündig (flush)	8-17,52 mm	**52.10.0400**

PUNKTHALTER FLÄCHENBÜNDIG
POINT FIXTURE FLUSH-MOUNT

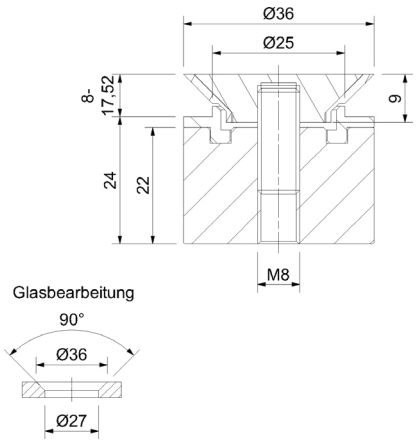

Edelstahl fein gedreht matt **A2**

Stainless steel fine-turned matt **A2**

Edelstahl Korn 240 matt (stainless steel grain 240 matt)

Material (Quality)	Kappe (cap)	Glasstärke (glass thickness)	Artikelnummer
A2	flächenbündig (flush)	8-17,52 mm	**52.10.0410**

PUNKTHALTER ERHABEN
POINT FIXTURE RAISED

Glasbohrung Ø22 mm

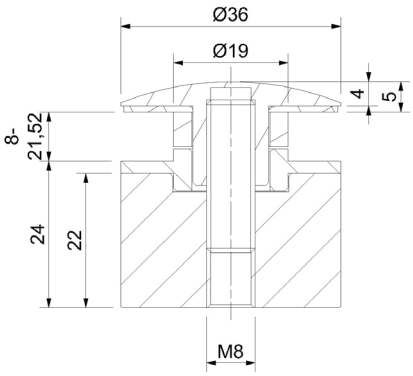

Edelstahl fein gedreht matt **A2**

Stainless steel fine-turned matt **A2**

Edelstahl Korn 240 matt (stainless steel grain 240 matt)

Material (Quality)	Kappe (cap)	Glasstärke (glass thickness)	Artikelnummer
A2	erhaben (sublime)	8-21,52 mm	**52.10.0420**

INFOPOINT

DIN 18008-3

Kriterien der Norm DIN 18008-3*

Norm für Vertikal- und Überkopfverglasungen (ohne Absturzsicherung)

- Punkthalter mit Tellerdurchmesser 60 mm bzw. 70 mm
- Abstand zum Scheibenrand min. 80 mm max. 300 mm
- Es dürfen nur ebene VSG-Einfachverglasungen aus teilvorgespanntem Glas (TVG) aus gleich dicken Glasscheiben (min. 2 x 6 mm) mit einer PVB-Folie von 1,52 mm verwendend werden.

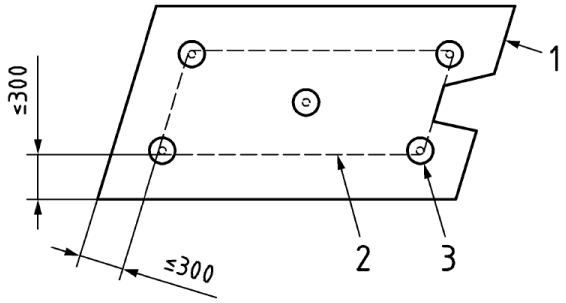

Legende:
1. Glasrand
2. Begrenzung der Innenfläche
3. Tellerhalter mit Bohrloch

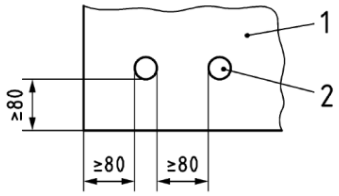

Legende:
1. Glas
2. Bohrloch für Tellerhalter

Tabelle 2 - Glasaufbauten mit nachgewiesener Resttragfähigkeit bei rechtwinkligem Stützraster

Tellerdurchmesser mm	TCG Glasdicke mm (min.)	Stützweite in Richtung 1 mm (max.)	Stützweite in Richtung 2 mm (max.)
70	2 x 6	900	750
60	2 x 8	950	750
70	2 x 8	1100	750
60	2 x 10	1000	900
70	2 x 10	1400	1000

Die statischen Nachweise der Tragfähigkeit und Gebrauchstauglichkeit bleiben davon unberührt.

*Auszug aus der Norm DIN 18008, weitere Auskünfte erhalten Sie bei der Fa. Südmetall oder die kpl. Norm ist erhältlich beim Beuth Verlag.

INFOPOINT

DIN 18008-4
Kategorie C1

Kriterien der Norm DIN 18008-4*

Punktförmig gelagerte **absturzsichernde Verglasungen** der Kategorie A und C

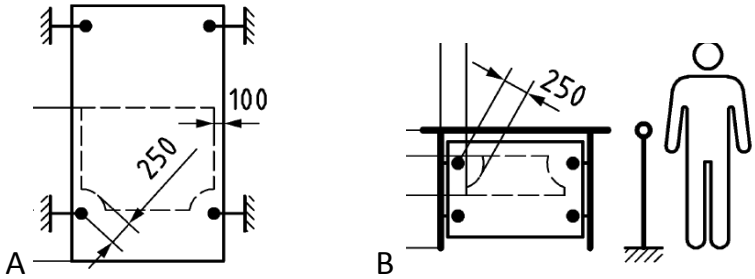

- Punkthalter mit einem Tellerdurchmesser von min. 50 mm, sind die in x- bzw. Y-Richtung gemessenen Abstände benachbarter Tellerhalter größer als 1200 mm, so müssen die Teller einen Durchmesser von 70 mm aufweisen.
- Tragkraft jeder Glashalterung muss min. 2,8 kN betragen.
- Abstand zum Scheibenrand min. 80 mm max. 300 mm
- Es dürfen nur ebene VSG-Einfachverglasungen mit einer min. 1,52 mm dicken PVB-Folie verwendet werden.
- Alle zugänglichen Kanten von Verglasungen der Kat. A und C müssen entweder durch die Lagerung (z.B. Pfosten, Riegel) oder dauerhaft ausreichend widerstandsfähige Kantenschutzprofile nach 5.2 der DIN 18008-4 oder direkt angrenzende Bauwerksteile (z.B. benachbarte Scheiben, Wände oder Decken) mit einem Abstand von nicht mehr als 30 mm sicher vor Stößen geschützt sein.

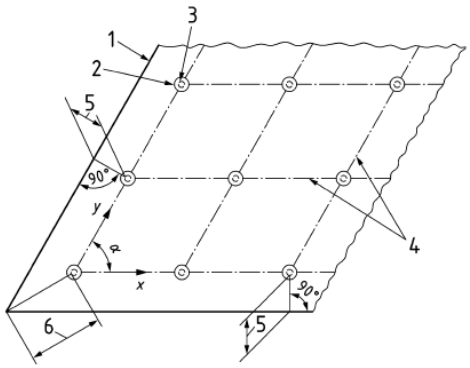

Legende:
1. Scheibenrand
2. Tellerhalter
3. Bohrungsrand
4. Stützraster der Punkthalter in x-/y Richtung
5. Abstand von Scheibenrand bis Bohrungsrand ≥ 80 mm und ≤ 300mm
6. Abstabd von der Ecke der Scheibe bis Bohrungsrand ≥ 80 mm und ≤ √2 x 300 mm *a* Winkel zwischen 60° und 90°

Tabelle B.2 - Punktförmig gelagerte Verglasungen mit nachgewiesener Stoßsicherheit

Kat.	Glasaufbau VSG	Abstand benachbarter Punkthalter in x-Richtung mm (max.)	Abstand benachbarter Punkthalter in y-Richtung mm (max.)
A	2 x 10 mm TVG	1200	1600
	2 x 8 mm ESG	1200	1600
	2 x 10 mm ESG	1600	1800
	2 x 10 mm ESG	800	2000
B	2 x 6 mm TVG	1200	700
	2 x 8 mm TCG	1600	800
	2 x 6 mm ESG	1200	700
	2 x 8 mm ESG	1600	800

Die statischen Nachweise der Tragfähigkeit und Gebrauchstauglichkeit bleiben davon unberührt.

*Auszug aus der Norm DIN 18008, weitere Auskünfte erhalten Sie bei der Fa. Südmetall oder die kpl. Norm ist erhältlich beim Beuth Verlag.

In Verbindung mit einer Kategorie B Verglasung. DIN 18008

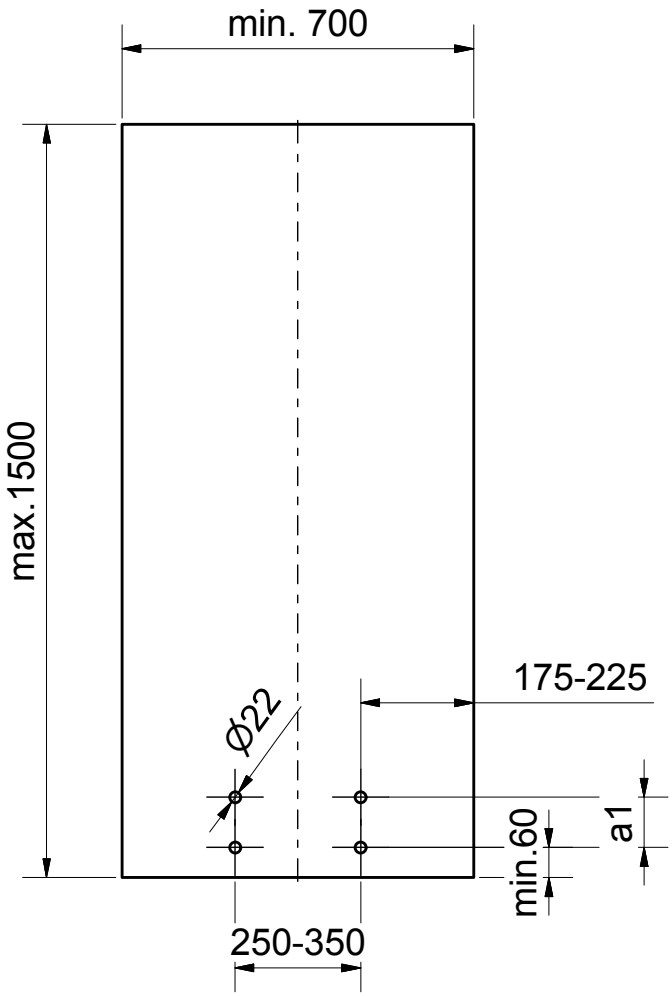

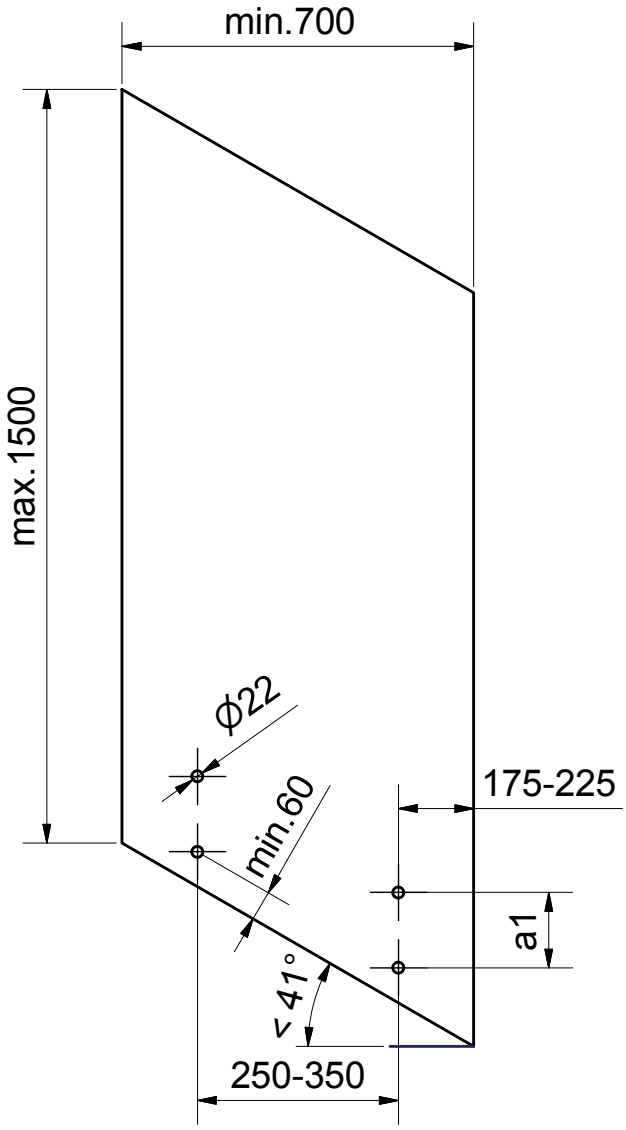

Glasaufbau	Maß a1
VSG 24 aus 2x12mm ESG/ 1,52mm PVB	150
VSG 20 aus 2x10mm ESG/ 1,52mm SGP*	100

PUNKTHALTER
POINT FIXTURE

Glasbohrung Ø22mm

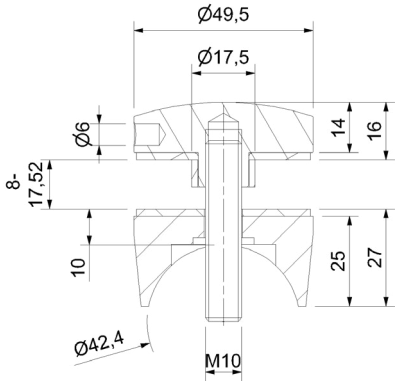

Edelstahl Korn 240 matt **A2**, Maße: Ø 49,5 mm,
Unterteil Bohrung (ohne Gewinde), für Glasstärke 8-18 mm,
Glasbohrung Ø 22 mm

Stainless steel grain 240 mat **A2**, dimensions: Ø 49,5 mm;
lower portion with bore (withoud thread), glass thickness
from 8-18 mm; glass bore Ø 22 mm

A2 (A2)

Material (Quality)	Befestigung (mounting)	Glasstärke (glass thickness)	Artikelnummer
A2	Rohr 42,4 mm	8-18 mm	**50.13.7510**
A2	Flachanschluss	8-18 mm	**50.13.7500**

A4 (A4)

Material (Quality)	Befestigung (mounting)	Glasstärke (glass thickness)	Artikelnummer
A4	Flachanschluss	8-18 mm	**50.13.7520**

PUNKTHALTER
POINT FIXTURE

Glasbohrung Ø22mm

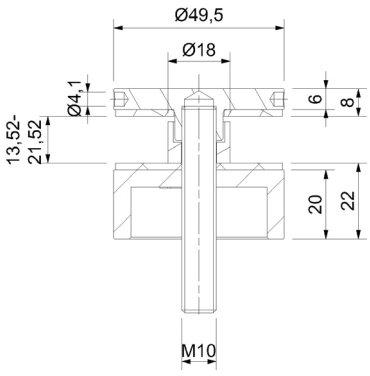

Edelstahl fein gedreht matt **A2**, Maße: Ø 49,5 mm,
Unterteil Gewinde M10, für Glasstärke 13,52-21,52 mm,
Glasbohrung Ø 22 mm

Stainless steel fine-turned matt **A2**, dimensions: Ø 49,5 mm;
lower portion with thread M10, glass thickness from 13,52 - 21,52 mm;
glass bore Ø 22 mm

Edelstahl Korn 240 matt (stainless steel grain 240 matt)

Material (Quality)	Befestigung (mounting)	Glasstärke (glass thickness)	Wandabstand (wall distance)	Artikelnummer
A2	Flachanschluss	13,52-21,52 mm	20 mm	**50.14.4520**
A2	Flachanschluss	13,52-21,52 mm	30 mm	**50.14.4530**

Wandabstandshalter (wall spacers)

Material (Quality)	Befestigung (mounting)	Artikelnummer
A2	Flachanschluss	**50.14.4600**

PUNKTHALTER
POINT FIXTURE

Glasbohrung Ø22mm

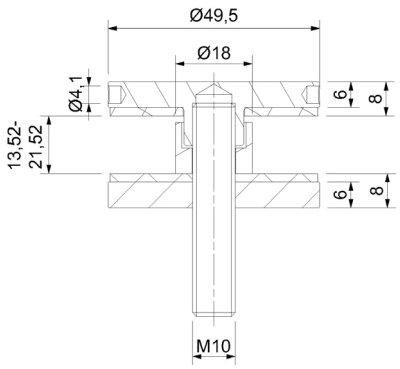

Edelstahl fein gedreht matt **A2**, Maße: Ø 49,5 mm,
Unterteil mit Gewinde M10, Glasstärke 13,52-21,52 mm

Stainless steel 1.4301 fine-turned matt **A2**, dimensions: Ø 49,5 mm,
lower portion with thread M10, glass thickness 13,52-21,52 mm

Edelstahl 1.4301 (stainless steel 1.4301)

Material (Quality)
A2

Artikelnummer
50.14.4500

PUNKTHALTER
POINT FIXTURE

Glasbohrung Ø22mm

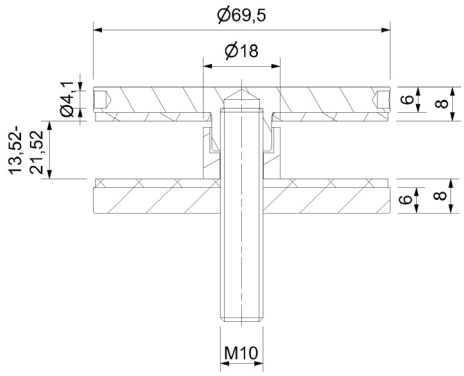

Edelstahl fein gedreht matt **A2**, Maße: Ø 69,5 mm,
Unterteil mit Gewinde M10, Glasstärke 13,52-21,52 mm

Stainless steel 1.4301 fine-turned matt **A2**, dimensions: Ø 69,5 mm,
lower portion with thread M10, glass thickness 13,52-21,52 mm,
glass bore Ø 22 mm

Edelstahl 1.4301 (stainless steel 1.4301)

Material (Quality)
A2

Artikelnummer
50.14.4510

PUNKTHALTER
POINT FIXTURE

Glasbohrung Ø22mm

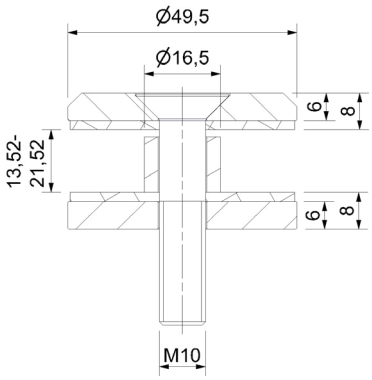

Edelstahl 1.4301 fein gedreht matt **A2**, Maße: Ø 49,5 mm, Anschluss: flach, Unterteil Bohrung (ohne Gewinde), Glasstärke 13,52-21,52 mm

Stainless steel 1.4301 fine-turned matt **A2**, dimensions: Ø 49,5 mm, connection: flat, lower portion with bore (without thread), for glass thickness 13,52-21,52 mm, glass bore Ø 22 mm

Edelstahl 1.4301 (stainless steel 1.4301)

Material (Quality)
A2

Artikelnummer
50.14.4200

PUNKTHALTER
POINT FIXTURE

Glasbohrung Ø22mm

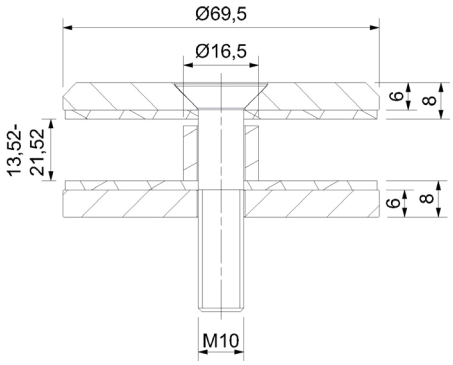

Edelstahl 1.4301 fein gedreht matt **A2**, Maße: Ø 69,5 mm, Anschluss: flach, Unterteil Bohrung (ohne Gewinde), Glasstärke 13,52-21,52 mm

Stainless steel 1.4301 fine-turned matt **A2**, dimensions: Ø 69,5 mm, connection: flat, lower portion with bore (without thread), for glass thickness 13,52-21,52 mm, glass bore Ø 22 mm

Edelstahl 1.4301 (stainless steel 1.4301)

Material (Quality)
A2

Artikelnummer
50.14.4210

PUNKTHALTER VERSTELLBAR ERHABEN

FACADES POINT MOUNTING RAISED

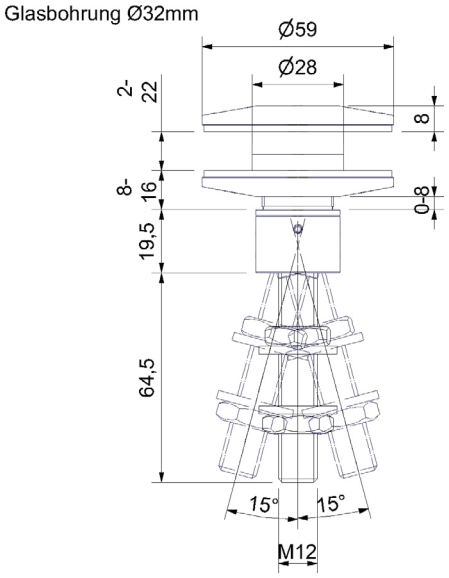

Edelstahl Korn 240 matt **A2**, für Glasstärke 2-22 mm, Glasbohrung Ø 32 mm, beweglich/starr

Stainless steel grain 240 mat **A2**, glass thickness 2-22 mm, glass bore Ø 32 mm, mobile/fixed

A2 (A2)

Ausführung (type)
beweglich/starr (mobile/fixed)

Artikelnummer
52.12.0020

PUNKHALTER VERSTELLBAR FLÄCHENBÜNDIG

FACADES POINT MOUNTING FLUSH-MOUNT

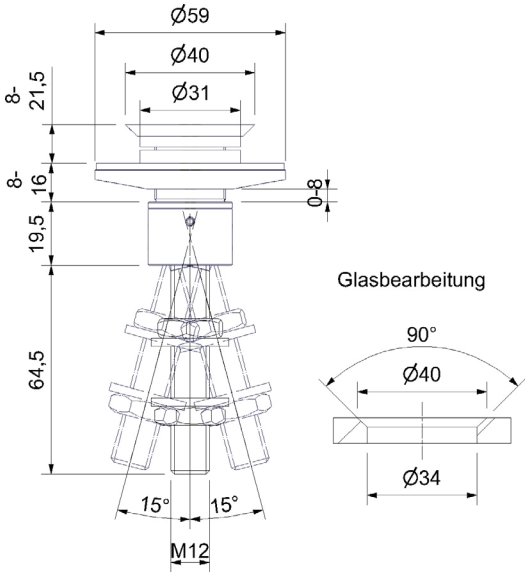

Edelstahl Korn 240 matt **A2**, Glasstärke: 8-21,5 mm, beweglich/starr

Stainless steel grain 240 mat **A2**, glass thickness: 8-21,5 mm, mobile/fixed

A2 (A2)

Ausführung (type)
beweglich/starr (mobile/fixed)

Artikelnummer
52.12.0010

INFOPOINT

AbP (Allgemeines bauaufsichtliches Prüfzeugnis)

Ein AbP wird in Anlehnung an eine technische Richtlinie erstellt.
Für punktförmig gelagerte Verglasungen, die hinsichtlich Glasaufbau, Glaslagerung oder den konstruktiven Bedingungen der TRAV, Abschnitt 6.3.3, abweichen, ist die Stoßsicherheit durch ein allgemeines bauaufsichtliches Prüfzeugnis nachzuweisen. Dies ergibt sich aus den Regelungen der Bauregelliste A,Teil 2, lfd. Nr. 2.43 und Teil 3 lfd. Nr. 2.12.

Grundlage ist hier die DIN 18008, welche hinsichtlich des Glasaufbaus und/oder den zugehörigen konstruktiven Bedingungen den Verwendbarkeitsnachweis einer absturzsichernden Verglasung regelt.

Weicht die Verbauung von dieser technischen Regel ab (z.B. geringere Glasdicke, abweichende Glasbefestigung usw.), so kann dieser Verwendbarkeitsnachweis durch ein AbP geregelt werden. **Das AbP ist nicht auf ein bestimmtes Bauvorhaben beschränkt** und kann somit während seiner Geltungsdauer (in der Regel 5 Jahre) immer wieder verwendet werden.

Das AbP wird von einer vom DIBT (Deutsches Institut für Bautechnik) anerkannten Prüfstelle ausgestellt, indem die Prüfstelle die Stoßsicherheit der betreffenden Verglasung bescheinigt.

Letztendlich erfolgt dann der Verwendbarkeitsnachweis über eine Übereinstimmungserklärung des Herstellers, welcher die betreffende absturzsichernde Verglasung im Geltungsbereich der DIN 18008 und den Bestimmungen des AbP bestätigt.

- Für die durch ein AbP nachgewiesene Verglasungskonstruktion ist weder eine Versuchsdurchführung zur Feststellung der Stoßsicherheit noch eine gutachterliche Stellungnahme erforderlich.

Die Glasklemmen weichen in diesem Sinne von der technischen Regel, der DIN 18008, ab.

Die Firma **Südmetall** hat sich entschieden, ihre Glasklemmen durch eine anerkannte Prüfstelle des DIBT Deutsches Institut für Bautechnik) prüfen zu lassen, um über den geforderten Verwendbarkeitsnachweis für Glasklemmen (die zur Aufnahme von absturzsichernden Verglasung verwendet werden) zu verfügen.

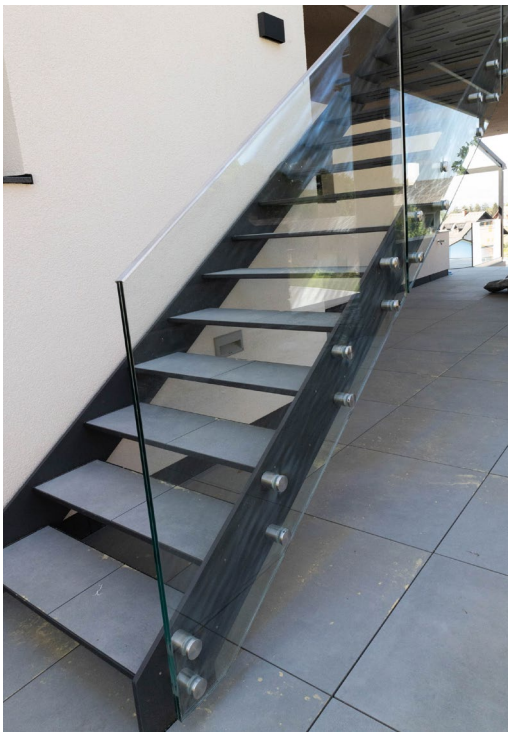

Desweiteren sind große Scheibenbreiten mit Sentry Glas® *(SG) bis 1800 mm möglich.

Dies bedeutet, dass die **Südmetall-Klemmsysteme** welche Bestandteil des AbP´s sind, ohne weiteren Nachweis der Stoßsicherheit verwendet werden dürfen.

*Sentry Glas®
ist markenrechtlich geschützt für
E.I. du Pont de Nemours and Company
oder einer ihrer Konzerngesellschaften

INFOPOINT

AbP (general appraisal certificate)

The issue of an AbP is based on a technical directive. For punctate mounted glazings, which deflects from the TRAV; clause 6.3.3, concerning to the glass structure, glass bearing or any other kind of constructive requirements, an additional general appraisal certificate to prove its shock resistance is needed. This accrues from the regulations according to the Building Rules List A; part 2, lfd. Nr. 2.43 and part 3 lfd. Nr. 2.12.

Therefore the DIN 18008 forms the foundation for glass structures and/or related constructice requirements and adjusts the application certificate of a fall protected glazings.

Deflects the construction from this technical regulation (e.g. minor glass thickness, devianting glass mounting etc.), the application certificate can be regulated by an AbP. **The AbP is not confined on a certain building project**. Therefore it can be used over and over again within the validity period (as a rule 5 years).

The AbP is issued by an admitted test centre of the DIBT (German Institute for constructional engineering), by attesting the shock resistance of the concerning glazing.

Finally the application certificate is ensured by a verification of compliance on the producer‘s part, who‘s confirming that the construction is in the purview of the DIN 18008 and the terms of the AbP.

- For an AbP-proved glazing neither a test execution to prove the shock resistance, nor an advisory opinion is necessary

The glass brackets vary along these lines from the technical regulation, DIN 18008.

The company **Südmetall** decided to hand their glass brackets over to an admittet test centre of the DIBT (German Institute for constructional engineering), to have at command an application certificate (which are used for the fixing of fall protected glazings). **Futhermore large pane widths up to 1800 mm are possible with Sentry Glas® *(SG).**

This connotes, that the **Südmetall-clamp-system** which‘s a component of the AbP´s, can be utilized without needing further certificates regarding to the shock resistance.

*Sentry Glas®
is protected by trademark law for E.I. du Pont de Nemours and Company or one of their affiliates.

HAKENSCHLÜSSEL
FACE PIN WRENCH

Ø 3 mm

Ø 3 mm

Zubehör (accessories)

Maße (dimensions)	Artikelnummer
Ø 3 mm	**52.10.0510**

STIRNLOCHSCHLÜSSEL
FACE PIN WRENCH

Ø 3 mm

Ø 3 mm

Zubehör (accessories)

Maße (dimensions)	Artikelnummer
Ø 3 mm	**52.10.0500**

MOTION

AbP
A-18-011

SCHNELLE MONTAGE:

Das Glas kann durch gleichzeitiges Einsetzen von Keilen (jeweils Innen und Außen) ausgerichtet werden. Dies ist nur am linken und rechten Rand des Glases erforderlich. Die übrigen Keile können ohne Werkzeug ins Profil fallengelassen werden. Als zusätzliche Montagehilfe dient eine Halterung für eine Wasserwaage. Diese ermöglicht die Ausrichtung der Scheibe ohne zusätzlichen Personalaufwand.

QUICK INSTALLATION:

The glass can be adjusted by inserting wedges at the same time (respectively inside and outside) are aligned. this is only required on the left and right edges of the glass.the remaining wedges can be dropped into the profile without tools will, an additional assembly aid is used holder for a spirit level. this enables the alignment of the pane without any additional personnel costs.

Prüfzeugnisse stehen Ihnen zum Download bereit:

www.suedmetall.com

VERSTELLBARES KLEMMLEISTENPROFIL VORGESETZTE MONTAGE

ADJUSTABLE TERMINAL BLOCK SYSTEM PRE-DRILLED MOUNTING

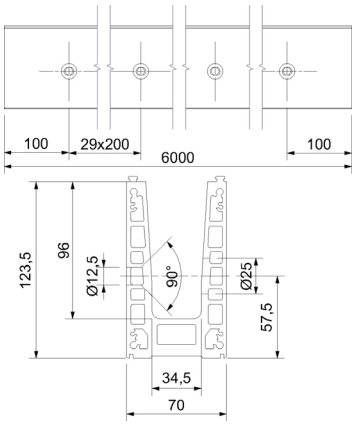

Vorgesetzte Montage mit Bohrungen

- Kategorie B - Verglasungen mit AbP und Typenstatik bis zu 3,0 kN/m Holmlast
- Aluminium EN AW 6063 T66 eloxiert (Edelstahloptik E6/C31)
- Profillänge 6000 mm
- Für Glasstärken von 12,76 mm; 13,52 mm; 16,76 mm; 17,52 mm; 20,76 mm; 21,52 mm; 24,76 mm; 25,52 mm
- Glashöhe max. 1500 mm
- Glasbreite max. 3000 mm
- Verstellbar bis 1° +/-

Bei der Montage im Aussenbereich sind Entwässerungsbohrungen vorzusehen diese sind den örtlichen Gegebenheiten anzupassen!

Superior mounting with holes

- category B - glazing with AbP and type statics up to 3.0 kN/m beam load
- aluminum EN AW 6063 T66 anodized (stainless steel look E6/C31)
- profile length 6000 mm
- for glass thicknesses of 12.76 mm; 13.52mm; 16.76mm; 17.52mm; 20.76mm; 21.52mm; 24.76mm; 25.52mm
- glass height max. 1500 mm
- glass width max. 3000 mm
- adjustable up to 1° +/-

drainage holes are required for outdoor installation provided these are to be adapted to the local conditions!

Aluminium-Edelstahloptik E6/C31/eloxiert (aluminum-stainless steel look E6/C31/anodised)

Länge (length)	Artikelnummer
6000 mm	**52.21.0020**

GLASLEISTEN-SET INKL. VERBLENDUNG

GLAZING BEAD SET INCLUDING COVER

Aluminium Edelstahloptik E6/C31/eloxiert. Muss zum kompletten System zur Abdeckung der Schrauben dazu bestellt werden

Aluminum stainless steel look E6/C31/anodised. Must to complete system for coverage of the screws to be ordered

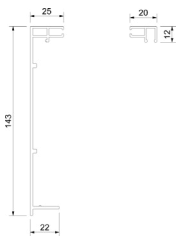

Aluminium-Edelstahloptik (aluminum-stainless steel look)

Länge (length)	Artikelnummer
2 x 6000 mm	**52.21.0210**

GLASLEISTE

GLAZING BEAD

Aluminium-Edelstahloptik E6/C31/eloxiert. Muss zweimal dazu bestellt werden wenn die Bohrungen sichtbar bleiben

Aluminum-stainless steel look. Must be ordered twice if the holes remain visible

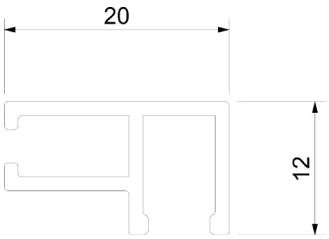

Aluminium Edelstahloptik (aluminum-stainless steel)

Länge (length)	Artikelnummer
6000 mm	**52.21.0040**

GLASAUFNAHME-SET
GLASS RECORDING SET

Set für 6 Laufmeter, inkl. 40 x Keile, 20 x Glasaufnahmen und Verglasungsgummi

Set for 6 meters, incl. 40 x wedges, 20 x glass mounts and glazing rubber

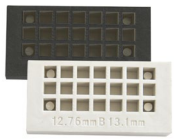

Set (set)

Ausführung (type)	Glasstärke (glass thickness)	Artikelnummer
Set für 6 m	12,76 mm	**52.21.2000**
Set für 6 m	13,52 mm	**52.21.2010**
Set für 6 m	16,76 mm	**52.21.2020**
Set für 6 m	17,52 mm	**52.21.2030**
Set für 6 m	20,76 mm	**52.21.2040**
Set für 6 m	21,52 mm	**52.21.2050**
Set für 6 m	24,76 mm	**52.21.2060**
Set für 6 m	25,52 mm	**52.21.2070**

ENDKAPPE
END CAP

Für vorgesetztes Profil, inkl. 4 Schrauben, Aluminium-Edelstahloptik E6/C31/eloxiert
Blickrichtung Innenseite!

For superior profile, incl. 4 screws, aluminum stainless-steel look anodised, Direction of view inside!

Aluminium-Edelstahloptik (aluminium-stainless steel look)

Ausführung (type)	Artikelnummer
Rechts für vorgesetztes Profil	**52.21.2620**
Links für vorgesetztes Profil	**52.21.2630**

VERBINDUNGSZAPFEN
CONNECTING PIN

Material Edelstahl Güte A2, Ø 5 mm x 40 mm

Material stainless steel A2, Ø 5mm x 40mm

Güte A2 (quality)

Länge (length)	Artikelnummer
40 mm	**52.21.0800**

ENTWÄSSERUNGSKAPPEN
DRAINAGE CAPS

Aus Kunststoff, Bohrdurchmesser Ø 10 mm

Made of plastic, drilling diameter Ø 10 mm

Kunststoff (plastic)

Ausführung (type)	Artikelnummer
Kunststoff	**52.21.0150**

VERSTELLBARES KLEMMLEISTENPROFIL AUFGESETZTE MONTAGE

ADJUSTABLE TERMINAL BLOCK SYSTEM MOUNTED ASSEMBLY

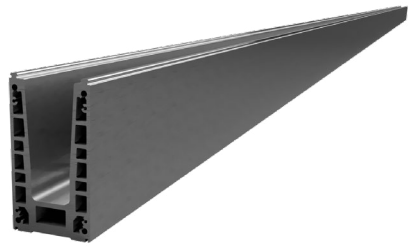

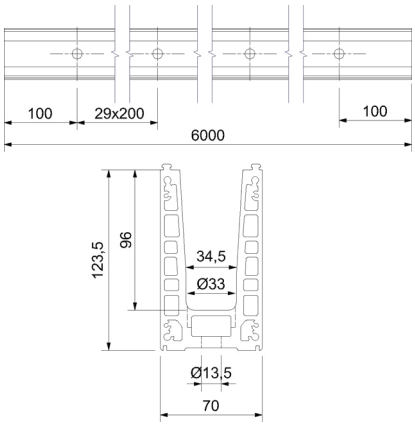

Aufgesetzte Montage

- Kategorie B - Verglasungen mit AbP und Typenstatik bis zu 3,0 kN/m Holmlast
- Aluminium EN AW 6063 T66 eloxiert (Edelstahloptik E6/C31)
- Profillänge 6000 mm
- Für Glasstärken von 12,76 mm; 13,52 mm; 16,76 mm; 17,52 mm; 20,76 mm; 21,52 mm; 24,76 mm; 25,52 mm
- Glashöhe max. 1500 mm
- Glasbreite max. 3000 mm
- Verstellbar bis 1° +/-

Bei der Montage im Aussenbereich sind Entwässerungsbohrungen vorzusehen diese sind den örtlichen Gegebenheiten anzupassen!

Mounted assembly

- category B - glazing with AbP and type statics up to 3.0 kN/m beam load
- aluminum EN AW 6063 T66 anodized (stainless steel look E6/C31)
- profile length 6000 mm
- for glass thicknesses of 12.76 mm; 13.52mm; 16.76mm; 17.52mm; 20.76mm; 21.52mm; 24.76mm; 25.52mm
- glass height max. 1500 mm
- glass width max. 3000 mm
- adjustable up to 1° +/-

drainage holes are required for outdoor installation provided these are to be adapted to the local conditions!

Aluminium-Edelstahloptik E6/C31/eloxiert (aluminum-stainless steel look E6/C31/anodised)

Länge (length)	Artikelnummer
6000 mm	**52.21.0030**

GLASLEISTEN-SET

GLAZING BEAD SET

Aluminium Edelstahloptik E6/C31/eloxiert.
Muss zum kompletten System dazu bestellt werden!

Aluminum stainless steel look E6/C31/anodised.
must be ordered with the complete system!

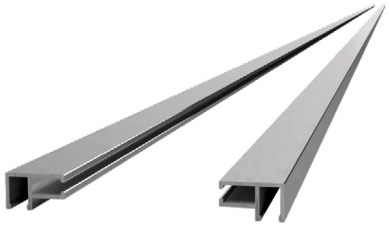

Aluminium-Edelstahloptik (aluminum-stainless steel look)

Länge (length)	Artikelnummer
2 x 6000 mm	**52.21.0200**

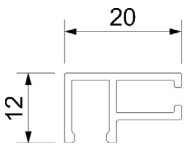

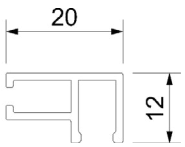

GLASAUFNAHME-SET
GLASS RECORDING SET

Set für 6 Laufmeter, inkl. 40 x Keile, 20 x Glasaufnahmen und Verglasungsgummi

Set for 6 meters, incl. 40 x wedges, 20 x glass mounts and glazing rubber

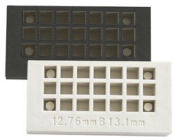

Set (set)

Ausführung (type)	Glasstärke (glass thickness)	Artikelnummer
Set für 6 m	12,76 mm	**52.21.2000**
Set für 6 m	13,52 mm	**52.21.2010**
Set für 6 m	16,76 mm	**52.21.2020**
Set für 6 m	17,52 mm	**52.21.2030**
Set für 6 m	20,76 mm	**52.21.2040**
Set für 6 m	21,52 mm	**52.21.2050**
Set für 6 m	24,76 mm	**52.21.2060**
Set für 6 m	25,52 mm	**52.21.2070**

ENDKAPPE
END CAP

Für aufgesetztes Profil, inkl. 4 Schrauben, Aluminium-Edelstahloptik E6/C31/eloxiert

For attached profile, incl. 4 screws, aluminum stainless steel look E6/C31/anodised

Aluminium-Edelstahloptik (aluminium-stainless steel look)

Ausführung (type)	Artikelnummer
Für aufgesetztes Profil	**52.21.2600**

VERBINDUNGSZAPFEN
CONNECTING PIN

Material Edelstahl Güte A2, Ø 5 mm x 40 mm

Material stainless steel A2, Ø 5mm x 40mm

Güte A2 (quality)

Länge (length)	Artikelnummer
40 mm	**52.21.0800**

ENTWÄSSERUNGSKAPPEN
DRAINAGE CAPS

Aus Kunststoff, Bohrdurchmesser Ø 10 mm

Made of plastic, drilling diameter Ø 10 mm

Kunststoff (plastic)

Ausführung (type)	Artikelnummer
Kunststoff	**52.21.0150**

VERSTELLBARES KLEMMLEISTENPROFIL MIT LASCHE

ADJUSTABLE TERMINAL BLOCK SYSTEM

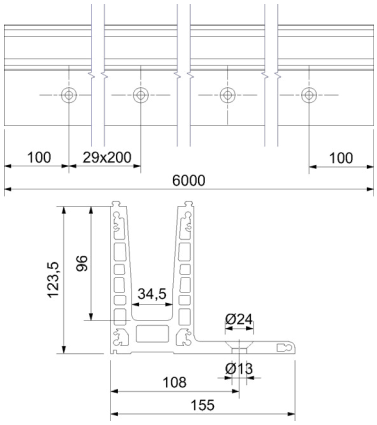

Aufgesetzte Montage mit Lasche

- Kategorie B - Verglasungen mit AbP und Typenstatik bis zu 3,0 kN/m Holmlast
- Aluminium EN AW 6063 T66 eloxiert (Edelstahloptik E6/C31)
- Profillänge 6000 mm
- Für Glasstärken von 12,76 mm; 13,52 mm; 16,76 mm; 17,52 mm; 20,76 mm; 21,52 mm; 24,76 mm; 25,52 mm
- Glashöhe max. 1500 mm
- Glasbreite max. 3000 mm
- Verstellbar bis 1° +/-

Bei der Montage im Aussenbereich sind Entwässerungsbohrungen vorzusehen diese sind den örtlichen Gegebenheiten anzupassen!

Attached mounting with strap

- category B - glazing with AbP and type statics up to 3.0 kN/m beam load
- aluminum EN AW 6063 T66 anodized (stainless steel look E6/C31)
- profile length 6000 mm
- for glass thicknesses of 12.76 mm; 13.52mm; 16.76mm; 17.52mm; 20.76mm; 21.52mm; 24.76mm; 25.52mm
- glass height max. 1500 mm
- glass width max. 3000 mm
- adjustable up to 1° +/-

drainage holes are required for outdoor installation provided these are to be adapted to the local conditions!

Aluminium-Edelstahloptik E6/C31/eloxiert (aluminum-stainless steel look E6/C31/anodised)

Länge (length)	Artikelnummer
6000 mm	**52.21.0050**

GLASLEISTEN-SET

GLAZING BEAD SET

Aluminium Edelstahloptik E6/C31/eloxiert.
Muss zum kompletten System dazu bestellt werden!

Aluminum stainless steel look E6/C31/anodised.
must be ordered with the complete system!

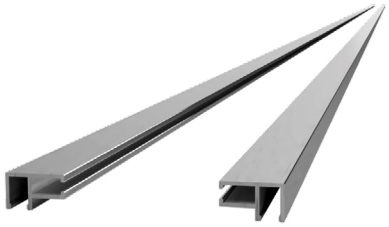

Aluminium-Edelstahloptik (aluminum-stainless steel look)

Länge (length)	Artikelnummer
2 x 6000 mm	**52.21.0200**

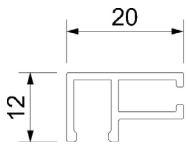

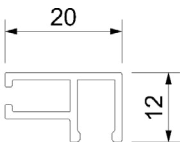

GLASAUFNAHME-SET
GLASS RECORDING SET

Set für 6 Laufmeter, inkl. 40 x Keile, 20 x Glasaufnahmen und Verglasungsgummi

Set for 6 meters, incl. 40 x wedges, 20 x glass mounts and glazing rubber

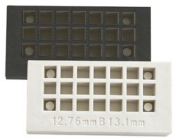

Set (set)

Ausführung (type)	Glasstärke (glass thickness)	Artikelnummer
Set für 6 m	12,76 mm	**52.21.2000**
Set für 6 m	13,52 mm	**52.21.2010**
Set für 6 m	16,76 mm	**52.21.2020**
Set für 6 m	17,52 mm	**52.21.2030**
Set für 6 m	20,76 mm	**52.21.2040**
Set für 6 m	21,52 mm	**52.21.2050**
Set für 6 m	24,76 mm	**52.21.2060**
Set für 6 m	25,52 mm	**52.21.2070**

ENDKAPPE
END CAP

Für aufgesetztes Profil, inkl. 4 Schrauben, Aluminium Edelstahloptik E6/C31/eloxiert

For attached profile with strap, incl. 4 screws, aluminum-stainless steel look E6/C31/anodised

Aluminium-Edelstahloptik (aluminum-stainless steel look)

Ausführung (type)	Artikelnummer
Für aufgesetztes Profil mit Lasche	**52.21.2610**

VERBINDUNGSZAPFEN
CONNECTING PIN

Material Edelstahl Güte A2, Ø 5 mm x 40 mm

Material stainless steel A4, Ø 5mm x 40mm

Güte A2 (quality)

Länge (length)	Artikelnummer
40 mm	**52.21.0800**

ENTWÄSSERUNGSKAPPEN
DRAINAGE CAPS

Aus Kunststoff, Bohrdurchmesser Ø 10 mm

Made of plastic, drilling diameter Ø 10 mm

Kunststoff (plastic)

Ausführung (type)	Artikelnummer
Kunststoff	**52.21.0150**

ABSCHLUSSPROFIL INKL. GLASLEISTE
END PROFILE INCLUDING GLAZING BEAD

Aluminium Edelstahloptik E6/C31/eloxiert, für Bleche bis 5 mm Stärke, Länge 6000 mm

Aluminum stainless steel look E6/C31/anodised, for sheets up to 5 mm thick, length 6000 mm

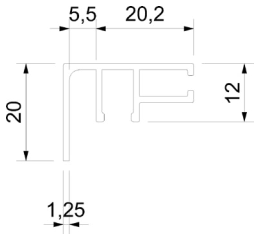

Aluminium-Edelstahloptik (aluminum-stainless steel look)

Länge (length)	Artikelnummer
6000 mm	**52.21.0170**

ABSCHLUSSPROFIL INKL. GLASLEISTE
END PROFILE INCLUDING GLAZING BEAD

Aluminium Edelstahloptik E6/C31/eloxiert, für Platten bis 20 mm Stärke, Länge 6000 mm

Aluminum-stainless steel look E6/C31/anodised, for panels up to 20 mm thick, length 6000 mm

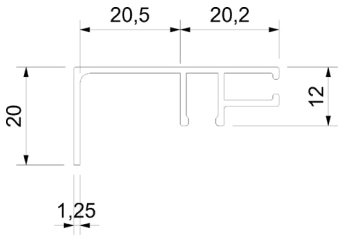

Aluminium-Edelstahloptik (aluminum-stainless steel look)

Länge (length)	Artikelnummer
6000 mm	**52.21.0160**

VERBINDUNGSZAPFEN
CONNECTING PIN

Material Edelstahl Güte A2, Ø 5 mm x 40 mm

Material stainless steel A2, Ø 5mm x 40mm

Güte A2 (quality)

Länge (length)	Artikelnummer
40 mm	**52.21.0800**

ENTWÄSSERUNGSKAPPEN
DRAINAGE CAPS

Aus Kunststoff, Bohrdurchmesser Ø 10 mm

made of plastic, drilling diameter Ø 10 mm

Kunststoff (plastic)

Ausführung (type)	Artikelnummer
Kunststoff	**52.21.0150**

ZUBEHÖR MOTION
ACCESSORIES MOTION

Wasserwaagenhalterung, inkl. Rändelschrauben. Hilfreich zum einfachen Ausrichten der Glasscheibe von nur einer Person! Keilmontagewerkzeug: Einheit Stück - zur Montage werden 2 Stück benötigt!

Spirit level bracket, including knurled screws. Helpful for easy alignment of the glass pane by just one person! Wedge assembly tool: unit piece - 2 pieces are required for assembly!

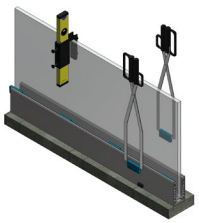

Zubehör (accessories)

Ausführung (type)	Artikelnummer
Keilmontagewerkzeug	**52.21.0130**
Wasserwagenhalterung	**52.21.0140**

GLASSTOSSDICHTUNG
GLASS JOINT SEAL

Transparent, für Spaltmaß 5-7 mm, L 2250 mm, UV beständig!

transparent, for a gap of 5-7 mm, L 2250 mm, UV resistant!

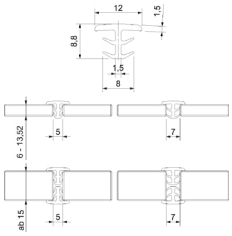

PVC transparent (transparent pvc)

Länge (length)	Artikelnummer
2250 mm	**52.09.1500**

DEMOBOXEN MOTION SYSTEM
DEMOBOX MOTION SYSTEM

Abbildung entspricht DEMOBOX 52.21.0240, Musterlänge ca. 120 mm

Figure corresponds demo box 52.21.0240, pattern length ca. 120 mm

Motion Demobox (Motion demobox)

Ausführung (type)	Artikelnummer
L-Form	**52.21.0240**
für vorgesetzte Montage	**52.21.0230**
für aufgesetzte Montage	**52.21.0220**

STANDARD GLASLEISTENSCHIENE FÜR VORGESETZTE MONTAGE
DEFAULT GLASS STRIP SLIDE FOR RAISED MOUNTING

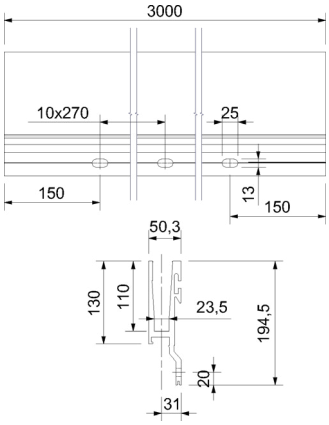

Für Glasstärken von 12,76 - 21,52 mm, Länge 3000 mm, inklusive Bohrung Ø 13 mm, Typenstatik bis zu 1,0 kN/m Holmlast

For glass thickness from 12,76 to 21,52 mm, length 3000 mm, including drilling Ø 13 mm, type statics up to 1.0 kN/m beam load

Aluminium (aluminium)

Farbe (colour)	Artikelnummer
Aluminium E6/C-0 hell eloxiert	**50.16.1000**
Aluminium-Edelstahloptik E6/C31/eloxiert	**50.16.3000**

BEFESTIGUNGSLEISTE
FIXTURE CHOCK

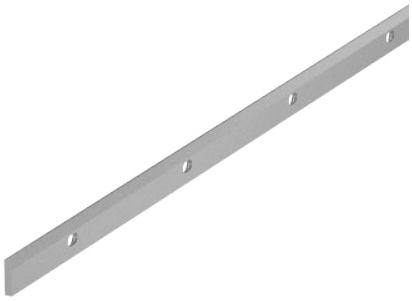

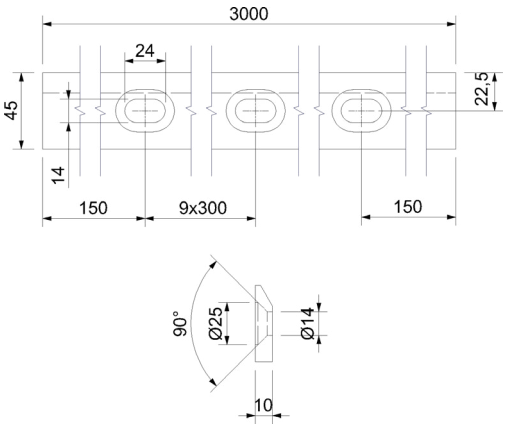

Befestigungsleiste für Glasleistenschiene vorgesetzte Montage in Aluminium eloxiert (E6/C-0), Länge 3000 mm

Mounting bar, anodized aluminum (E6/C-0), length 3000 mm

Aluminium (aluminium)

Farbe (colour)	Artikelnummer
Aluminium E6/C-0 hell eloxiert	**50.16.1030**

Holmlast bis 1,0 kN/m, abhängig vom Glasaufbau; Höhere Last auf Anfrage
capping load max. 1.0 kN/m, depends on glass construction; Higher load on request

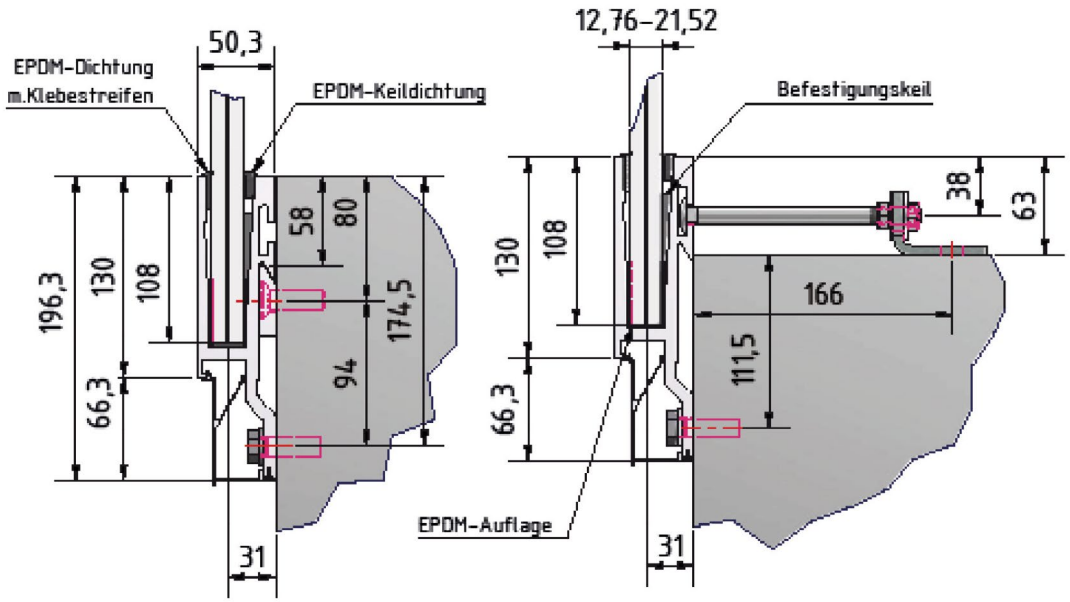

GLASAUFNAHMESET
GLASS RECORDING SET

EPDM Gummi-Set für Aluschiene, Länge 3000 mm,
inkl. 11 Stück Befestigungskeile

EPDM-rubber-set for aluminium rail, length 3000 mm, incl. 11 pc. fixing wedges

Für Glasleistenschiene (for aluminium rail)

Ausführung (type)	Glasstärke (glass thickness)	Artikelnummer
Set für 3 m	12,76-13,52 mm	**50.16.1040**
Set für 3 m	16,76-17,52 mm	**50.16.1060**
Set für 3 m	20,76-21,52 mm	**50.16.1080**

CLIPS-SCHIENENABDECKUNG
CLIPS COVER PANEL

Clips-Schienenabdeckung für Glasleistenschiene vorgesetzte Montage,
Länge 3000 mm

Clips rail cover, Length 3000 mm

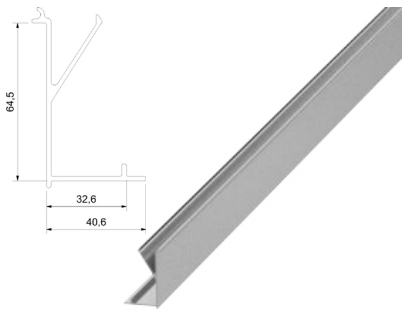

Aluminium (aluminium)

Farbe (colour)	Artikelnummer
Aluminium E6/C-0 hell eloxiert	**50.16.1020**
Aluminium-Edelstahloptik E6/C31/eloxiert	**50.16.3020**

Holmlast bis 1,0 kN/m, abhängig vom Glasaufbau; Höhere Last auf Anfrage
capping load max. 1.0 kN/m, depends on glass construction; Higher load on request

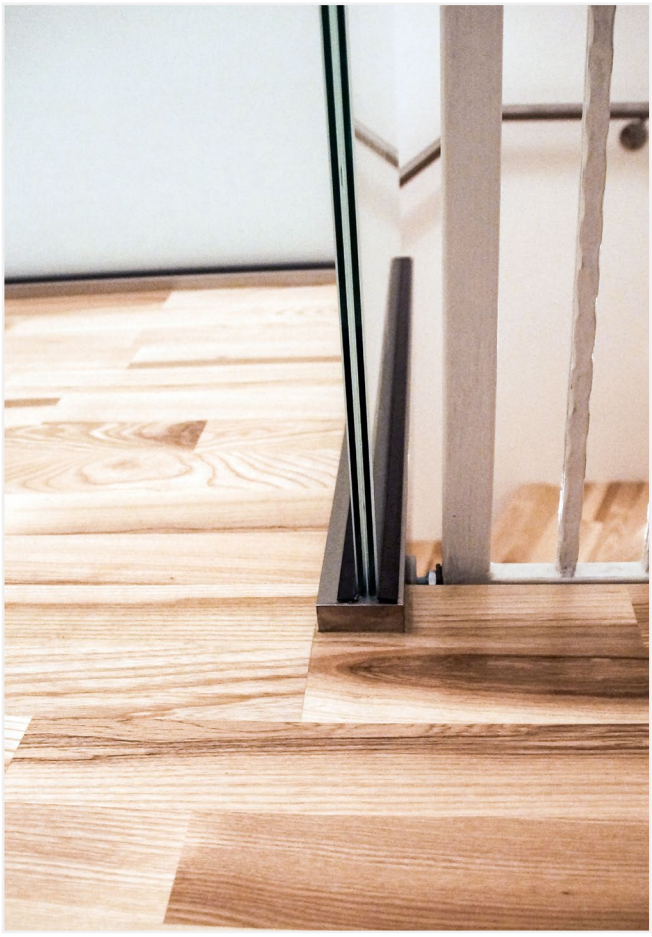

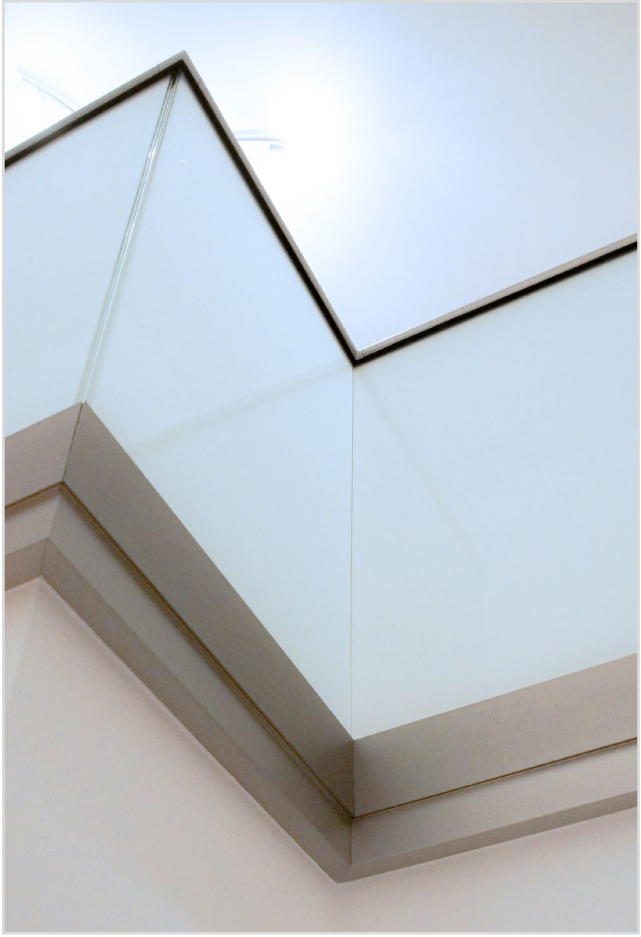

ENDKAPPE
END CAP

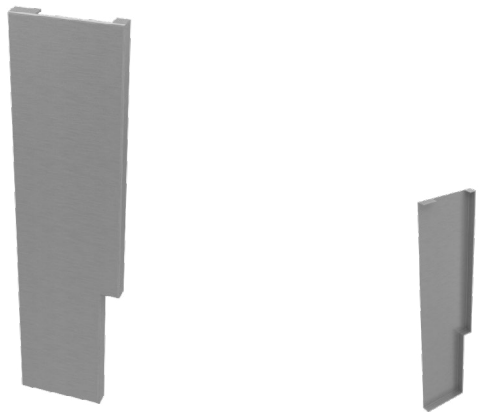

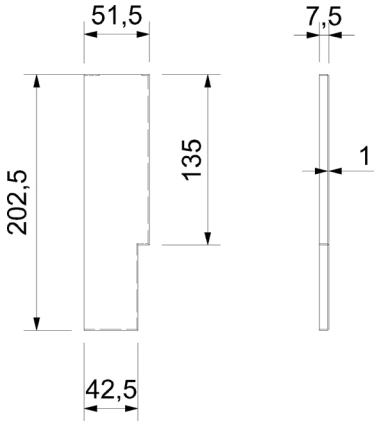

Endkappe Aluminium für Glasleistenschiene vorgesetzte Montage

End cap aluminium, for raised mounting profil

Aluminium (aluminium)

Farbe (colour)	Ausführung (type)	Artikelnummer
Aluminium E6/C-0 hell eloxiert	links (left)	**50.16.1140**
Aluminium E6/C-0 hell eloxiert	rechts (right)	**50.16.1130**
Aluminium-Edelstahloptik E6/C31/eloxiert	links (left)	**50.16.3040**
Aluminium-Edelstahloptik E6/C31/eloxiert	rechts (right)	**50.16.3030**

BODENANKER
GROUND ANCHOR

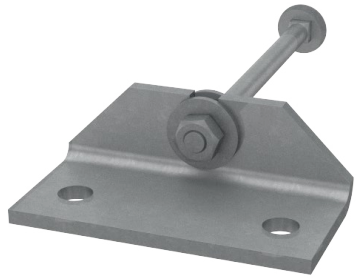

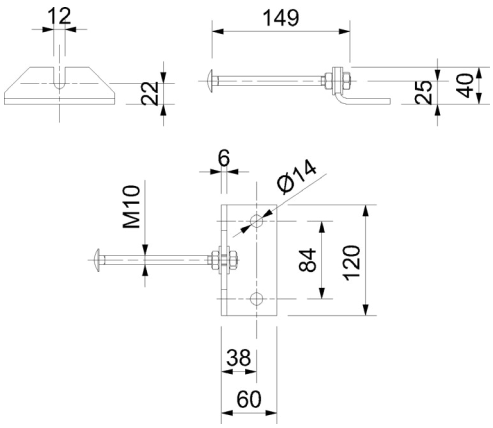

5 Stück im Set! Inkl. Befestigungsschrauben M10 x 150 mm

5 pieces in one set! Incl. screw M10 x 150 mm

Stahl verzinkt (steel zinc-coated)

Farbe (colour)	Artikelnummer
Stahl verzinkt	**50.16.0060**

STANDARD GLASLEISTENSCHIENE FÜR AUFGESETZTE MONTAGE

DEFAULT GLASS STRIP RAIL FOR SURFACED MOUNTING

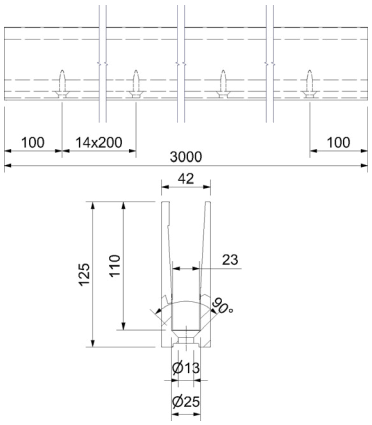

für Glasstärken von 12,76 - 21,52 mm, Länge 3000 mm,
Typenstatik bis zu 1,0 kN/m Holmlast

For glass thickness from 12,76 to 21,52 mm, length 3000 mm,
type statics up to 1.0 kN/m beam load

Aluminium (glass railings)

Farbe (colour)	Artikelnummer
Aluminium E6/C-0 hell eloxiert	**50.16.1010**
Aluminium-Edelstahloptik E6/C31/eloxiert	**50.16.3010**

GLASAUFNAHMESET

GLASS RECORDING SET

EPDM-Gummi-Set für Aluschiene, Länge 3000 mm,
inkl. 11 Stück Befestigungskeile

EPDM-rubber-set for aluminium rail, length 3000 mm, incl. 11 pc. fixing wedges

Für Aluschiene (for aluminium rail)

Ausführung (type)	Glasstärke (glass thickness)	Artikelnummer
Set für 3 m	12,76-13,52 mm	**50.16.1040**
Set für 3 m	16,76-17,52 mm	**50.16.1060**
Set für 3 m	20,76-21,52 mm	**50.16.1080**

ENDKAPPE

END CAP

Endkappe für Glasleistenschiene aufgesetzte Montage

End Cap, Aluminium

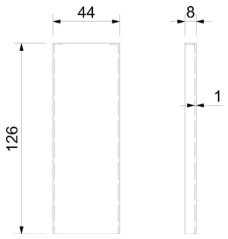

Aluminium (aluminium)

Farbe (colour)	Artikelnummer
Aluminium E6/C-0 hell eloxiert	**50.16.1150**
Aluminium-Edelstahloptik E6/C31/eloxiert	**50.16.3050**

Holmlast bis 1,0 kN/m, abhängig vom Glasaufbau; Höhere Last auf Anfrage
capping load max. 1.0 kN/m, depends on glass construction; Higher load on request

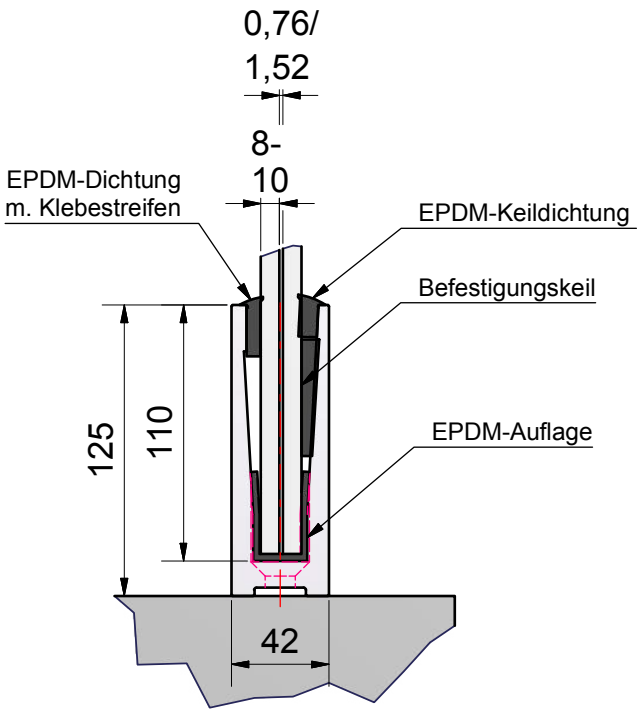

STANDARD GLASLEISTENSCHIENE MIT LASCHE

DEFAULT GLASS STRIP RAIL FOR SURFACED MOUNTING

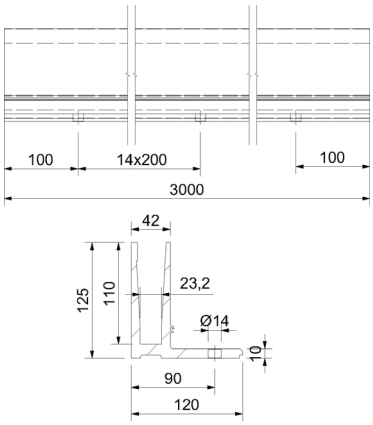

Aluminium Edelstahloptik, für aufgesetzte Bodenmontage, für Glasstärken von 12,76 - 21,52 mm, inkl. Bohrungen Ø 14 mm, Typenstatik bis zu 1,5 kN/m Holmlast

For glass thickness from 12,76 to 21,52 mm, incl. boreholes Ø 14 mm, type statics up to 1.5 kN/m beam load

Aluminium-Edelstahloptik E6/C31/eloxiert (aluminum stainless steel look E6/C31/anodised)

Länge (length)	Artikelnummer
3000 mm	**50.16.4000**
6000 mm	**50.16.5000**

GLASAUFNAHMESET

GLASS RECORDING SET

EPDM-Gummi-Set für Aluschiene, Länge 3000 mm, inkl. 11 Stück Befestigungskeile

EPDM-rubber-set for Aluminium rail, length 3000 mm, incl. 11 pc. fixing wedges

Für Aluschiene (for aluminium rail)

Ausführung (type)	Glasstärke (glass thickness)	Artikelnummer
Set für 3 m	12,76-13,52 mm	**50.16.1040**
Set für 3 m	16,76-17,52 mm	**50.16.1060**
Set für 3 m	20,76-21,52 mm	**50.16.1080**

CLIPS-SCHIENENABDECKUNG
CLIPS COVER PANEL

Aluminium Edelstahloptik, für Schiene 50.16.4000 / 50.16.5000, zum Aufklipsen, Länge 3000 mm

Aluminum stainless steel look, for rail 50.16.4000 / 50.16.5000, to clip on, length 3000 mm

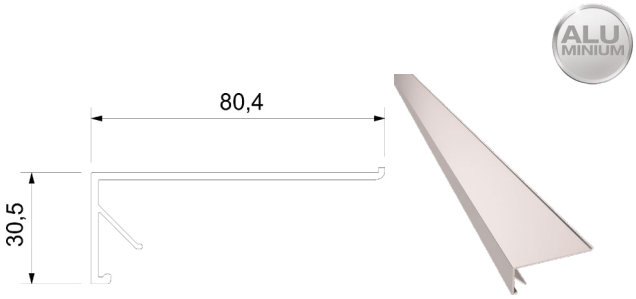

Aluminium-Edelstahloptik (aluminum stainless steel look)

Farbe (colour)	Artikelnummer
Aluminium-Edelstahloptik E6/C31/eloxiert	**50.16.4020**

ENDKAPPE
END CAP

Aluminium Edelstahloptik E6/C31 eloxiert, für Glasleistenschiene 50.16.4000 / 50.16.5000, Blickrichtung Innenseite!

Aluminum stainless steel look E6/C31 anodized, for glass rail 50.16.4000 / 50.16.5000, Direction of view inside!

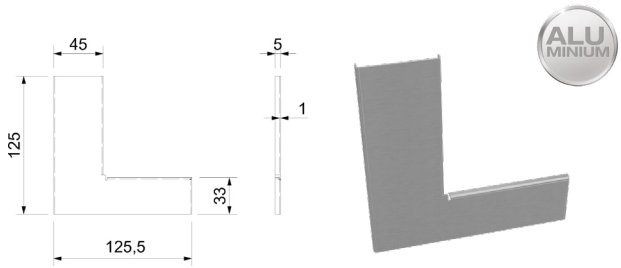

Aluminium-Edelstahloptik (aluminum stainless steel look)

Richtung (direction)	Artikelnummer
links (left)	**50.16.3060**
rechts (right)	**50.16.3070**

DEMOBOXEN STANDARDSYSTEME
DEMO BOX STANDARD SYSTEMS

Abbildung entspricht DEMOBOX 50.16.0220,
Musterlänge ca. 120 mm

Figure corresponds demo box 50.16.0240,
pattern length ca. 120 mm

Für aufgesetzte Montage (for surfaced mounting)

Farbe (colour)	Artikelnummer
Aluminium E6/C-0 hell eloxiert	**50.16.0200**
Aluminium-Edelstahloptik E6/C31/eloxiert	**50.16.0220**

Für aufgesetzte Montage mit Lasche (for surface mounting with strap)

Farbe (colour)	Artikelnummer
Aluminium-Edelstahloptik E6/C31/eloxiert	**50.16.0240**

Für vorgesetzte Montage (for raised mounting)

Farbe (colour)	Artikelnummer
Aluminium E6/C-0 hell eloxiert	**50.16.0210**
Aluminium-Edelstahloptik E6/C31/eloxiert	**50.16.0230**

DEMONTAGEWERKZEUG
REMOVAL TOOL

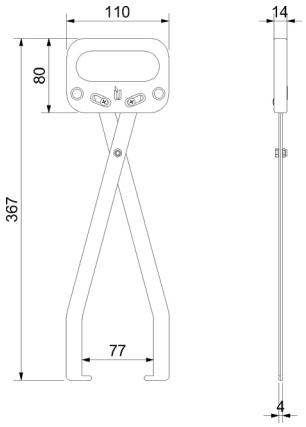

Zange zur Demontage von Keilen

Pliers for dismantling wedges

Zubehör (accessories)

Länge (length)	Artikelnummer
370 mm	**50.16.1210**

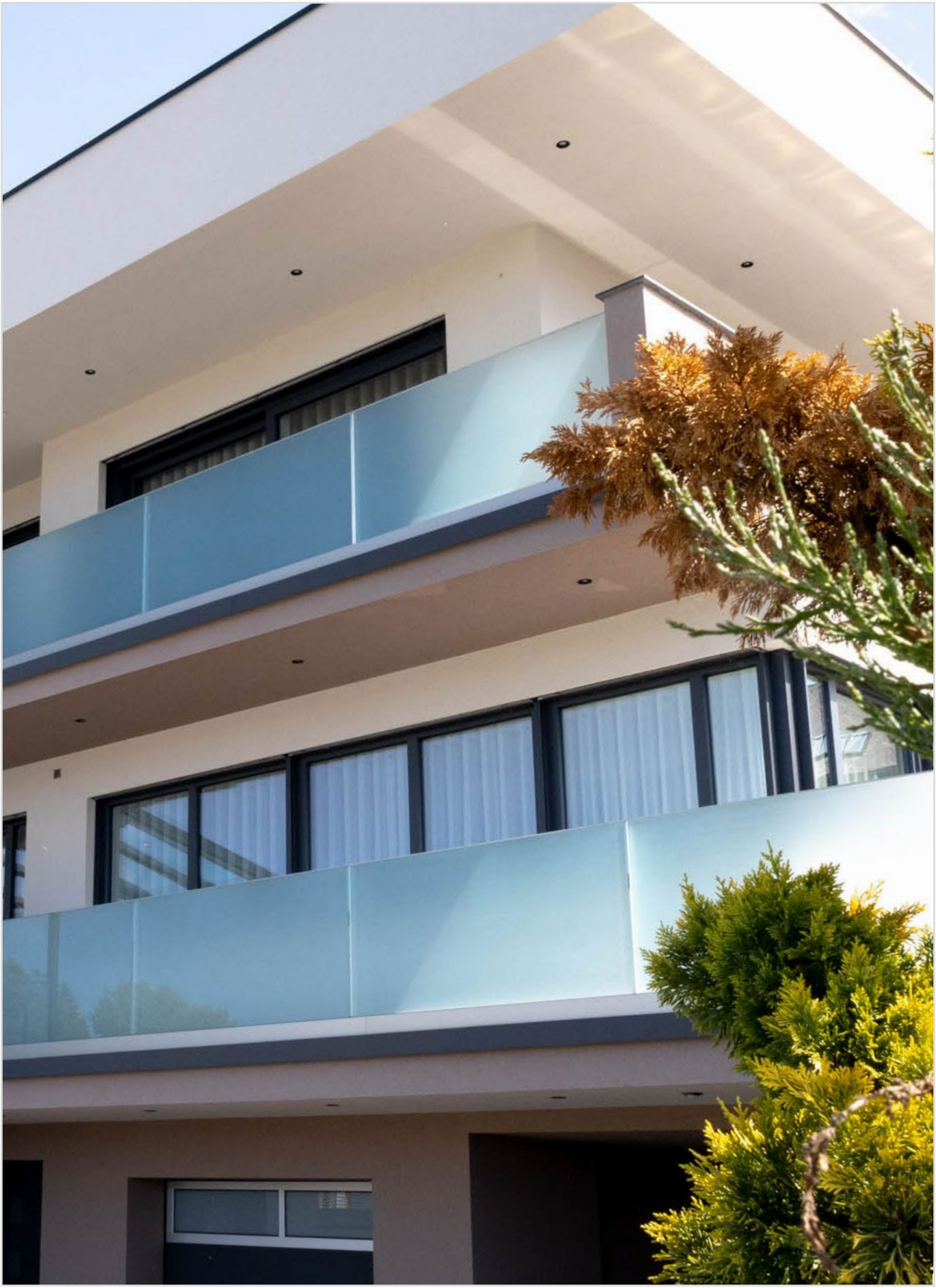

TROCKENVERGLASUNGSPROFIL ZWEITEILIG
DRY GLASSY PROFILE

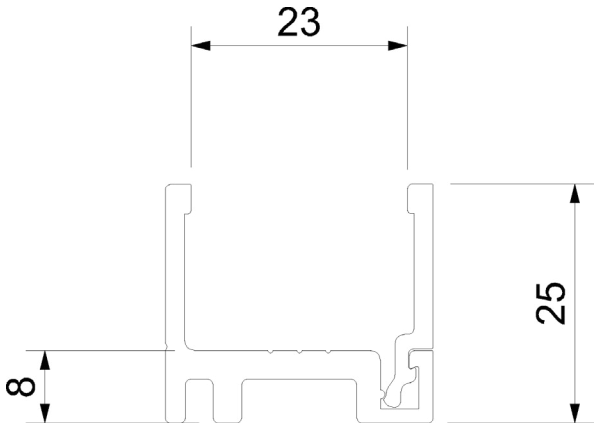

Aluminium, inkl. Bohrrillen, Stangenlänge 6000 mm

Aluminium, rod length 6000 mm, including drill grooves

Aluminium (aluminium)

Farbe (colour)	Artikelnummer
Aluminium roh	**50.16.0720**
Aluminium E6/C-0 hell eloxiert	**50.16.0800**
Aluminium-Edelstahloptik E6/C31/eloxiert	**50.16.0410**

ENDKAPPE
END CAP

Aluminium, zum Ankleben, Stärke 2 mm

Aluminium, to stick on, strength 2 mm

Aluminium (aluminium)

Farbe (colour)	Artikelnummer
Aluminium E6/C-0 hell eloxiert	**50.16.0780**
Aluminium-Edelstahloptik E6/C31/eloxiert	**50.16.0380**

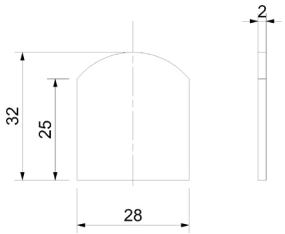

ENDKAPPE
END CAP

Aluminium mit Führungssteg, Stärke 2 mm

Aluminum with guide bar, thickness 2 mm

Aluminium-Edelstahloptik (aluminium stainless steel look)

Farbe (colour)	Artikelnummer
Aluminium-Edelstahloptik E6/C31/eloxiert	**52.21.6000**

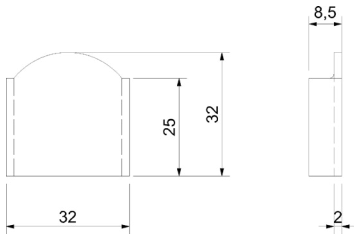

ANSCHRAUBLEISTE (OPTIONAL)
SCREW-ON STRIP (OPTIONAL)

Aluminium-Edelstahloptik, Abdeckung für Anschraubleiste zum Klipsen, Länge 6000 mm

Aluminum stainless steel look, cover for screw-on strip for clipping, length 6000 mm

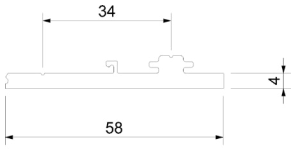

Aluminium-Edelstahloptik (aluminum stainless steel look)

Farbe (colour)	Artikelnummer
Aluminium-Edelstahloptik E6/C31/eloxiert	**50.16.0330**

ABDECKUNG (OPTIONAL)
COVER (OPTIONAL)

Alu Edelstahloptik, zum Verschrauben, Länge 6000 mm

aluminum stainless steel look, for screwing, Length 6000mm

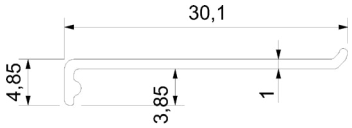

Aluminium-Edelstahloptik (Aluminum stainless steel look)

Farbe (colour)	Artikelnummer
Aluminium-Edelstahloptik E6/C31/eloxiert	**50.16.0340**

VERGLASUNGSGUMMI
GLAZING RUBBER

EPDM Schwarz, Setlänge 2x 6,25 m

EPDM black, set length 2x6,25 m

EPDM schwarz (EPDM black)

Ausführung (type)	Glasstärke (glass thickness)	Artikelnummer
Set 2x 6,25 m	8-8,76 mm	**50.16.0420**
Set 2x 6,25 m	10-12,76 mm	**50.16.0390**
Set 2x 6,25 m	16,76 mm	**50.16.0370**
Set 2x 6,25 m	17,52 mm	**50.16.0610**

FRANZÖSISCHER BALKON KOMPLETT SYSTEM

FRENCH BALCONY COMPLETE SYSTEM

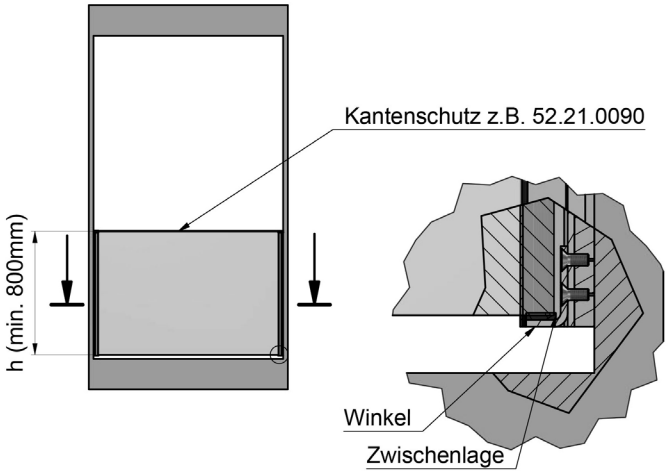

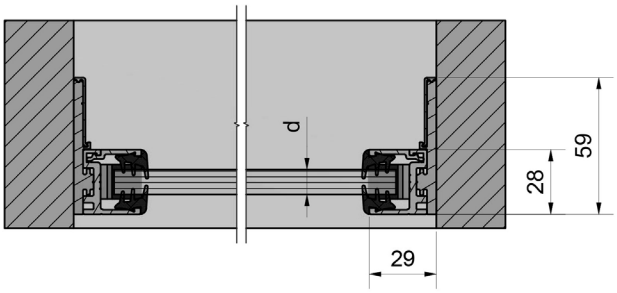

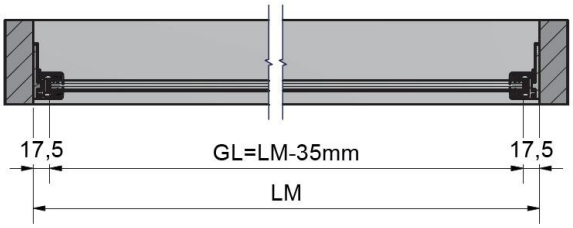

Aluminium-Edelstahloptik E6/C31 eloxiert Profillängen 2 x 1180 mm,
kürzbar, Sonderanfertigung für Glashöhe 1300 mm möglich

Aluminum-stainless steel look E6/C31 anodized, profile lengths 2 x 1180 mm, can be shortened, special production for glass height 1300 mm possible

Aluminium-Edelstahloptik (aluminium stainless steel look)

Ausführung (type)	Glasstärke (glass thickness)	Artikelnummer
Set 1 Paar	10,76-12,76 mm	**52.21.6100**
Set 1 Paar	16,76 mm	**52.21.6110**

Anwendungen			
Glasdicke = d	Aufbau	Glasbreite = b	Glashöhe = h
10,76 mm	2 x 5 mm ESG/0,76 mm PVB	500 - 1200 mm	800 - 1300 mm
12,76 mm	2 x 6 mm ESG/0,76 mm PVB	1200 - 2200 mm	800 - 1300 mm
16,76 mm	2 x 8 mm ESG/0,76 mm PVB	1000 - 2500 mm	800 - 1300 mm

AbP
A-18-004

DEMOBOX
DEMOBOX

Demobox Trockenverglasungsklipsprofil 50.16.0410 + 50.16.0340 Demobox dry glazing clip profile 50.16.0410 + 50.16.0340

Aluminium-Edelstahloptik E6/C31/eloxiert (aluminum stainless steel look E6/C31/anodised)

für Glas (for glass)	Artikelnummer
10 - 12,76 mm	**50.16.0250**

DEMOBOX FRANZÖSISCHER BALKON
DEMOBOX FRENCH BALCONY

Demobox französischer Balkon 52.21.6100 French balcony demo box 52.21.6100

Aluminium-Edelstahloptik E6/C31/eloxiert (aluminum stainless steel look E6/C31/anodised)

für Glas (for glass)	Artikelnummer
10 - 12,76 mm	**52.21.6120**

U-PROFIL ALUMINIUM
U-PROFILE ALUMINIUM

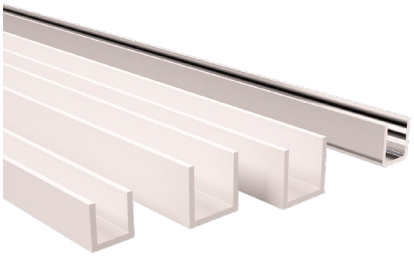

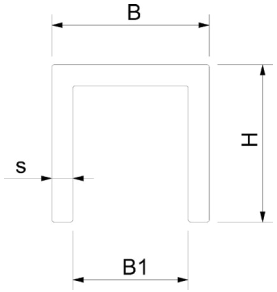

Aluminium oder Edelstahl K 240 matt, Edelstahloptik (E6/C31) eloxiert, Schwarz Matt oder Silberfärbig (E6/C-0) hell eloxiert

Aluminum or stainless steel grain 240, stainless steel look (E6 / C31) anodized black matt or silver colored (E6 / C-0) bright anodized

Aluminium (aluminium)

U-Profile Maße	Farbe (colour)	Länge (length)	Artikelnummer
B x H x B1; S / 15 x 15 x 11; 2 mm	Aluminium-Edelstahloptik E6/C31/eloxiert	6000 mm	**52.13.0010**
B x H x B1; S / 15 x 15 x 11; 2 mm	Aluminium-Silberfärbig E6/C-0 hell eloxiert	6000 mm	**52.13.0020**
B x H x B1; S / 20 x 20 x 16; 2 mm	Aluminium-Edelstahloptik E6/C31/eloxiert	6000 mm	**52.13.0300**
B x H x B1; S / 20 x 20 x 16; 2 mm	Aluminium-Silberfärbig E6/C-0 hell eloxiert	6000 mm	**52.13.0310**
B x H x B1; S / 20 x 30 x 16; 2 mm	Aluminium-Edelstahloptik E6/C31/eloxiert	6000 mm	**52.13.0600**
B x H x B1; S / 20 x 30 x 16; 2 mm	Aluminium-Silberfärbig E6/C-0 hell eloxiert	6000 mm	**52.13.0610**
B x H x B1; S / 20 x 40 x 15; 2,5 mm	Aluminium-Edelstahloptik E6/C31/eloxiert	6000 mm	**52.13.0900**
B x H x B1; S / 20 x 40 x 15; 2,5 mm	Aluminium-Silberfärbig E6/C-0 hell eloxiert	6000 mm	**52.13.0910**

Aluminium Schwarz matt eloxiert (aluminium black matt anodized)

U-Profile Maße	Farbe (colour)	Länge (length)	Artikelnummer
B x H x B1; S / 12 x 20 x 8; 2 mm	Aluminium Schwarz matt eloxiert	3000 mm	**52.08.0110**
B x H x B1; S / 14 x 20 x 10; 2 mm	Aluminium Schwarz matt eloxiert	3000 mm	**52.08.0120**
B x H x B1; S / 17 x 20 x 13; 2 mm	Aluminium Schwarz matt eloxiert	3000 mm	**52.08.0130**

Edelstahl hochglanzpoliert (stainless steel highly polished)

U-Profile Maße	Farbe (colour)	Länge (length)	Artikelnummer
B x H x B1; S / 14 x 15 x 11; 1,5 mm	Edelstahl hochglanzpoliert	5000 mm	**52.13.7020**

Edelstahl Korn 240 matt (stainless steel grain 240 matt)

U-Profile Maße	Farbe (colour)	Länge (length)	Artikelnummer
B x H x B1; S / 14 x 15 x 11; 1,5 mm	Edelstahl Korn 240 matt A2	5000 mm	**52.13.5020**
B x H x B1; S / 17 x 20 x 14; 1,5 mm	Edelstahl Korn 240 matt A2	5000 mm	**52.13.5030**
B x H x B1; S / 21 x 20 x 18; 1,5 mm	Edelstahl Korn 240 matt A2	5000 mm	**52.13.5000**
B x H x B1; S / 25 x 20 x 22; 1,5 mm	Edelstahl Korn 240 matt A2	5000 mm	**52.13.5010**
B x H x B1; S / 30 x 20 x 27; 1,5 mm	Edelstahl Korn 240 matt A2	5000 mm	**52.13.5040**

NUTROHR
NUTROHR

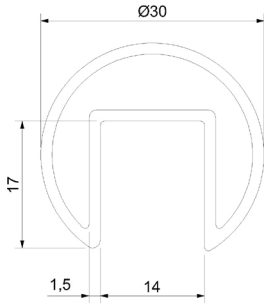

Edelstahl Korn 240 matt, Stangenlänge 6 Meter

Stainless steel grain 240 matt, bar length 6 meters

Nutrohr Ø 30 x 1,5 mm mit Nut 14 x 17 mm zur Verwendung o. Gummidichtung (grooved tube Ø 30 x 1.5 mm with groove 14 x 17 mm for use without rubber seal)

Material Güte (material quality)	Artikelnummer
A2	**50.11.0260**

Nutrohr Ø 42,4 x 1,5 mm mit Nut 24 x 24 mm (grooved tube Ø 42.4 x 1.5 mm with groove 24 x 24 mm)

Material Güte (material quality)	Artikelnummer
A2	**50.11.0270**
A4	**50.11.0280**

GUMMIDICHTUNG FÜR NUTROHR
RUBBER SEAL FOR GROOVED TUBE

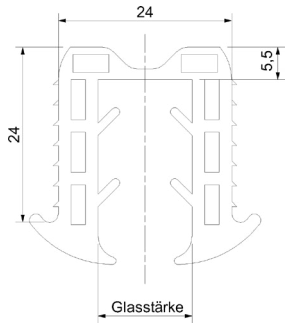

Für Nut 24 x 24 mm, (nur zum Schutz des Glases), Länge 6 Meter

For notch 24 x 24 mm, (only for glass protection), length 6 metre

Für Nut 24 x 24 mm (for notch 24 x 24 mm)

für Glas (for glass)	für Rohr (for tube)	Artikelnummer
8 - 12 mm	42,4 mm	**50.11.0320**
12,76 - 15 mm	42,4 mm	**50.11.0330**
16,76 - 18 mm	42,4 mm	**50.11.0340**
20 - 21,52 mm	42,4 mm	**50.11.0410**

NUTROHR
GROOVED TUBE

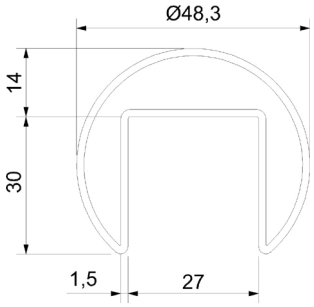

Edelstahl Korn 240 matt, Nutrohr Ø 48,3/1,5 mm, mit Nut 27 x 30 mm, Stangenlänge 6 Meter

Stainless steel grain 240 matt, grooved tube Ø 48,3/1,5 mm, with notch 27 x 30 mm, tube-length 6 metre

Güte (quality)

Material Güte (material quality)	Artikelnummer
A2	**50.11.0290**
A4	**50.11.0300**

GUMMI-DICHTUNG FÜR NUTROHR
RUBBER SEAL FOR GROOVED TUBE

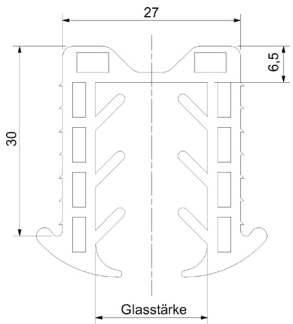

Für Nut 27 x 30 mm, (nur zum Schutz des Glases), Länge 6 Meter

for notch 27 x 30 mm, (only for glass protection), length 6 metre

Für Nut 27 x 30 mm (for notch 27 x 30 mm)

für Glas (for glass)	für Rohr (for tube)	Artikelnummer
8 – 13mm	48,3 mm	**50.11.0350**
14 - 18 mm	48,3 mm	**50.11.0360**
20 - 20,76 mm	48,3 mm	**50.11.0370**

ROHRVERBINDER FÜR NUTROHR
CONNECTOR FOR GROOVED TUBE

Edelstahl Korn 240 matt, Steckwinkel 90° horizontal

Stainless steel grain 240 matt, plug-in angle 90° horizontal

Güte A4 (quality)

Material Güte (material quality)	für Rohr (for tube)	Artikelnummer
A4	42,4 x 1,5 mm	**50.11.0140**
A4	48,3 x 1,5 mm	**50.11.0150**

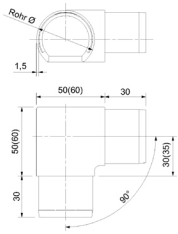

ROHRVERBINDER FÜR NUTROHR
CONNECTOR FOR GROOVED TUBE

Edelstahl Korn 240 matt, Steckwinkel 90 ° vertikal

Stainless steel grain 240 matt, plug-in angle 90° vertical

Güte A4 (quality)

Material Güte (material quality)	für Rohr (for tube)	Artikelnummer
A4	42,4 x 1,5 mm	**50.11.0040**
A4	48,3 x 1,5 mm	**50.11.0050**

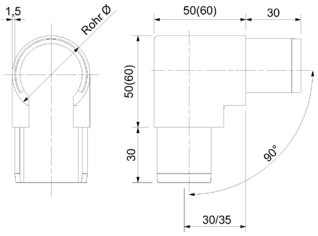

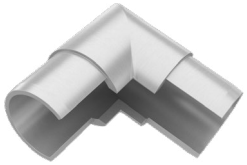

ROHRSATTEL FÜR NUTROHR
PIPE SADDLE FOR GROOVED TUBE

Edelstahl Korn 240 matt, mit Anschluss für Nutrohr

Stainless steel grain 240 matt, with connection for grooved tube

Güte A4 (quality)

Material Güte (material quality)	für Rohr (for tube)	Artikelnummer
A4	42,4 mm	**50.11.0250**

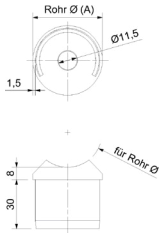

ROHRVERBINDER FÜR NUTROHR
CONNECTOR FOR GROOVED TUBE

Edelstahl Korn 240 matt, Ring 6 mm

Stainless steel grain 240 matt, ring 6 mm

Güte A4 (quality)

Material Güte (material quality)	für Rohr (for tube)	Artikelnummer
A4	42,4 x 1,5 mm	**50.11.0090**
A4	48,3 x 1,5 mm	**50.11.0100**

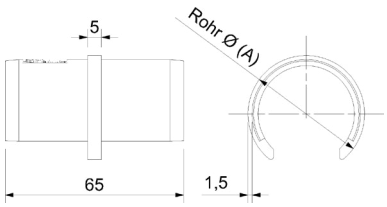

ENDKAPPEN FÜR NUTROHR

END CAP

Ausführung flach

execution flat

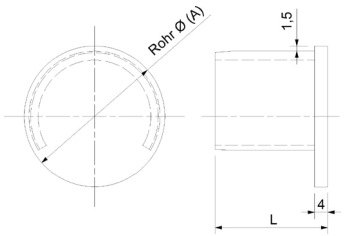

Edelstahl Korn 240 matt (stainless steel grain 240 matt)

Material Güte (material quality)	für Rohr (for tube)	Artikelnummer
A4	42,4 x 1,5 mm	**50.11.0190**
A4	48,3 x 1,5 mm	**50.11.0200**

NUTROHR SQUARE
GROOVED TUBE SQUARE

Edelstahl Korn 240 matt, Nutrohr 40 x 40 x 1,5 mm,
mit Nut 24 x 24 mm, Stangenlänge 6 Meter

Stainless steel grain 240 matt, grooved tube 40 x 40 x 1,5, mm,
with notch 24 x 24 mm, tube-length 6 metre

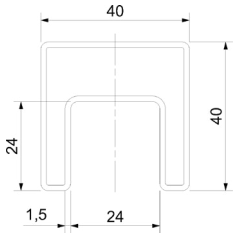

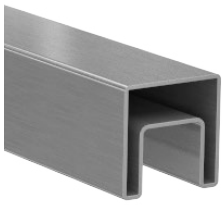

Edelstahl Korn 240 matt (Stainless steel grain 240 matt)

Material (Quality)	Artikelnummer
A2	**50.11.0600**

GUMMIDICHTUNG FÜR NUTROHR
RUBBER SEAL FOR GROOVED TUBE

Für Nut 24 x 24 mm, (nur zum Schutz des Glases), Länge 6 Meter

For notch 24 x 24 mm, (only for glass protection), length 6 metre

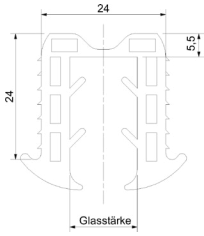

Für Nut 24 x 24 mm (for notch 24 x 24 mm)

für Glas (for glass)	für Rohr (for tube)	Artikelnummer
8 - 12 mm	42,4 mm	**50.11.0320**
12,76 - 15 mm	42,4 mm	**50.11.0330**
16,76 - 18 mm	42,4 mm	**50.11.0340**
20 - 21,52 mm	42,4 mm	**50.11.0410**

ROHRVERBINDER SQUARE
CONNECTOR SQUARE

Edelstahl Korn 240 matt, Steckverbinder 90° / 180°,
für Nutrohr 40 x 40 x 1,5 mm

Stainless steel grain 240 matt, plug-in connector 90°/180°,for tube 40x40x1,5 mm

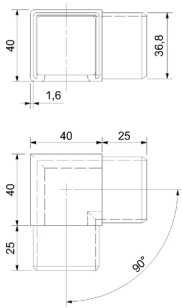

A2 (A2)

Winkel (corner)	Artikelnummer
90 Grad	**50.18.0410**
180 Grad	**50.18.0420**

ENDKAPPE SQUARE
END CAP SQUARE

Flach, Edelstahl A2, 40 x 40 x 1,5 mm, Kappenhöhe 3 mm
(passend zu Nutrohr Square)

Flat, Stainless steel A2 with notch 40 x 40 x 1,5 mm, height of the cap 3 mm
(suitable to grooved tube square)

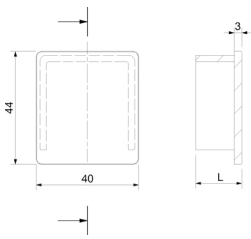

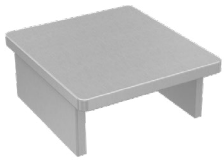

Edelstahl Korn 240 matt (stainless steel grain 240 matt)

Material (Quality)	Artikelnummer
A2	**50.18.0400**

NUTROHR
GROOVED TUBE

Edelstahl Korn 240 matt, Material 1.4301, Nutrohr 25 x 21 x 1,5 mm, mit Nut 14x14 mm, Stangenlänge 6000 mm, zum aufsetzen ohne Gummidichtung.

Stainless steel grain 240 matt, material 1.4301, grooved tube 25 x 21 x 1,5 mm, with notch 14x14 mm, bar length 6000 mm, for mounting without rubber seal

Güte A2 (Quality)

Maße / Nut (dimension / notch)	Artikelnummer
25 x 21 x 1,5 mm / 14 x 14 mm	**50.11.0700**

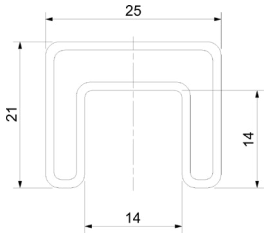

ENDKAPPE
END CAP

Edelstahl Korn 240 matt, A2, flach, für Nutrohr 25 x 21 x 1,5 mm

Stainless steel grain 240 matt, flat, for grooved tube 25 x 21 x 1,5 mm

Güte A2 (Quality)

für Nutrohr (for grooved tube)	Artikelnummer
25 x 21 x 1,5 mm	**50.11.1010**

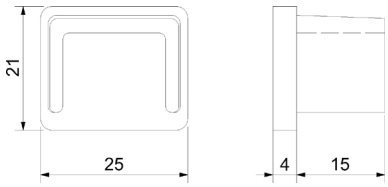

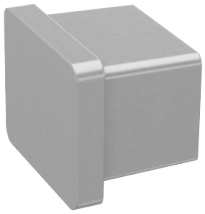

ROHRVERBINDER 90°
PIPE CONNECTOR 90°

Edelstahl Korn 240 matt, A2, für Nutrohr 25 x 21 x 1,5 mm

Stainless steel grain 240 matt, A2, for grooved tube 25 x 21 x 1,5 mm

Güte A2 (Quality)

für Nutrohr (for grooved tube)	Artikelnummer
25 x 21 x 1,5 mm	**50.11.1000**

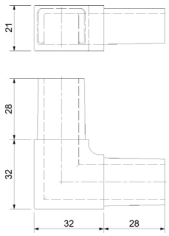

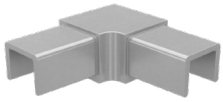

ROHRVERBINDER 180°
PIPE CONNECTOR 180°

Edelstahl Korn 240 matt, A2, für Nutrohr 25 x 21 x 1,5 mm

Stainless steel grain 240 matt, A2, for grooved tube 25 x 21 x 1,5 mm

Güte A2 (Quality)

für Nutrohr (for grooved tube)	Artikelnummer
25 x 21 x 1,5 mm	**50.11.1020**

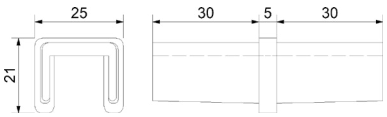

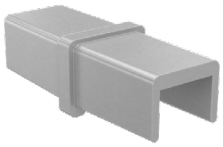

WANDBEFESTIGUNG
WALL MOUNTING

Edelstahl Korn 240 matt, A2, für Nutrohr 25 x 21 x 1,5 mm

Stainless steel grain 240 matt, A2, for grooved tube 25 x 21 x 1,5 mm

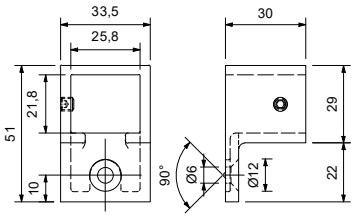

Güte A2 (quality)

für Nutrohr (for grooved tube) 25 x 2 mm	Artikelnummer
	50.11.1030

METALLKLEBER
METAL-GLUE

Spezial-Metallkleber, 50 ml Flasche, für max. Spaltmaß 0,3 mm

special-metal-glue, 50 ml bottle, max. clearance 0,3 mm

Spezial-Metallkleber (special metal adhesive)	Artikelnummer
	50.02.2280

2-KOMPONENTEN-METALLKLEBER
2-COMPONENT METAL ADHESIVE

Verarbeitungszeit 13 - 17 Minuten, Festigungszeit: 30 - 40 Minuten, Temperaturbereich: -40° bis +82° C, Spaltmaß bis 3 mm überbrückbar. Für Aluminium, Edelstahl, Kohlenstoffstahl, beschichtete Metalle, AbS, Acryl, PVC

Processing time 13 - 17 minutes, setting time: 30 - 40 minutes, temperature range: -40° to +82° C, clearance up to 3 mm can be bridged For aluminum, stainless steel, carbon steel, coated metals, AbS, acrylic, PVC

Einzelteile (individual parts)

Typ (type)	Artikelnummer
Zweikomponenten-Methacrylat-Metallkleber 10:1; schwarz; 50 ml	**50.02.2250**
Mischdüse 10:1	**50.02.2260**
Handpresse 10:1 für Zweikomponentenkleber	**50.02.2270**

VORDACH-ACHSEN-SET SERIE SEASONS (1 ACHSE)

CANOPY-AXES-SET SERIES SEASONS (1 AXIS)

Edelstahl Korn 240 matt, für Glas 17,52 - 25,52 mm,
Glasbohrung Ø 22 mm, Dachneigung maximal 10°
Set für eine Achse (Wandhalter, Zugstange, Punkthalter)
Optional kann dieses System durch den Einsatz von
Distanzhülsen mit einem größeren Wandabstand montiert werden!
Bei den Zugstangen sind keine Gewinde sichtbar!

Stainless steel grain 240 matt, for glass from 17,52 to 25,52 mm,
glass drilling: Ø 22 mm, roof pitch max. 10°
set for one axis (wall connector, tie rod, point mounting)
Optionally the system can be mounted with a larger wall distance by the use
of spacer sleeves! No threads are visible on the tie rod!

Edelstahl Korn 240 matt A2 (stainless steel grain 240 matt A2)

Material	Max. Ausladung (max. reach)	Artikelnummer
A2	1000 mm	**50.12.1870**
A2	1250 mm	**50.12.1880**
A2	1500 mm	**50.12.1890**

A2

Edelstahl Korn 240 matt A4 (stainless steel grain 240 matt A4)

Material	Max. Ausladung (max. reach)	Artikelnummer
A4	1000 mm	**50.12.3870**
A4	1250 mm	**50.12.3880**
A4	1500 mm	**50.12.3890**

A4

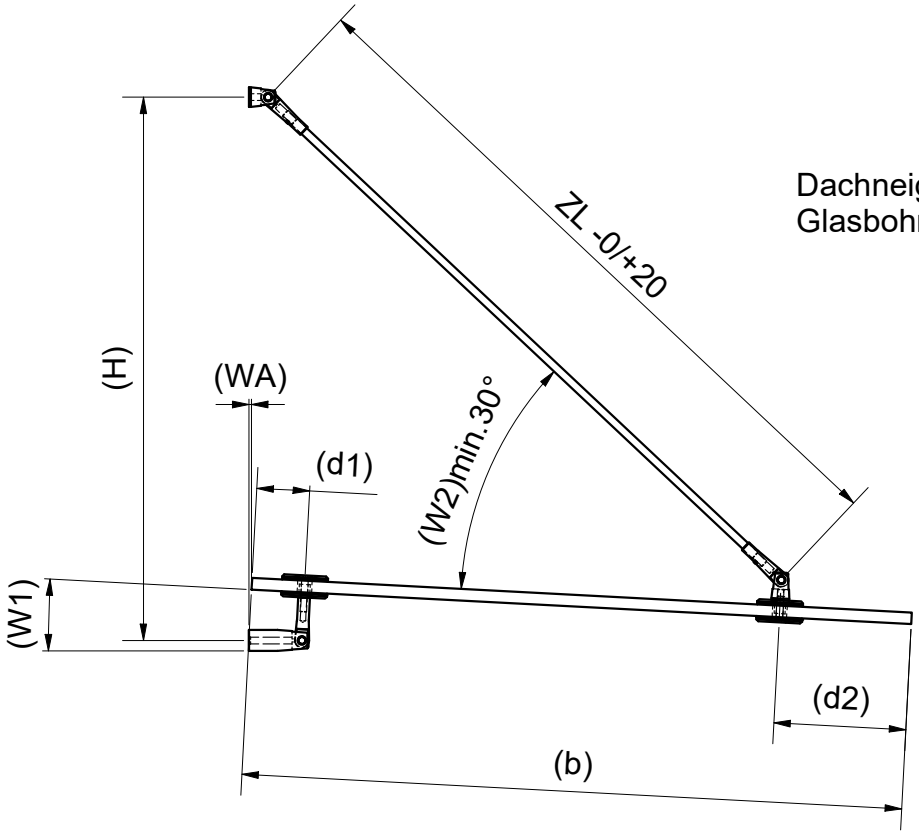

Dachneigung max. 10°
Glasbohrung Ø22 mm

50.12.1870 + 50.12.3870 1000 mm Ausladung (b)						
W1	d1	d2	H	W2	WA	ZL
3	80	200	822	40,2	4	1066
5	80	200	794	38	7	1066
7	80	200	767	35,9	9	1066
10	80	200	727	32,8	14	1066

50.12.1880 + 50.12.3880 1250 mm Ausladung (b)						
W1	d1	d2	H	W2	WA	ZL
3	80	250	1122	43,8	4	1427
5	80	250	1087	41,7	7	1427
7	80	250	1054	39,6	9	1427
10	80	250	1006	36,7	14	1427

50.12.1890 + 50.12.3890 1500 mm Ausladung (b)						
W1	d1	d2	H	W2	WA	ZL
3	80	250	1379	43,9	4	1795
5	80	250	1336	41,8	7	1795
7	80	250	1295	39,8	9	1795
10	80	250	1235	36,9	14	1795

Sonderzugstangen bis 2000 mm Länge kurzfristig lieferbar.

VORDACH-ACHSEN-SET MIT OVALEN PLATTEN (1 ACHSE)

CANOPY-AXES-SET SERIES SEASONS WITH OVAL PLATES (1 AXIS)

Edelstahl Korn 240 matt, inklusive 2 Montageplatten oval 135 x 45 mm, für Glas 17,52 - 25,52 mm, Glasbohrung Ø 22 mm, Dachneigung max. 10°, Set für eine Achse (Wandhalter, Zugstange, Punkthalter, Ankerplatten oval) Bei der Zugstange sind keine Gewinde sichtbar!

Inclusive 2 oval mounting plates 135 x 45 mm, for glass from 17,52 to 25,52 mm, glass drilling Ø 22 mm, roof pitch max. 10°, set for one axis (wall connector, tie rod, point mounting, oval anchor plates) No threads are visible on the tie rod!

Edelstahl Korn 240 matt A2 (stainless steel grain 240 matt A2)

Material	Max. Ausladung (max. reach)	Artikelnummer
A2	1000 mm	**50.12.1810**
A2	1250 mm	**50.12.1820**
A2	1500 mm	**50.12.1830**

A2

Edelstahl Korn 240 matt A4 (stainless steel grain 240 matt A4)

Material	Max. Ausladung (max. reach)	Artikelnummer
A4	1000 mm	**50.12.3810**
A4	1250 mm	**50.12.3820**
A4	1500 mm	**50.12.3830**

A4

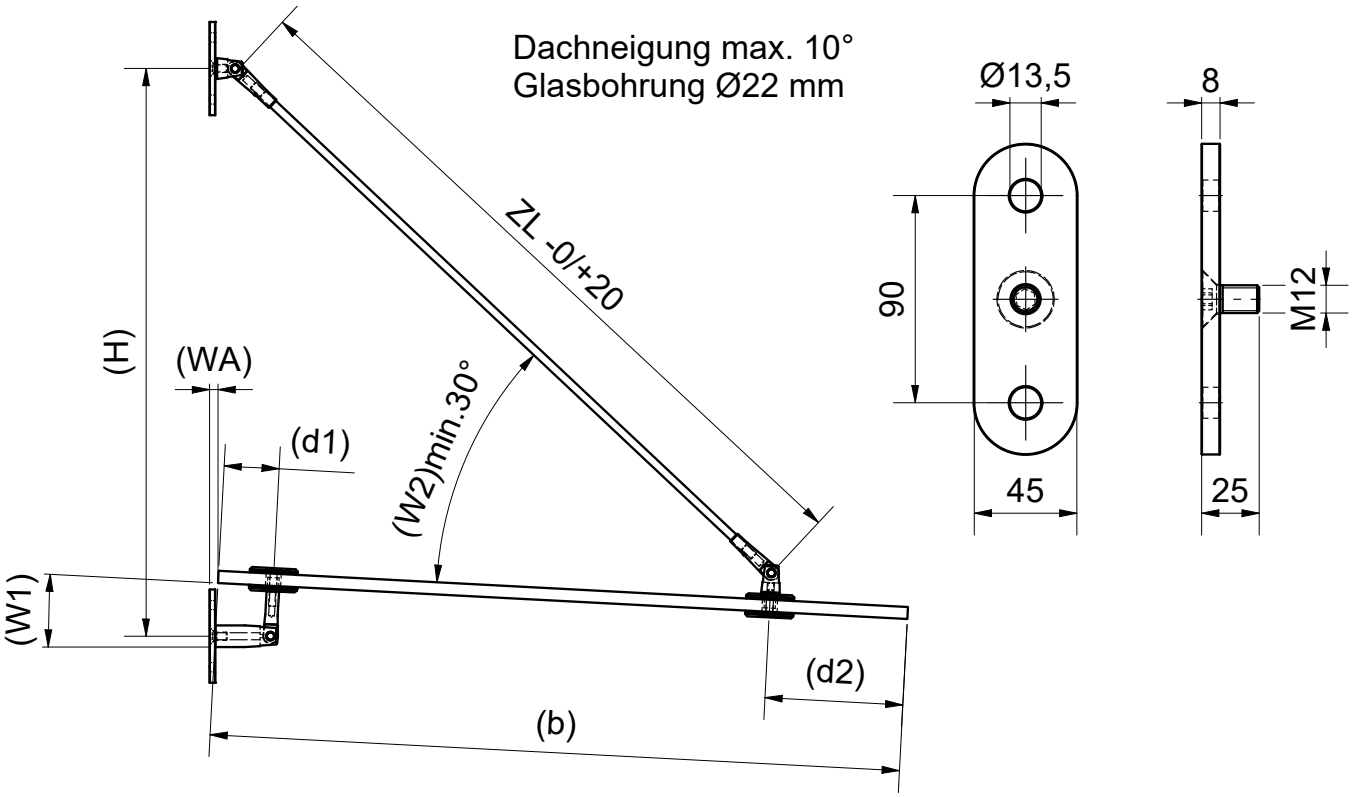

50.12.1810 + 50.12.3810 1000 mm Ausladung (b)						
W1	d1	d2	H	W2	WA	ZL
3	80	200	822	40,2	12	1066
5	80	200	794	38	15	1066
7	80	200	767	35,9	17	1066
10	80	200	727	32,8	22	1066

50.12.1820 + 50.12.3820 1250 mm Ausladung (b)						
W1	d1	d2	H	W2	WA	ZL
3	80	250	1122	43,8	12	1427
5	80	250	1087	41,7	15	1427
7	80	250	1054	39,6	17	1427
10	80	250	1006	36,7	22	1427

50.12.1830 + 50.12.3830 1500 mm Ausladung (b)						
W1	d1	d2	H	W2	WA	ZL
3	80	250	1379	43,9	12	1795
5	80	250	1336	41,8	15	1795
7	80	250	1295	39,8	17	1795
10	80	250	1235	36,9	22	1795

Sonderzugstangen bis 2000 mm Länge kurzfristig lieferbar.

VORDACH-ACHSEN-SET MIT RUNDEN PLATTEN (1 ACHSE)

CANOPY-AXES-SET SERIES SEASONS WITH ROUND PLATES (1 AXIS)

Edelstahl Korn 240 matt, inklusive 2 Montageplatten rund Ø 135 mm, für Glas 17,52 - 25,52 mm, Glasbohrung Ø 22 mm, Dachneigung maximal 10°, Set für eine Achse (Wandhalter, Zugstange, Punkthalter, Ankerplatten rund) Optional kann dieses System durch den Einsatz von Distanzhülsen mit einem größeren Wandabstand montiert werden!
Bei den Zugstangen sind keine Gewinde sichtbar!

Inclusive 2 round mounting plates Ø 135 mm, for glass from 17,52 to 25,52 mm, glass drilling Ø 22 mm, roof pitch max. 10° set for one axis (wall connector, tie rod, point mounting, round anchor plates) Optionally the system can be mounted with a larger wall distance by the use of spacer sleeves!
No threads are visible on the tie rod!

Edelstahl Korn 240 matt A2 (stainless steel grain 240 matt A2)

Material	Max. Ausladung (max. reach)	Artikelnummer
A2	1000 mm	**50.12.1840**
A2	1250 mm	**50.12.1850**
A2	1500 mm	**50.12.1860**

A2

Edelstahl Korn 240 matt A4 (stainless steel grain 240 matt A4)

Material	Max. Ausladung (max. reach)	Artikelnummer
A4	1000 mm	**50.12.3840**
A4	1250 mm	**50.12.3850**
A4	1500 mm	**50.12.3860**

A4

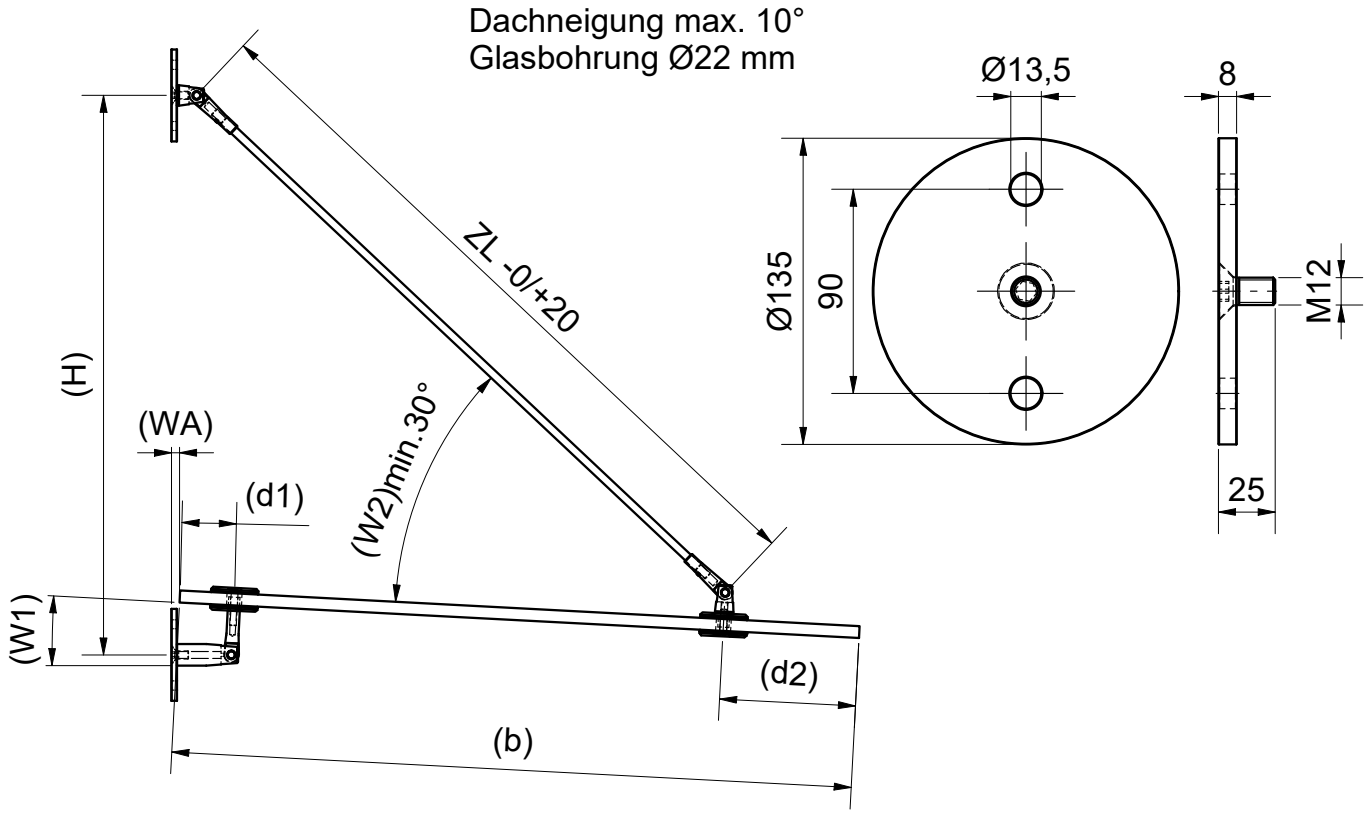

50.12.1840 + 50.12.3840 1000 mm Ausladung (b)						
W1	d1	d2	H	W2	WA	ZL
3	80	200	822	40,2	12	1066
5	80	200	794	38	15	1066
7	80	200	767	35,9	17	1066
10	80	200	727	32,8	22	1066

50.12.1850 + 50.12.3850 1250 mm Ausladung (b)						
W1	d1	d2	H	W2	WA	ZL
3	80	250	1122	43,8	12	1427
5	80	250	1087	41,7	15	1427
7	80	250	1054	39,6	17	1427
10	80	250	1006	36,7	22	1427

50.12.1860 + 50.12.3860 1500 mm Ausladung (b)						
W1	d1	d2	H	W2	WA	ZL
3	80	250	1379	43,9	12	1795
5	80	250	1336	41,8	15	1795
7	80	250	1295	39,8	17	1795
10	80	250	1235	36,9	22	1795

Sonderzugstangen bis 2000 mm Länge kurzfristig lieferbar.

PUNKTHALTER SERIE SEASONS
POINT FIXTURE SERIES SEASONS

SEASONS

Glasbohrung: Ø 22mm

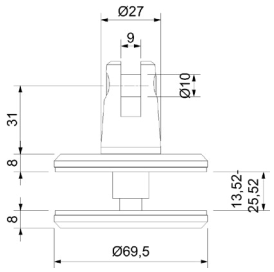

Ø 69,5 mm, inkl. EPDM-Einlagen 2 mm

Ø 69,5 mm, incl. EPDM 2 mm

Edelstahl Korn 240 matt (stainless steel grain 240 matt)

Abbildung (Illustration)	Artikelnummer
1	**50.12.1520**
2	**50.12.1530**

DISTANZHÜLSE FÜR VORDACHSET SERIE SEASONS
SPACER SLEEVES FOR CANOPY-SET SERIES SEASONS

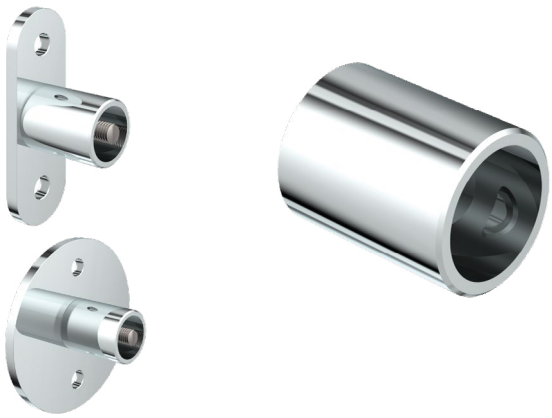

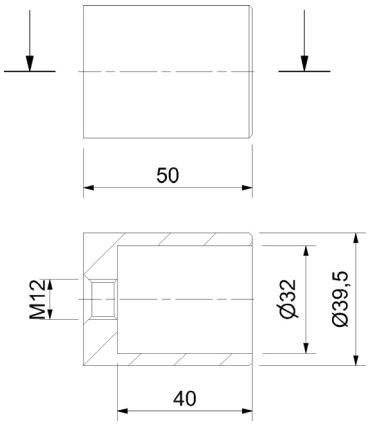

30 mm Verstellbereich

Area of adjustment: 30 mm

Edelstahl Korn 240 matt (stainless steel grain 240 matt)

Distanzhülse (stand off)	**50.12.1560**
Optional (option) Senkopfschraube M12 x 60 mm (countersunk bolt)	**50.12.1790**

Südmetall®

GLASVORDACH SYSTEM SEASON 2 ACHSEN

CANOPY SYSTEMS TWO AXIS

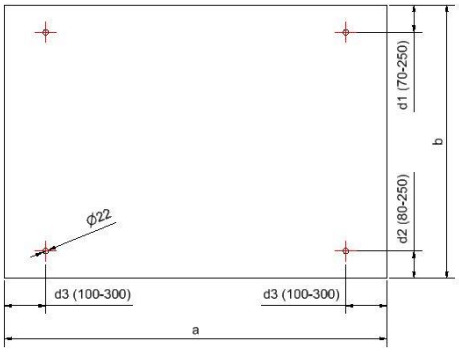

4 Punkthalter			
q_d ≥ 1,0 [kN/m²]			
Abmessungen	a [mm]	b [mm]	Last q_d [kN/m²]
2 x 6mm	1000	1000	3,69
	1000	1200	3,03
	1000	1500	2,37
	1200	1000	2,88
	1200	1200	2,31
	1200	1500	1,77
	1400	1000	2,31
	1400	1200	1,86
	1400	1500	1,38
	1600	1000	1,65
	1600	1200	1,53
	1600	1500	1,11
	1800	1000	1,14
	1800	1200	1,11
2 x 8mm	1800	1500	1,77
	2000	1000	1,65
	2000	1200	1,62
	2000	1500	1,5
	2100	1000	1,44
	2100	1200	1,41
	2100	1500	1,35

4 Punkthalter			
q_d ≥ 1,5 [kN/m²]			
Abmessungen	a [mm]	b [mm]	Last q_d [kN/m²]
2 x 6mm	1000	1000	3,69
	1000	1200	3,03
	1000	1500	2,37
	1200	1000	2,88
	1200	1200	2,31
	1200	1500	1,77
	1400	1000	2,31
	1400	1200	1,86
	1600	1000	1,65
	1600	1200	1,53
2 x 8mm	1400	1500	2,58
	1600	1500	2,1
	1800	1000	2,25
	1800	1200	2,19
	1800	1500	1,77
	2000	1000	1,65
	2000	1200	1,62
	2000	1500	1,5
2 x 10mm	2100	1000	2,43
	2100	1200	2,37
	2100	1500	2,25

4 Punkthalter			
q_d ≥ 2,0 [kN/m²]			
Abmessungen	a [mm]	b [mm]	Last q_d [kN/m²]
2 x 6mm	1000	1000	3,69
	1000	1200	3,03
	1000	1500	2,37
	1200	1000	2,88
	1200	1200	2,31
	1400	1000	2,31
2 x 8mm	1200	1500	3,24
	1400	1200	3,42
	1400	1500	2,58
	1600	1000	3,12
	1600	1200	2,85
	1600	1500	2,1
	1800	1000	2,25
	1800	1200	2,19
2 x 10mm	1800	1500	2,79
	2000	1000	2,79
	2000	1200	2,73
	2000	1500	2,4
	2100	1000	2,43
	2100	1200	2,37
	2100	1500	2,25

4 Punkthalter			
q_d ≥ 2,5 [kN/m²]			
Abmessungen	a [mm]	b [mm]	Last q_d [kN/m²]
2 x 6mm	1000	1000	3,69
	1000	1200	3,03
	1200	1000	2,88
2 x 8mm	1000	1500	4,26
	1200	1200	4,23
	1200	1500	3,24
	1400	1000	4,26
	1400	1200	3,42
	1400	1500	2,58
	1600	1000	3,12
	1600	1200	2,85
2 x 10mm	1600	1500	3,27
	1800	1000	3,72
	1800	1200	3,63
	1800	1500	2,79
	2000	1000	2,79
	2000	1200	2,73
2 x 12mm	2000	1500	2,61
	2100	1000	3,66
	2100	1200	3,33

4 Punkthalter			
q_d ≥ 3,0 [kN/m²]			
Abmessungen	a [mm]	b [mm]	Last q_d [kN/m²]
2 x 6mm	1000	1000	3,69
	1000	1200	3,03
2 x 8mm	1000	1500	4,26
	1200	1000	5,19
	1200	1200	4,23
	1200	1500	3,24
	1400	1000	4,26
	1400	1200	3,42
	1600	1000	3,12
2 x 10mm	1400	1500	3,9
	1600	1200	4,32
	1600	1500	3,27
	1800	1000	3,72
	1800	1200	3,63
2 x 12mm	1800	1500	3,03
	2000	1000	4,2
	2000	1200	3,54
	2100	1000	3,66
	2100	1200	3,33

4 Punkthalter			
q_d ≥ 3,5 [kN/m²]			
Abmessungen	a [mm]	b [mm]	Last q_d [kN/m²]
2 x 6mm	1000	1000	3,69
2 x 8mm	1000	1200	5,43
	1000	1500	4,26
	1200	1000	5,19
	1200	1200	4,23
	1400	1000	4,26
2 x 10mm	1200	1500	4,77
	1400	1200	5,1
	1400	1500	3,9
	1600	1000	5,07
	1600	1200	4,32
	1800	1000	3,72
	1800	1200	3,63
2 x 12mm	1600	1500	3,57
	2000	1000	4,2
	2000	1200	3,54
	2100	1000	3,66

4 Punkthalter			
q_d ≥ 4,0 [kN/m²]			
Abmessungen	a [mm]	b [mm]	Last q_d [kN/m²]
2 x 8mm	1000	1000	6,57
	1000	1200	5,43
	1000	1500	4,26
	1200	1000	5,19
	1200	1200	4,23
	1400	1000	4,26
2 x 10mm	1200	1500	4,77
	1400	1200	5,1
	1600	1000	5,07
	1600	1200	4,32
2 x 12mm	1400	1500	4,23
	1800	1000	5,07
	1800	1200	4,05
	2000	1000	4,2

4 Punkthalter			
q_d ≥ 4,5 [kN/m²]			
Abmessungen	a [mm]	b [mm]	Last q_d [kN/m²]
2 x 8mm	1000	1000	6,57
	1000	1200	5,43
	1200	1000	5,19
2 x 10mm	1000	1500	6
	1200	1200	6,15
	1200	1500	4,77
	1400	1000	6,27
	1400	1200	5,1
	1600	1000	5,07
2 x 12mm	1600	1200	4,71
	1800	1000	5,07

GLASVORDACH SYSTEM SEASON 3 ACHSEN

CANOPY SYSTEMS THREE AXIS

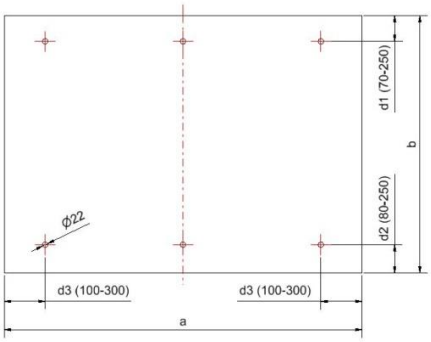

6 Punkthalter			
q_d ≥ 1,0 [kN/m²]			
Abmessungen	a [mm]	b [mm]	Last q_d [kN/m²]
2 x 6mm	2000	1000	1,11
2 x 8mm	2000	1200	1,83
	2000	1500	1,5
	2200	1000	1,71
	2200	1200	1,44
	2200	1500	1,17
	2400	1000	1,38
	2400	1200	1,14
	2600	1000	1,11
2 x 10mm	2400	1500	1,74
	2600	1200	1,74
	2600	1500	1,38
	2800	1000	1,71
	2800	1200	1,44
	2800	1500	1,11
	3000	1000	1,44
	3000	1200	1,2
	3200	1000	1,2
2 x 12mm	3000	1500	1,44
	3200	1200	1,71
	3200	1500	1,2

6 Punkthalter			
q_d ≥ 1,5 [kN/m²]			
Abmessungen	a [mm]	b [mm]	Last q_d [kN/m²]
2 x 8mm	2000	1000	2,16
	2000	1200	1,83
	2000	1500	1,5
	2200	1000	1,71
2 x 10mm	2200	1200	2,64
	2200	1500	2,19
	2400	1000	2,52
	2400	1200	2,16
	2400	1500	1,74
	2600	1000	2,07
	2600	1200	1,74
	2800	1000	1,71
2 x 12mm	2600	1500	1,92
	2800	1200	2,25
	2800	1500	1,65
	3000	1000	2,49
	3000	1200	2,01
	3200	1000	2,01
	3200	1200	1,71

6 Punkthalter			
q_d ≥ 2,0 [kN/m²]			
Abmessungen	a [mm]	b [mm]	Last q_d [kN/m²]
2 x 8mm	2000	1000	2,16
2 x 10mm	2000	1200	3,33
	2000	1500	2,76
	2200	1000	3,09
	2200	1200	2,64
	2200	1500	2,19
	2400	1000	2,52
	2400	1200	2,16
	2600	1000	2,07
2 x 12mm	2400	1500	2,19
	2600	1200	2,58
	2800	1000	2,88
	2800	1200	2,25
	3000	1000	2,49
	3000	1200	2,01
	3200	1000	2,01

6 Punkthalter			
q_d ≥ 2,5 [kN/m²]			
Abmessungen	a [mm]	b [mm]	Last q_d [kN/m²]
2 x 10mm	2000	1000	3,84
	2000	1200	3,33
	2000	1500	2,76
	2200	1000	3,09
	2200	1200	2,64
	2400	1000	2,52
2 x 12mm	2200	1500	2,58
	2400	1200	2,88
	2600	1000	3,24
	2600	1200	2,58
	2800	1000	2,88

6 Punkthalter			
q_d ≥ 3,0 [kN/m²]			
Abmessungen	a [mm]	b [mm]	Last q_d [kN/m²]
2 x 10mm	2000	1000	3,84
	2000	1200	3,33
	2200	1000	3,09
2 x 12mm	2000	1500	3,09
	2200	1200	3,36
	2400	1000	3,63
	2600	1000	3,24

6 Punkthalter			
q_d ≥ 3,5 [kN/m²]			
Abmessungen	a [mm]	b [mm]	Last q_d [kN/m²]
2 x 10mm	2000	1000	3,84
2 x 12mm	2000	1200	3,96
	2200	1000	4,17
	2400	1000	3,63

6 Punkthalter			
q_d ≥ 4,0 [kN/m²]			
Abmessungen	a [mm]	b [mm]	Last q_d [kN/m²]
2 x 12mm	2000	1000	4,86
	2200	1000	4,17

6 Punkthalter			
q_d ≥ 4,5 [kN/m²]			
Abmessungen	a [mm]	b [mm]	Last q_d [kN/m²]
2 x 12mm	2000	1000	4,86

VORDACH-ACHSEN-SET (1 ACHSE) NACH DIN 18008-3

CANOPY AXES SYSTEM (1 AXIS) AFTER DIN 18008-3

Glasbohrung: Ø 24mm

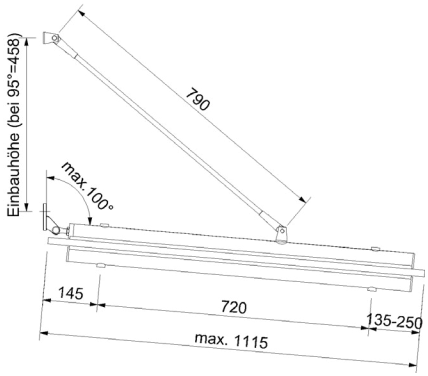

Edelstahl Werkstoffnr. 1.4301, für Glas 13,52 - 25,52 mm, Glasbohrung Ø 24 mm

Stainless steel material-number 1.4301, for glass 13,52 - 25,52 mm, glass drilling Ø 24 mm

A2 (A2)

Set (set)
1 Achse (axis)

Artikelnummer
50.12.1800

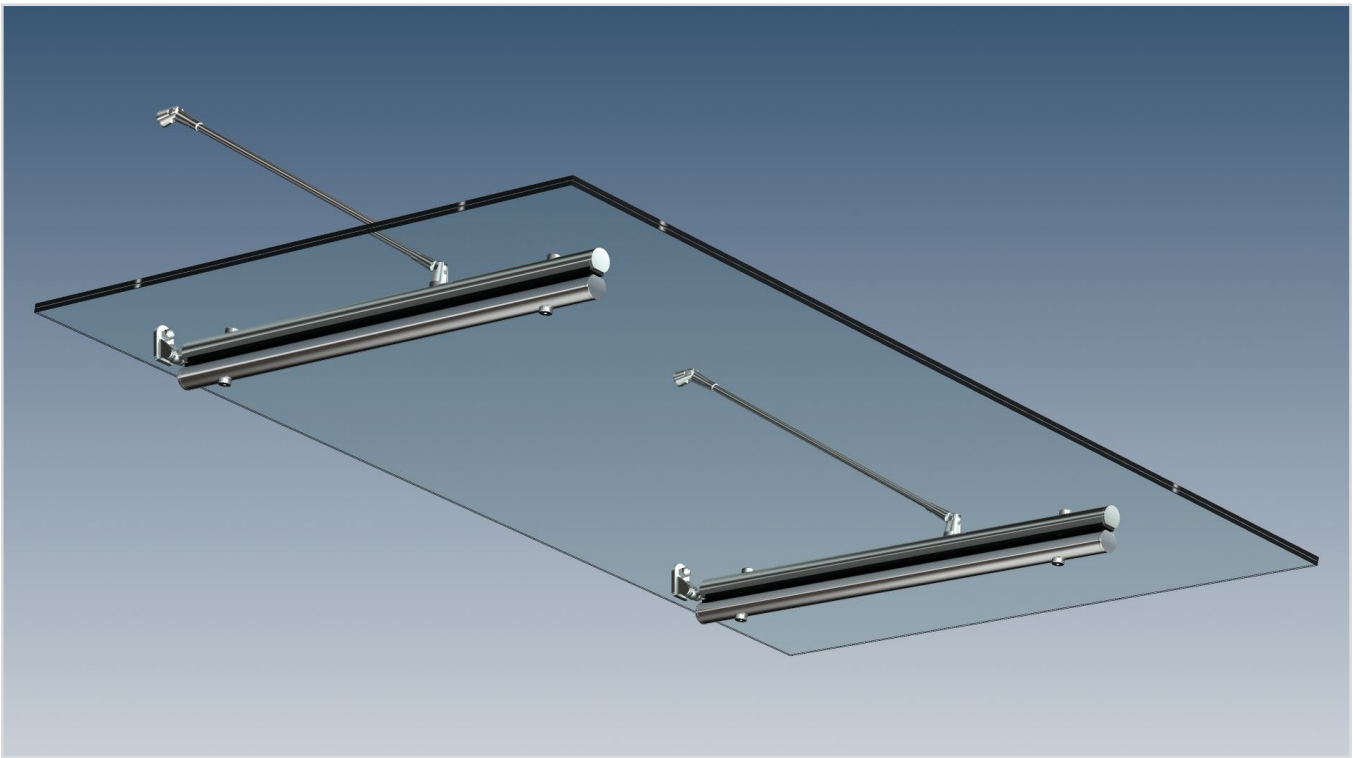

Das Twister Vordachsystem ist verbaubar nach DIN 18008-3 Verglassung VSG aus TVG (17,52 mm). Bei zwei Achsen beträgt das maximale Glasmaß 2000 x 1115 mm. Die Achsenspannweite liegt bei maximal 1200 mm. Glasbohrung Ø 24 mm.

The Twister canopy-system is blockable after DIN 18008-3 Glazing VSG of TVG (17,52 mm). The max. dimensions with two sxes are 2000 x 1115 mm. The maximum axes of the span is 1200 mm. Glass drilling Ø 24 mm.

SCHWERTVORDACHSET SERIE SWORD 2 ACHSEN

SWORD-CANOPY-SET SERIES SWORD 2 AXES

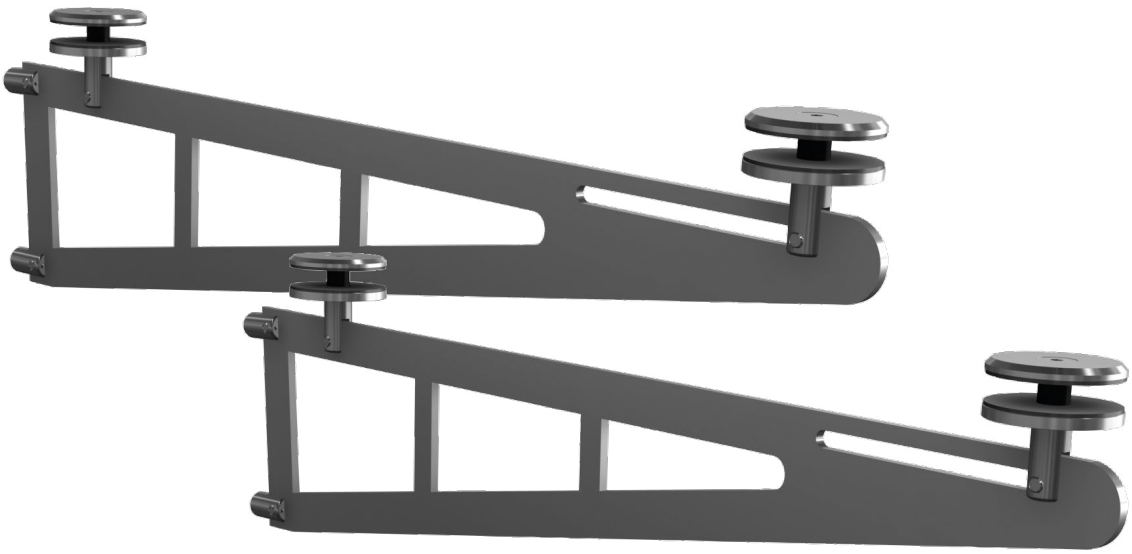

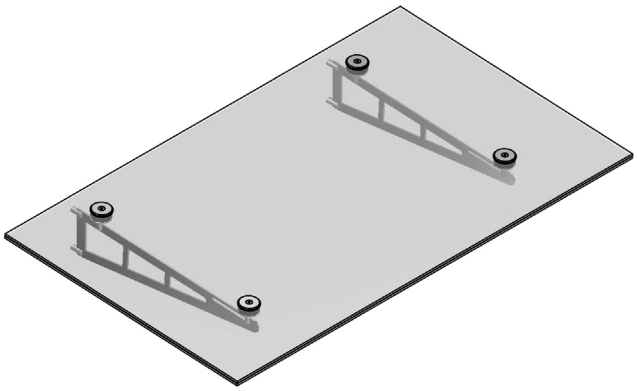

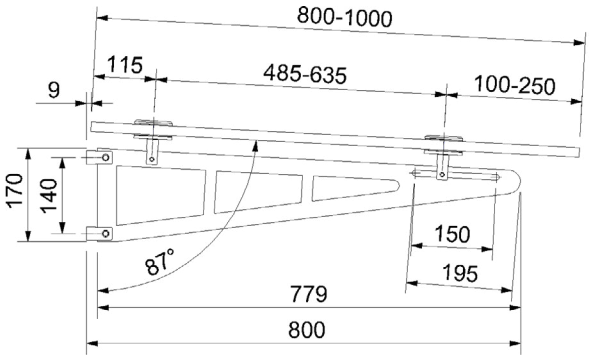

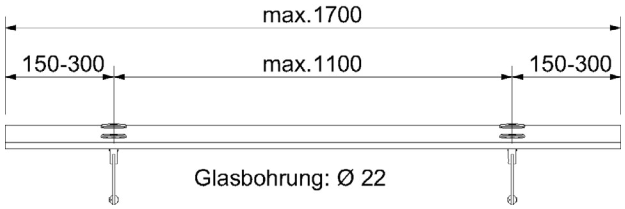

Dachneigung 3° für Verglasung VSG aus 2 x 8 mm, TVG mit 1,52 mm PVB-Folie, Glasbohrung: Ø 22 mm

Roof pitch 3°, for glazing VSG of 2 x 8 mm TVG with 1,52 mm PVB-film, glass drilling: Ø 22 mm

Set bestehend aus
- 2 Stück Schwerter
- 4 Stück Punkthalter Ø 70 mm
- 4 Stück Wandanschluss für M12 vorgerichtet

set composed of
- 2 swords
- 4 pieces of point mountings Ø 70 mm
- 4 wall connections prepared for M12

Edelstahl Korn 240 matt (stainless steel grain 240 matt)

Ausführung (type)	Max. Glasmaße (max. glass dimensions)	Material	Artikelnummer
2 Achsen (2 axis)	1000 x 1700	A2	**50.12.1200**
Optional (option)			
Auflagescheibe mit Fase 40 x 3 mm		A2	**32.23.4640**

SCHWERTVORDACH SERIE SWORD EINZELN 1 ACHSE

SWORD-CANOPY-SET SERIES SWORD 1 AXES

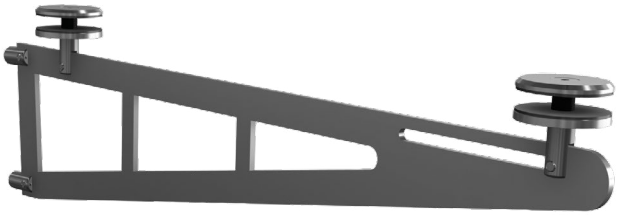

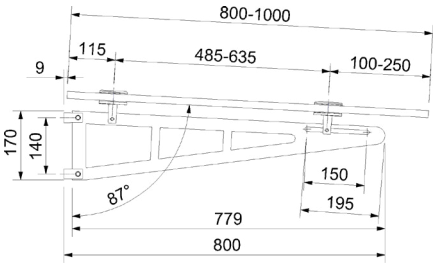

Glasbohrung Ø 22

Dachneigung 3° für Verglasung VSG aus 2 x 8 mm, TVG mit 1,52 mm PVB-Folie, Glasbohrung: Ø 22 mm

roof pitch 3°, for glazing VSG of 2 x 8 mm TVG with 1,52 mm PVB-film, glass drilling: Ø 22 mm

Set bestehend aus
- 1 Schwert
- 2 Punkthalter Ø 70 mm
- 2 Wandanschluss für M12 vorgerichtet

set composed of
- 1 sword
- 2 pieces point mountings Ø 70 mm
- 2 wall connections prepared for M12

Edelstahl Korn 240 matt (stainless steel grain 240 matt)

Set (set)	Material (Quality)	Artikelnummer
1 Achse (axis)	A2	**50.12.1210**

WANDBEFESTIGUNG SERIE CANO
WALL MOUNTING CANO

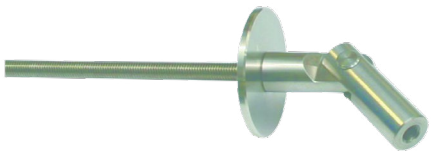

Stangen-Wandverbinder für **unsichtbare** Befestigung, Innengewinde M12, Ankerplatte Ø 80 mm, mit Ankerstange, M12 x 200 mm, Gelenkbolzen Ø 12 mm

Rod-wall-connector for hidden mounting, core thread M12, anchor plate Ø 80 mm, with anchor rod M12 x 200 mm, pivot bolt Ø 12 mm

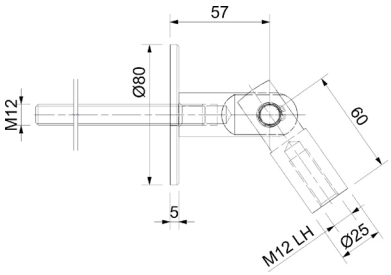

Edelstahl Korn 240 matt (stainless steel grain 240 matt)

Material (Quality)	Artikelnummer
A2	**50.12.0020**

WANDBEFESTIGUNG SERIE CANO
WALL MOUNTING CANO

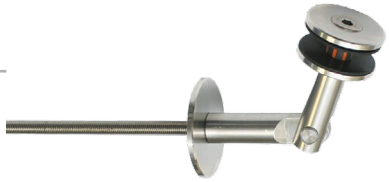

Glasbohrung Ø24mm

Glas-Wandverbinder für **unsichtbare** Befestigung, Ankerplatte Ø 80 mm, mit Ankerstange, M12 x 200 mm, passend für Glasstärken von 17,52 - 25,52 mm, Auflagescheiben Ø 60 mm, Gelenkbolzen Ø 12 mm

Glass-wall-connector for hidden mounting, anchor plate Ø 80 mm, with anchor rod M12 x 200 mm, suitable for glass thicknesses from 17,52 to 25,52 mm, washer Ø 60 mm, pivot bolt Ø 12 mm

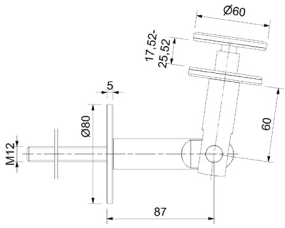

Edelstahl Korn 240 matt (stainless steel grain 240 matt)

Material (Quality)	Artikelnummer
A2	**50.12.0010**

WANDBEFESTIGUNG SERIE CANO
WALL MOUNTING CANO

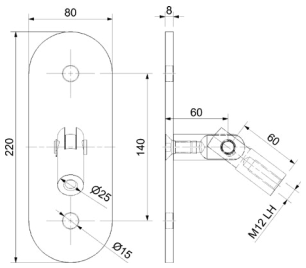

Stangen-Wandverbinder für 2-Loch Befestigung, Innengewinde M12, mit Ankerplatte **oval** 220 x 80 mm, Bohrabstand 140 mm, Gelenkbolzen Ø 12 mm

Rod-wall-connector for 2-hole mounting, core thread M12, oval anchor plate 20 x 80 mm, drill gap 140 mm, pivot bolt Ø 12 mm

Edelstahl Korn 240 matt (stainless steel grain 240 matt)

Material (Quality)	Artikelnummer
A2	**50.12.0210**

WANDBEFESTIGUNG SERIE CANO
WALL MOUNTING CANO

Glasbohrung Ø24mm

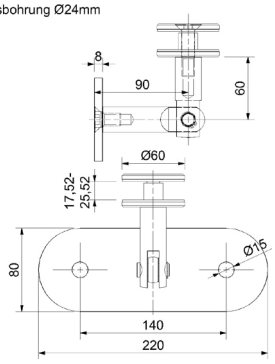

Glas-Wandverbinder für 2-LochBefestigung, mit Ankerplatte **oval** 220 x 80 mm, Bohrabstand 140 mm, passend für Glasstärken von 17,52 - 25,52 mm, Auflagescheiben Ø 60 mm, Gelenkbolzen Ø 12 mm

Glass-wall-connector for 2-hole mounting, oval anchor plate 220 x 80 mm, drill gap 140 mm, suitable for glass thicknesses from 17,52 to 25,52 mm, washer Ø 60 mm, pivot bolt Ø 12 mm

Edelstahl Korn 240 matt (stainless steel grain 240 matt)

Material (Quality)	Artikelnummer
A2	**50.12.0200**

WANDBEFESTIGUNG SERIE CANO
WALL MOUNTING CANO

Stangen-Wandverbinder für 4-Loch Befestigung, Innengewinde M12, mit Ankerplatte **viereckig** 150 x 150 mm, Bohrbild 100 x 100 mm, Gelenkbolzen Ø 12 mm

Rod-connector for 4-hole mounting, core thread M12, square-shaped anchor plate 150 x 150 mm, drill pattern 100 x 100 mm, pivot bolt Ø 12 mm

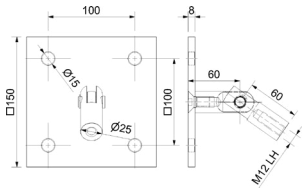

Edelstahl Korn 240 matt (stainless steel grain 240 matt)

Material (Quality)	Artikelnummer
A2	**50.12.0110**

WANDBEFESTIGUNG SERIE CANO
WALL MOUNTING CANO

Glas-Wandverbinder für 4-Loch Befestigung, mit Ankerplatte **viereckig** 150 x 150 mm, Bohrbild 100 x 100 mm, passend für Glasstärken von 17,52 - 25,52 mm, Auflagescheiben Ø 60 mm, Gelenkbolzen Ø 12 mm

Glass-wall-connector for 4-hole mounting, square-shaped anchor plate 150 x 150 mm, drill pattern 100 x 100 mm, suitable for glass thicknesses from 17,52 to 25,52 mm, washer Ø 60 mm, pivot bolt Ø 12 mm

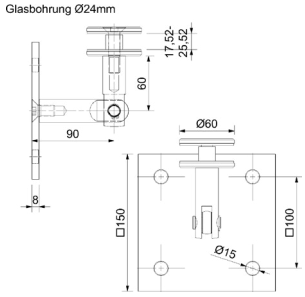

Edelstahl Korn 240 matt (stainless steel grain 240 matt)

Material (Quality)	Artikelnummer
A2	**50.12.0100**

ZUGSTANGE SERIE CANO
TENSION ROD CANO

Edelstahl Korn 240 matt, Zugstange M12 mit gegenläufigem Gewinde, Stellweg: Feineinstellung bis 20 mm

Stainless steel grain 240 matt, tension rod M12, with reversed thread, travel range: exact adjustment until 20 mm

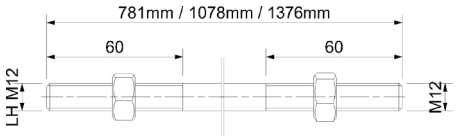

A2 (A2)

Max. Ausladung (max. reach)	Artikelnummer
1000 mm	**50.12.0050**
1250 mm	**50.12.0060**
1500 mm	**50.12.0070**

GLASPLATTENHALTER SERIE CANO
GLASS SLAB SUPPORT CANO

Glasplattenhalter mit Stangenverbinder, passend für Glasstärken von 17,52 - 25,52 mm, Auflagescheiben Ø 60 mm, Gelenkbolzen Ø 12 mm

Pane bracket, with rod-connector, suitable for glass thicknesses from 17,52 to 25,52 mm, washer Ø 60 mm, pivot bolt Ø 12 mm

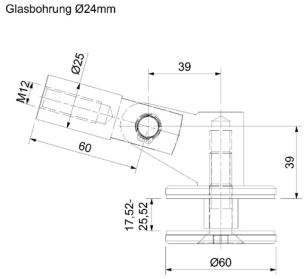

Edelstahl Korn 240 matt (stainless steel grain 240 matt)

Material (Quality)	Artikelnummer
A2	**50.12.0030**

VARIANTE 1 mit 2 Achsen

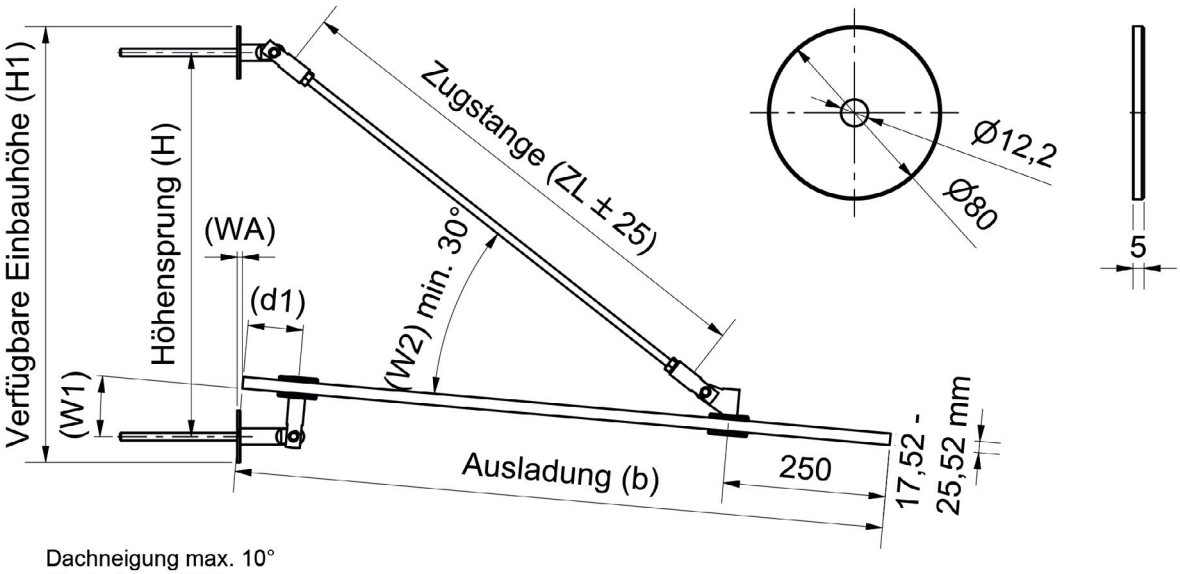

Dachneigung max. 10°
Glasbohrung Ø24 mm

Bei den angegebenen Lasten des **Bemessungswertes der veränderlichen Einwirkungen (qd)** handelt es sich um **Empfehlungen**, welche Schnee- / Windlasten und Sicherheitsbeiwerte bereits mit berücksichtigt.

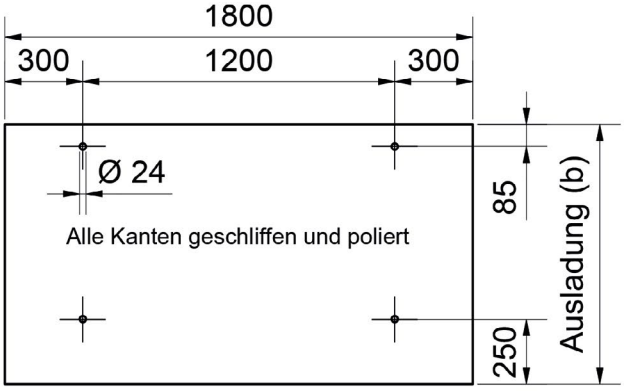

Werte bei Ausladung 1000 / 1250 / 1500 mm	
qd kN/m²	Glasaufbau
2,0	2 x TVG 8 mm / 1,52 mm PVB-Folie
3,0	2 x TVG 10 mm / 1,52 mm PVB-Folie
3,5	2 x TVG 12 mm / 1,52 mm PVB-Folie

Sonderzugstangen bis 2000 mm Länge kurzfristig lieferbar.

Ausladung (b) 1000 mm: 50.12.0010; 50.12.0020; 50.12.0030; 50.12.0050						
W1	d1	H	H1	W2	WA	ZL
3	85	618	698	36	6	781
5	85	592	672	33	8	781
7	85	566	646	31	11	781
10	85	562	624	30	15	781

Ausladung (b) 1250 mm: 50.12.0010; 50.12.0020; 50.12.0030; 50.12.0060						
W1	d1	H	H1	W2	WA	1078
3	85	768	848	34	6	1078
5	85	734	814	32	8	1078
7	85	702	782	30	11	1078
10	85	688	768	30	15	1078

Ausladung (b) 1500 mm: 50.12.0010; 50.12.0020; 50.12.0030; 50.12.0070						
W1	d1	H	H1	W2	WA	ZL
3	85	917	972	33	6	1376
5	85	875	955	31	8	1376
7	85	836	916	30	11	1376
10	85	813	893	30	15	1376

VARIETY 1 with 2 axes

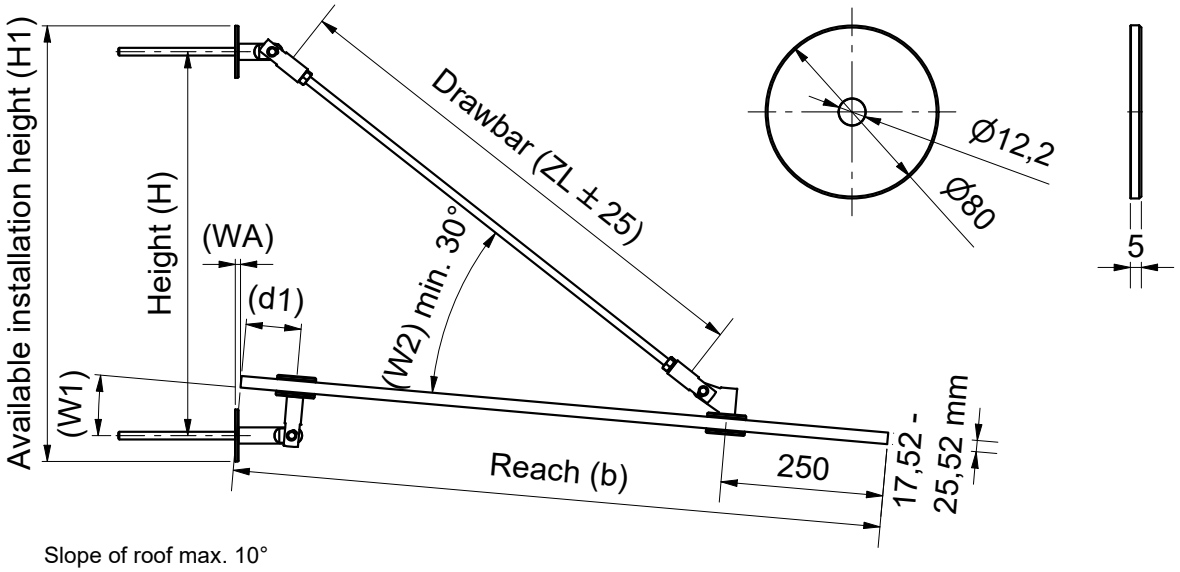

Slope of roof max. 10°
Glass bore Ø24 mm

The declared loads of the **rated value from the versatile exposures (qd)** are recommendations, in which snow-/wind loads and factors of safety are already considered

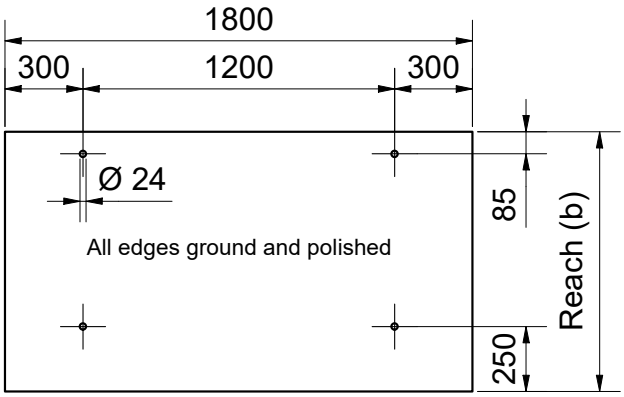

Reach values 1000 / 1250 / 1500 mm	
qd kN/m²	Glass thickness
2,0	2 x TVG 8 mm / 1,52 mm PVB-foil
3,0	2 x TVG 10 mm / 1,52 mm PVB-foil
3,5	2 x TVG 12 mm / 1,52 mm PVB-foil

Special drawbar up to 2000 mm length available at short notice.

Reach (b) 1000 mm: 50.12.0010; 50.12.0020; 50.12.0030; 50.12.0050						
W1	d1	H	H1	W2	WA	ZL
3	85	618	698	36	6	781
5	85	592	672	33	8	781
7	85	566	646	31	11	781
10	85	562	624	30	15	781

Reach (b) 1250 mm: 50.12.0010; 50.12.0020; 50.12.0030; 50.12.0060						
W1	d1	H	H1	W2	WA	1078
3	85	768	848	34	6	1078
5	85	734	814	32	8	1078
7	85	702	782	30	11	1078
10	85	688	768	30	15	1078

Reach (b) 1500 mm: 50.12.0010; 50.12.0020; 50.12.0030; 50.12.0070						
W1	d1	H	H1	W2	WA	ZL
3	85	917	972	33	6	1376
5	85	875	955	31	8	1376
7	85	836	916	30	11	1376
10	85	813	893	30	15	1376

VARIANTE 2 mit 2 Achsen

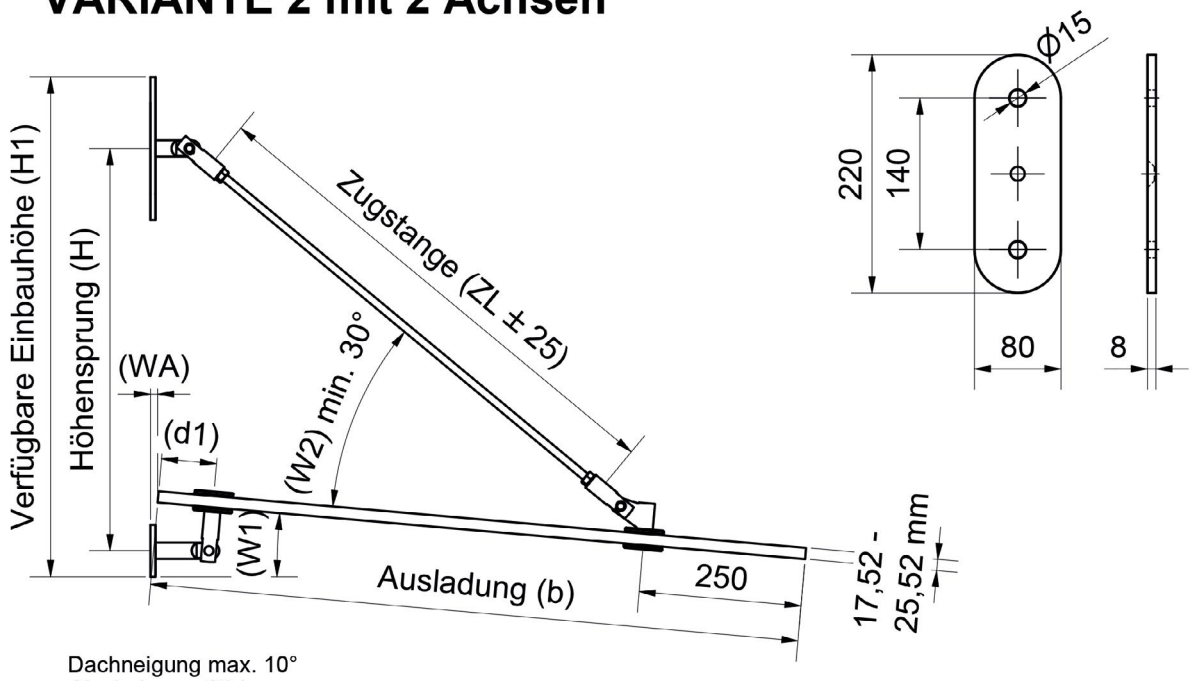

Dachneigung max. 10°
Glasbohrung Ø24 mm

Bei den angegebenen Lasten des **Bemessungswertes der veränderlichen Einwirkungen (qd)** handelt es sich um **Empfehlungen**, welche Schnee- / Windlasten und Sicherheitsbeiwerte bereits mit berücksichtigt.

Werte bei Ausladung 1000 / 1250 / 1500 mm	
qd kN/m²	Glasaufbau
2,0	2 x TVG 8 mm / 1,52 mm PVB-Folie
3,0	2 x TVG 10 mm / 1,52 mm PVB-Folie
3,5	2 x TVG 12 mm / 1,52 mm PVB-Folie

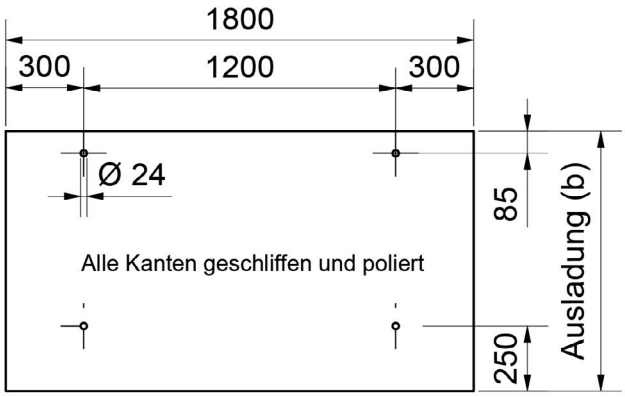

Sonderzugstangen bis 2000 mm Länge kurzfristig lieferbar.

Ausladung (b) 1000 mm: 50.12.0200; 50.12.0210; 50.12.0030; 50.12.0050						
W1	d1	H	H1	W2	WA	ZL
3	85	617	767	36	9	781
5	85	592	742	33	11	781
7	85	567	717	31	14	781
10	85	562	712	30	18	781

Ausladung (b) 1250 mm: 50.12.0200; 50.12.0210; 50.12.0030; 50.12.0060						
W1	d1	H	H1	W2	WA	1078
3	85	766	916	34	9	1078
5	85	734	884	32	11	1078
7	85	699	849	30	14	1078
10	85	685	835	30	18	1078

Ausladung (b) 1500 mm: 50.12.0200; 50.12.0210; 50.12.0030; 50.12.0070						
W1	d1	H	H1	W2	WA	ZL
3	85	912	1062	33	9	1376
5	85	875	1025	31	11	1376
7	85	836	986	30	14	1376
10	85	799	949	30	18	1376

VARIETY 2 with 2 axes

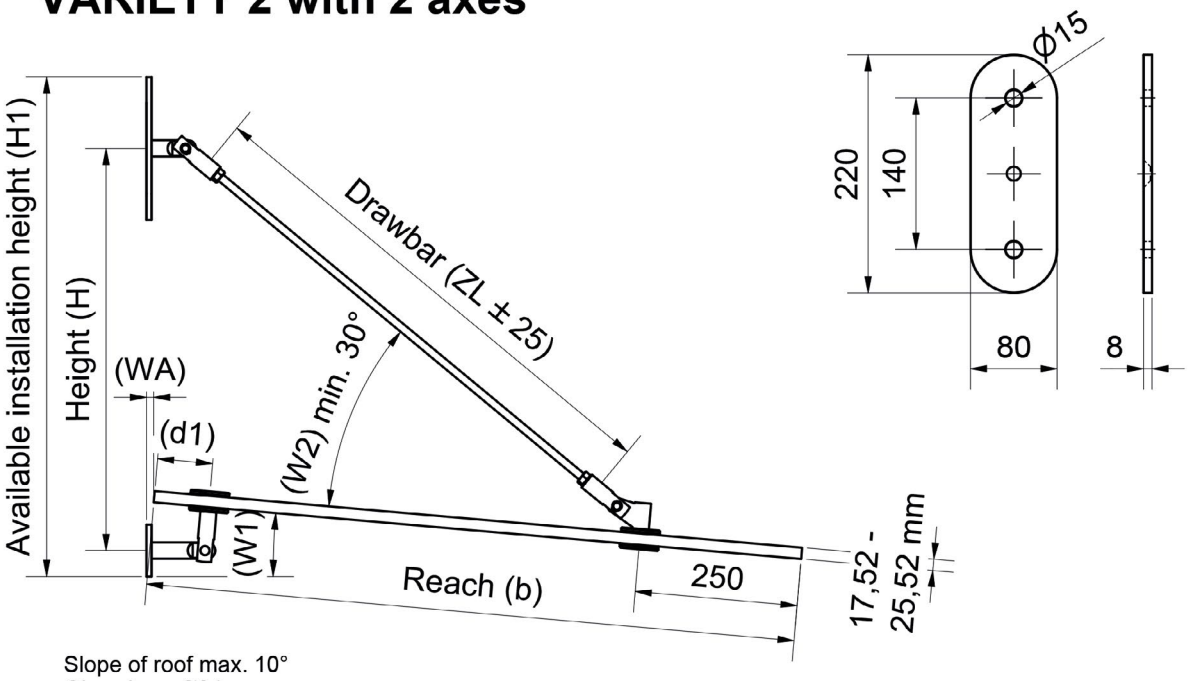

Slope of roof max. 10°
Glass bore Ø24 mm

The declared loads of the **rated value from the versatile exposures (qd)** are recommendations, in which snow-/wind loads and factors of safety are already considered

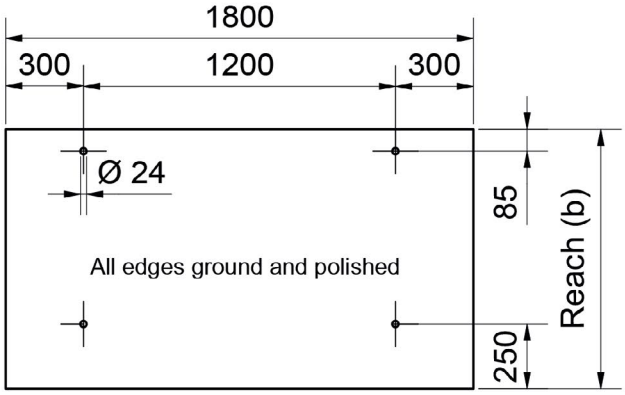

Reach values 1000 / 1250 / 1500 mm	
qd kN/m²	Glass thickness
2,0	2 x TVG 8 mm / 1,52 mm PVB-foil
3,0	2 x TVG 10 mm / 1,52 mm PVB-foil
3,5	2 x TVG 12 mm / 1,52 mm PVB-foil

Special drawbar up to 2000 mm length available at short notice.

Reach (b) 1000 mm: 50.12.0200; 50.12.0210; 50.12.0030; 50.12.0050						
W1	d1	H	H1	W2	WA	ZL
3	85	617	767	36	9	781
5	85	592	742	33	11	781
7	85	567	717	31	14	781
10	85	562	712	30	18	781

Reach (b) 1250 mm: 50.12.0200; 50.12.0210; 50.12.0030; 50.12.0060						
W1	d1	H	H1	W2	WA	1078
3	85	766	916	34	9	1078
5	85	734	884	32	11	1078
7	85	699	849	30	14	1078
10	85	685	835	30	18	1078

Reach (b) 1500 mm: 50.12.0200; 50.12.0210; 50.12.0030; 50.12.0070						
W1	d1	H	H1	W2	WA	ZL
3	85	912	1062	33	9	1376
5	85	875	1025	31	11	1376
7	85	836	986	30	14	1376
10	85	799	949	30	18	1376

VARIANTE 3 mit 2 Achsen

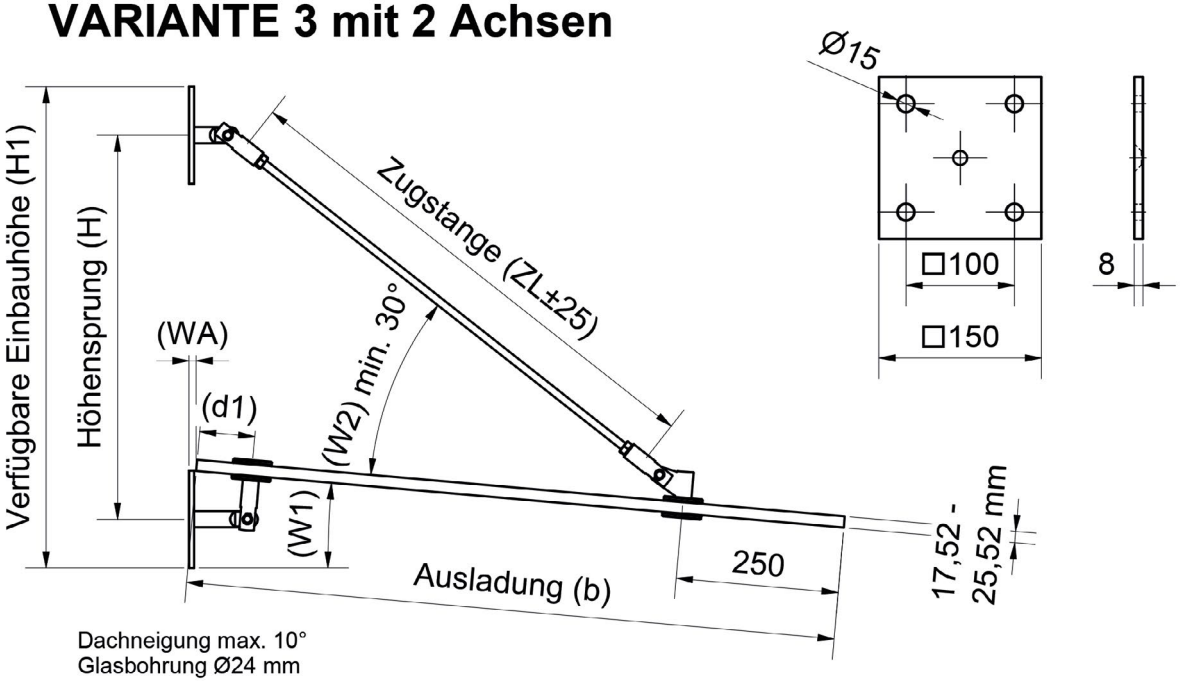

Dachneigung max. 10°
Glasbohrung Ø24 mm

Bei den angegebenen Lasten des **Bemessungswertes der veränderlichen Einwirkungen (qd)** handelt es sich um **Empfehlungen**, welche Schnee- / Windlasten und Sicherheitsbeiwerte bereits mit berücksichtigt.

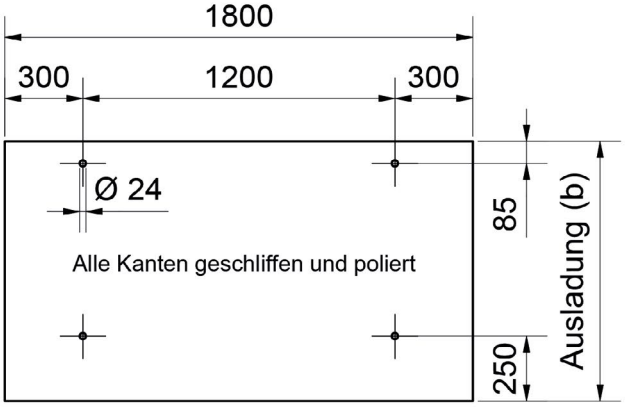

Werte bei Ausladung 1000 / 1250 / 1500 mm	
qd kN/m²	Glasaufbau
2,0	2 x TVG 8 mm / 1,52 mm PVB-Folie
3,0	2 x TVG 10 mm / 1,52 mm PVB-Folie
3,5	2 x TVG 12 mm / 1,52 mm PVB-Folie

Sonderzugstangen bis 2000 mm Länge kurzfristig lieferbar.

Ausladung (b) 1000 mm: 50.12.0100; 50.12.0110; 50.12.0030; 50.12.0050						
W1	d1	H	H1	W2	WA	ZL
3	85	617	767	36	9	781
5	85	592	742	33	11	781
7	85	567	717	31	14	781
10	85	562	712	30	18	781

Ausladung (b) 1250 mm: 50.12.0100; 50.12.0110; 50.12.0030; 50.12.0060						
W1	d1	H	H1	W2	WA	1078
3	85	766	916	34	9	1078
5	85	734	884	32	11	1078
7	85	699	849	30	14	1078
10	85	685	835	30	18	1078

Ausladung (b) 1500 mm: 50.12.0100; 50.12.0110; 50.12.0030; 50.12.0070						
W1	d1	H	H1	W2	WA	ZL
3	85	912	1062	33	9	1376
5	85	875	1025	31	11	1376
7	85	836	986	30	14	1376
10	85	799	949	30	18	1376

VARIETY 3 with 2 axes

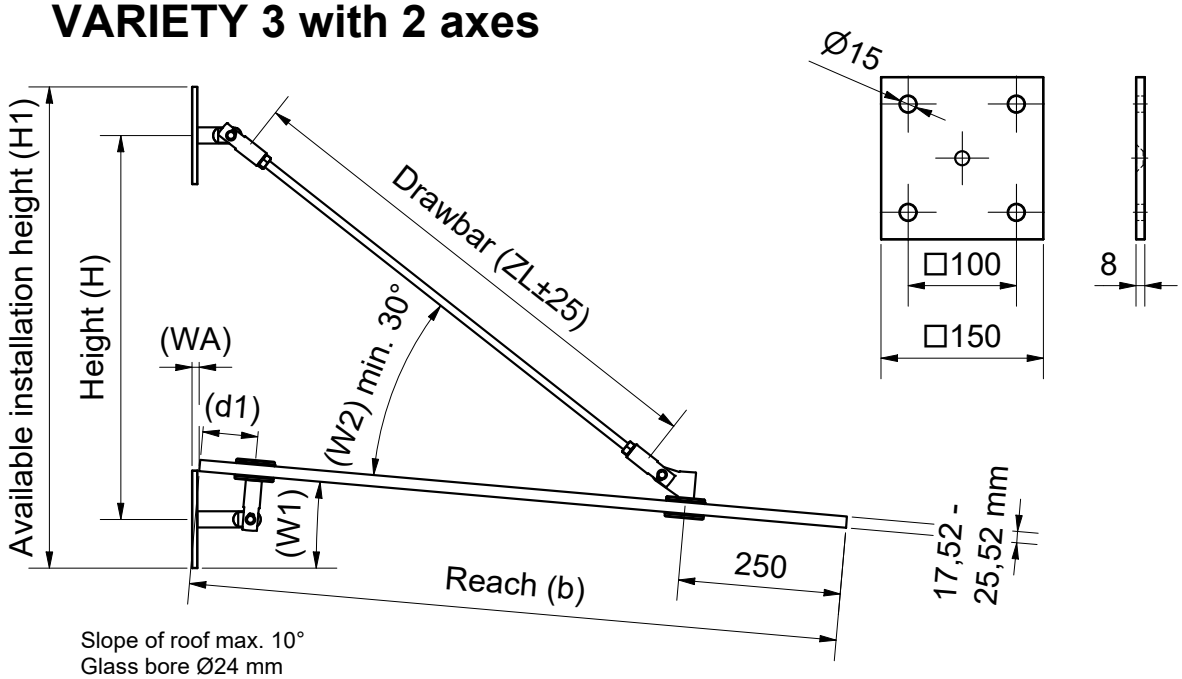

Slope of roof max. 10°
Glass bore Ø24 mm

The declared loads of the **rated value from the versatile exposures (qd)** are recommendations, in which snow-/wind loads and factors of safety are already considered

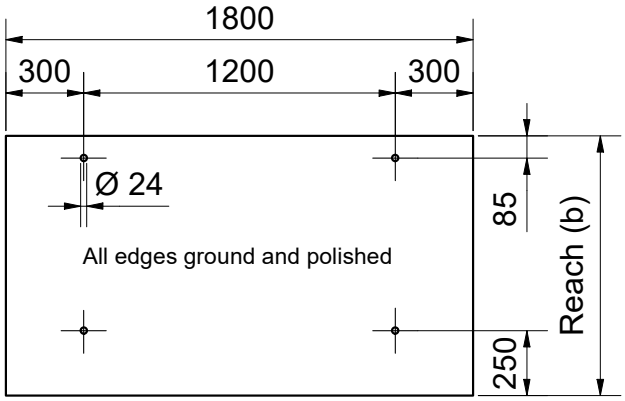

Reach values 1000 / 1250 / 1500 mm	
qd kN/m²	Glass thickness
2,0	2 x TVG 8 mm / 1,52 mm PVB-foil
3,0	2 x TVG 10 mm / 1,52 mm PVB-foil
3,5	2 x TVG 12 mm / 1,52 mm PVB-foil

Special drawbar up to 2000 mm length available at short notice.

Reach (b) 1000 mm: 50.12.0100; 50.12.0110; 50.12.0030; 50.12.0050						
W1	d1	H	H1	W2	WA	ZL
3	85	617	767	36	9	781
5	85	592	742	33	11	781
7	85	567	717	31	14	781
10	85	562	712	30	18	781

Reach (b) 1250 mm: 50.12.0100; 50.12.0110; 50.12.0030; 50.12.0060						
W1	d1	H	H1	W2	WA	1078
3	85	766	916	34	9	1078
5	85	734	884	32	11	1078
7	85	699	849	30	14	1078
10	85	685	835	30	18	1078

Reach (b) 1500 mm: 50.12.0100; 50.12.0110; 50.12.0030; 50.12.0070						
W1	d1	H	H1	W2	WA	ZL
3	85	912	1062	33	9	1376
5	85	875	1025	31	11	1376
7	85	836	986	30	14	1376
10	85	799	949	30	18	1376

VARIANTE 1 mit 3 Achsen

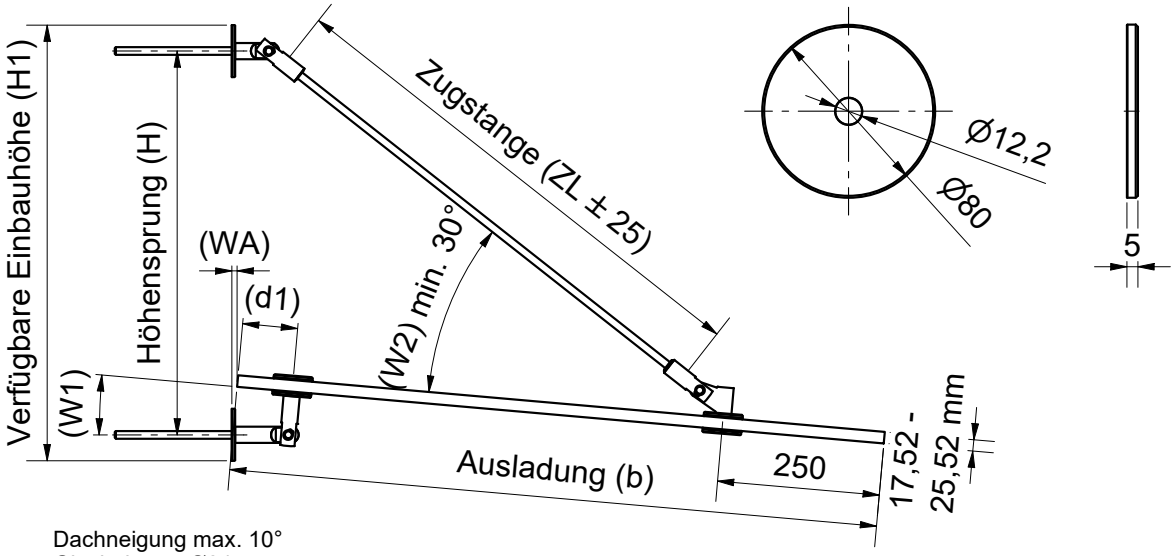

Dachneigung max. 10°
Glasbohrung Ø24 mm

Bei den angegebenen Lasten des **Bemessungswertes der veränderlichen Einwirkungen (qd)** handelt es sich um **Empfehlungen**, welche Schnee- / Windlasten und Sicherheitsbeiwerte bereits mit berücksichtigt.

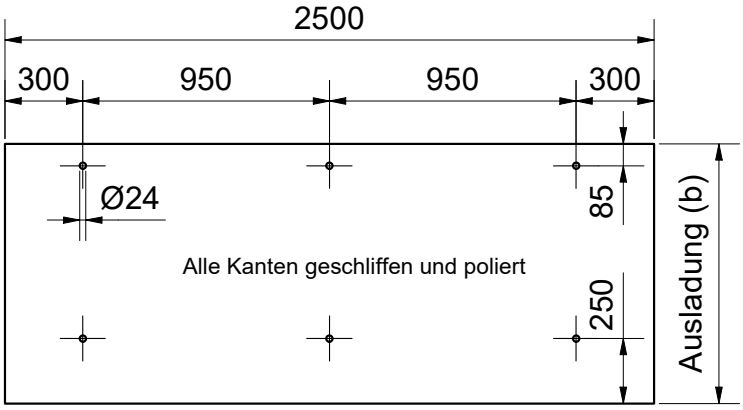

Werte bei Ausladung 1000 / 1250 / 1500 mm	
qd kN/m²	Glasaufbau
2,0	2 x TVG 8 mm / 1,52 mm PVB-Folie
3,0	2 x TVG 10 mm / 1,52 mm PVB-Folie
3,5	2 x TVG 12 mm / 1,52 mm PVB-Folie

Sonderzugstangen bis 2000 mm Länge kurzfristig lieferbar.

Ausladung (b) 1000 mm: 50.12.0010; 50.12.0020; 50.12.0030; 50.12.0050						
W1	d1	H	H1	W2	WA	ZL
3	85	618	698	36	6	781
5	85	592	672	33	8	781
7	85	566	646	31	11	781
10	85	562	624	30	15	781

Ausladung (b) 1250 mm: 50.12.0010; 50.12.0020; 50.12.0030; 50.12.0060						
W1	d1	H	H1	W2	WA	1078
3	85	768	848	34	6	1078
5	85	734	814	32	8	1078
7	85	702	782	30	11	1078
10	85	688	768	30	15	1078

Ausladung (b) 1500 mm: 50.12.0010; 50.12.0020; 50.12.0030; 50.12.0070						
W1	d1	H	H1	W2	WA	ZL
3	85	917	972	33	6	1376
5	85	875	955	31	8	1376
7	85	836	916	30	11	1376
10	85	813	893	30	15	1376

VARIETY 1 with 3 axes

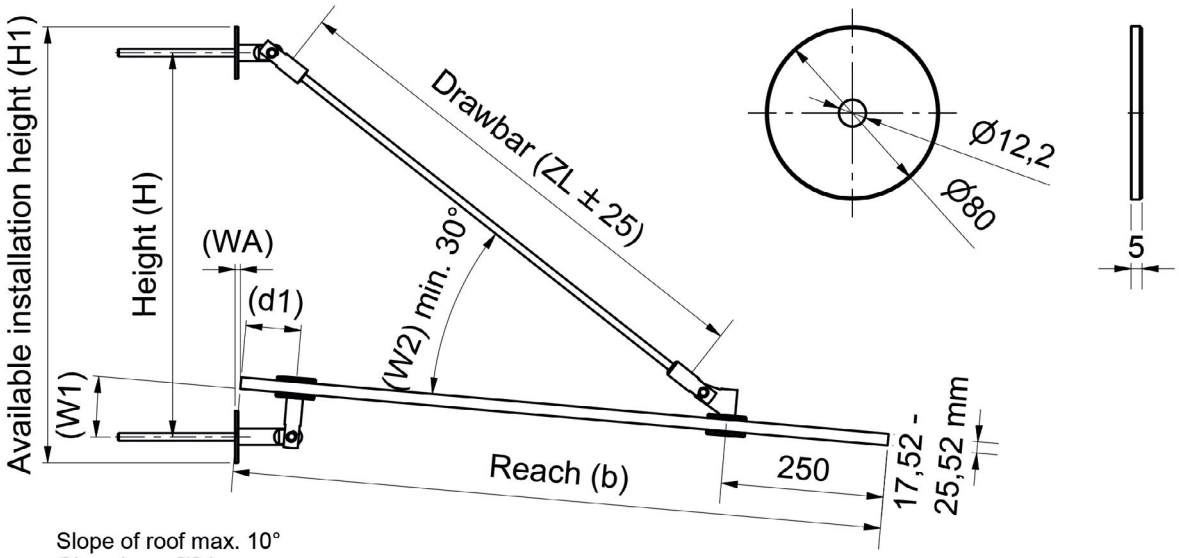

Slope of roof max. 10°
Glass bore Ø24 mm

The declared loads of the **rated value from the versatile exposures (qd)** are recommendations, in which snow-/wind loads and factors of safety are already considered

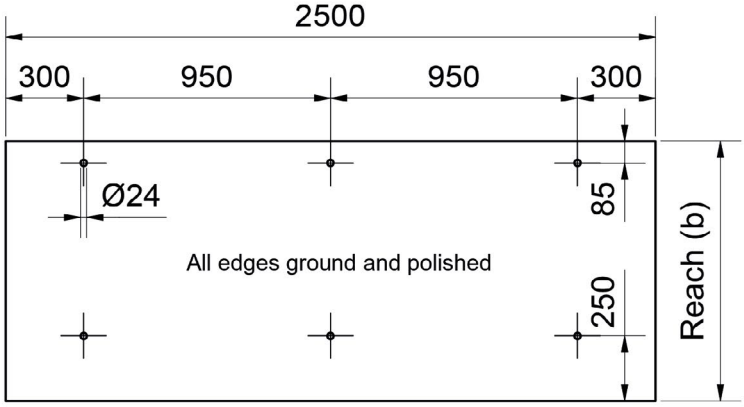

Reach values 1000 / 1250 / 1500 mm	
qd kN/m²	Glass thickness
2,0	2 x TVG 8 mm / 1,52 mm PVB-foil
3,0	2 x TVG 10 mm / 1,52 mm PVB-foil
3,5	2 x TVG 12 mm / 1,52 mm PVB-foil

Special drawbar up to 2000 mm length available at short notice.

Reach (b) 1000 mm: 50.12.0010; 50.12.0020; 50.12.0030; 50.12.0050						
W1	d1	H	H1	W2	WA	ZL
3	85	618	698	36	6	781
5	85	592	672	33	8	781
7	85	566	646	31	11	781
10	85	562	624	30	15	781

Reach (b) 1250 mm: 50.12.0010; 50.12.0020; 50.12.0030; 50.12.0060						
W1	d1	H	H1	W2	WA	1078
3	85	768	848	34	6	1078
5	85	734	814	32	8	1078
7	85	702	782	30	11	1078
10	85	688	768	30	15	1078

Reach (b) 1500 mm: 50.12.0010; 50.12.0020; 50.12.0030; 50.12.0070						
W1	d1	H	H1	W2	WA	ZL
3	85	917	972	33	6	1376
5	85	875	955	31	8	1376
7	85	836	916	30	11	1376
10	85	813	893	30	15	1376

VARIANTE 2 mit 3 Achsen

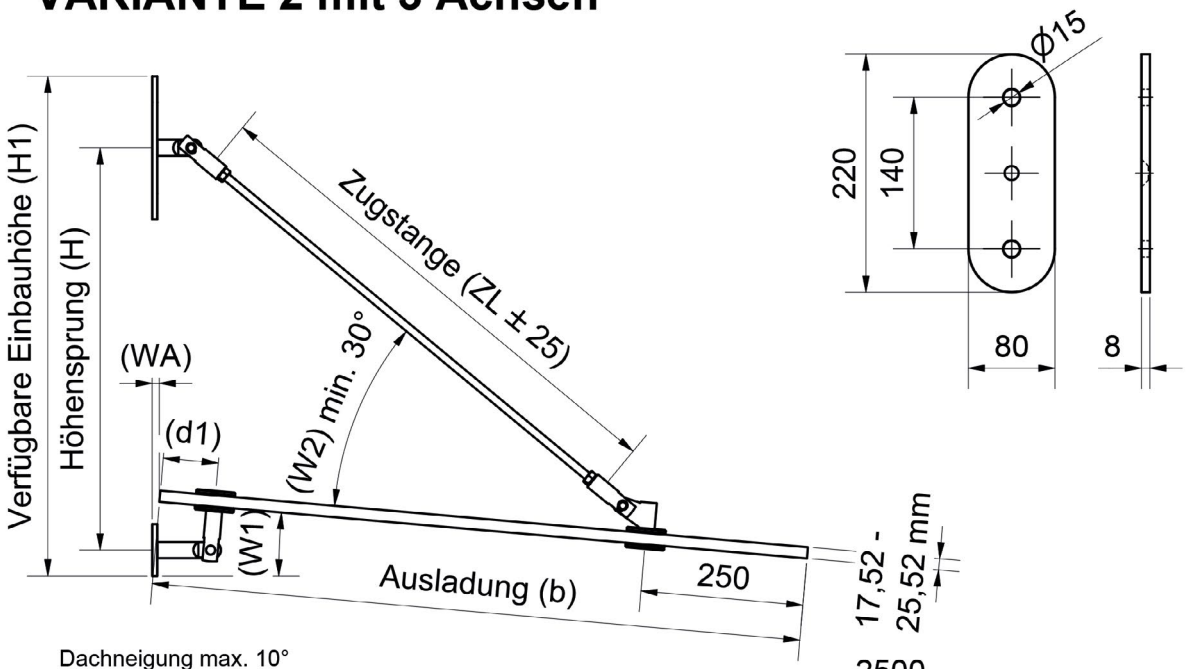

Dachneigung max. 10°
Glasbohrung Ø24 mm

Bei den angegebenen Lasten des **Bemessungswertes der veränderlichen Einwirkungen (qd)** handelt es sich um **Empfehlungen**, welche Schnee- / Windlasten und Sicherheitsbeiwerte bereits mit berücksichtigt.

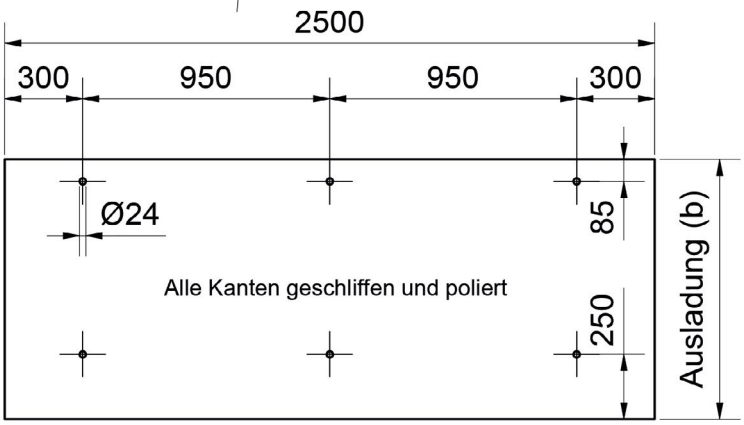

Werte bei Ausladung 1000 / 1250 / 1500 mm	
qd kN/m²	Glasaufbau
2,0	2 x TVG 8 mm / 1,52 mm PVB-Folie
3,0	2 x TVG 10 mm / 1,52 mm PVB-Folie
3,5	2 x TVG 12 mm / 1,52 mm PVB-Folie

Sonderzugstangen bis 2000 mm Länge kurzfristig lieferbar.

Ausladung (b) 1000 mm: 50.12.0200; 50.12.0210; 50.12.0030; 50.12.0050						
W1	d1	H	H1	W2	WA	ZL
3	85	617	767	36	9	781
5	85	592	742	33	11	781
7	85	567	717	31	14	781
10	85	562	712	30	18	781

Ausladung (b) 1250 mm: 50.12.0200; 50.12.0210; 50.12.0030; 50.12.0060						
W1	d1	H	H1	W2	WA	1078
3	85	766	916	34	9	1078
5	85	734	884	32	11	1078
7	85	699	849	30	14	1078
10	85	685	835	30	18	1078

Ausladung (b) 1500 mm: 50.12.0200; 50.12.0210; 50.12.0030; 50.12.0070						
W1	d1	H	H1	W2	WA	ZL
3	85	912	1062	33	9	1376
5	85	875	1025	31	11	1376
7	85	836	986	30	14	1376
10	85	799	949	30	18	1376

VARIETY 2 with 3 axes

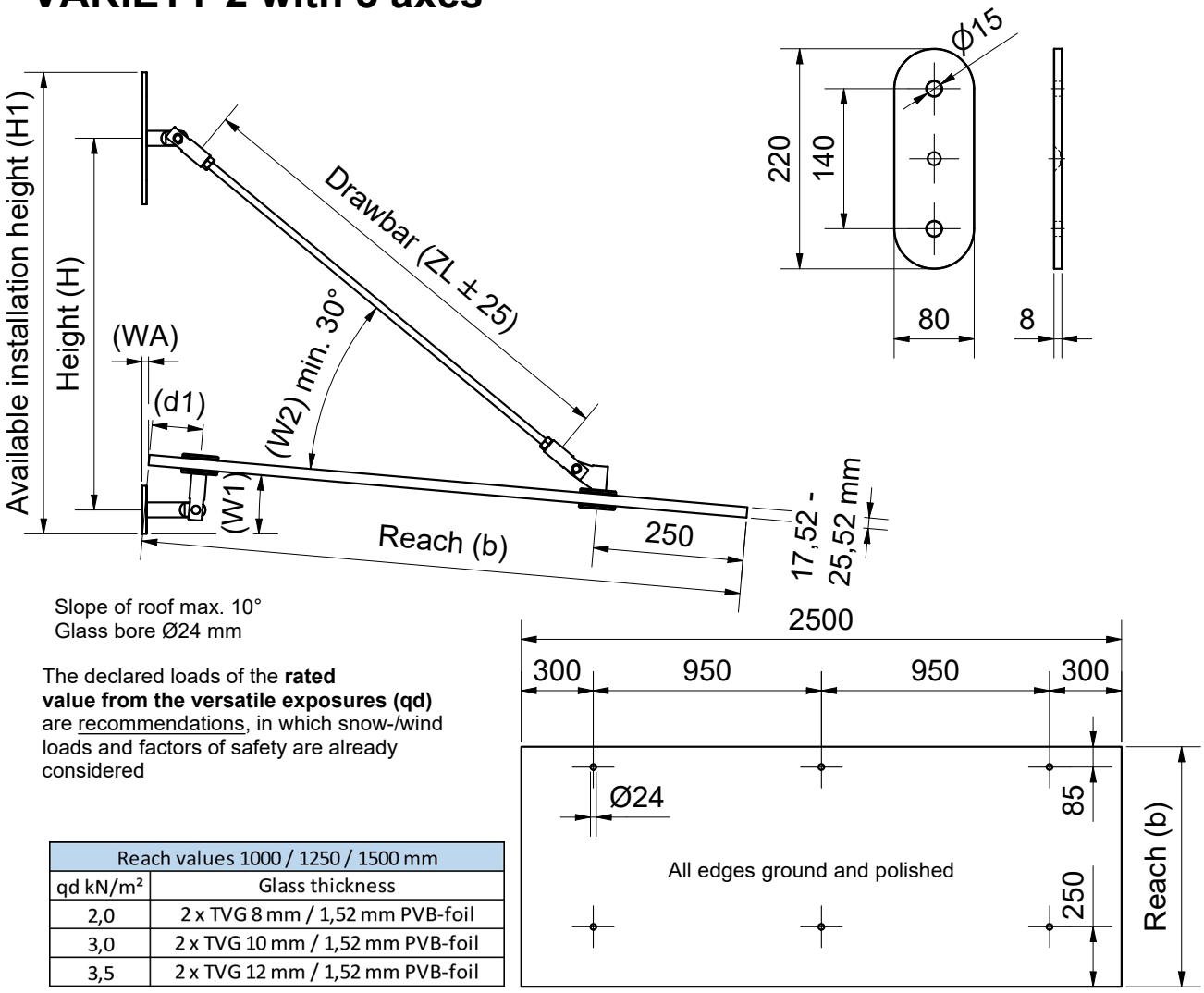

Slope of roof max. 10°
Glass bore Ø24 mm

The declared loads of the **rated value from the versatile exposures (qd)** are recommendations, in which snow-/wind loads and factors of safety are already considered

Reach values 1000 / 1250 / 1500 mm	
qd kN/m²	Glass thickness
2,0	2 x TVG 8 mm / 1,52 mm PVB-foil
3,0	2 x TVG 10 mm / 1,52 mm PVB-foil
3,5	2 x TVG 12 mm / 1,52 mm PVB-foil

Special drawbar up to 2000 mm length available at short notice.

Reach (b) 1000 mm: 50.12.0200; 50.12.0210; 50.12.0030; 50.12.0050						
W1	d1	H	H1	W2	WA	ZL
3	85	617	767	36	9	781
5	85	592	742	33	11	781
7	85	567	717	31	14	781
10	85	562	712	30	18	781

Reach (b) 1250 mm: 50.12.0200; 50.12.0210; 50.12.0030; 50.12.0060						
W1	d1	H	H1	W2	WA	1078
3	85	766	916	34	9	1078
5	85	734	884	32	11	1078
7	85	699	849	30	14	1078
10	85	685	835	30	18	1078

Reach (b) 1500 mm: 50.12.0200; 50.12.0210; 50.12.0030; 50.12.0070						
W1	d1	H	H1	W2	WA	ZL
3	85	912	1062	33	9	1376
5	85	875	1025	31	11	1376
7	85	836	986	30	14	1376
10	85	799	949	30	18	1376

VARIANTE 3 mit 3 Achsen

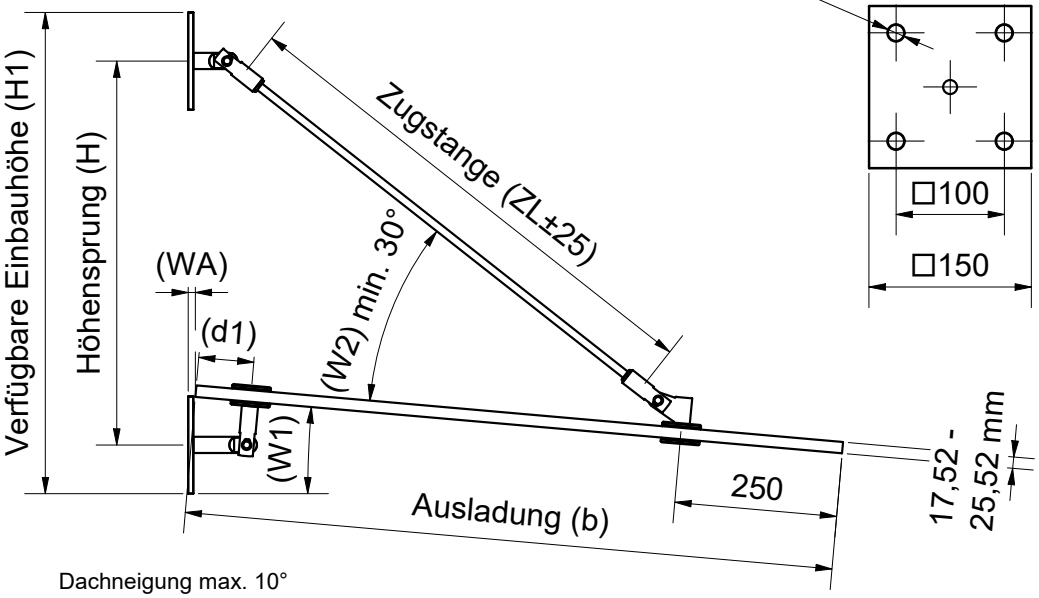

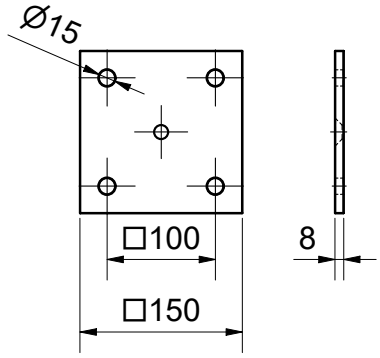

Dachneigung max. 10°
Glasbohrung Ø24 mm

Bei den angegebenen Lasten des **Bemessungswertes der veränderlichen Einwirkungen (qd)** handelt es sich um **Empfehlungen**, welche Schnee- / Windlasten und Sicherheitsbeiwerte bereits mit berücksichtigt.

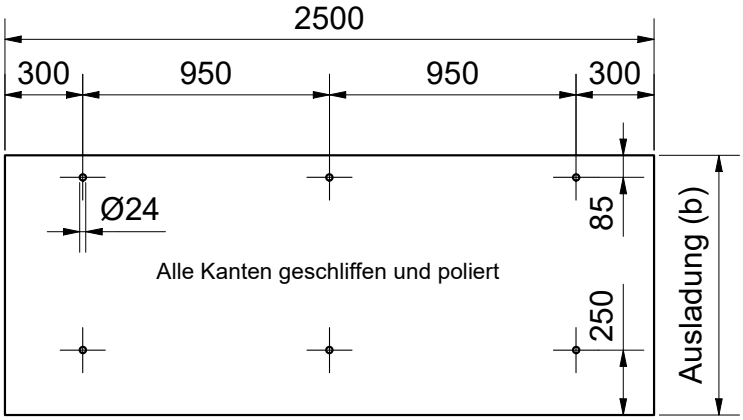

Werte bei Ausladung 1000 / 1250 / 1500 mm	
qd kN/m²	Glasaufbau
2,0	2 x TVG 8 mm / 1,52 mm PVB-Folie
3,0	2 x TVG 10 mm / 1,52 mm PVB-Folie
3,5	2 x TVG 12 mm / 1,52 mm PVB-Folie

Sonderzugstangen bis 2000 mm Länge kurzfristig lieferbar.

Ausladung (b) 1000 mm: 50.12.0100; 50.12.0110; 50.12.0030; 50.12.0050						
W1	d1	H	H1	W2	WA	ZL
3	85	617	767	36	9	781
5	85	592	742	33	11	781
7	85	567	717	31	14	781
10	85	562	712	30	18	781

Ausladung (b) 1250 mm: 50.12.0100; 50.12.0110; 50.12.0030; 50.12.0060						
W1	d1	H	H1	W2	WA	1078
3	85	766	916	34	9	1078
5	85	734	884	32	11	1078
7	85	699	849	30	14	1078
10	85	685	835	30	18	1078

Ausladung (b) 1500 mm: 50.12.0100; 50.12.0110; 50.12.0030; 50.12.0070						
W1	d1	H	H1	W2	WA	ZL
3	85	912	1062	33	9	1376
5	85	875	1025	31	11	1376
7	85	836	986	30	14	1376
10	85	799	949	30	18	1376

VARIETY 3 with 3 axes

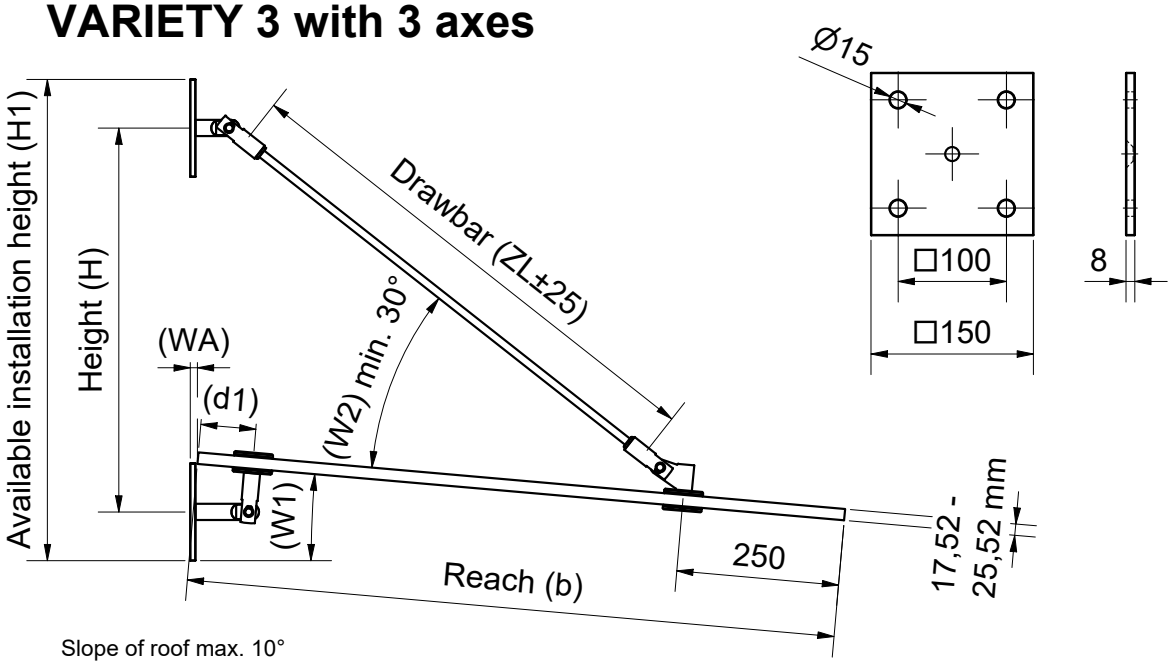

Slope of roof max. 10°
Glass bore Ø24 mm

The declared loads of the **rated value from the versatile exposures (qd)** are recommendations, in which snow-/wind loads and factors of safety are already considered

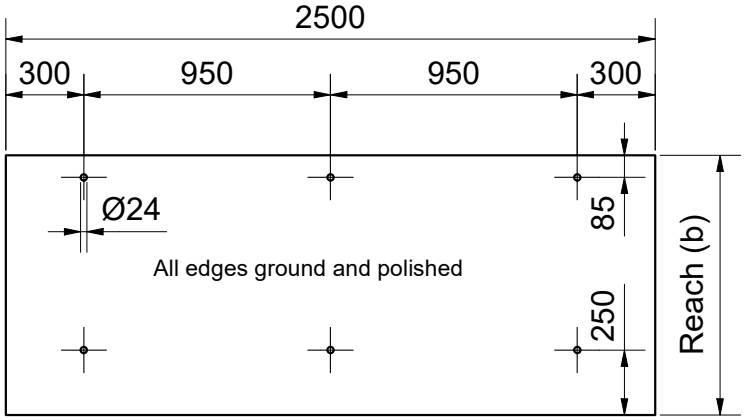

Reach values 1000 / 1250 / 1500 mm	
qd kN/m²	Glass thickness
2,0	2 x TVG 8 mm / 1,52 mm PVB-foil
3,0	2 x TVG 10 mm / 1,52 mm PVB-foil
3,5	2 x TVG 12 mm / 1,52 mm PVB-foil

Special drawbar up to 2000 mm length available at short notice.

Reach (b) 1000 mm: 50.12.0100; 50.12.0110; 50.12.0030; 50.12.0050						
W1	d1	H	H1	W2	WA	ZL
3	85	617	767	36	9	781
5	85	592	742	33	11	781
7	85	567	717	31	14	781
10	85	562	712	30	18	781

Reach (b) 1250 mm: 50.12.0100; 50.12.0110; 50.12.0030; 50.12.0060						
W1	d1	H	H1	W2	WA	1078
3	85	766	916	34	9	1078
5	85	734	884	32	11	1078
7	85	699	849	30	14	1078
10	85	685	835	30	18	1078

Reach (b) 1500 mm: 50.12.0100; 50.12.0110; 50.12.0030; 50.12.0070						
W1	d1	H	H1	W2	WA	ZL
3	85	912	1062	33	9	1376
5	85	875	1025	31	11	1376
7	85	836	986	30	14	1376
10	85	799	949	30	18	1376

VORDACH MOTIVO
CANOPY MOTIVO

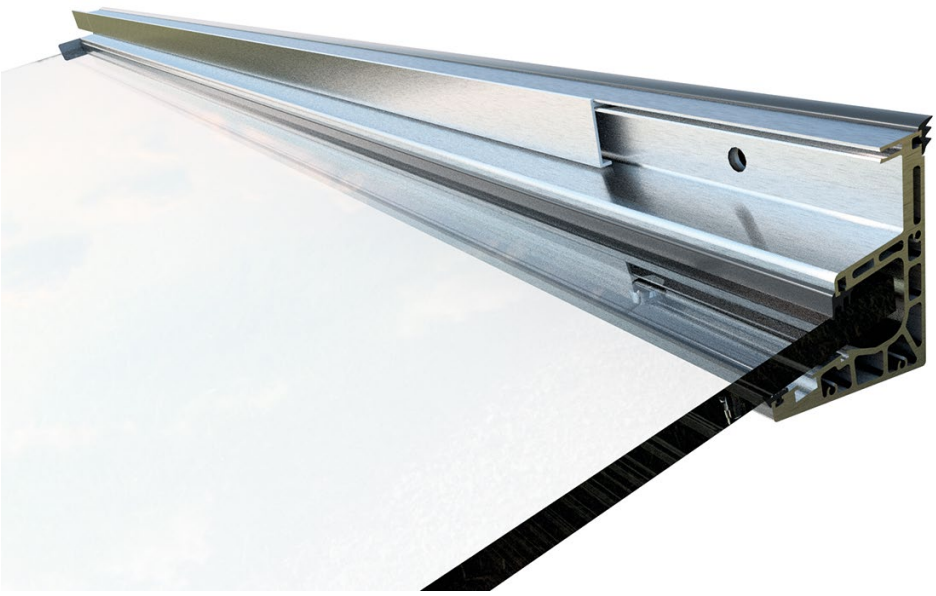

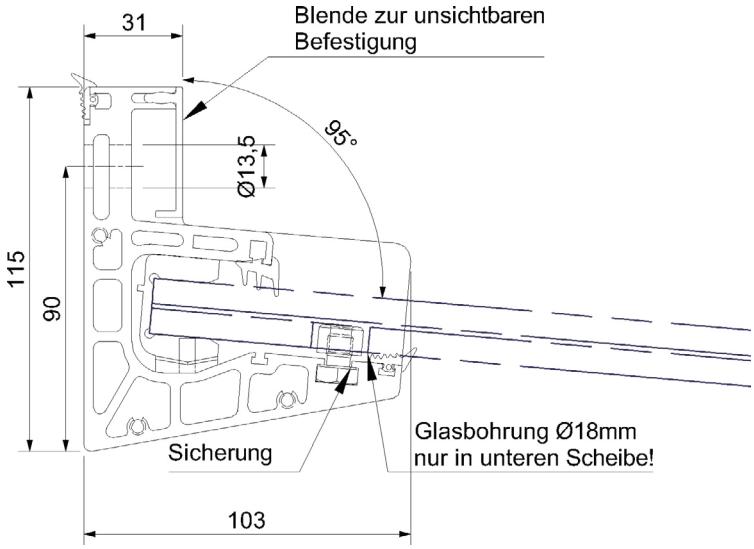

Aluminium-Edelstahloptik E6/C31 eloxiert, Lieferung ohne Glas. Verglasungen mit PVB-Folie oder SentryGlas® möglich*, unsichtbare Befestigung zum Baukörper, einfache Montage, Lasten Qd-Wert bis 4 kN/m², mechanische Sicherung justierbar, Bohrung für mechanische Sicherung nur im unteren Glas der VSG-Verglasung. STATIK UND GUTACHTEN VORHANDEN

*SentryGlas® ist markenrechtlich geschützt für E.I. du Pont de Nemours and Company oder einer ihrer Konzerngesellschaften

aluminum-stainless steel look E6/C31 anodized, delivery without glass, glazing with PVB film or sentryglass® possible*, Invisible attachment to the structure, easy assembly, loads Qd value up to 4 kN/m², mechanical safety adjustable, hole for mechanical safety only in the lower glass the laminated safety glass. STATICS AND REPORT AVAILABLE

*sentryglass® is trademarked for E.I. du pont de nemours and company or one of them group companies

Aluminium (aluminium)

Farbe (colour)	Glasstärke (glass thickness)	Länge (length)	Artikelnummer
Aluminium-Edelstahloptik E6/C31/eloxiert	17,52 mm	2000 mm	**52.21.7000**
Aluminium-Edelstahloptik E6/C31/eloxiert	21,52 mm	2000 mm	**52.21.7010**
Aluminium-Edelstahloptik E6/C31/eloxiert	17,52 mm	3000 mm	**52.21.7020**
Aluminium-Edelstahloptik E6/C31/eloxiert	21,52 mm	3000 mm	**52.21.7030**

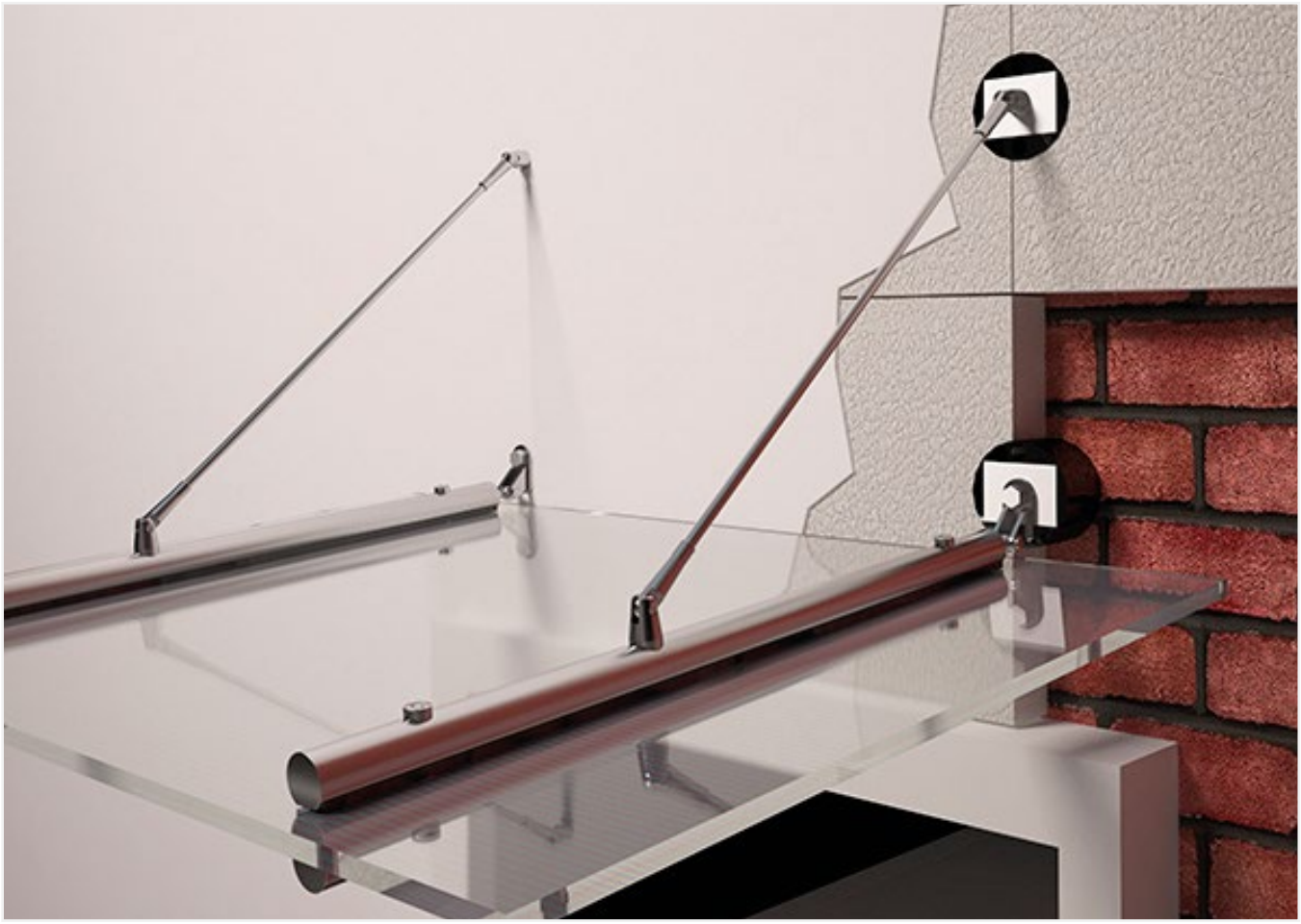

Universalmontageplatten bestehen aus Hartschaum mit eingeschäumten Stahlkonsolen zur kraftschlüssigen Verschraubung mit dem Untergrund, einer Aluplatte für die Verschraubung der Fremdmontage, sowie einer Phenolharzplatte, welche eine optimale Druckverteilung an der Oberfläche gewährleistet.

Querschnittzeichnung:

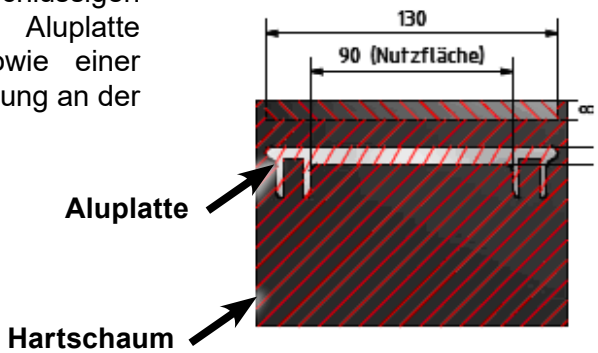

VORTEILE:

- Keine Wärme-/ Kältebrücke
- Genau definierte Lastabtragung (gemäß Tabellen)
- Ungetrübte Optik, da die Montageplatten überputzt werden können
- Durch die Vielzahl der Montageplattenstärken können Dämmschichten von 60 - 300 mm überbrückt werden

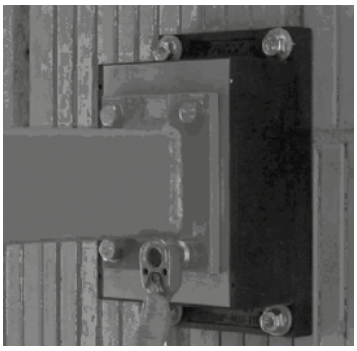

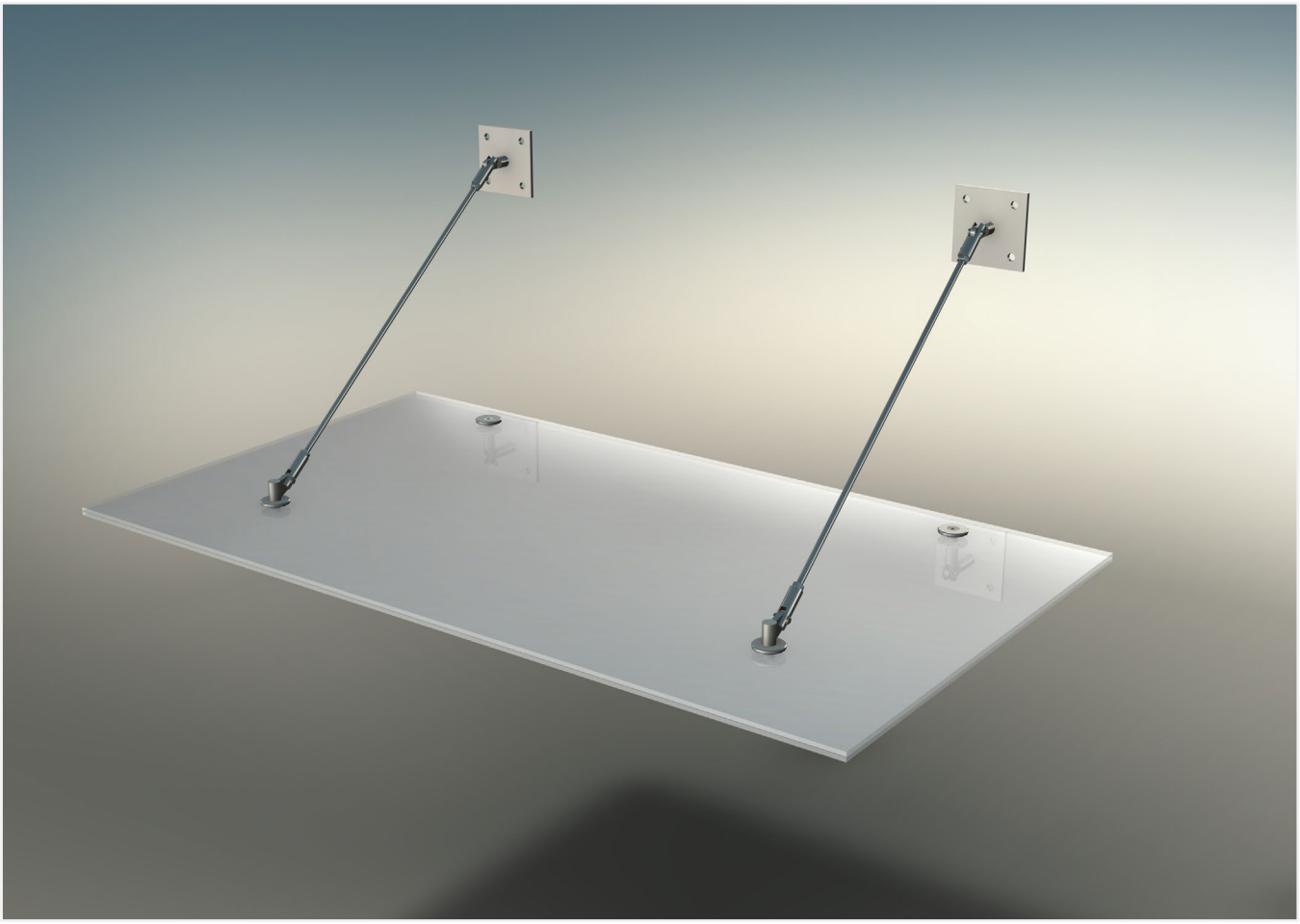

Universal mounting plates are made of hard foam with framed steel panels for a force-fit screwing with the subfloor, an aluminium-plate for the screwing of the external assembly, plus a phenolic resin plate, which ensures an optimal pressure distribution on the surface.

Contour:

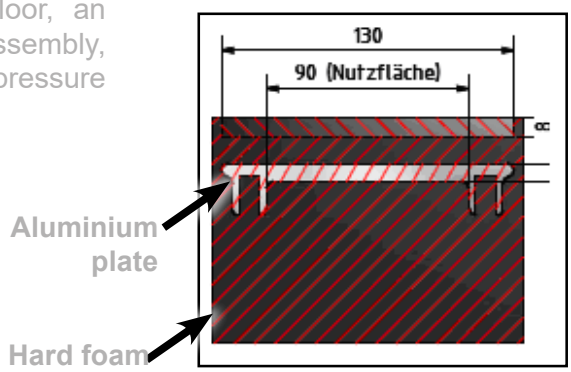

BENEFITS:

- No termal/cold bridge
- exactly defined ablation (according to chart)
- Undiluted optic, the mounting plates can be plastered over
- Due to the large variety of different thicknesses of mounting plates, isolating layers from 60 mm to 300 mm can be bypassed.

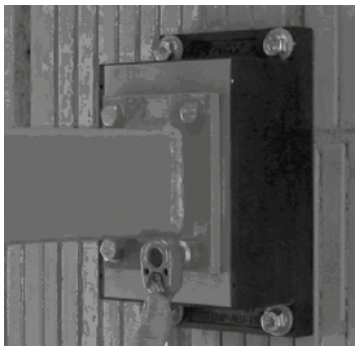

UNIVERSALMONTAGEPLATTEN
UNIVERSAL MOUNTING PLATES

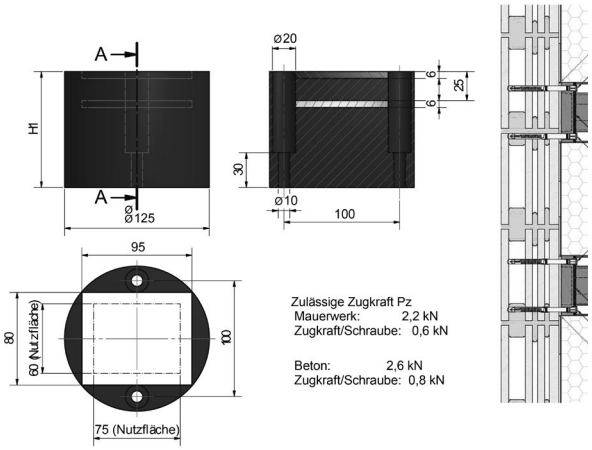

Universalmontageplatten bestehen aus Hartschaum mit eingeschäumten Stahlkonsolen zur kraftschlüssigen Verschraubung mit dem Untergrund, einer Aluplatte für die Verschraubung der Fremdmontage sowie einer Phenolharzplatte, welche eine optimale Druckverteilung auf der Oberfläche gewährleistet. Inklusive Schrauben und Fischer FUR Dübel 10x135 (Befestigungsmaterial muss gegebenenfalls angepasst werden!)

Lieferzeit ca. 2 Wochen!

Universal mounting plates are made of hard foam with framed steel panels for a force-fit screwing with the subfloor, an aluminium-plate for the screwing of the external assembly, plus a phenolic resin plate, which ensures an optimal pressure distribution on the surface.

Delivery time approx. 2 weeks!

Hartschaum (hard foam)

Plattendicke (plate thickness)	Artikelnummer
60 mm	**52.02.0600**
80 mm	**52.02.0610**
100 mm	**52.02.0620**
120 mm	**52.02.0630**
140 mm	**52.02.0640**
160 mm	**52.02.0650**
180 mm	**52.02.0660**
200 mm	**52.02.0670**
220 mm	**52.02.0680**
240 mm	**52.02.0690**
260 mm	**52.02.0700**
280 mm	**52.02.0710**
300 mm	**52.02.0720**

Zulässige Querkraft Pq	
Dicke (H1)	Kraft (kN) Beton
60	3,3
80	3,2
100	3,0
120	2,8
140	2,6
160	2,4
180	2,3
200	2,1
220	1,9
240	1,7
260	1,5
280	1,4
300	1,2

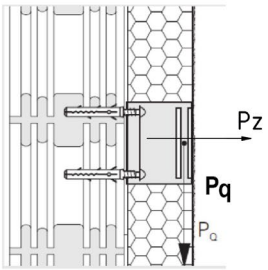

UNIVERSALMONTAGEPLATTEN
UNIVERSAL MOUNTING PLATES

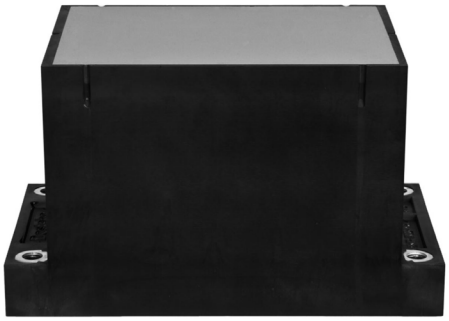

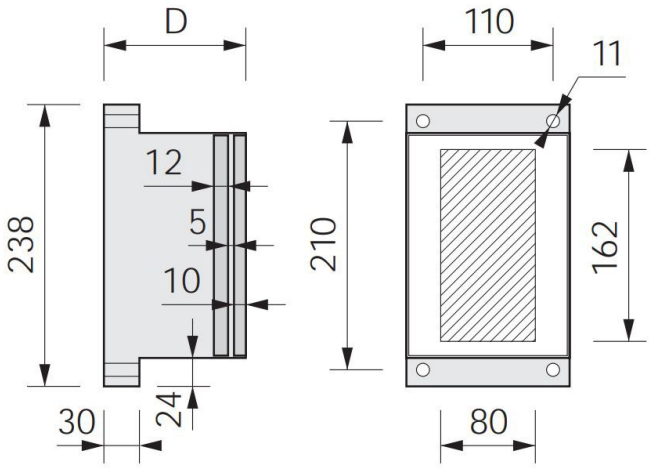

Universalmontageplatten bestehen aus PU-Hartschaum (Polyurethan) mit vier eingeschäumten Stahlkonsolen zum kraftschlüssigen Verschrauben mit dem Untergrund, einer Aluplatte für die Verschraubung des Anbauteils sowie einer Compactplatte (HPL), welche eine optimale Druckverteilung an der Oberfläche gewährleistet. Zugstäbe aus faserarmiertem Kunststoff (Polyamid) garantieren die notwendige Festigkeit.

Lieferzeit ca. 2 Wochen!

Universal fixation plates are made of PU rigid foam (polyurethane) with four foamed steel consoles for friction-type screw assembly with the masonry, an aluminium plate for screwing the attachment part and a compact plate (HPL), to ensure optimum surface pressure distribution. tension rods made of a low-fi bre synthetic material (polyamide) guarantee the required stability.

Delivery time approx. 2 weeks!

Hartschaum (hard foam)

Plattendicke (plate thickness)	Artikelnummer
80 mm	**52.02.0800**
100 mm	**52.02.0810**
120 mm	**52.02.0820**
140 mm	**52.02.0830**
160 mm	**52.02.0840**
180 mm	**52.02.0850**
200 mm	**52.02.0860**
220 mm	**52.02.0870**
240 mm	**52.02.0880**
260 mm	**52.02.0890**
280 mm	**52.02.0900**
300 mm	**52.02.0910**

Zulässige Querkraft Pq	
Dicke (H1)	Kraft (kN) Beton
80	11,7
100	10,9
120	10,1
140	9,4
160	8,6
180	7,8
200	7,0
220	6,2
240	5,4
260	4,6
280	3,8
300	3,0

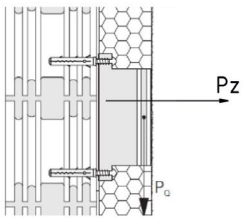

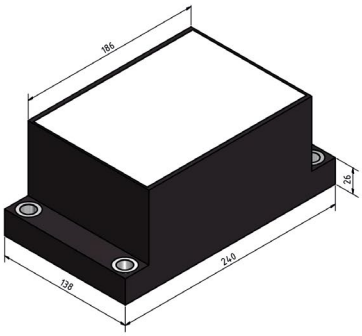

TWISTER®

TWISTER®

Die Basis der Vielseitigkeit:
Höchste Ansprüche an exklusive Architektur verlangen nach außergewöhnlichen Lösungen. TWISTER stellt sich diesem Anspruch in Funktion und Design.

Die innovative Klemmbefestigung zwischen Nutrohren ermöglicht eine flexible Glasarchitektur in grenzenlosen Spannweiten. Damit eröffnen sich vollkommen neue Planungsmöglichkeiten für Brüstungen, Glasbarrieren, den Treppengeländerbau und auch bei Vordächern (siehe Seite 148).

Punkt- und klemmgehaltene Glaskonstruktionen verlangen ein hohes Maß an Präzision. Glasabmessungen sowie Stand der Pfosten müssen in der Vorbereitung exakt aufeinander abgestimmt sein.
Die Montage von Klemmen und Glaspunkthaltern an den Pfosten erfordern zusätzliche Arbeitszeit und damit einen höheren Kostenaufwand - anders bei TWISTER!

TWISTER ist das System,
welches alle diese Aspekte in genialer Art vereinfacht:

Keine Bohrungen in der Glasplatte.
Einfache Planung und zeitsparende Montage über vorgefertigte Pfostensets.
Geeignet zum Verbau mit ESG / VSG von 10 - 13,52 mm in privaten wie öffentlichen Bereichen.
Maximale Ausladung der Glasplatte bei zwei Klemmhalterungen 2100 mm bei maximalen Pfostenabstand von 1500 mm.

Die perfekte Kombination:
Als Zubehör zum TWISTER System empfehlen wir unser bewährtes Nutrohr-Sortiment. (Handlauf, Dichtungen, Rohrverbinder, Winkel und Endkappen finden Sie ab Seite 115)

Glas und Edelstahl
Werkstoffe, die in der modernen Architektur nahezu unverzichtbar sind und in Kombination für pure Ästhetik und Prestige stehen.
Zudem signalisiert Glas Transparenz, gleichwohl es im Tageslicht spiegelt. Beide Materialien gelten als witterungsbeständig und langlebig:
die perfekte Lösung für anspruchsvolle Architektur.

The foundation of versatility:
Highest demands on exclusive architecture require extraordinary solutions. TWISTER is facing itself to this demand in function an design.

The innovative clamp-fixture between grooved tubes allow a flexible glass-architecture in infinitely spans. Thereby completely new planning possibilities for balustrades, glass barriers, the banister building and also for canopies are introducing. (look on page 148).

Point and clamp-mounted glass constructions request a high degree of precission. Glass measurements plus the position of the posts have to be co-ordinated during the preparation. The mounting of clamps and glass point mountings on the posts require an additional amount of working hours and as a consequence a higher expenditure -
unlike the TWISTER!

TWISTER is the system, which simplyfies all these aspects in a brilliant way:

No bores in the glass panes.
Simple planning and expeditiously mounting via precasted post-sets.
Suitable for the sheeting with ESG / VSG from 10 to 13,52 mm in private and public areas.
Max. nosing of the glass slab by two clamp mountings 2100 mm with a max. post distance 1500 mm.

The perfect combination:
As fittings to the TWISTER system we suggest our reliable grooved tube assortment. (railings, seals, pipe connector, angles and end caps from page 115)

Glass and stainless steel,
materials which are almost indispensable for the modern architecture, are in combination a sign of pure aesthetic and prestige. Moreover glass signalises transparency, nevertheless it's reflecting by daylight. Both materials are classified as weatherproofed and durable:
The perfect solution for demanding architecture.

TWISTER PFOSTEN AUFGESETZT

TWISTER POSTS SURFACE-MOUNTED

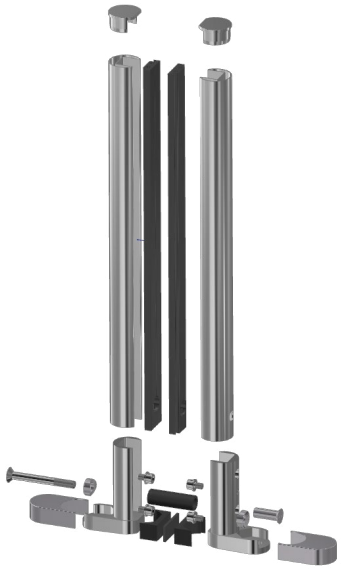

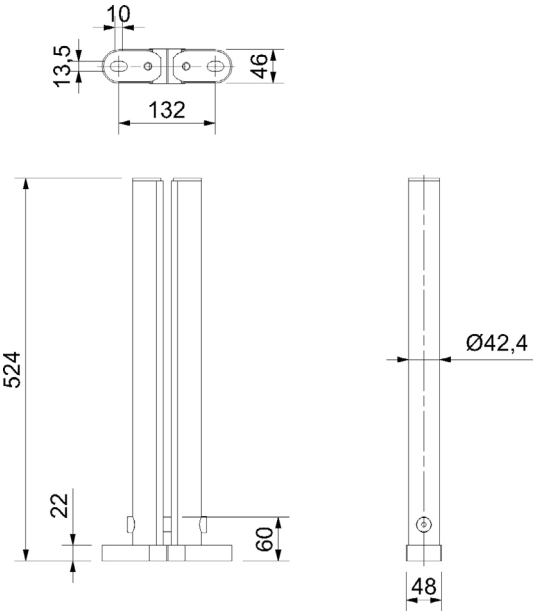

Edelstahl A2, Set für einen Pfosten, Lieferung als Komplettset

Stainless steel A2, set for one post, delivery as complete set

A2 (A2)

für Glas (for glass)	Artikelnummer
10 - 11,52 mm	**50.18.0500**
12 - 13,52 mm	**50.18.0510**

Sonderlängen kurzfristig lieferbar.
Special lenghts available at short notice.

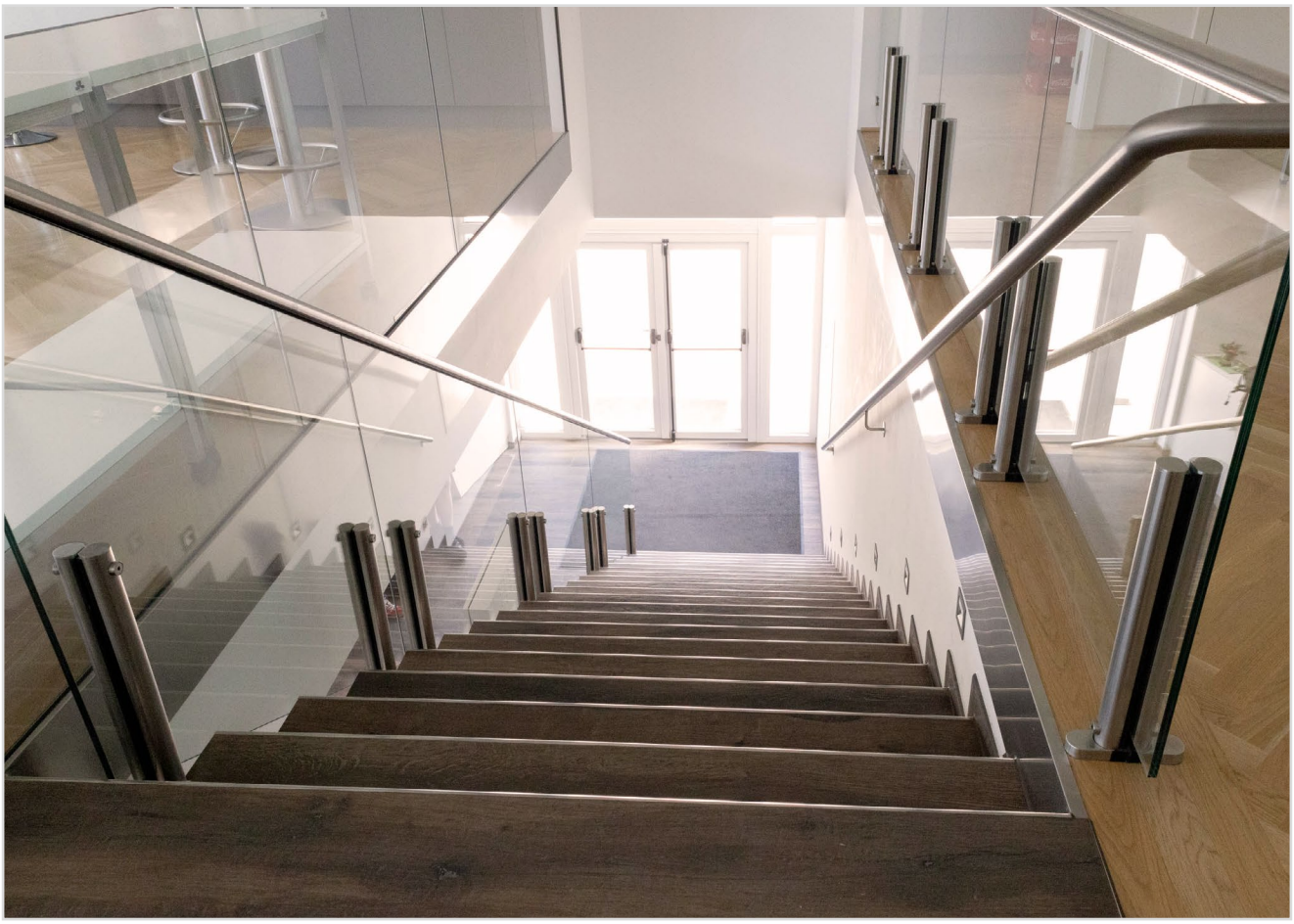

TWISTER PFOSTEN AUFGESETZT
TWISTER POSTS SURFACE-MOUNTED

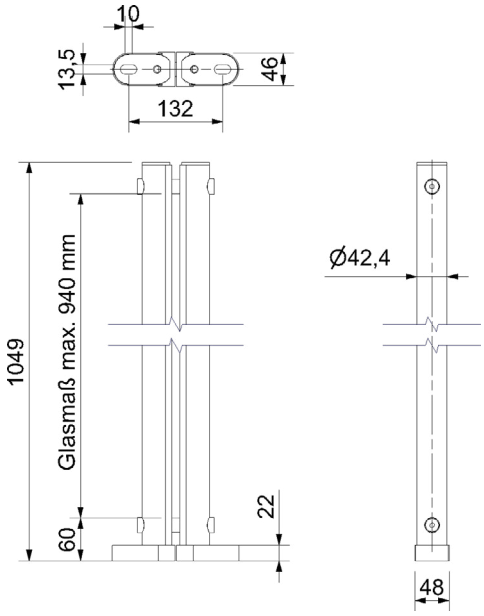

Edelstahl A2, Set für einen Pfosten

Stainless steel A2, set for one post

A2 (A2)

für Glas (for glass)	Artikelnummer
10 - 11,52 mm	**50.18.0520**
12 - 13,52 mm	**50.18.0530**

Sonderlängen kurzfristig lieferbar.
Special lenghts available at short notice.

TWISTER PFOSTEN VORGESETZT
POST FRONT-PLACED

Edelstahl A2, Set für einen Pfosten, inkl. Konsole

Stainless steel A2 set for one post including console

A2 (A2)

für Glas (for glass)
10 - 13,52 mm

Artikelnummer
50.18.0570

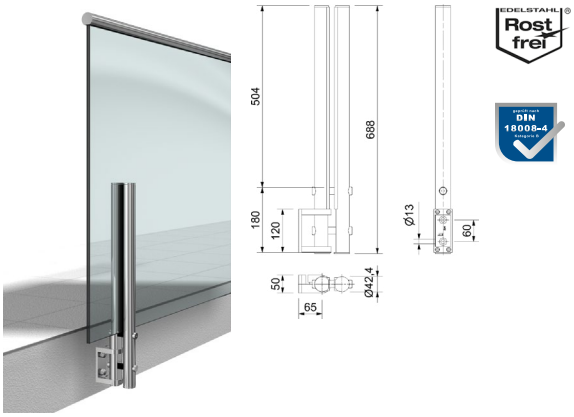

TWISTER PFOSTEN VORGESETZT
POST FRONT-PLACED

Edelstahl A2, Set für einen Pfosten, inkl. Konsole

Stainless steel A2, set for one

A2 (A2)

für Glas (for glass)
10 - 13,52 mm

Artikelnummer
50.18.0540

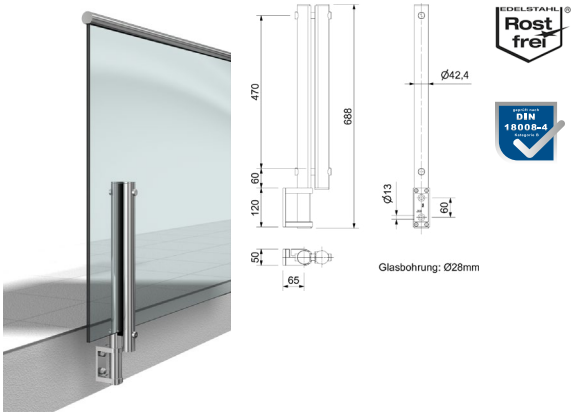

TWISTER PFOSTEN VORGESETZT
POST FRONT-PLACED

Edelstahl A2, Set für einen Pfosten, Befestigungen vorgerichtet für M10

Stainless steel A2 set for one post, attachments prepared for M10

A2 (A2)

für Glas (for glass)
10 - 13,52 mm

Artikelnummer
50.18.0590

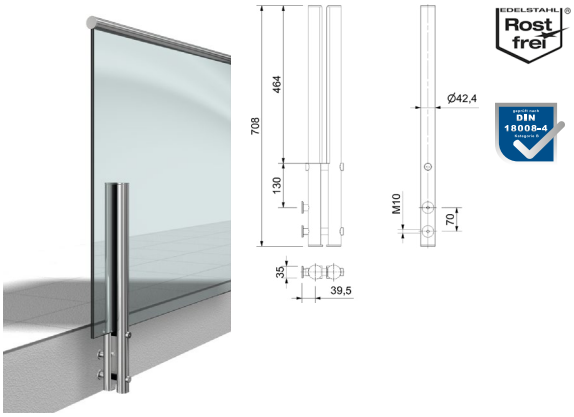

TWISTER PFOSTEN VORGESETZT
POST FRONT-PLACED

Edelstahl A2, Set für einen Pfosten, inkl. Konsole

Stainless steel A2, set for one post, including console

A2 (A2)

für Glas (for glass)
10 - 13,52 mm

Artikelnummer
50.18.0550

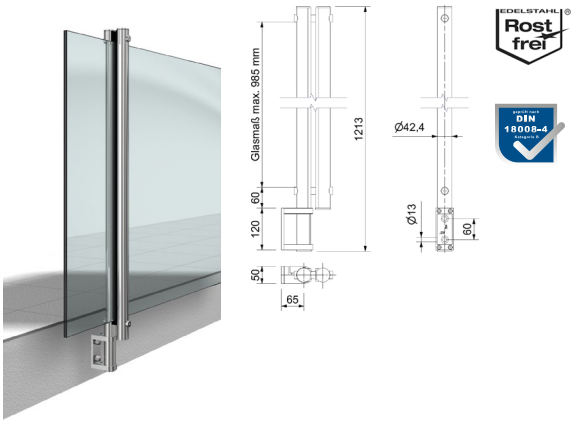

SONDERLÄNGEN kurzfristig lieferbar.

SPECIAL LENGTHS available at short notice.

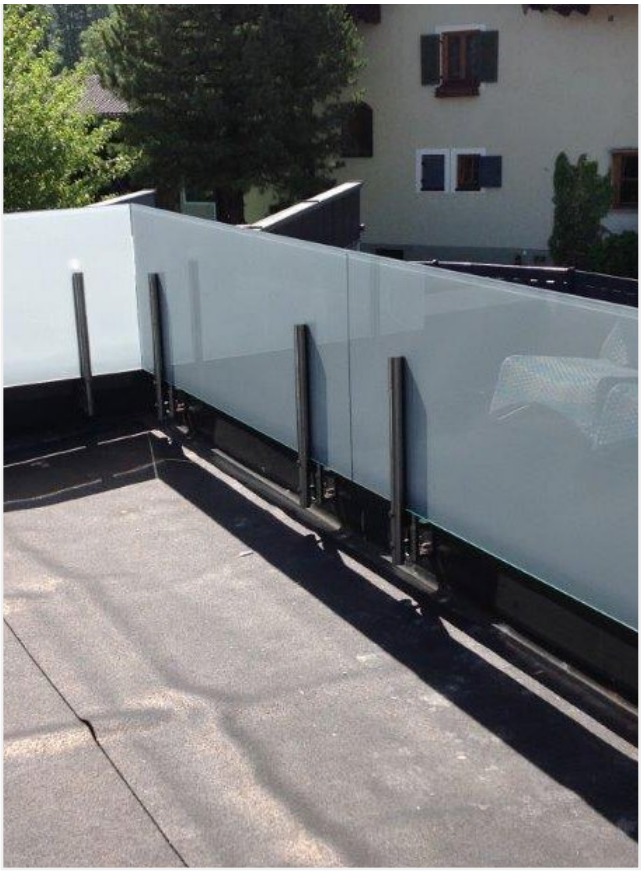

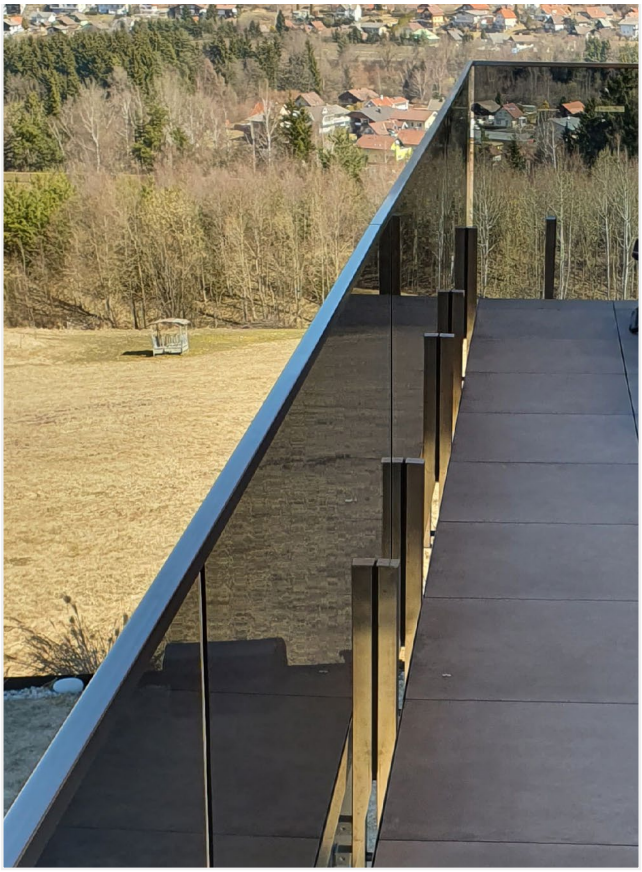

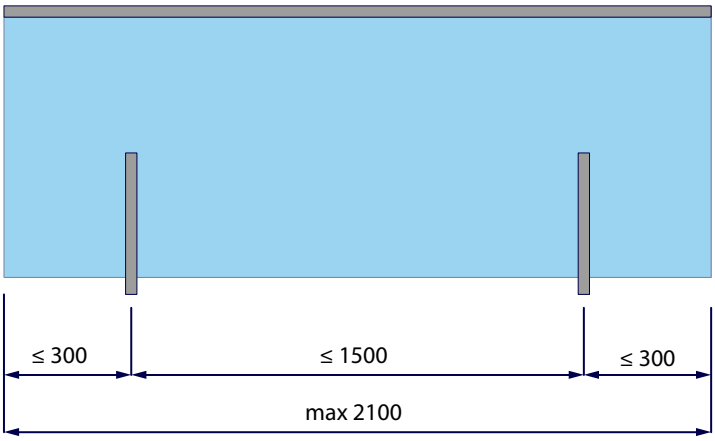

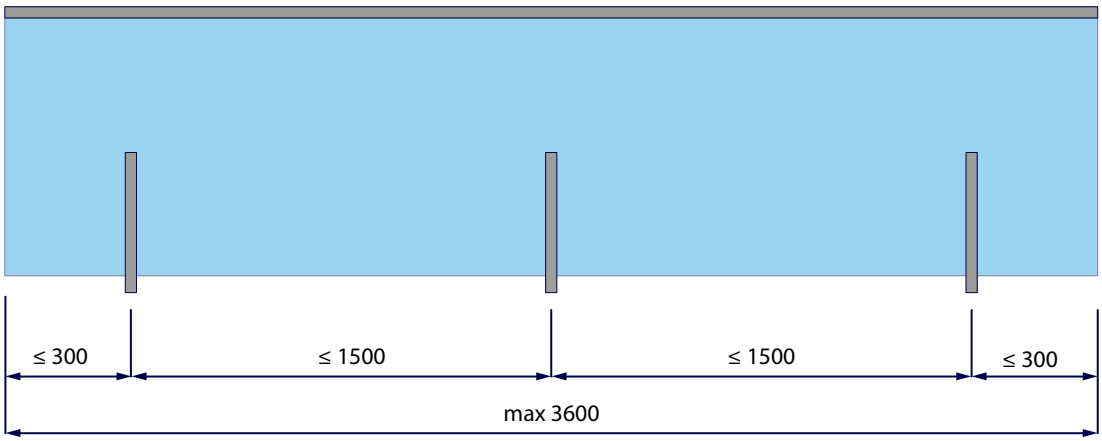

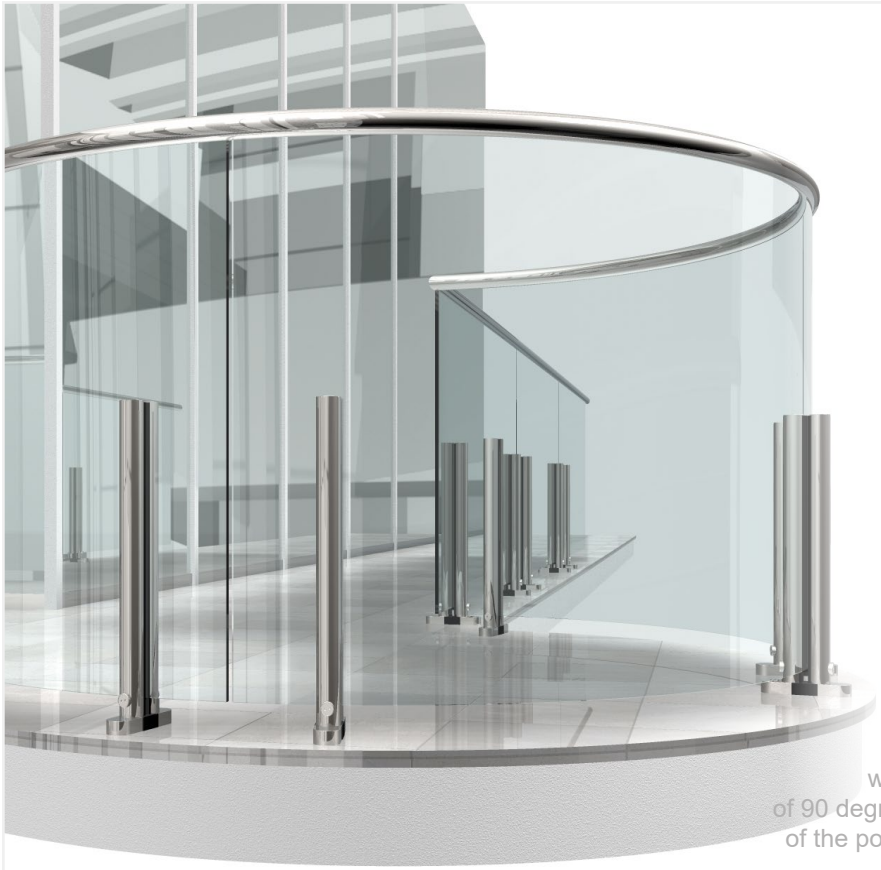

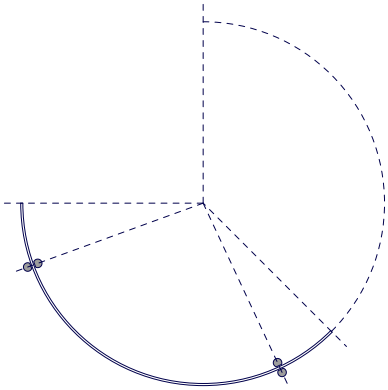

Die Anwendung zeigt einen 3/4 Kreis mit 3 Glassegmenten im Bogenwinkel von 90 Grad im Radius 1000 mm / Abstand der Pfosten im Bogenmaß von 1400 mm.

The application shows a 3/4 circle with 3 glass segments in a bow angle of 90 degree in a radius of 1000 mm / distance of the posts in a radian measure of 1400 mm.

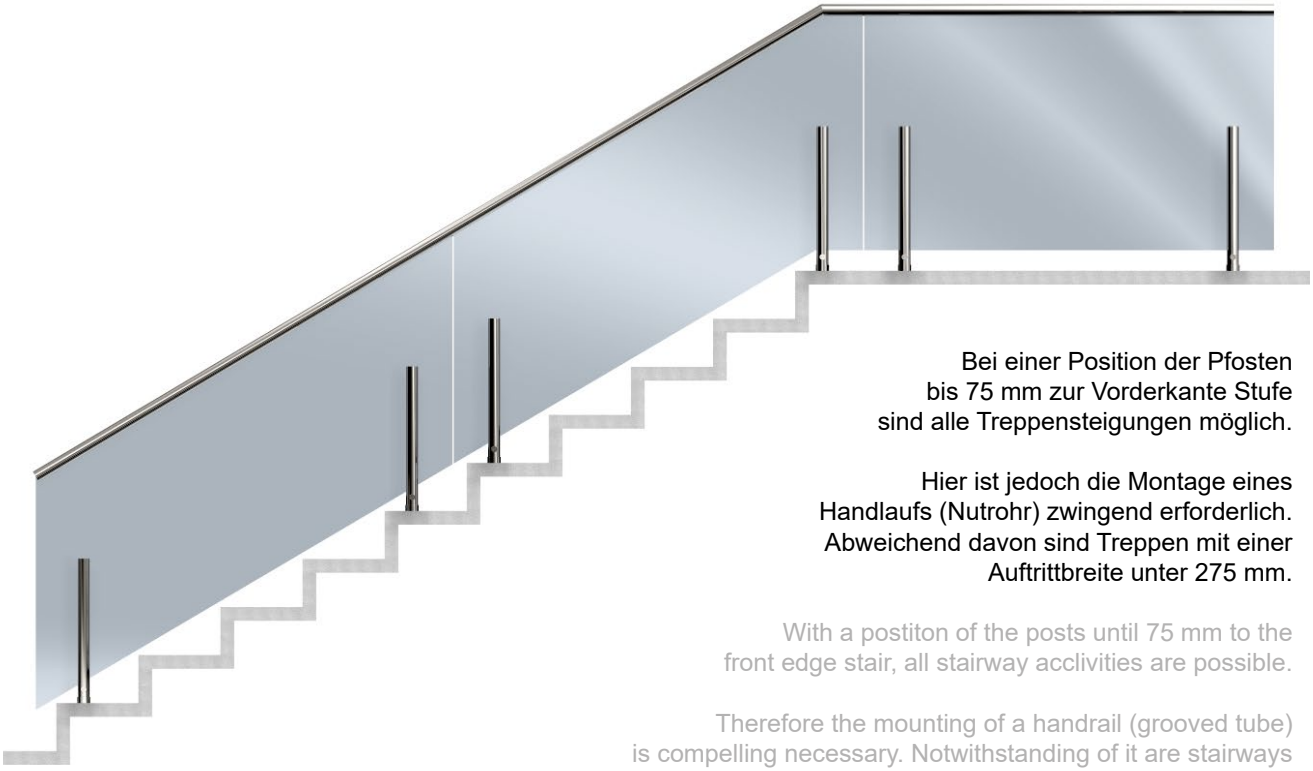

Bei einer Position der Pfosten
bis 75 mm zur Vorderkante Stufe
sind alle Treppensteigungen möglich.

Hier ist jedoch die Montage eines
Handlaufs (Nutrohr) zwingend erforderlich.
Abweichend davon sind Treppen mit einer
Auftrittbreite unter 275 mm.

With a postiton of the posts until 75 mm to the
front edge stair, all stairway acclivities are possible.

Therefore the mounting of a handrail (grooved tube)
is compelling necessary. Notwithstanding of it are stairways
with a step width less than 275 mm.

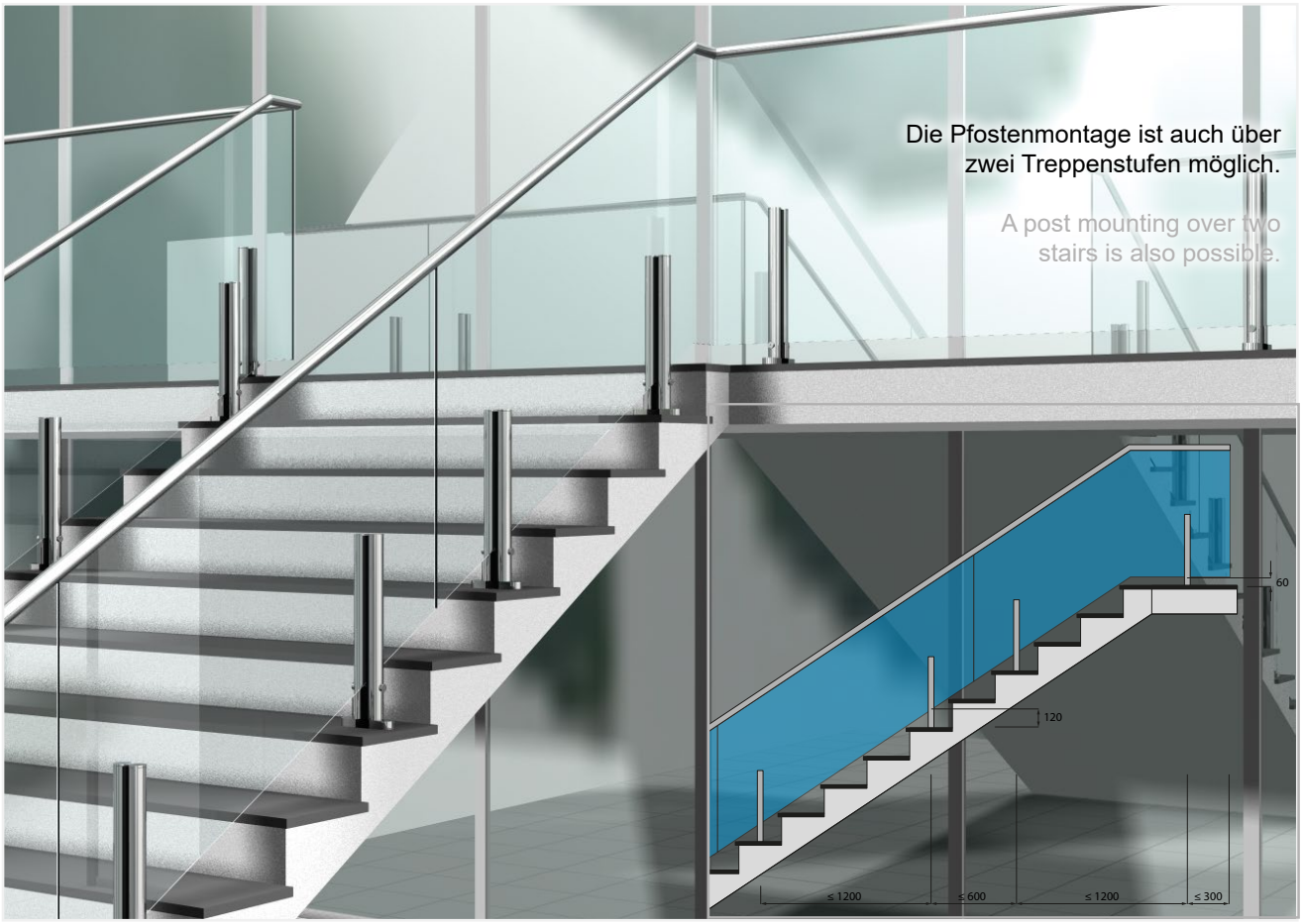

Die Pfostenmontage ist auch über
zwei Treppenstufen möglich.

A post mounting over two
stairs is also possible.

TWISTER PFOSTEN SQUARE AUFGESETZT

TWISTER POSTS SQUARE SURFACE-MOUNTED

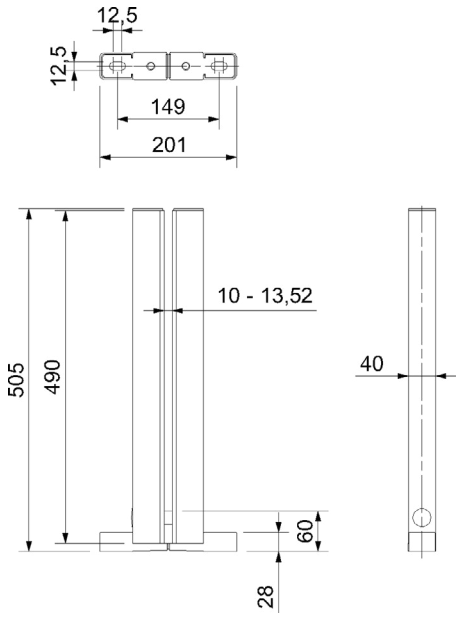

Edelstahl A2, Set für einen Pfosten, für Glas 10 - 13,52 mm, Befestigungen vorgerichtet für M12, Sonderlängen kurzfristig lieferbar.

Stainless steel A2 set for one post, for glass 10 - 13,52 mm, attachments prepared for M12, special lengths available at short notice

A2 (A2)

für Glas (for glass)	Artikelnummer
10 - 13,52 mm	**50.18.1010**

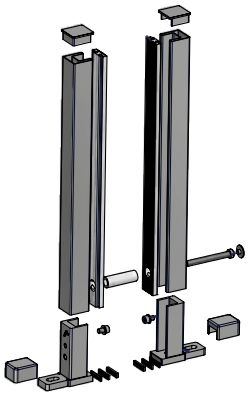

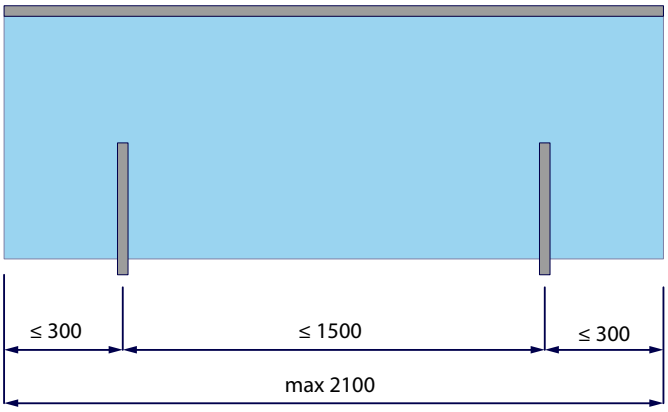

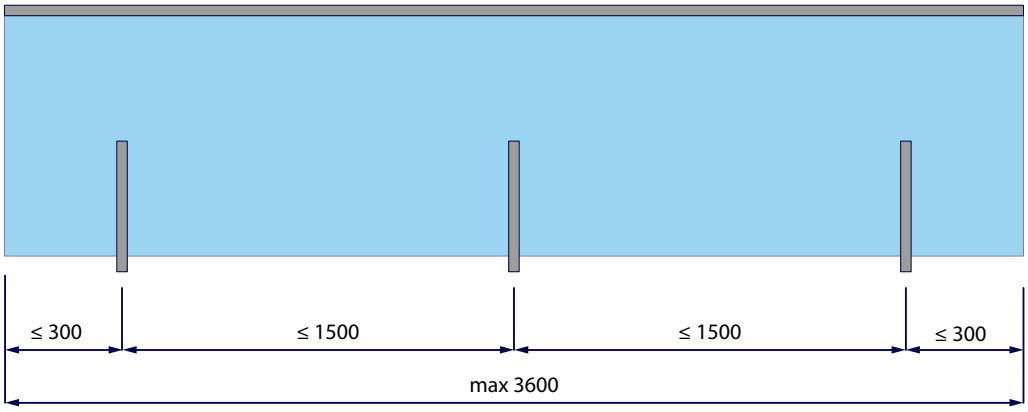

TWISTER PFOSTEN SQUARE VORGESETZT

TWISTER POST SQUARE FRONT-PLACED

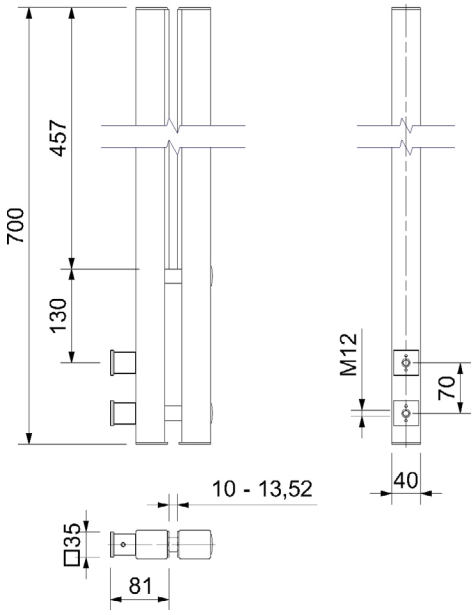

Edelstahl A2, Set für einen Pfosten, für Glas 10 - 13,52 mm, Befestigungen vorgerichtet für M12, Sonderlängen kurzfristig lieferbar.

Stainless steel A2, set for one post, for glass 10 - 13,52 mm, attachments prepared for M12, special lengths available at short notice!

A2 (A2)

für Glas (for glass)	Artikelnummer
10 - 13,52 mm	**50.18.1000**

TWISTER PFOSTEN SQUARE KURZ AUFGESETZT

TWISTER POST SQUARE SHORT

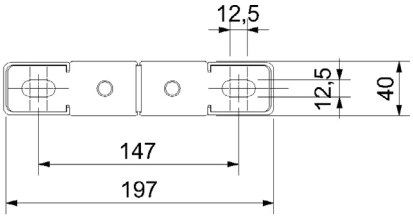

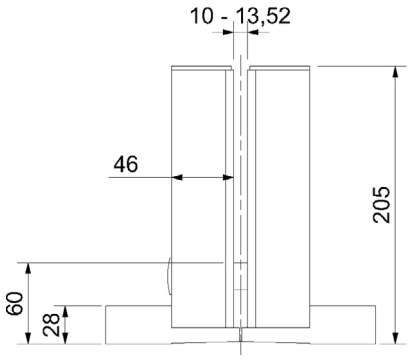

Edelstahl Werkstoffnr. 1.4301, Set für einen Pfosten, Befestigung vorgerichtet M12, Lieferung als komplettes Set.

stainless steel material no. 1.4301, set for a post, fastening prepared M12, Supplied as a complete set

A2 (A2)

für Glas (for glass)	Artikelnummer
10 - 13,52 mm	**50.18.1020**
16,76 - 17,52 mm	**50.18.1030**

Sonderlängen kurzfristig lieferbar.
Special lenghts available at short notice.

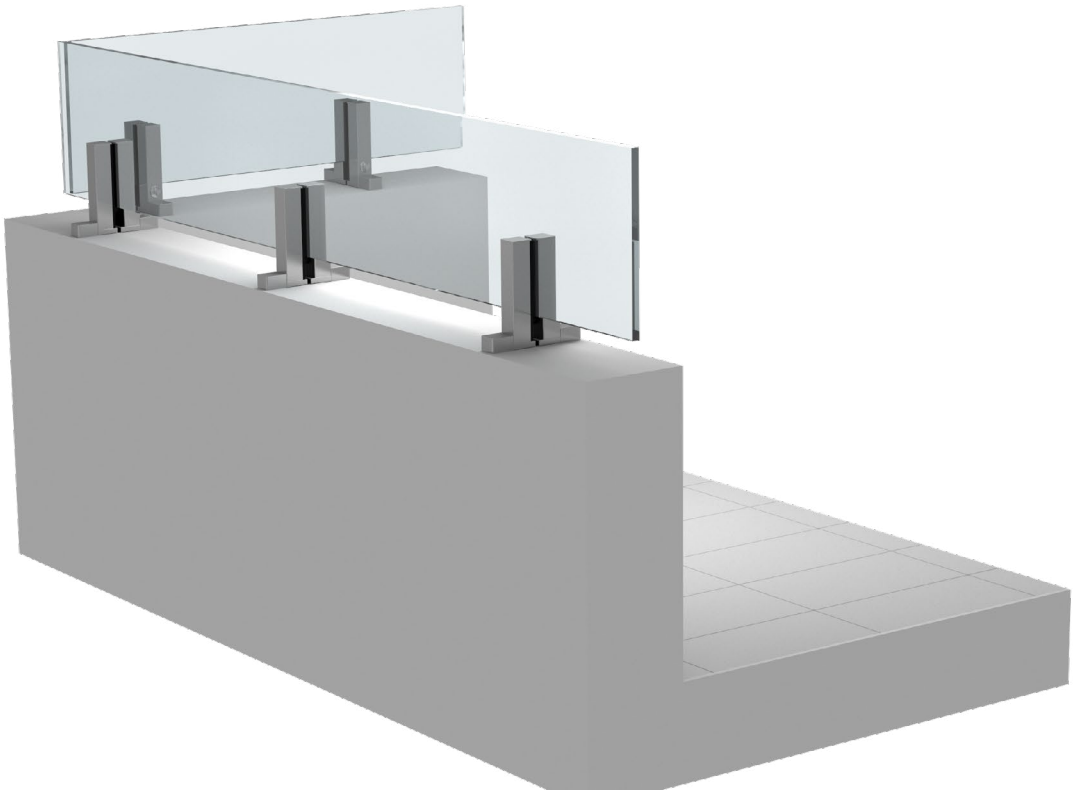

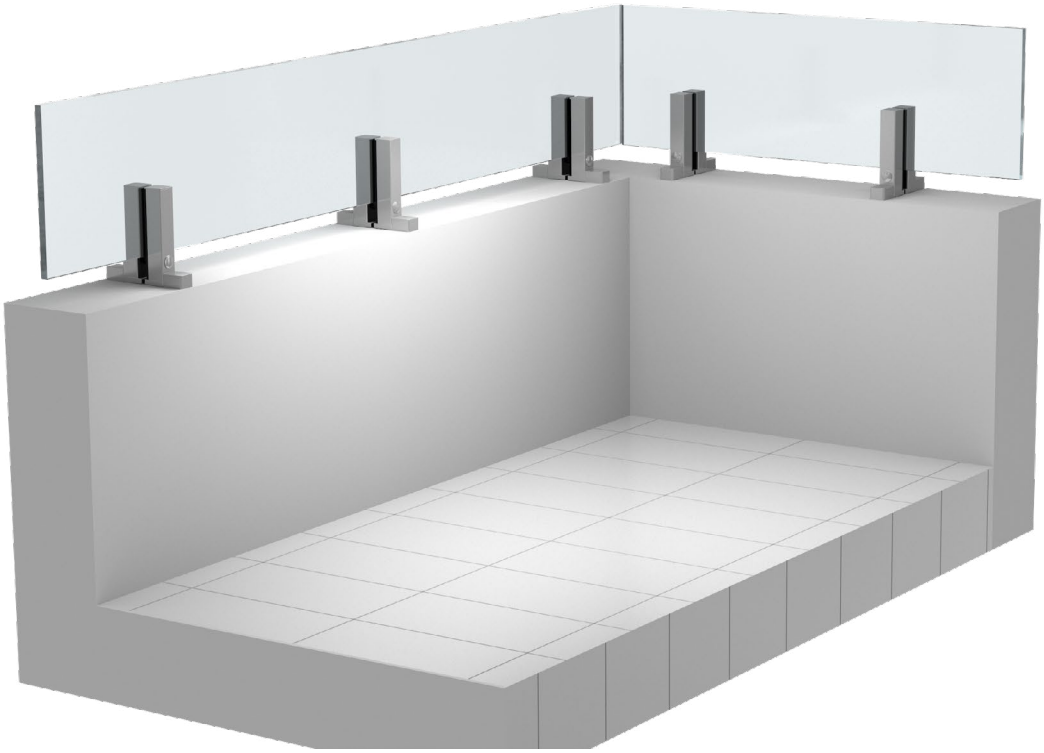

SCHIEBETÜRBESCHLAG SET GRAZ FÜR GLASTÜREN

SLIDING DOOR SET GRAZ FOR GLASS DOORS

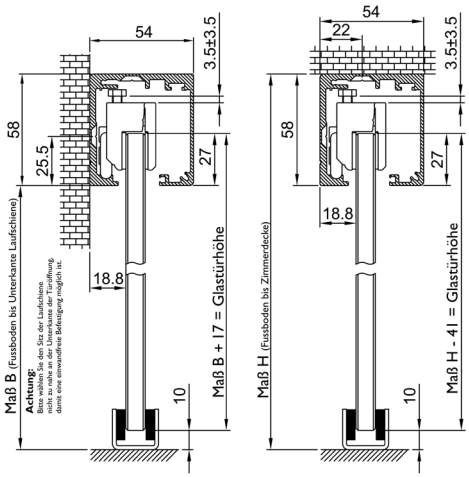

Innen-Schiebetürbeschlag für Glastüren, Glastürstärke 8-10 mm ESG, bei Verwendung von VSG Glas - Glasbohrung beachten und Zubehör mitbestellen, Laufschiene Aluminium F9, für Wand- und Deckenmontage.

Internal sliding door fitting for glass doors, glass door thickness 8-10 mm ESG, when using laminated safety glass - note glass drilling and order accessories, aluminum F9 running track, for wall and ceiling mounting.

Schiebetürbeschlag, beidseitig Fangstopper bis 80 kg
(for glassdoors up to 80 kg)

Länge (length)	Artikelnummer
2000 mm	**70.20.2100**
2400 mm	**70.20.2140**

Schiebetürbeschlag, beidseitig Fangstopper bis 120 kg
(sliding door fitting, catch stopper on both sides up to 120 kg)

Länge (length)	Artikelnummer
2000 mm	**70.20.3400**
2400 mm	**70.20.3410**

Schiebetürbeschlag, beidseitig automatischer Einzug bis 60 kg
(sliding door fitting, automatic feed on both sides up to 60 kg)

Länge (length)	Artikelnummer
2000 mm	**70.20.2120**
2400 mm	**70.20.2160**

Schiebetürbeschlag, beidseitig Fangstopper von 60 - 150 kg
(for glassdoors 60-150 kg)

Länge (length)	Artikelnummer
2000 mm	**70.20.2400**
2400 mm	**70.20.2410**

Schiebetürbeschlag, beidseitig automatischer Einzug von 60 - 150 kg
(sliding door fitting, automatic feed of 60 - 150 kg on both sides)

Länge (length)	Artikelnummer
2000 mm	**70.20.2420**
2400 mm	**70.20.2430**

SCHIEBETÜRBESCHLAG SET GRAZ FÜR GLASTÜREN

SLIDING DOOR SET GRAZ FOR GLASS DOORS

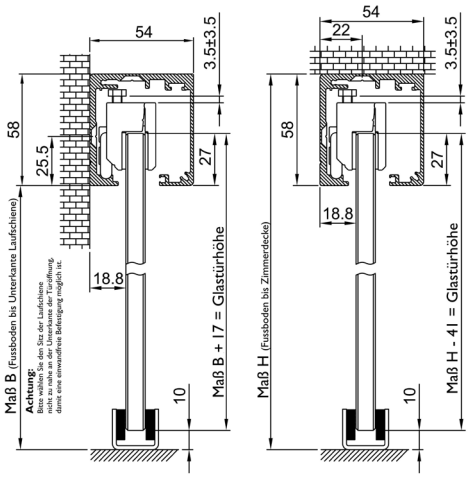

Innen-Schiebetürbeschlag für Glastüren, Glastürstärke 8-10 mm ESG, bei Verwendung von VSG Glas - Glasbohrung beachten und Zubehör mitbestellen, Laufschiene Aluminium schwarz eloxiert, für Wand- und Deckenmontage.

Internal sliding door fitting for glass doors, glass door thickness 8-10 mm ESG, when using laminated safety glass - note glass drilling and order accessories, slide rail black, for wall and ceiling mounting.

Schiebetürbeschlag, beidseitig Fangstopper bis 80 kg
(for glassdoors up to 80 kg)

Länge (length)	Artikelnummer
2000 mm	**70.20.4300**
2400 mm	**70.20.4310**

Schiebetürbeschlag, beidseitig automatischer Einzug bis 60 kg
(for glassdoors up to 80 kg)

Länge (length)	Artikelnummer
2000 mm	**70.20.4320**
2400 mm	**70.20.4330**

SCHIEBETÜRBESCHLAG-SET GRAZ II FÜR GLASTÜREN

SLIDING DOOR SET GRAZ II FOR GLASS DOORS

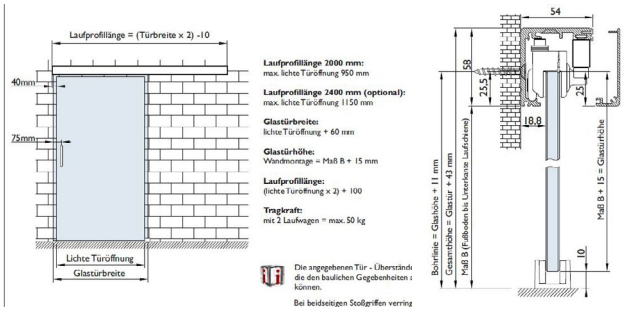

Schiebetürbeschlag für Glastüren, Glasstärke 8-10 mm ESG oder VSG Glas, Laufschiene Aluminium F9, seitliche Abdeckung Kunststoff, für Wandmontage.

Sliding door for glass doors, glass thickness 8-10 mm ESG or VSG glass, aluminum F9 running track, side cover plastic, for wall mounting.

Schiebetürbeschlag, beidseitig automatischer Einzug bis 50 kg (sliding door, automatic retraction on both sides up to 50 kg)

Länge (length)	Artikelnummer
2000 mm	**70.20.2800**
2400 mm	**70.20.2810**

SCHIEBETÜRBESCHLAG-SET GRAZ II FÜR HOLZTÜREN

SLIDING DOOR SET GRAZ II FOR WOODEN DOORS

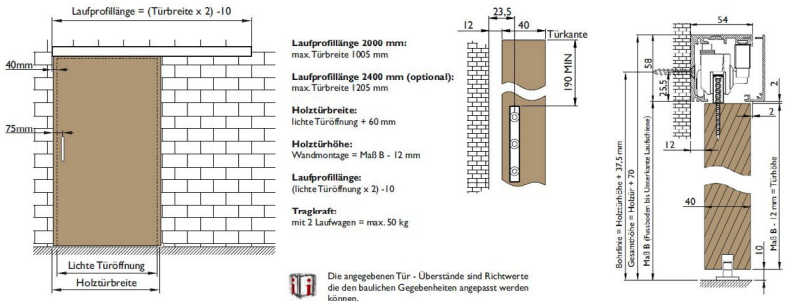

Schiebetürbeschlag für Holztüren, Laufschiene Aluminium F9, seitliche Abdeckung Kunststoff, für Wandmontage.

Sliding door for wooden doors, aluminum F9 rail, side cover plastic, for wall mounting.

Schiebetürbeschlag, beidseitig automatischer Einzug bis 50 kg (sliding door, automatic retraction on both sides up to 50 kg)

Länge (length)	Artikelnummer
2000 mm	**70.20.2820**
2400 mm	**70.20.2830**

SCHIEBETÜRBESCHLAG SET GRAZ FÜR HOLZTÜREN

SLIDING DOOR SET GRAZ FOR WOODEN DOORS

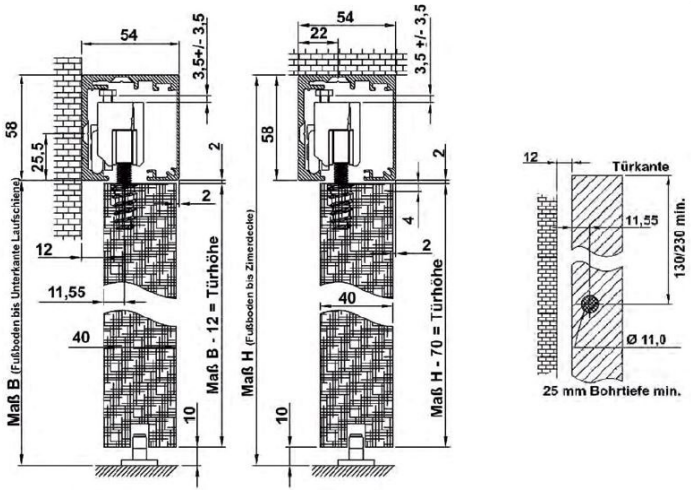

Schiebetürbeschlag für Holztüren, Laufschiene Aluminium F9, für Wand- und Deckenmontage, Ausführung Fangstopper - Erweiterung bis 120 kg: 1x Set 70202180 + 2 Stk. Laufwagen 70202460

Sliding door fitting for wooden doors, aluminum F9 slide rail, for wall- and ceiling mounting, catch stopper version - extension up to 120 kg: 1x set 70202180 + 2 carriages 70202460

Schiebetürbeschlag, beidseitig Fangstopper bis 80 kg
(for glassdoors 60-150 kg)

Länge (length)	Artikelnummer
2000 mm	**70.20.2110**
2400 mm	**70.20.2150**

Schiebetürbeschlag, beidseitig automatischer Einzug bis 60 kg
(sliding door fitting, automatic feed on both sides up to 60 kg)

Länge (length)	Artikelnummer
2000 mm	**70.20.2130**
2400 mm	**70.20.2170**

SCHIEBETÜRBESCHLAG SET GRAZ FÜR HOLZTÜREN

SLIDING DOOR SET GRAZ FOR WOODEN DOORS

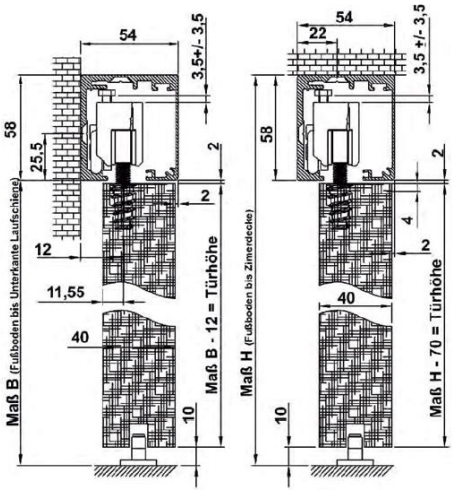

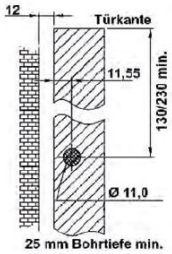

Schiebetürbeschlag für Holztüren, Laufschiene Aluminium schwarz eloxiert, für Wand- und Deckenmontage, Ausführung Fangstopper - Erweiterung bis 120 kg: 1x Set 70202180 + 2 Stk. Laufwagen 70202460

Sliding door for wooden doors, slide rail aluminium black anodized, for wall- and overhead installation. set up to 80 kg - with both sides safety stopper an additionally 2 pieces carriages no. 70202460 - total weight to 120 kg.

Schiebetürbeschlag, beidseitig Fangstopper bis 80 kg
(for wooden doors up to 80 kg)

Länge (length)	Artikelnummer
2000 mm	**70.20.4340**
2400 mm	**70.20.4350**

Schiebetürbeschlag, beidseitig automatischer Einzug bis 60 kg
(sliding door fitting, automatic feed up to 60 kg)

Länge (length)	Artikelnummer
2000 mm	**70.20.4360**
2400 mm	**70.20.4370**

ZUBEHÖRSET GRAZ
ACCESSORY SET GRAZ

bei Verwendung von VSG Glas

When using LSG glass

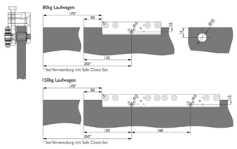

für VSG Glas (for VSG glass)

Ausführung (type)	Artikelnummer
Set	**70.20.2470**

STOPPERPAAR
STOPPAIR

für 2-flügelige Ganzglastüren 8/10 mm

for 2-leaf all-glass doors 8/10 mm

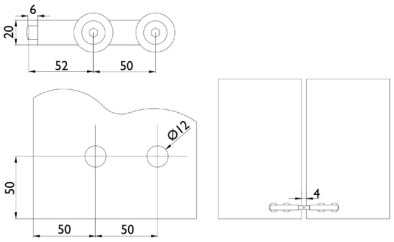

für Glasstärke 8/10 mm (for glass thickness 8/10 mm)

Farbe (colour)	Artikelnummer
Edelstahl Korn 240 matt (stainless steel grain 240 mat)	**70.20.2480**

LAUFSCHIENE GRAZ
RUNNING TRACK GRAZ

Laufschiene passend zu allen Schiebetürbeschlägen Graz, für Wand- und Deckenmontage, Laufschienenlänge 6000 mm

Running track suitable for all sliding door fittings graz, for wall and ceiling mounting, rail length 6000 mm

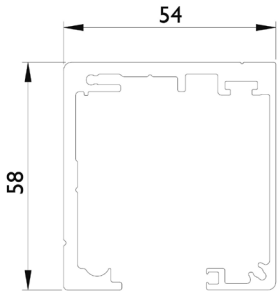

Laufschiene für Wand- und Deckenmontage (running track for wall and ceiling mounting)

Farbe (colour)	Artikelnummer
Aluminium F9 (bronze F9 anodized)	**70.20.2220**
Schwarz eloxiert	**70.20.4240**

ENDKAPPEN
ENDCAPS

Endkappen zur Verschraubung an der Laufschiene Graz. Endkappen zur Verwendung mit Abstandsprofilen (max. Aufbau 20 mm)

End caps for screwing to the track rail graz. end caps for use with spacer profiles (maximum construction 20 mm)

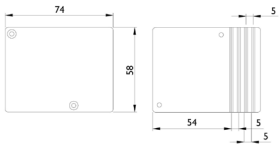

passendes Endkappenpaar (suitable end caps)

Farbe (colour)	Artikelnummer
Aluminium F9 (bronze F9 anodized)	**70.20.2300**
Schwarz eloxiert	**70.20.4500**

WANDABSTANDSPROFIL GRAZ
WALL DISTANCE PROFILE

Wandabstandsprofil, Aluminium F9 massiv, stapelbar bis zu einer Höhe von 20 mm, seitliche Abdeckung durch Endkappen mit Abbrechkerben

wall distance profile, aluminium F9 solid, stackable up to a height of 20 mm

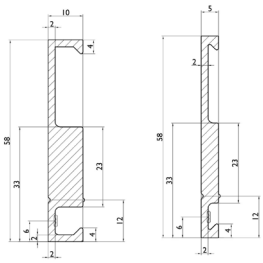

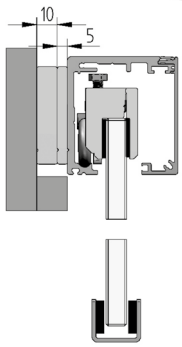

für Schiebetürbeschlag Graz (for sliding door Graz)

Farbe (colour)	Länge (length)	Höhe (Höhe)	Artikelnummer
Aluminium F9 (bronze F9 anodized)	2000 mm	5 mm	**70.20.2260**
Aluminium F9 (bronze F9 anodized)	2400 mm	5 mm	**70.20.2270**
Aluminium F9 (bronze F9 anodized)	2000 mm	10 mm	**70.20.2280**
Aluminium F9 (bronze F9 anodized)	2400 mm	10 mm	**70.20.2290**
Schwarz eloxiert	2000 mm	5 mm	**70.20.4400**
Schwarz eloxiert	2400 mm	5 mm	**70.20.4410**
Schwarz eloxiert	2000 mm	10 mm	**70.20.4420**
Schwarz eloxiert	2400 mm	10 mm	**70.20.4430**

SCHIENE FÜR SEITENTEIL GRAZ
RAIL FOR SIDE PANEL GRAZ

Schiene für feststehenden Seitenteil zu Schiebetürbeschlag Graz, Aluminium F9, Länge 1300 mm, Glasstärke 8/10 mm

Rail for stationary side panel for sliding door fitting graz Length 1300 mm glass thickness 8/10 mm aluminum F9

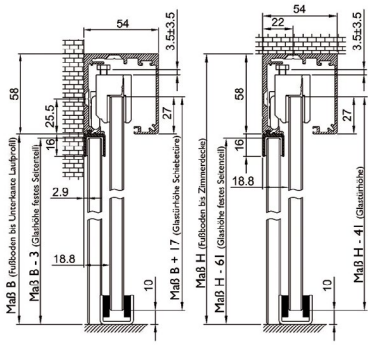

Glasstärke 8/10 mm, Länge 1300 mm (glass thickness 8/10 mm, length 1300 mm)

Farbe (colour)	Artikelnummer
Aluminium F9 (bronze F9 anodized)	**70.20.2230**

SYNCHRO SET GRAZ
SYNCHRONOUS SET GRAZ

Synchroset unsichtbar in der Laufschiene für Schiebetürbeschlag Graz, geeignet für 2-flügelige Glas- oder Holztüren. Nur in Verbindung mit Fangstopper, Drahtseil Länge 8100 mm, max. Laufschienenlänge 4000 mm

synchroset invisible in the slide rail for sliding door fitting graz, suitable for 2-leaf glass or wooden doors. only in connection with saftey stopper. tightrope length 8100 mm. max. track length 4000 mm

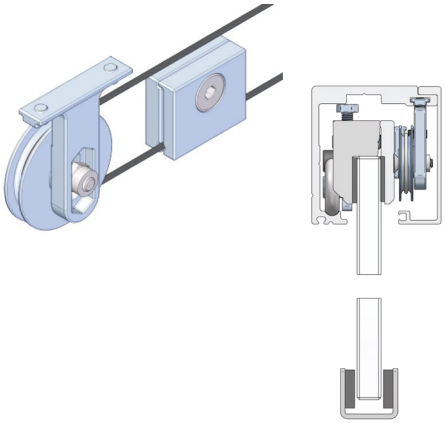

Verbindung mit Fangstopper Drahtseil 8100 mm, 2 Umlenkrollen, 2 Klemmbacken
(only together with stop brake, wire, rope 8100 mm, 2 guides roller, 2 clamping jaws)

Ausführung (type)	Artikelnummer
für 2-flügelige Türen	**70.20.2240**

GLASBEFESTIGUNGSSET GRAZ
GLAS FIXING MATERIAL SET

Glasbefestigungsset Aluminium F9, für 6 Befestigungspunkte der Laufschiene direkt am Glas

glas fixing material set aluminium F9, for 6 attachment points of the slide rail directly at the glass

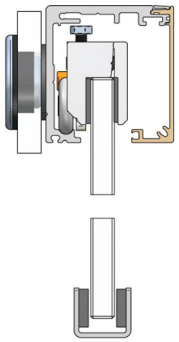

für Laufschiene 2000 mm (for rail 2000 mm)

Farbe (colour)	Artikelnummer
Aluminium F9 (bronze F9 anodized)	**70.20.2250**

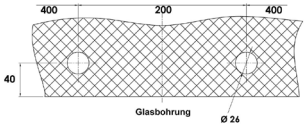

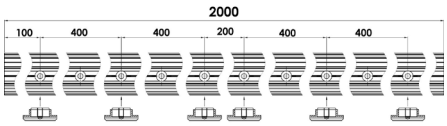

Befestigung einer 2000 mm Garda Schiene mit 6 Befestigungspunkten

ZUBEHÖRSET GRAZ
ACCESSORY SET GRAZ

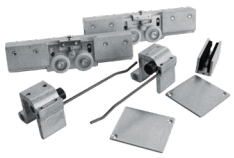

Glas-Zubehörset 80 kg Set:
- 2 Laufwagen
- 2 Fangstopper
- 2 Endkappen
- 1 Bodenführung

Glass accessory set 80 kg set: 2 pcs. carriage, 2 pcs. safety catch stopper, 2 pcs. end caps, 1 pc. floor guide

für Schiebetürbeschlag Graz (for sliding door Graz)

Gewicht (weight)	Artikelnummer
80 kg	**70.20.2190**

BODENFÜHRUNG
FLOOR GUIDE

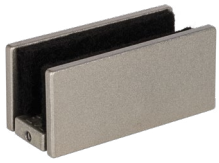

Bodenführung für Glasschiebetürbeschlag Graz, F9, Glasstärke 8/10 mm, mit Klebefilz

Floor guide for sliding glass door fitting Graz, F9, glass thickness 8/10 mm, with adhesive felt

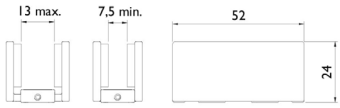

für Glasschiebetürbeschläge (for sliding glass door fittings)

Farbe (colour)	Artikelnummer
Aluminium F9 (bronze F9 anodized)	**70.20.2440**

BODENFÜHRUNG
FLOOR GUIDE

Bodenführung für Holzschiebetürbeschlag Graz, F9, Nut 8 mm

Floor guide for wooden sliding door fitting Graz, F9, groove 8 mm

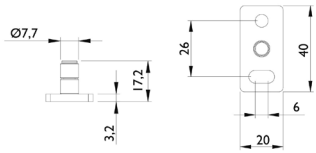

für Holzschiebetürbeschläge (for wooden sliding door fittings)

Farbe (colour)	Artikelnummer
Aluminium F9 (bronze F9 anodized)	**70.20.2450**

LAUFWAGEN GRAZ
CARRIAGE GRAZ

Laufwagen passend für Glasschiebetürbeschläge Graz, 80 kg pro Paar. Laufwagen Länge 160 mm

Carriage suitable for sliding glass door fittings Graz, 80 kg per pair. Carriage length 160 mm

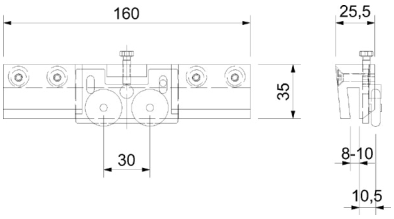

für Glasschiebetürbeschläge (for sliding glass door fittings)

Ausführung (type)	Artikelnummer
für Glas 8/10 mm	**70.20.2460**

BÜRSTENDICHTUNG GRAZ
BRUSH SEAL

Bürstendichtung, zur blickdichten Verschließung zwischen Laufprofil und Glastür. Geeignet für 8/10 mm Glas, Bürstenlänge 7 mm, Schutzfaden von Bürstendichtung nach Montage entfernen.

7 mm brush length Technical Details: With this additional brush seal can the small gap between the tread and glass door opaque sealed. Suitable for 8 /10 mm glass. Remove thread protection of brush seal after installation.

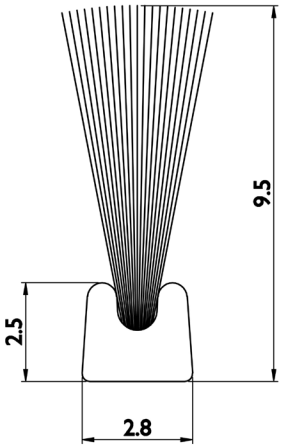

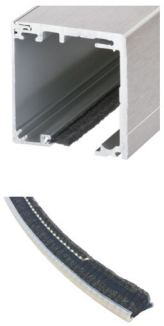

7 mm Bürstenlänge (brush length 7 mm)

Ausführung (type)	Artikelnummer
für Glas 8/10 mm	**70.20.2330**

ZUBEHÖRSET GRAZ
ACCESSORY SET GRAZ

Erweiterungsset für Holztüren, inklusive Bodenführung für 8 mm Nut

Extension set for wooden doors, including floor guide for 8 mm groove

für Schiebetürbeschlag Graz (for sliding door Graz)

Ausführung (type)	Artikelnummer
für Nut 8 mm	**70.20.2180**

ERWEITERUNGSSET GRAZ
EXTENSION SET GRAZ

Erweiterungsset mit automatischen Einzug, bis 80 kg, passend für alle Schiebetürbeschläge Graz, auch zum nachrüsten

Expansion set with automatic feeder, up to 80 kg, suitable for all sliding door fittings graz, also for retrofitting

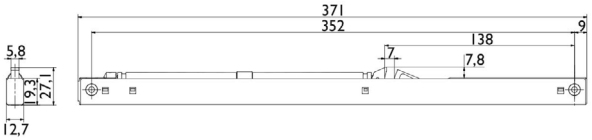

für Glas- und Holzschiebetürbeschläge Graz (for glass and wooden sliding door fittings graz)

Gewicht (weight)	Artikelnummer
80 kg	**70.20.2210**

SCHIEBETÜRBESCHLAG KOMPLETT SET WIEN

SLIDING DOOR COMPLETE SET WIEN

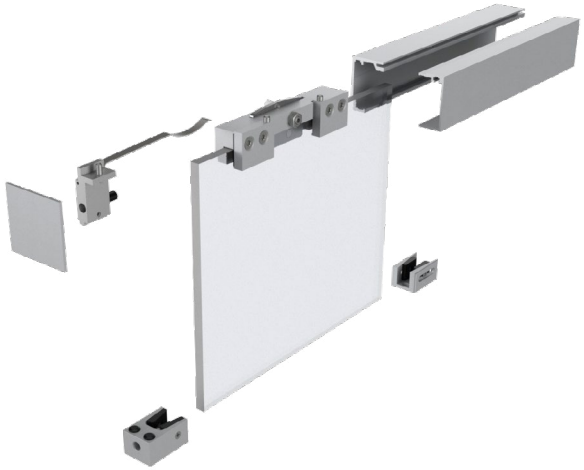

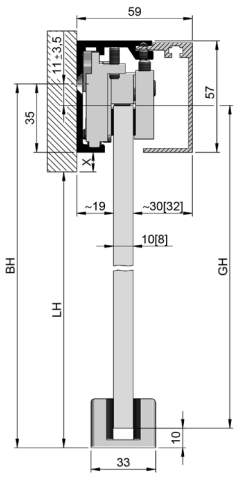

Innen-Schiebetürbeschlag für Ganzglastüren, Flügelgewicht bis 80 kg, Glasstärke 8/10,76 mm ESG/VSG, Aluminium F9 geprüft nach DIN 1527 - 200.000 Zyklen

Inside-sliding fitting for full-glass doors leaf weight until 80 kg glass thickness 8/10,76 mm ESG/VSG aluminium F9 tested: DIN 1527 to 200,000 cycles

Wandmontage bis 80 kg
(wall fixing to 80 kg)

Ausführung (type)	Länge (length)	Artikelnummer
mit Fangstopper	2000 mm	**70.20.3540**
mit Fangstopper	2500 mm	**70.20.3550**
mit automatischem Einzug	2000 mm	**70.20.3560**
mit automatischem Einzug	2500 mm	**70.20.3570**

Deckenmontage bis 80 kg
(overhead fixing to 80 kg)

Ausführung (type)	Länge (length)	Artikelnummer
mit Fangstopper	2000 mm	**70.20.3500**
mit Fangstopper	2500 mm	**70.20.3510**
mit automatischem Einzug	2000 mm	**70.20.3520**
mit automatischem Einzug	2500 mm	**70.20.3530**

SCHIEBETÜRBESCHLAG KOMPLETT SET A FÜR GLASTÜREN

SLIDING DOOR COMPLETE SET A FOR GLASS DOORS

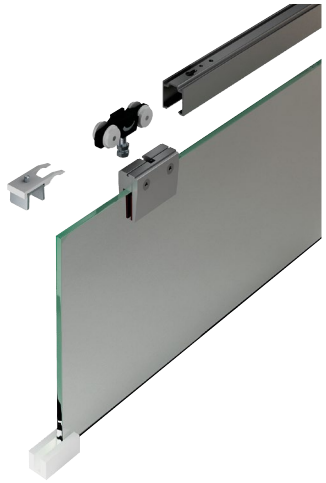

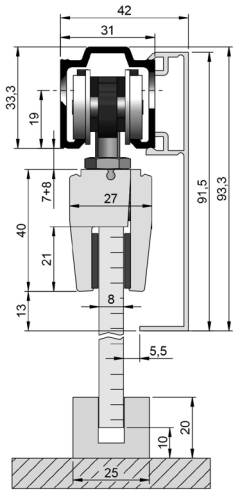

Innen-Schiebetürbeschlag für Glastüren, Glastürstärke 8 mm ESG Glas, Laufschiene Aluminium F1.

Set bestehend aus:
- 1 Laufschiene Aluminium F1
- 2 Laufwagen
- 2 Klemmschuhe
- 2 Fangstopper
- 1 Bodenführung

Inside-sliding fitting for glass doors, glass thickness 8 mm ESG glass, slide rail aluminium F1.

set composed of:
- 1 slide rail aluminium F1
- 2 carriages
- 2 clamping shoes
- 2 safety stopper
- 1 floor guide

Schiebetürbeschlag für Wandmontage, beidseitig Fangstopper bis 50 kg
(wall fixing to 50 kg)

Länge (length)	Flügelbreite (leaf width)	Artikelnummer
1300 mm	bis 700 mm	**70.25.2600**
1700 mm	bis 900 mm	**70.25.2610**
2100 mm	bis 1100 mm	**70.25.2620**

Schiebetürbeschlag für Deckenmontage, beidseitig Fangstopper bis 50 kg
(overhead fixing to 50 kg)

Länge (length)	Flügelbreite (leaf width)	Artikelnummer
1300 mm	bis 700 mm	**70.25.2640**
1700 mm	bis 900 mm	**70.25.2650**
2100 mm	bis 1100 mm	**70.25.2660**

SCHIEBETÜRBESCHLAG KOMPLETT SET B FÜR GLASTÜREN

SLIDING DOOR COMPLETE SET B FOR GLASS DOORS

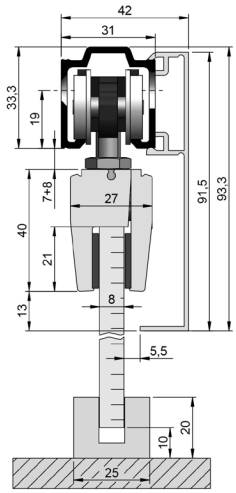

Innen-Schiebetürbeschlag für Glastüren, Glastürstärke 8/10 mm ESG Glas, Laufschiene Aluminium F1.

Set bestehend aus:
- 1 Laufschiene Aluminium F1
- 2 Laufwagen
- 2 Klemmschuhe
- 2 Fangstopper
- 1 Bodenführung

Interior sliding door fitting for glass doors, glass door thickness 8/10 mm ESG glass, slide rail aluminum F1 running track.

set composed of:
- 1 slide rail aluminium F1
- 2 carriages
- 2 clamping shoes
- 2 safety stopper
- 1 floor guide

Schiebetürbeschlag für Wandmontage, beidseitig Fangstopper bis 80 kg
(wall fixing to 80 kg)

Länge (length)	Flügelbreite (leaf width)	Artikelnummer
1300 mm	bis 700 mm	**70.25.2680**
1700 mm	bis 900 mm	**70.25.2690**
2100 mm	bis 1100 mm	**70.25.2700**
2500 mm	bis 1300 mm	**70.25.2710**

Schiebetürbeschlag für Deckenmontage, beidseitig Fangstopper bis 80 kg
(overhead fixing to 80 kg)

Länge (length)	Flügelbreite (leaf width)	Artikelnummer
1300 mm	bis 700 mm	**70.25.2730**
1700 mm	bis 900 mm	**70.25.2740**
2100 mm	bis 1100 mm	**70.25.2750**
2500 mm	bis 1300 mm	**70.25.2760**

SCHIEBETÜRBESCHLAG KOMPLETT SET C FÜR GLASTÜREN

SLIDING DOOR COMPLETE SET C FOR GLASS DOORS

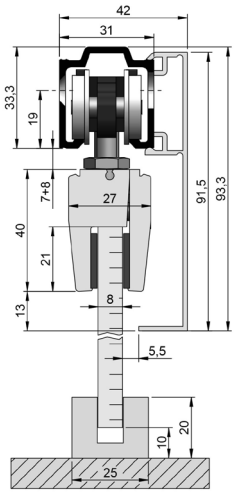

Innen-Schiebetürbeschlag für Glastüren, Glastürstärke 8/10 mm ESG Glas, Laufschiene Aluminium F1.

Set bestehend aus:
- 1 Laufschiene Aluminium F1
- 2 Laufwagen
- 2 Klemmschuhe
- 2 automatischer Einzug
- 1 Bodenführung

Inside-sliding fitting for glass doors, glass thickness 8/10 mm ESG glass, slide rail aluminium F1.

set composed of:
- 1 slide rail aluminium F1
- 2 carriages
- 2 clamping shoes
- 2 automatic retraction
- 1 floor guide

Schiebetürbeschlag für Wandmontage, beidseitig automatischer Einzug bis 80 kg
(sliding door fitting for wall mounting, on both sides automatic feeder up to 80 kg)

Länge (length)	Flügelbreite (leaf width)	Artikelnummer
1300 mm	bis 700 mm	**70.25.3000**
1700 mm	bis 900 mm	**70.25.3010**
2100 mm	bis 1100 mm	**70.25.3020**
2500 mm	bis 1300 mm	**70.25.3030**

Schiebetürbeschlag für Deckenmontage, beidseitig automatischer Einzug bis 80 kg
(sliding door fitting for ceiling mounting, double-sided automatic feeder up to 80 kg)

Länge (length)	Flügelbreite (leaf width)	Artikelnummer
1300 mm	bis 700 mm	**70.25.3050**
1700 mm	bis 900 mm	**70.25.3060**
2100 mm	bis 1100 mm	**70.25.3070**
2500 mm	bis 1300 mm	**70.25.3080**

LAUFSCHIENE
SLIDE RAIL

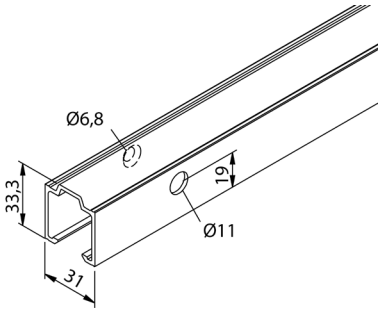

Laufschiene für Wandmontage

Slide rail for wall mounting

Laufschiene für Wandmontage, Aluminium F1 (rail for wall mounting, aluminum F1)

Länge (length)	Türbreite (door width)	Artikelnummer
1300 mm	500 - 700 mm	**70.25.2150**
1700 mm	710 - 900 mm	**70.25.2160**
2100 mm	910 - 1100 mm	**70.25.2170**
2500 mm	1110 - 1300 mm	**70.25.2180**
3100 mm	1310-1600 mm	**70.25.2130**
6000 mm		**70.25.2140**

LAUFSCHIENE
SLIDE RAIL

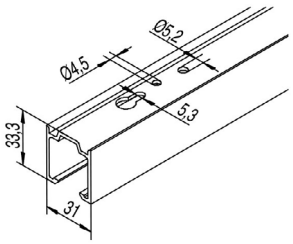

Laufschiene für Deckenmontage

Slide rail for overhead mounting

Laufschiene für Deckenmontage, Aluminium F1 (ceiling mounting track, aluminum F1)

Länge (length)	Türbreite (door width)	Artikelnummer
1300 mm	500 - 700 mm	**70.25.0900**
1700 mm	710 - 900 mm	**70.25.0910**
2100 mm	910 - 1100 mm	**70.25.0920**
2500 mm	1110 - 1300 mm	**70.25.0930**
3100 mm	1310-1600 mm	**70.25.0940**
6000 mm		**70.25.0890**

ABDECKBLENDE
COVER PANEL

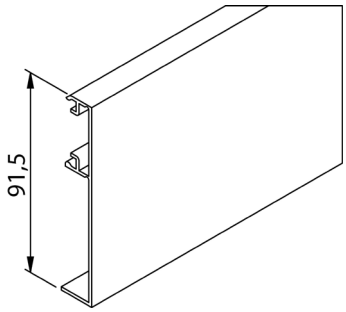

Abdeckblende zum aufclipsen auf die Laufschiene, für Glastüren

cover panel for glass doors clip on

Abdeckblende Aluminium F1 (cover panel aluminum F1)

Länge (length)	Türbreite (door width)	Artikelnummer
1300 mm	500 - 700 mm	**70.25.2250**
1700 mm	710 - 900 mm	**70.25.2260**
2100 mm	910 - 1100 mm	**70.25.2270**
2500 mm	1100 - 1300 mm	**70.25.2280**
6000 mm		**70.25.2810**

Abdeckblende Aluminium F9 (cover panel aluminum F9)

Länge (length)	Türbreite (door width)	Artikelnummer
1300 mm	500 - 700 mm	**70.25.2830**
1700 mm	710 - 900 mm	**70.25.2840**
2100 mm	910 - 1100 mm	**70.25.2850**
2500 mm	1110 - 1300 mm	**70.25.2860**
6000 mm		**70.25.2870**

ENDKAPPEN
END CAP

Endkappen zum aufclipsen auf die Laufschiene, für Glastüren, einseitige Verblendung

End caps to clip on the sliding rail for glass doors, for unilateral facing

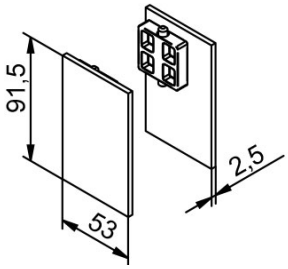

Endkappen zum aufclipsen (end caps to clip on)

Farbe (colour)	Artikelnummer
Aluminium F1 (silver F1)	**70.25.2290**
Aluminium F9 (bronze F9 anodized)	**70.25.2940**

BODENFÜHRUNG
SHAPED FLOOR GUIDE

Bodenführung für Glastüren, Glasstärke 8/10 mm

Shaped floor guide for glass doors, glass thickness 8/10 mm

Bodenführung für Glastüren, Glasstärke 8/10 mm (shaped floor guide for glass doors, glass thickness 8/10 mm)

Farbe (colour)	Artikelnummer
Aluminium F1 (silver F1)	**70.25.0320**

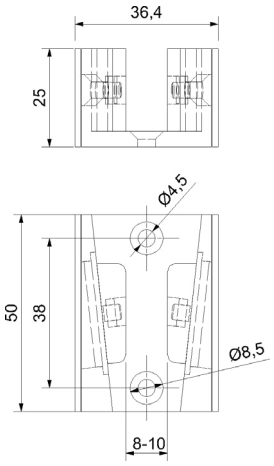

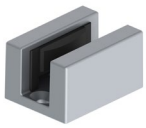

FANGSTOPPER
SAFETY STOPPER

Fangstopper verzinkt, Kunststoff

Safety stopper zink coated, plastic

Fangstopper (fang stopper)

Ausführung (type)	Artikelnummer
verzinkt/Kunststoff	**70.25.1110**

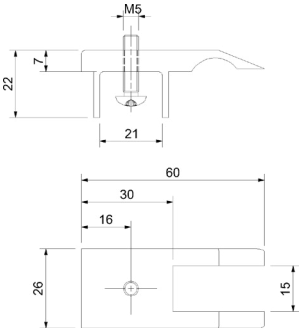

WANDBEFESTIGUNGSWINKEL
WALL FASTENING ANGLE

Wandbefestigungswinkel mit festem Bolzen

Wall mounting bracket with fixed bolt

Wandbefestigungswinkel (wall fastening angle)

Ausführung (type)	Artikelnummer
verzinkt	**70.25.1120**

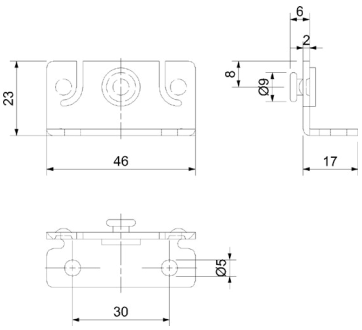

PLATTE FÜR DECKENMONTAGE
CEILING PLATE

Platte mit festem Bolzen

Ceiling plate

Platte für Deckenmontage (ceiling mounting plate)

Ausführung (type)	Artikelnummer
verzinkt	**70.25.1130**

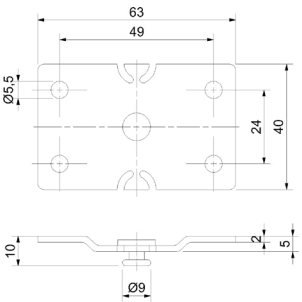

SCHIEBETÜRBESCHLAG KOMPLETT SET D FÜR HOLZTÜREN

SLIDING DOOR MOUNTING COMPLETE SET D FOR WOODEN DOORS

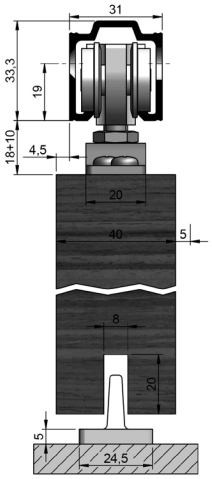

Schiebetürbeschlag für Holztüren, Laufschiene Aluminium F1.
Bei Türstärken ab 30 mm muss hinter der Laufschiene eine Holzleiste angebracht werden (Aufdoppelung)

Set bestehend aus:
- 1 Laufschiene Aluminium F1
- 2 Laufwagen
- 2 Fangstopper
- 1 Bodenführung

Sliding door mounting for wooden door, slide rail aluminium F1 for door thicknesses from 30 mm a wooden strip has to be fixed behind the slide rail (spacer)

set composed of:
- 1 slide rail aluminium F1
- 2 carriages
- 2 saftey stopper
- 1 floor guide

Schiebetürbeschlag für Wandmontage, beidseitig Fangstopper bis 80 kg
(sliding door fitting for wall mounting, catch stopper on both sides up to 80 kg)

Länge (length)	Flügelbreite (leaf width)	Artikelnummer
1300 mm	bis 700 mm	**70.25.2500**
1700 mm	bis 900 mm	**70.25.2510**
2100 mm	bis 1100 mm	**70.25.2520**
2500 mm	bis 1300 mm	**70.25.2530**

Schiebetürbeschlag für Deckenmontage, beidseitig Fangstopper bis 80 kg
(sliding door fitting for ceiling mounting, catch stopper on both sides up to 80 kg)

Länge (length)	Flügelbreite (leaf width)	Artikelnummer
1300 mm	bis 700 mm	**70.25.2550**
1700 mm	bis 900 mm	**70.25.2560**
2100 mm	bis 1100 mm	**70.25.2570**
2500 mm	bis 1300 mm	**70.25.2580**

SCHIEBETÜRBESCHLAG KOMPLETT SET E FÜR HOLZTÜREN

SLIDING DOOR MOUNTING COMPLETE SET E FOR WOODEN DOORS

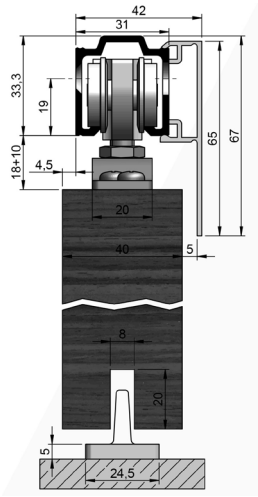

Schiebetürbeschlag für Holztüren, Laufschiene Aluminium F1.
Bei Türstärken ab 30 mm muss hinter der Laufschiene eine Holzleiste angebracht werden (Aufdoppelung)

Set bestehend aus:
- 1 Laufschiene Aluminium F1
- 2 Laufwagen
- 2 automatischer Einzug
- 1 Bodenführung

Sliding door mounting for wooden door, slide rail aluminium F1. for door thicknesses from 30 mm a wooden strip has to be fixed behind the slide rail (spacer)

set composed of:
- 1 slide rail aluminium F1
- 2 carriages
- 2 automatic retraction
- 1 floor guide

Schiebetürbeschlag für Wandmontage, beidseitig automatischer Einzug bis 80 kg
(sliding door fitting for wall mounting, on both sides automatic feeder up to 80 kg)

Länge (length)	Flügelbreite (leaf width)	Artikelnummer
1300 mm	bis 700 mm	**70.25.2000**
1700 mm	bis 900 mm	**70.25.2010**
2100 mm	bis 1100 mm	**70.25.2020**
2500 mm	bis 1300 mm	**70.25.2030**

Schiebetürbeschlag für Deckenmontage, beidseitig automatischer Einzug bis 80 kg
(sliding door fitting for ceiling mounting, double-sided automatic feeder up to 80 kg)

Länge (length)	Flügelbreite (leaf width)	Artikelnummer
1300 mm	bis 700 mm	**70.25.2300**
1700 mm	bis 900 mm	**70.25.2310**
2100 mm	bis 1100 mm	**70.25.2320**
2500 mm	bis 1300 mm	**70.25.2330**

LAUFSCHIENE
SLIDE RAIL

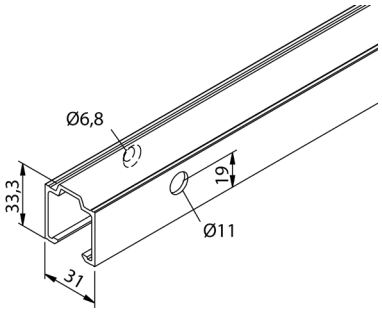

Laufschiene für Wandmontage

Slide rail for wall mounting

Laufschiene für Wandmontage, Aluminium F1 (rail for wall mounting, aluminum F1)

Länge (length)	Türbreite (door width)	Artikelnummer
1300 mm	500 - 700 mm	**70.25.2150**
1700 mm	710 - 900 mm	**70.25.2160**
2100 mm	910 - 1100 mm	**70.25.2170**
2500 mm	1110 - 1300 mm	**70.25.2180**
3100 mm	1310-1600 mm	**70.25.2130**
6000 mm		**70.25.2140**

LAUFSCHIENE
SLIDE RAIL

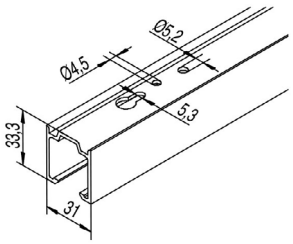

Laufschiene für Deckenmontage

Slide rail for overhead mounting

Laufschiene für Deckenmontage, Aluminium F1 (ceiling mounting track, aluminum F1)

Länge (length)	Türbreite (door width)	Artikelnummer
1300 mm	500 - 700 mm	**70.25.0900**
1700 mm	710 - 900 mm	**70.25.0910**
2100 mm	910 - 1100 mm	**70.25.0920**
2500 mm	1110 - 1300 mm	**70.25.0930**
3100 mm	1310-1600 mm	**70.25.0940**
6000 mm		**70.25.0890**

ABDECKBLENDE
COVER PLATE

Abdeckblende zum aufclipsen auf Laufschiene, für Holztüren

cover plate for clipping on slide rail, for wooden doors

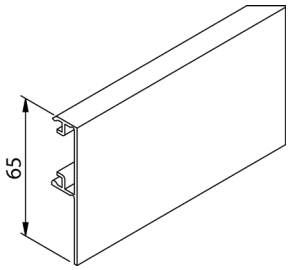

Abdeckblende Aluminium F1 (cover panel aluminum F1)

Länge (length)	Türbreite (door width)	Artikelnummer
1300 mm	500 - 700 mm	**70.25.2190**
1700 mm	710 - 900 mm	**70.25.2200**
2100 mm	910 - 1100 mm	**70.25.2210**
2500 mm	1110 - 1300 mm	**70.25.2220**
6000 mm		**70.25.2820**

Abdeckblende Aluminium F9 (Abdeckblende Aluminium F9)

Länge (length)	Türbreite (door width)	Artikelnummer
1300 mm	500 - 700 mm	**70.25.2880**
1700 mm	710 - 900 mm	**70.25.2890**
2100 mm	910 - 1100 mm	**70.25.2900**
2500 mm	1110 - 1300 mm	**70.25.2910**
6000 mm		**70.25.2920**

ENDKAPPEN
END CAP

Endkappen zum aufclipsen auf Laufschiene, für Holztüren, einseitige Verblendung, 40 x 65 mm

End caps for clipping on slide rail, for wooden doors, for unilateral facing, 40 x 65 mm

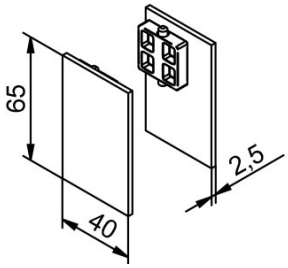

Endkappen zum aufclipsen (clip-on end caps)

Farbe (colour)	Artikelnummer
Aluminium F1 (silver F1)	**70.25.2240**
Aluminium F9 (bronze F9 anodized)	**70.25.2930**

ENDKAPPEN
END CAP

Endkappen zum aufclipsen auf Laufschiene, für Holztüren, einseitige Verblendung, 56,5 x 65 mm

End caps for clipping on slide rail, for wooden doors, for unilateral facing, 56,5 x 65 mm

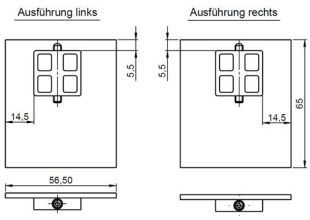

Endkappen zum aufclipsen (clip-on end caps)

Farbe (colour)	Artikelnummer
Aluminium F1 (silver F1)	**70.25.3090**
Aluminium F9 (bronze F9 anodized)	**70.25.3100**

LAUFWAGEN
CARRIAGE

Laufwagen inklusive Flansch, für Holztüren

Carriage with flange, for wooden doors

Rollapparat mit Flansch (rolling device with flange)

Ausführung (type)	Artikelnummer
Kunststoff	**70.25.1100**

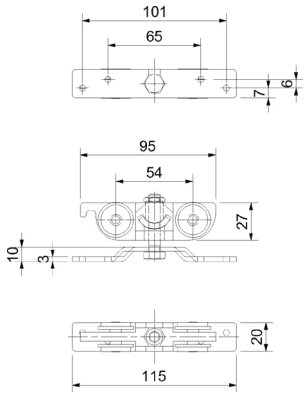

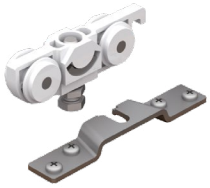

BODENFÜHRUNG FÜR HOLZTÜREN
FLOOR GUIDE FOR WOODEN DOORS

Bodenführung für Holztüren

Floor guide for wooden doors

Bodenführung (floor guide)

Ausführung (type)	Artikelnummer
Kunststoff	**70.25.1140**

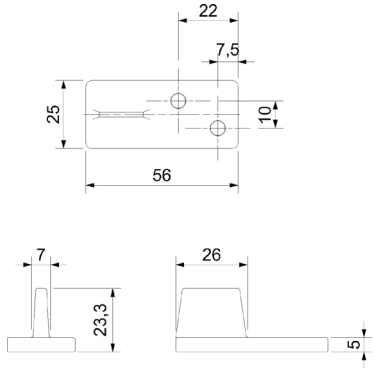

FANGSTOPPER
SAFETY STOPPER

Fangstopper verzinkt, Kunststoff

Safety stopper zink coated, plastic

Fangstopper (fang stopper)

Ausführung (type)	Artikelnummer
verzinkt/Kunststoff	**70.25.1110**

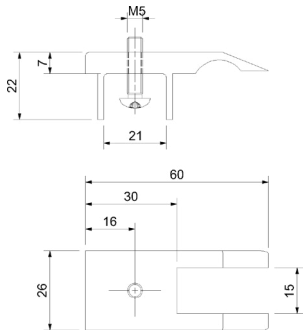

SCHIEBETÜRBESCHLAG SET FÜR GLASTÜREN

SLIDING DOOR HINGE SET FOR GLASS DOORS

SCHIEBETÜRBESCHLAG SET WELS FÜR GLASTÜREN

SLIDING DOOR MOUNTING SET WELS FOR GLASS DOORS

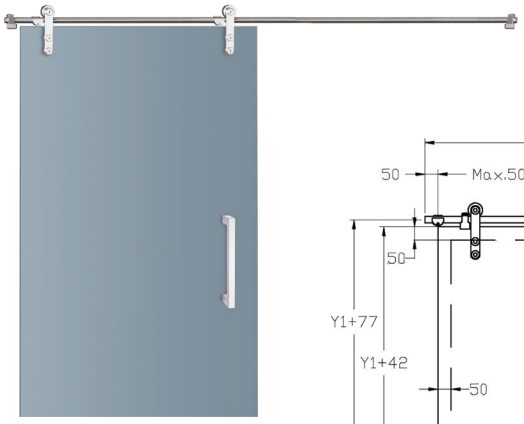

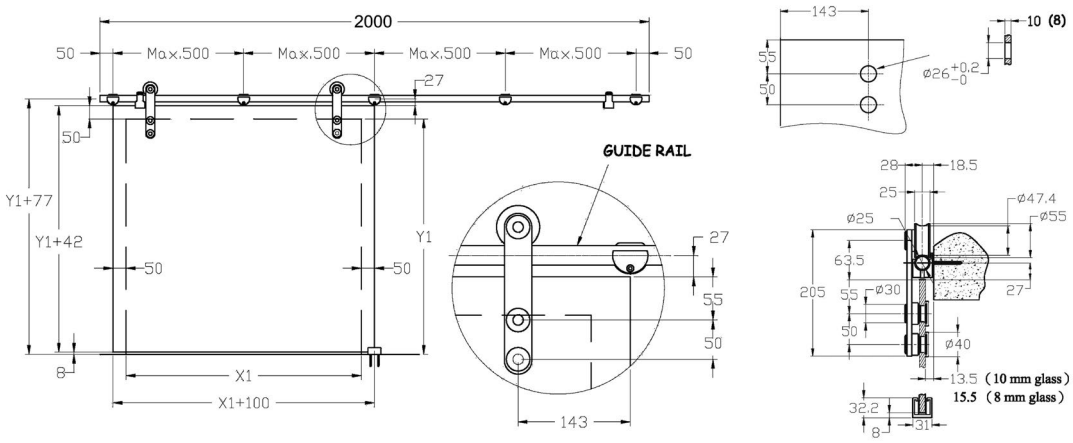

Für Innen-Ganzglastüren, mit Rundrohr Ø 25 mm, Glasstärke 8/10 mm, Flügelgewicht max. 100 kg, Flügelbreite max. 1000 mm, Edelstahl-satiniert

For single-leafed all-glass doors, with round tube Ø 25 mm, glass thickness 8/10 mm, leaf weight max. 100 kg, leaf breadth max. 1000 mm, satined stainless steel

Set 1- flügelig:
- 2 Rollwagen
- 2 Türstopper
- 5 Wandbefestigungen
- 1 Bodenführung
- 1 Laufschiene 2000 mm
- 2 Endkappen

Set 1-panel:
- 2 pcs. carriages
- 2 pcs. door stopper
- 5 pcs. wall mountings
- 1 pc. floor guide
- 1 pc. slide rail 2000 mm
- 2 pcs. end caps

Set 2- flügelig:
- 4 Rollwagen
- 4 Türstopper
- 10 Wandbefestigungen
- 2 Bodenführungen
- 2 Laufschienen 2000 mm
- 2 Endkappen
- 1 Laufschienenverbinder

Set 2-panel:
- 4 pcs. carriages
- 4 pcs. door stopper
- 10 pcs. wall mountings
- 2 pcs. floor guides
- 2 pcs. slide rails 2000 mm
- 2 pcs. end caps
- 1 pc. slide rail connector

1-flügelig
(1-panel)

Länge (length)	Flügelbreite (leaf width)	Artikelnummer
2000 mm	bis 1000 mm	**70.21.0010**

2-flügelig
(2-panel)

Länge (length)	Flügelbreite (leaf width)	Artikelnummer
4000 mm	bis 1000 mm	**70.20.1670**

WANDABSTANDSHALTER-KOMBI MIT SCHIEBETÜRBESCHLAG WELS

WALL SPACER-COMBINATION WITH WELS SLIDING DOOR

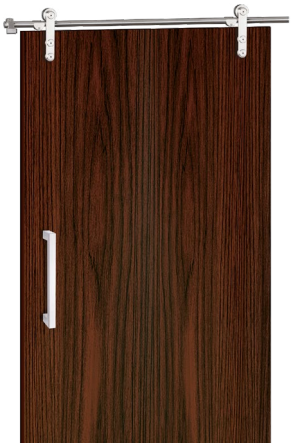

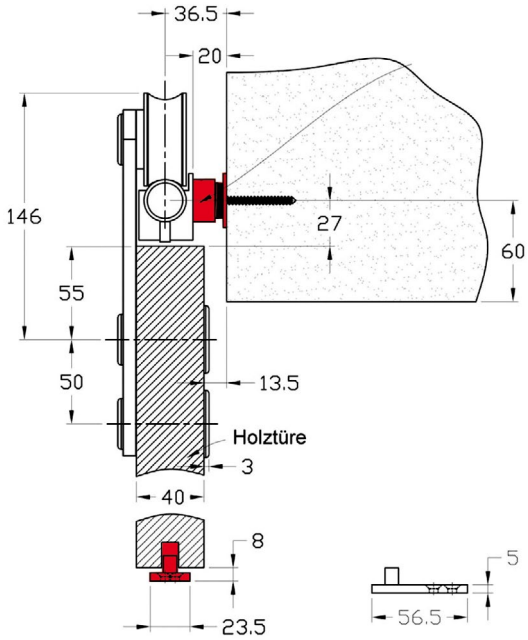

Wandabstandshalterset - Set für Holztüren, 1 - flügelig,
Set besteht aus:
- 5 Stück Wandhalter-Unterbauteile verstellbar
- 4 Stück verlängerte Schrauben
- 1 Stück Bodenführung für Holztür

for wooden doors, Stainless steel matt, for single-leafed sliding doors for screwing through. set composed of:
- 5 pieces wall mounting substructures adjustable
- 4 pieces extended bolts
- 1 floor guide

Wandabstandhalter verstellbar von 18 - 27 mm, Wandabstandshalter sind im maximalen Abstand von der Hälfte der Türblattbreite zu setzen

Wall mounting adjustable 18 - 27 mm, wall mountings must be set at a maximum distance of half the door leaf width

Wandabstandshalterset für Schiebetürbeschlag (wall spacer set for sliding door fitting)

Farbe (colour)	Artikelnummer
Edelstahl-sat. (satin stainless steel)	**70.20.1530**

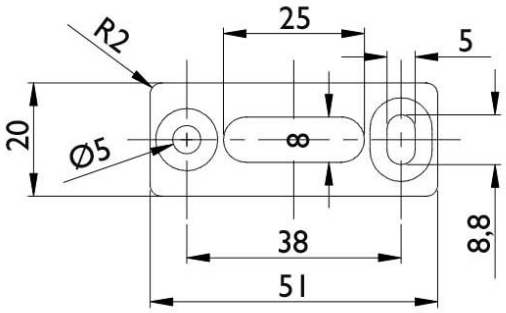

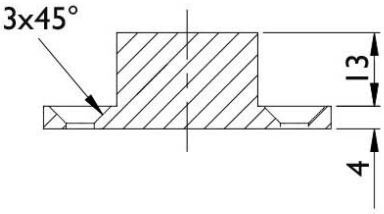

für Bohrung Türblatt

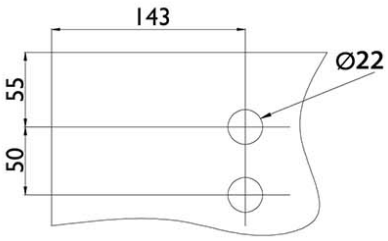

LAUFWAGEN FÜR HOLZTÜREN

CARRIAGE FOR WOODEN DOORS

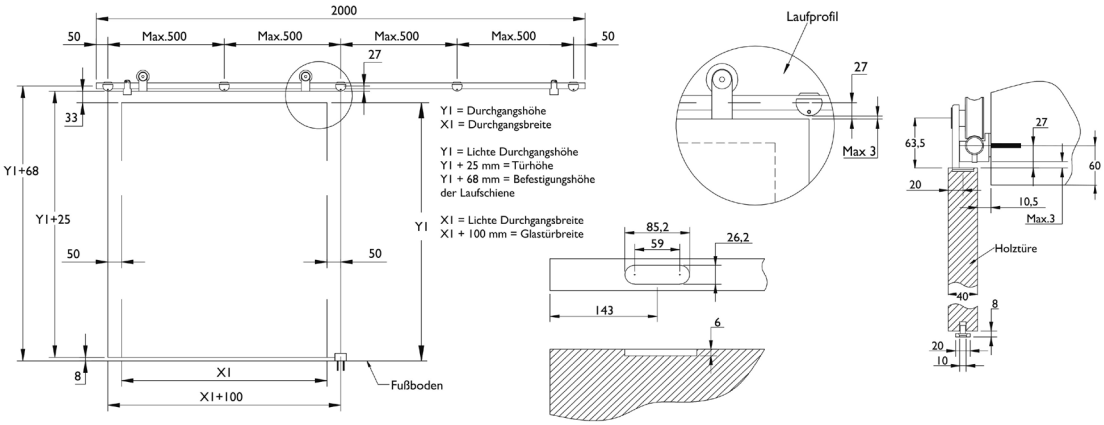

Schiebetürbeschlag muss mit Einzelteilen zusammen gestellt werden. Wandhalter sind im maximalen Abstand von der Hälfte der Türblattbreite zu setzen

Sliding door must be put together with individual parts. wall brackets must be set at the maximum distance of half the width of the door leaf.

Laufwagen für Holztüren zum Aufschrauben (carriage for wooden doors to screw on)

Farbe (colour)	Artikelnummer
Edelstahl-sat. (satin stainless steel)	**70.20.1650**

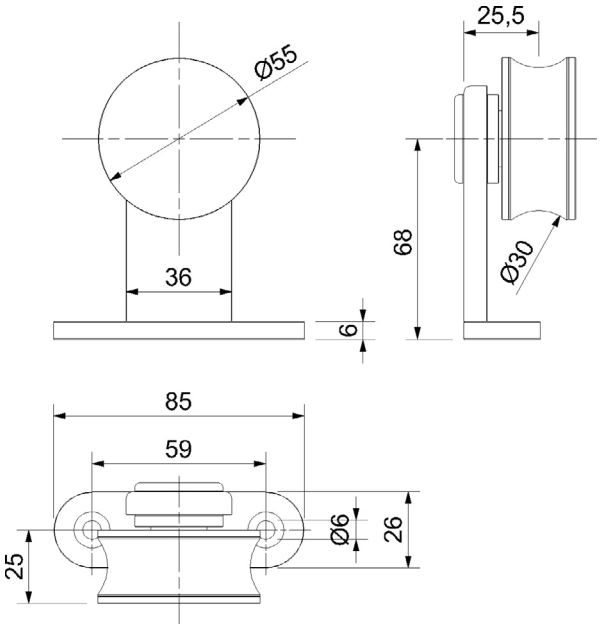

LAUFWAGEN FÜR GLASTÜREN
CARRIAGE FOR ALL-GLASS DOOR

für Glasstärke 8/10 mm

for glass thickness 8/10 mm

Laufwagen für Ganzglastür Schiebetürbeschlag **(carriage for all-glass door sliding door fitting)**

Farbe (colour)	Artikelnummer
Edelstahl Korn 240 matt (stainless steel grain 240 mat)	**70.21.0530**

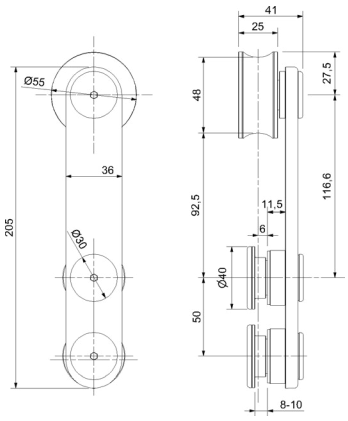

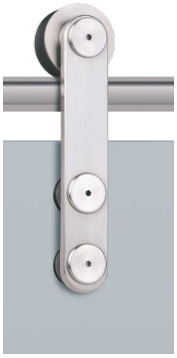

STOPPERPAAR
STOPPER PAIR

für 2-flügelige Ganzglastüren 8/10 mm

for 2-leaf glass doors 8/10 mm

für Glasstärke 8/10 mm **(for glass thickness 8/10)**

Farbe (colour)	Artikelnummer
Edelstahl Korn 240 matt (stainless steel grain 240 mat)	**70.20.2480**

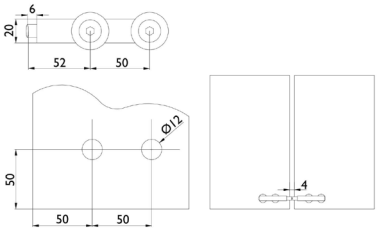

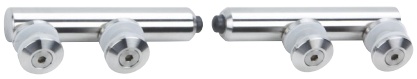

WANDHALTER
WALL MOUNTING

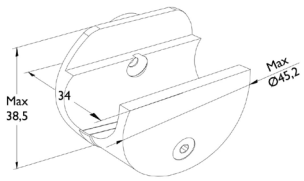

Wandhalter für Schiebetürbeschlag (wall bracket for sliding door fitting)

Farbe (colour)	Artikelnummer
Edelstahl Korn 240 matt (stainless steel grain 240 mat)	**70.21.0520**

WANDHALTER GLAS/GLAS
WALL MOUNTING GLASS/GLASS

für Glasstärke 8/10 mm

for glass thickness 8/10 mm

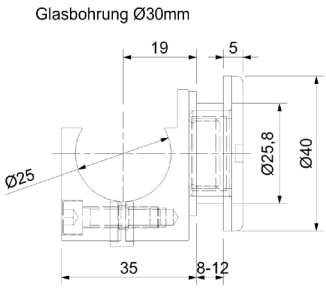

Wandhalter für Schiebetürbeschlag Glas/Glas (wall bracket for sliding door fitting glass/glass)

Farbe (colour)	Artikelnummer
Edelstahl Korn 240 matt (stainless steel grain 240 mat)	**70.20.1750**

TÜRSTOPPER
DOOR STOPPER

Edelstahl Korn 240 matt

stainless steel grain 240 matt

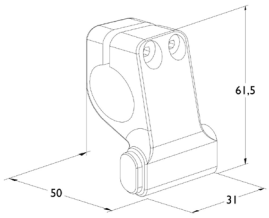

Türstopper für Schiebetürbeschlag (doorstop for sliding door fitting)

DIN Richtung (DIN Richtung)	Artikelnummer
Rechts	**70.21.0540**
Links	**70.21.0550**

LAUFSCHIENENVERBINDER
SLIDE RAIL CONNECTOR

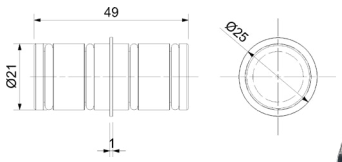

Laufschienenverbinder für Schiebetürbeschlag (sliding rail connector for sliding door fitting)

Farbe (colour)	Artikelnummer
Edelstahl Korn 240 matt (stainless steel grain 240 mat)	**70.21.0570**

LAUFSCHIENENROHR
SLIDE RAIL TUBE

Laufschienenrohr für Schiebetürbeschlag, Edelstahl Korn 240 matt, ohne Endkappen, Laufschienenrohr 25/2 mm

Slide rail tube for Sliding door mounting, stainless steel sat., without end caps, slide rail tube 25/2 mm

Laufschienenrohr 25/2 mm (slide rail tube 25/2 mm)

Länge (length)	Artikelnummer
2400 mm	**70.20.1550**
2800 mm	**70.20.1560**
3200 mm	**70.20.1570**

ENDKAPPE
ENDCAP

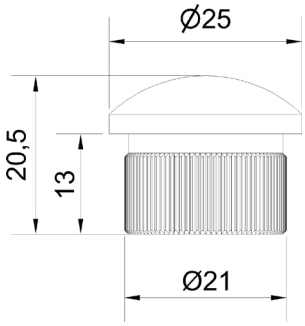

Endkappe für Schiebetürbeschlag (end cap for sliding door fitting)

Farbe (colour)	Artikelnummer
Edelstahl Korn 240 matt (stainless steel grain 240 mat)	**70.21.0510**

DISTANZSTÜCK
SPACER

gestapelte Höhe max. 40 mm

stacked height max. 40 mm

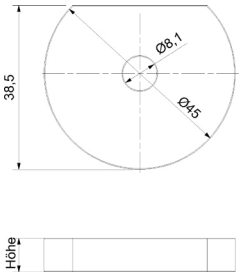

Distanzstück für Schiebetürbeschlag (spacer for sliding door fitting)

Farbe (colour)	Höhe (Höhe)	Artikelnummer
Edelstahl Korn 240 matt (stainless steel grain 240 mat)	9 mm	**70.20.1660**
Edelstahl Korn 240 matt (stainless steel grain 240 mat)	14 mm	**70.20.1700**

BODENFÜHRUNG FÜR GLASTÜREN
FLOOR GUIDE FOR GLAS DOOR

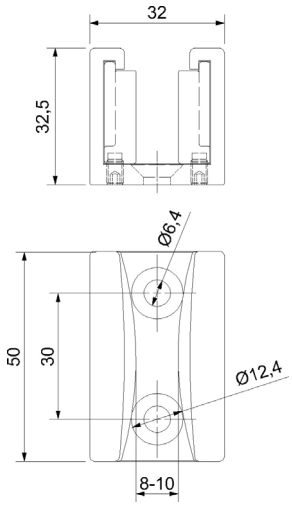

Bodenführung für Glasschiebetürbeschlag (floor guide for sliding glass door fitting)

Farbe (colour)	Artikelnummer
Edelstahl-sat. (satin stainless steel)	**70.21.0560**

BODENFÜHRUNG FÜR HOLZTÜREN
FLOOR GUIDE FOR WOODEN DOORS

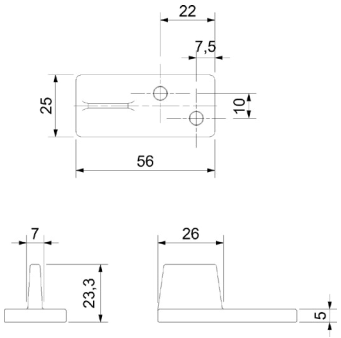

Bodenführung

Floor guide

Bodenführung (floor guide)

Ausführung (type)	Artikelnummer
Kunststoff	**70.25.1140**

STIRNLOCHSCHLÜSSEL
FACE PIN WRENCH

Ø 3 mm, Zapfenentfernung verstellbar 11 - 60 mm, Länge 160 mm

Face pin wrench Ø 3 mm, tappet distance, adjustable 11 - 60 mm, length 160 mm

Stirnlochschlüssel für Schiebetürbeschlag
(face spanner for sliding door fitting)

D Ø (D Ø)	Artikelnummer
3 mm	**52.10.0500**

SCHIEBETÜRMUSCHEL
SLIDING-DOOR HANDLE

Schiebetürmuschel mit Durchgriff, zum gegenseitigen verschrauben, für Glasstärke 8/10 mm

Handle for glass-sliding-doors with transparency, for screwing together, glass thickness 8/10 mm

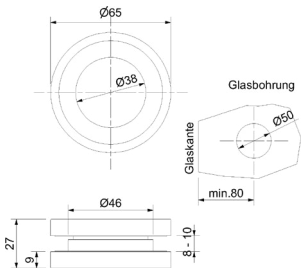

Glas-Schiebetürmuschel (sliding glass door shell)

Farbe (colour)	Artikelnummer
Edelstahl-sat. (satin stainless steel)	**70.20.0900**

SCHIEBETÜRMUSCHEL
SLIDING-DOOR HANDLE

Schiebetürmuschel geschlossen, zum gegenseitigen verschrauben, für Glasstärke 8/10 mm

Handle for glass-sliding-doors closed, for screwing together, glass thickness 8/10 mm

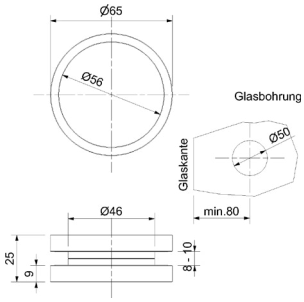

Glas-Schiebetürmuschel (sliding glass door shell)

Farbe (colour)	Artikelnummer
Edelstahl-sat. (satin stainless steel)	**70.20.0920**
Aluminium F1 (silver F1)	**70.20.0910**
Schwarz eloxiert	**70.20.4460**
Schwarz matt	**70.20.4490**

SCHIEBETÜRMUSCHEL SQUARE
SLIDING-DOOR HANDLE

Schiebetürmuschel mit Durchgriff, Aluminium eloxiert, zum gegenseitigen verschrauben, für Glasstärke 8-12 mm

with transparency, for screwing together, for glass thickness 8-12 mm

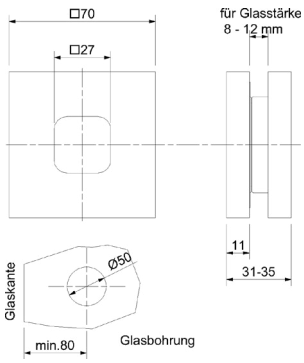

Glas-Schiebetürmuschel (sliding glass door shell)

Farbe (colour)	Artikelnummer
Edelstahlfärbig-sat (satin stainless steel optic)	**70.20.1130**

SCHIEBETÜRMUSCHEL SQUARE
SLIDING-DOOR HANDLE

Schiebetürmuschel geschlossen, Aluminium eloxiert, zum gegenseitigen verschrauben, für Glasstärke 8-12 mm

closed, for screwing together, for glass, thickness 8-12 mm

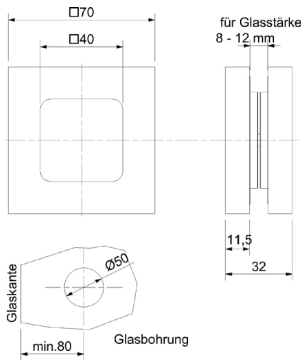

Glas-Schiebetürmuschel (sliding glass door shell)

Farbe (colour)	Artikelnummer
Edelstahlfärbig-sat (satin stainless steel optic)	**70.20.1140**
Schwarz eloxiert	**70.20.4470**
Schwarz matt	**70.20.4480**

SCHIEBETÜRSCHLOSS
SLIDING-DOOR LOCK

Schiebetürschloss mit Hakenfalle, für Ganzglastüren, Glasstärke 10 mm, für Glasstärke 8 mm muss Artikel Nummer 70110060 dazu bestellt werden. Passendes Schließblech Artikel Nummer 70110050

sliding-door lock with hook latch, for all-glass doors, glass thickness 10 mm, for glass thickness 8 mm must be ordered articel number 70.11.0060.

Schiebetürschloss für Glastüren (sliding door lock for glass doors)

Farbe (colour)	Artikelnummer
Edelstahlfärbig-sat (satin stainless steel optic)	**70.11.0400**

Glasbearbeitung
Maße gelten
für 70.11.0400
und 70.11.0440

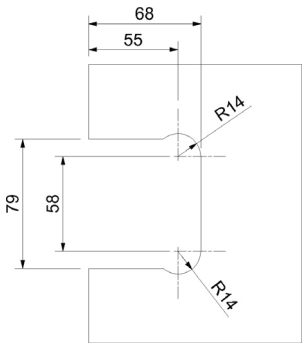

GEGENKASTEN
STRIKE BOX

Gegenkasten für 2-flügelige Türen, Glasstärke 10 mm, für Glasstärke 8 mm muss Artikel Nummer 70110060 dazu bestellt werden

Counter box fo 2-leaf doors, glass thickness 10 mm, for glass thickness 8 mm must be ordered articel number 70.11.0060

Gegenkasten für 2-flügelige Türen (counter box for 2-leaf doors)

Farbe (colour)	Artikelnummer
Edelstahlfärbig-sat (satin stainless steel optic)	**70.11.0440**

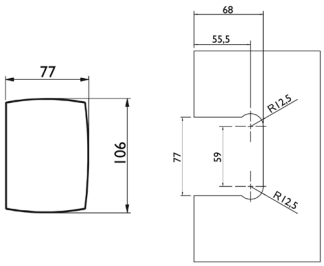

HARTZELL-EINLAGE
HARTZELL INSERT

Hartzell-Einlage für Schiebetür-Glastürschloss Artikel Nummer 70110400 bzw. Glastürgegenkasten 70110440, für 8 mm Glas

Hard cell insert for sliding door glass door lock Article number 70110400 or glass door counter box 70110440, for 8 mm glass

Hartzell-Einlage (Hartzell deposit)

Ausführung (type)	Artikelnummer
für Glas 8 mm	**70.11.0060**

SCHLIESSBLECH
STRIKING PLATE

Schließblech zu Schiebetürschloss Artikel Nummer 70110400

Strike plate for sliding door lock Article number 70110400

Schließblech für Schiebetürschloss mit Hakenfalle (striking plate for sliding door lock with hook latch)

Farbe (colour)	Artikelnummer
Edelstahl-sat. (satin stainless steel)	**70.11.0050**

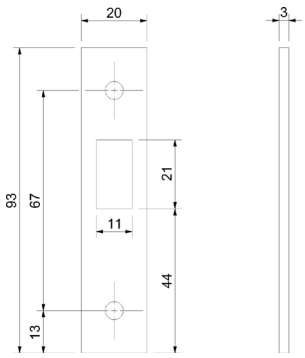

GLASTÜRSET VALENCIA UV

GLASS DOOR SET VALENCIA UV

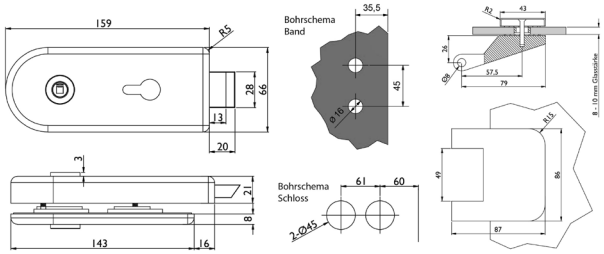

Unverschließbar, für Ganzglastüren, passsend für Holzzargen mit Falztiefe 24 mm, Glasstärke 8 (*10) mm ESG Glas, ohne Austauschfalle, inkl. Glastürschloss mit geräuscharmer Flüsterfalle und Klemmnuss, 2 Stk. 3-teilige Bänder, Moskau Drückerpaar und 2 Stk. Bandmittelteile für Holzzargen

Unlockable, for all-glass doors, suitable for wooden frames with rebate depth 24 mm, glass thickness 8 (* 10) mm tempered glass, without replacement latch, including glass door lock with quiet whisper trap and clamping nut, 2 pcs. 3-piece hinges, Moscow pair of handles and 2 pcs for wooden frames

für Holzzarge (for wooden frame)

Farbe (colour)
Edelstahl-sat. (satin stainless steel)

Artikelnummer
70.20.0470

GLASTÜRSET VALENCIA PZ

GLASS DOOR SET VALENCIA PZ

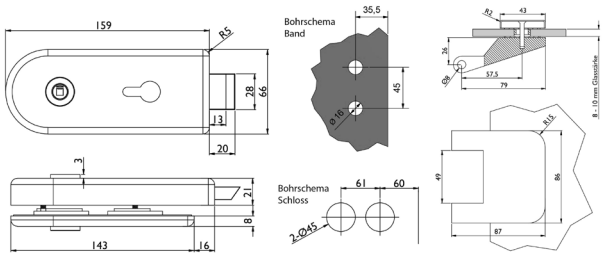

Verschließbar, für Ganzglastüren, passend für Holzzargen mit Falztiefe 24 mm, Glasstärke 8 (*10) mm ESG Glas, ohne Austauschfalle, inkl. Glastürschloss mit geräuscharmer Flüsterfalle und Klemmnuss, 2 Stk. 3-teilige Bänder, Moskau Drückerpaar und 2 Stk. Bandmittelteile für Holzzarge

Lockable, for all-glass doors, suitable for wooden frames with rebate depth 24 mm, glass thickness 8 (* 10) mm tempered glass, without replacement latch, incl. Glass door lock with quiet whisper trap and clamping nut, 2 pcs. 3-piece hinges, Moscow pair of handles and 2 pcs for wooden frame

für Holzzarge (for wooden frame)

Farbe (colour)
Edelstahl-sat. (satin stainless steel)

Artikelnummer
70.20.0870

(*10) mm – Die Glastürsets sind passend für Zargen mit 24 mm Falztiefe bei 8 mm Glasdicke. Beim Einsatz mit 10 mm ESG-Glas muss entweder eine Zarge mit 26 mm Falztiefe verwendet werden oder eine Austauschfalle - siehe Zubehör - dazu bestellt werden

(*10) mm – The glass door sets are suitable for frames with a rebate depth of 24 mm with 8 mm glass thickness. when used with 10 mm toughened safety glass either a frame with a rebate depth of 26 mm can be used or a replacement latch - see accessories - can be ordered

GLASTÜRSET MALAGA UV
GLASS DOOR SET MALAGA UV

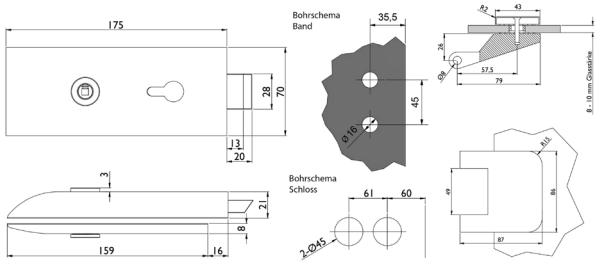

EDELSTAHL Rost frei

Unverschließbar, für Ganzglastüren, passend für Holzzargen mit Falztiefe 24 mm, Glasstärke 8 (*10) mm ESG Glas, ohne Austauschfalle, inkl. Glastürschloss mit geräuscharmer Flüsterfalle und Klemmnuss, 2 Stk. 3-teilige Bänder, Moskau Drückerpaar und 2 Stk. Bandmittelteile für Holzzarge

Unlockable, for all-glass doors, suitable for wooden frames with rebate depth 24 mm, glass thickness 8 (* 10) mm tempered glass, without replacement latch, including glass door lock with quiet whisper trap and clamping nut, 2 pcs. 3-piece hinges, Moscow pair of handles and 2 pcs for wooden frame

für Holzzarge (for wooden frame)

Farbe (colour)
Edelstahl-sat. (satin stainless steel)

Artikelnummer
70.20.0450

GLASTÜRSET MALAGA PZ
GLASS DOOR SET MALAGA PZ

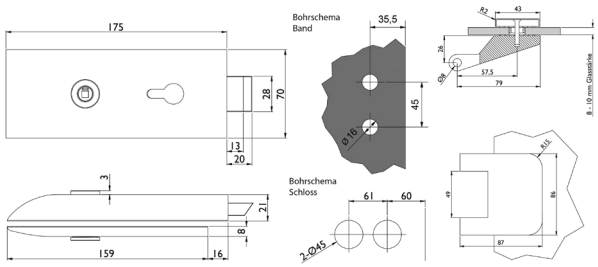

EDELSTAHL Rost frei

Verschließbar, für Ganzglastüren, passend für Holzzargen mit Falztiefe 24 mm, Glasstärke 8 (*10)mm ESG Glas, ohne Austauschfalle, inkl. Glastürschloss mit geräuscharmer Flüsterfalle und Klemmnuss, 2 Stk. 3-teilige Bänder, Moskau Drückerpaar und 2 Stk. Bandmittelteile für Holzzarge

Lockable, for all-glass doors, suitable for wooden frames with rebate depth 24 mm, glass thickness 8 (* 10) mm tempered glass, without replacement latch, incl. Glass door lock with quiet whisper trap and clamping nut, 2 pcs. 3-piece hinges, Moscow pair of handles and 2 pcs for wooden frame

für Holzzarge (for wooden frame)

Farbe (colour)
Edelstahl-sat. (satin stainless steel)

Artikelnummer
70.20.0410

(*10) mm – Die Glastürsets sind passend für Zargen mit 24 mm Falztiefe bei 8 mm Glasdicke. Beim Einsatz mit 10 mm ESG-Glas muss entweder eine Zarge mit 26 mm Falztiefe verwendet werden oder eine Austauschfalle - siehe Zubehör - dazu bestellt werden

(*10) mm – The glass door sets are suitable for frames with a rebate depth of 24 mm with 8 mm glass thickness. when used with 10 mm toughened safety glass either a frame with a rebate depth of 26 mm can be used or a replacement latch - see accessories - can be ordered

GLASTÜRSET PALMA UV

GLASS DOOR SET PALMA UV

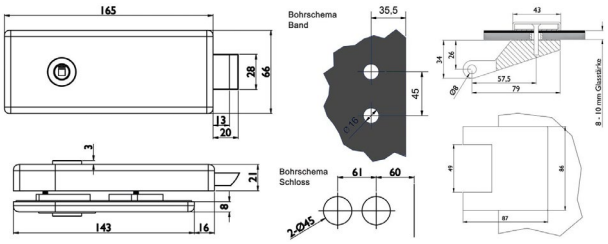

Unverschließbar, für Ganzglastüren, passend für Holzzargen mit Falztiefe 24 mm, Glasstärke 8 (*10) mm ESG Glas, ohne Austauschfalle, inkl. Glastürschloss mit geräuscharmer Flüsterfalle und Klemmnuss, 2 Stk. 3-teilige Bänder, Moskau Drückerpaar und 2 Stk. Bandmittelteile für Holzzarge

Unlockable, for all-glass doors, suitable for wooden frames with rebate depth 24 mm, glass thickness 8 (* 10) mm tempered glass, without replacement latch, including glass door lock with quiet whisper trap and clamping nut, 2 pcs. 3-piece hinges, Moscow pair of handles and 2 pcs for wooden frame

für Holzzarge (for wooden frame)

Farbe (colour)
Edelstahl-sat. (satin stainless steel)

Artikelnummer
70.20.1380

GLASTÜRSET PALMA PZ

GLASS DOOR SET PALMA UZ

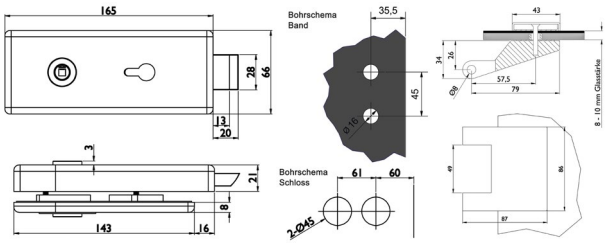

Verschließbar, für Ganzglastüren, passend für Holzzargen mit Falztiefe 24 mm, Glasstärke 8 (*10) mm ESG Glas, ohne Austauschfalle, inkl. Glastürschloss mit geräuscharmer Flüsterfalle und Klemmnuss, 2 Stk. 3-teilige Bänder, Moskau Drückerpaar und 2 Stk. Bandmittelteile für Holzzarge

Lockable, for all-glass doors, suitable for wooden frames with rebate depth 24 mm, glass thickness 8 (* 10) mm tempered glass, without replacement latch, incl. Glass door lock with quiet whisper trap and clamping nut, 2 pcs. 3-piece hinges, Moscow pair of handles and 2 pcs für wooden frame

für Holzzarge (for wooden frame)

Farbe (colour)
Edelstahl-sat. (satin stainless steel)

Artikelnummer
70.20.1420

(*10) mm – Die Glastürsets sind passend für Zargen mit 24 mm Falztiefe bei 8 mm Glasdicke. Beim Einsatz mit 10 mm ESG-Glas muss entweder eine Zarge mit 26 mm Falztiefe verwendet werden oder eine Austauschfalle - siehe Zubehör - dazu bestellt werden

(*10) mm – The glass door sets are suitable for frames with a rebate depth of 24 mm with 8 mm glass thickness. when used with 10 mm toughened safety glass either a frame with a rebate depth of 26 mm can be used or a replacement latch - see accessories - can be ordered

GLASTÜRBESCHLAG PALMA UV

GLASS DOOR FITTING PALMA UV

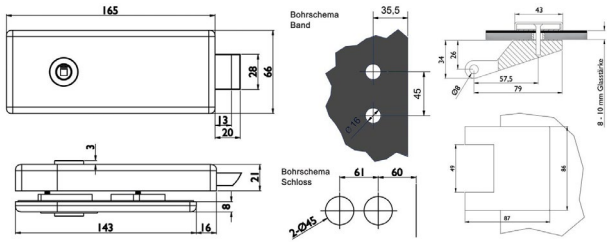

EDELSTAHL Rost frei

Unverschließbar, für Ganzglastüren, passend für Holzzargen mit Falztiefe 24 mm, Glasstärke 8 (*10) mm ESG Glas, ohne Austauschfalle, inkl. Glastürschloss mit geräuscharmer Flüsterfalle und Klemmnuss, 2 Stk. 3-teilige Bänder, Galina II Drückerpaar und 2 Stk. Bandmittelteile für Holzzarge

Unlockable, for all-glass doors, suitable for wooden frames with rebate depth 24 mm, glass thickness 8 (* 10) mm tempered glass, without replacement trap, incl. Glass door lock with quiet whisper trap and clamping nut, 2 pcs. 3-part hinges, Galina II push-button pair and 2 pcs for wooden frames

für Holzzarge (for wooden frame)

Farbe (colour)
Edelstahl-sat. (satin stainless steel)

Artikelnummer
70.20.1460

GLASTÜRBESCHLAG PALMA PZ

GLASS DOOR FITTING PALMA PZ

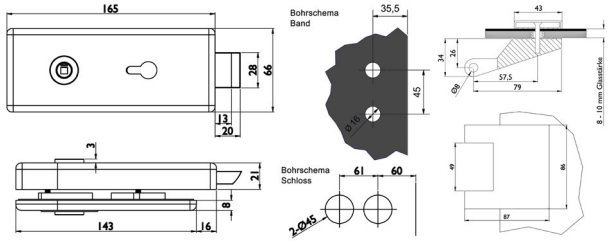

EDELSTAHL Rost frei

Verschließbar, für Ganzglastüren, passend für Holzzargen mit Falztiefe 24 mm, Glasstärke 8 (*10) mm ESG Glas, ohne Austauschfalle, inkl. Glastürschloss mit geräuscharmer Flüsterfalle und Klemmnuss, 2 Stk. 3-teilige Bänder, Galina II Drückerpaar und 2 Stk. Bandmittelteile für Holzzarge

Lockable, for all-glass doors, suitable for wooden frames with rebate depth 24 mm, glass thickness 8 (* 10) mm tempered glass, without replacement trap, incl. Glass door lock with quiet whisper trap and clamping nut, 2 pcs. 3-part hinges, Galina II push-button pair and 2 pcs for wooden frames

für Holzzarge (for wooden frame)

Farbe (colour)
Edelstahl-sat. (satin stainless steel)

Artikelnummer
70.20.1470

(*10) mm – Die Glastürsets sind passend für Zargen mit 24 mm Falztiefe bei 8 mm Glasdicke. Beim Einsatz mit 10 mm ESG-Glas muss entweder eine Zarge mit 26 mm Falztiefe verwendet werden oder eine Austauschfalle - siehe Zubehör - dazu bestellt werden

(*10) mm – The glass door sets are suitable for frames with a rebate depth of 24 mm with 8 mm glass thickness. when used with 10 mm toughened safety glass either a frame with a rebate depth of 26 mm can be used or a replacement latch - see accessories - can be ordered

GLASTÜRSET SEVILLA UV

GLASS DOOR SET SEVILLA UV

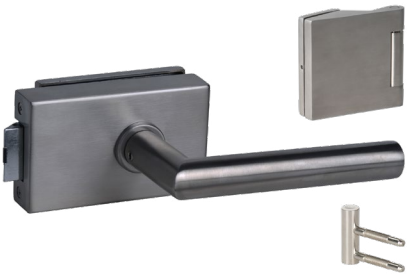

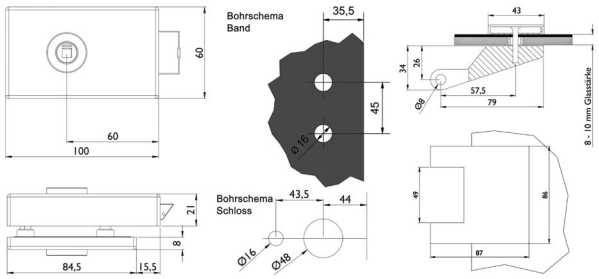

Unverschließbar, für Ganzglastüren, passend für Holzzargen mit Falztiefe 24 mm, Glasstärke 8 (*10) mm ESG Glas, ohne Austauschfalle, inkl. Glastürschloss mit geräuscharmer Flüsterfalle und Klemmnuss, 2 Stk. 3-teilige Bänder, Moskau Drückerpaar und 2 Stk. Bandmittelteile Holzzarge

Unlockable, for all-glass doors, suitable for wooden frames with rebate depth 24 mm, glass thickness 8 (* 10) mm tempered glass, without replacement latch, including glass door lock with quiet whisper trap and clamping nut, 2 pcs. 3-piece hinges, Moscow pair of handles and 2 pcs wooden frame

für Holzzarge (for wooden frame)

Farbe (colour)
Edelstahl-sat. (satin stainless steel)

Artikelnummer
70.20.0380

(*10) mm – Die Glastürsets sind passend für Zargen mit 24 mm Falztiefe bei 8 mm Glasdicke. Beim Einsatz mit 10 mm ESG-Glas muss entweder eine Zarge mit 26 mm Falztiefe verwendet werden oder eine Austauschfalle - siehe Zubehör - dazu bestellt werden

(*10) mm – The glass door sets are suitable for frames with a rebate depth of 24 mm with 8 mm glass thickness. when used with 10 mm toughened safety glass either a frame with a rebate depth of 26 mm can be used or a replacement latch - see accessories - can be ordered

RONNY II DRÜCKERPAAR
RONNY II PAIR OF DOOR HANDLE

Ganzglastür-Drückerpaar inklusive Stift 8 x 90 mm

all-glass door handle inclusive slit pin

Ganzglastür-Drückerpaar (pair handles for glassdoors)

Farbe (colour)	Artikelnummer
Edelstahl-sat. (satin stainless steel)	**32.84.0800**
Edelstahl-sat. Abaco (satin stainless steel Abaco)	**32.84.1980**
Alu F1 Perl-sat. (satin pearled silver F1)	**40.20.0400**
Schwarzstahl-Optik (black steel optics)	**32.84.0480**
Schwarz matt	**32.97.5090**
Schwarz matt Struktur	**32.84.8060**

GALINA II SQUARE DRÜCKERPAAR
GALINA II SQUARE PAIR OF DOOR HANDLE

Ganzglastür-Drückerpaar inklusive Stift 8 x 90 mm

all-glass door handle inclusive slit pin

Ganzglastür-Drückerpaar (pair handles for glassdoors)

Farbe (colour)	Artikelnummer
Edelstahl-sat. (satin stainless steel)	**32.84.7300**
Schwarzstahl-Optik (black steel optics)	**32.84.7700**
Schwarz matt	**32.84.6510**
Schwarz matt Struktur	**32.84.8080**

ARENA DRÜCKERPAAR
ARENA PAIR OF DOOR HANDLE

Ganzglastür-Drückerpaar inklusive Stift

all-glass door handle inclusive slit pin

Ganzglastür-Drückerpaar (pair handles for glassdoors)

Farbe (colour)	Artikelnummer
Edelstahl-sat. (satin stainless steel)	**32.85.8470**
Robusta Gold-pol. (Protec Finish - Robusta polish Gold)	**32.97.2550**
Messing-pol. (polish brass)	**32.97.2150**

GLASTÜRSCHLOSS VALENCIA UV

GLASS-DOOR LOCK VALENCIA UV

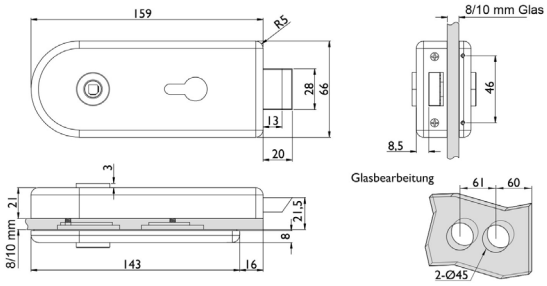

Unverschließbar, für Ganzglastüren, passend für Zargen mit Falztiefe 24 mm, Glasstärke 8 mm ESG Glas, bei Glasstärke 10 mm ESG Austauschfalle einsetzen, mit geräuscharmer Flüsterfalle und Klemmnuss, ohne Drücker

unlockable, round-shape, for all-glass doors, glass thickness 8/10 mm, rebate 24 mm with 8 mm glass thickness, with low-noise lock striker plate and fastening nut, without door handle

Unverschließbar UV (non lockable)

Farbe (colour)	Artikelnummer
Edelstahl-sat. (satin stainless steel)	**70.20.0010**
Aluminium F1 (silver F1)	**70.20.0100**
Robusta Gold-pol. (Protec Finish - Robusta polish Gold)	**70.20.3000**

GLASTÜRSCHLOSS VALENCIA BB

GLASS DOOR LOCK VALENCIA BB

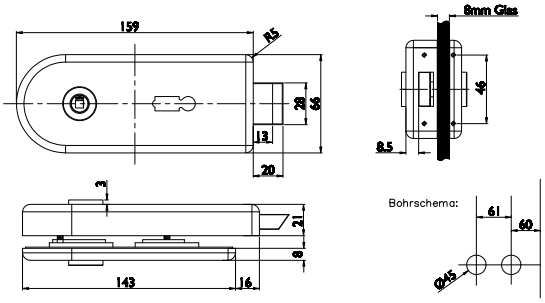

Verschließbar, für Ganzglastüren, passend für Zargen mit Falztiefe 24 mm, Glasstärke 8mm ESG Glas, bei Glasstärke 10mm ESG Austauschfalle einsetzen,mit geräuscharmer Flüsterfalle und Klemmnuss, ohne Drücker, 1 BB Schlüssel

Lockable, for all-glass doors, suitable for frames with rebate depth 24 mm, Glass thickness 8mm toughened glass, for glass thickness 10mm ESG replacement trap, with low-noise whisper trap and clamp nut, without pushers, 1 BB key

Buntbart BB (key hole)

Farbe (colour)	Artikelnummer
Edelstahl-sat. (satin stainless steel)	**70.20.1250**
Aluminium F1 (silver F1)	**70.20.2490**
Robusta Gold-pol. (Protec Finish - Robusta polish Gold)	**70.20.3010**

GLASTÜRSCHLOSS VALENCIA PZ

GLASS-DOOR LOCK VALENCIA PZ

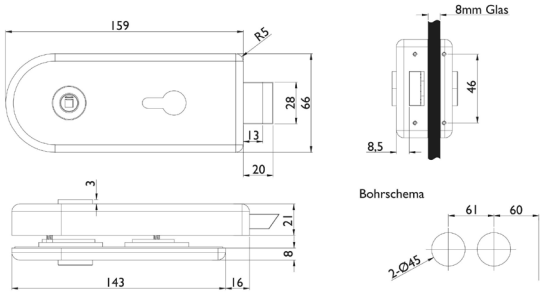

Verschließbar, für Ganzglastüren, passend für Zargen mit Falztiefe 24 mm, Glasstärke 8 mm ESG Glas, bei Glasstärke 10 mm ESG Austauschfalle einsetzen, mit geräuscharmer Flüsterfalle und Klemmnuss, ohne Drücker

lockable, round-shape for all-glass doors glass thickness 8/10 mm, Rebate 24 mm with 8 mm glass thickness with low-noise lock striker plate and fastening nut without door handle

Profilzylinder PZ (europrofile key hole)

Farbe (colour)	Artikelnummer
Edelstahl-sat. (satin stainless steel)	**70.20.0020**
Aluminium F1 (silver F1)	**70.20.0110**
Robusta Gold-pol. (Protec Finish - Robusta polish Gold)	**70.20.3020**

GLASTÜRSCHLOSS VALENCIA WC

GLASS DOOR LOCK VALENCIA WC

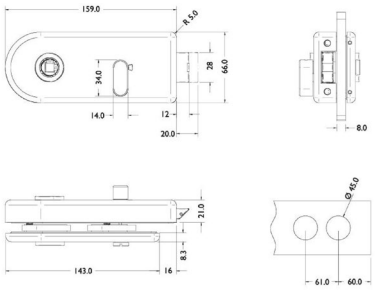

Verschließbar, für Ganzglastüren, passend für Zargen mit Falztiefe 24 mm, Glasstärke 8mm ESG Glas, bei Glasstärke 10 mm ESG Austauschfalle einsetzen, mit geräuscharmer Flüsterfalle und Klemmnuss, ohne Drücker, mit rot/weißer Anzeige

Lockable, for all-glass doors, suitable for frames with rebate depth 24 mm, glass thickness 8mm tempered glass, for glass thickness 10mm ESG replacement trap insert, with low-noise whisper trap and clamping nut, without handle, with red / white indicator

Badezelle WC (WC)

Farbe (colour)	DIN Richtung (DIN Richtung)	Artikelnummer
Edelstahl-sat. (satin stainless steel)	Rechts und Links verwendbar (right and left usable)	**70.20.2500**

Umstellung des Drehriegels auf Schlossseite möglich (possible to change the turning bolt on the lock side)

GEGENKASTEN VALENCIA
COUNTER BOX VALENCIA

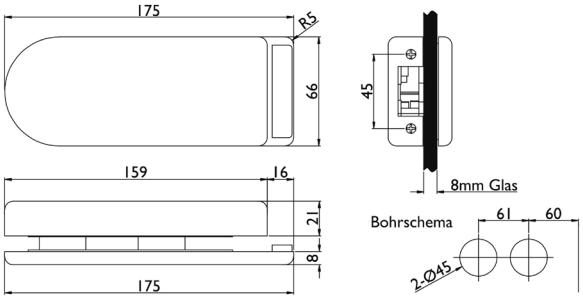

Gegenkasten für 2-flügelige Türen, Glasstärke 8/10mm ESG Glas — for double-leafed doors, glass thickness 8/10 mm tempered glass

Gegenkasten GK (opposite plate)

Farbe (colour)	Artikelnummer
Edelstahl-sat. (satin stainless steel)	**70.20.1200**
Aluminium F1 (silver F1)	**70.20.1210**

GEGENKASTEN VALENCIA
COUNTER BOX VALENCIA

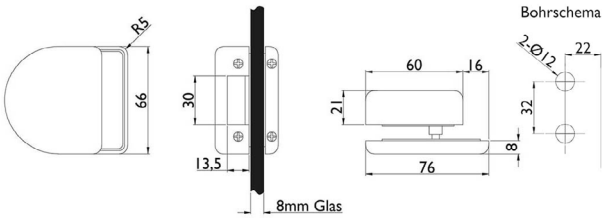

Gegenkasten für 2-flügelige Türen, Glasstärke 8/10mm ESG Glas — Counter box for 2-leaf doors, glass thickness 8 / 10 mm, tempered glass

Gegenkasten kurz (short)

Farbe (colour)	Artikelnummer
Edelstahl-sat. (satin stainless steel)	**70.20.1190**

GLASTÜRSCHLOSS MALAGA UV
GLASS-DOOR LOCK MALAGA UV

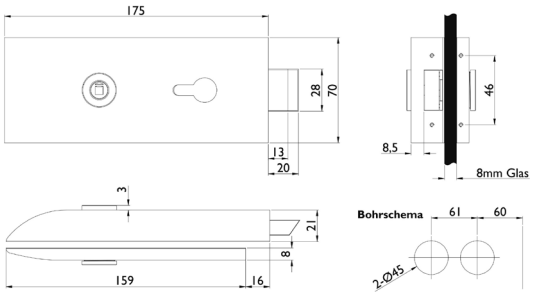

Unverschließbar, für Ganzglastüren, passend für Zargen mit Falztiefe 24 mm, Glasstärke 8mm ESG Glas, bei Glasstärke 10 mm ESG Austauschfalle einsetzen, mit geräuscharmer Flüsterfalle und Klemmnuss, ohne Drücker

unlockable, rectangular, for all-glass doors, glass thickness 8/10 mm, rebate 24 mm with 8 mm glass thickness with low-noise lock striker plate and fastening nut without door handle

Unverschließbar UV (non lockable)

Farbe (colour)
Edelstahl-sat. (satin stainless steel)

Artikelnummer
70.20.0040

GLASTÜRSCHLOSS MALAGA PZ
GLASS-DOOR LOCK MALAGA PZ

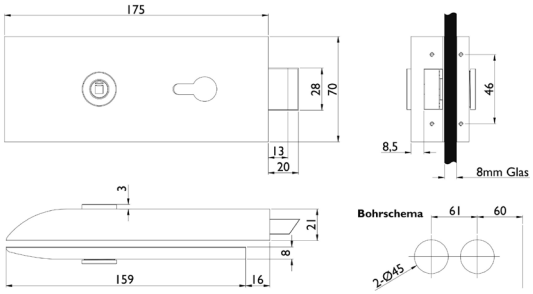

Verschließbar, für Ganzglastüren, passend für Zargen mit Falztiefe 24 mm, Glasstärke 8mm ESG Glas, bei Glasstärke 10mm ESG Austauschfalle einsetzen, mit geräuscharmer Flüsterfalle und Klemmnuss, ohne Drücker

lockable, rectangular, for all-glass doors glass thickness 8/10 mm, rebate 24 mm with 8 mm glass thickness with low-noise lock striker plate and fastening nut, without door handle

Profilzylinder PZ (europrofile key hole)

Farbe (colour)
Edelstahl-sat. (satin stainless steel)

Artikelnummer
70.20.0050

GEGENKASTEN MALAGA
COUNTER BOX MALAGA

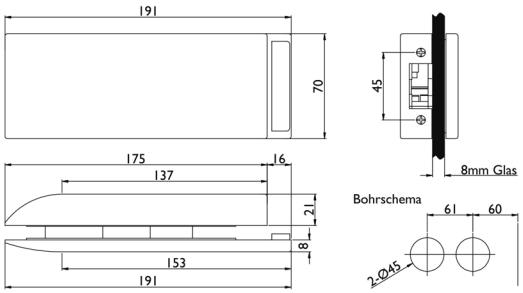

Gegenkasten für 2-flügelige Türen, Glasstärke 8/10 mm ESG Glas

rectangular, for double-leafed doors, glass thickness 8/10mm tempered glass

Gegenkasten GK (opposite plate)

Farbe (colour)
Edelstahl-sat. (satin stainless steel)

Artikelnummer
70.20.1220

GEGENKASTEN MALAGA
COUNTER BOX MALAGA

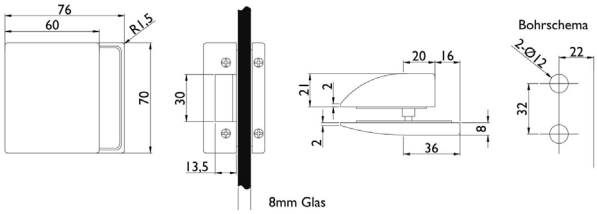

Gegenkasten für 2-flügelige Türen, Glasstärke 8/10mm ESG Glas

Counter box for 2-leaf doors, glass thickness 8/10mm tempered glass

Gegenkasten kurz (short)

Farbe (colour)
Edelstahl-sat. (satin stainless steel)

Artikelnummer
70.20.0070

GLASTÜRSCHLOSS PALMA UV

GLASS-DOOR LOCK PALMA UV

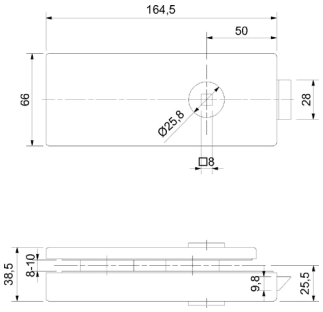

Unverschließbar, für Ganzglastüren, passend für Zargen mit Falztiefe 24 mm, Glasstärke 8mm ESG Glas, bei Glasstärke 10 mm ESG Austauschfalle einsetzen, mit geräuscharmer Flüsterfalle und Klemmnuss, ohne Drücker

unlockable, rectangular, for all-glass doors, glass thickness 8/10 mm, rebate 24 mm with 8 mm glass thickness with low-noise lock striker plate and fastening nut without door handle

Unverschließbar UV (non lockable)

Farbe (colour)	Artikelnummer
Edelstahl-sat. (satin stainless steel)	**70.20.0950**
Schwarzstahl-Optik (black steel optics)	**70.20.2640**
Schwarz matt	**70.20.2600**
Schwarz matt Struktur	**70.20.3350**

GLASTÜRSCHLOSS PALMA BB

GLASS DOOR LOCK PALMA BB

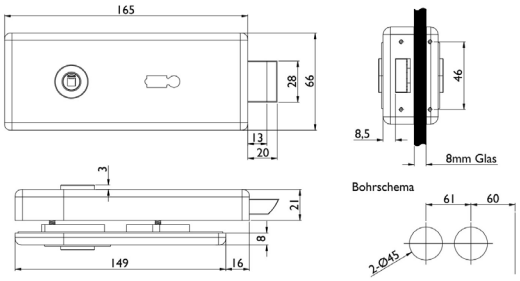

Verschließbar, für Ganzglastüren, passend für Zargen mit Falztiefe 24 mm, Glasstärke 8 mm ESG Glas, bei Glasstärke 10 mm ESG Austauschfalle einsetzen, mit geräuscharmer Flüsterfalle und Klemmnuss, ohne Drücker inkl. 1 BB Schlüssel

Lockable, for all-glass doors, suitable for frames with rebate depth 24 mm, glass thickness 8 mm tempered glass, with glass thickness 10 mm ESG replacement trap insert, with low-noise whisper trap and clamping nut, without handle, 1 BB key

Buntbart BB (key hole)

Farbe (colour)	Artikelnummer
Edelstahl-sat. (satin stainless steel)	**70.20.1770**
Schwarz matt	**70.20.2630**

GLASTÜRSCHLOSS PALMA PZ

GLASS-DOOR LOCK PALMA PZ

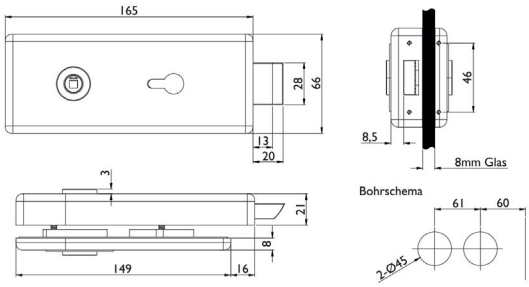

Verschließbar, für Ganzglastüren, passend für Zargen mit Falztiefe 24 mm, Glasstärke 8mm ESG Glas, bei Glasstärke 10 mm ESG Austauschfalle einsetzen, mit geräuscharmer Flüsterfalle und Klemmnuss, ohne Drücker

lockable, rectangular, for all-glass doors glass thickness 8/10 mm, rebate 24 mm with 8 mm glass thickness with low-noise lock striker plate and fastening nut, without door handle

Profilzylinder PZ (europrofile key hole)

Farbe (colour)	Artikelnummer
Edelstahl-sat. (satin stainless steel)	**70.20.0960**
Schwarzstahl-Optik (black steel optics)	**70.20.2650**
Schwarz matt	**70.20.2610**
Schwarz matt Struktur	**70.20.3360**

GLASTÜRSCHLOSS PALMA WC

GLASS DOOR LOCK PALMA WC

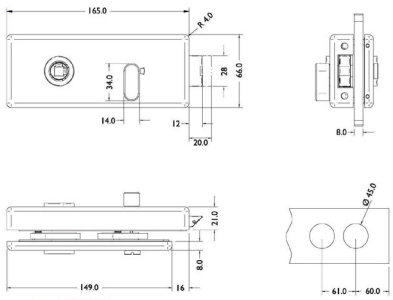

Verschließbar, für Ganzglastüren, passend für Zargen mit Falztiefe 24 mm,Glasstärke 8 mm ESG Glas, bei Glasstärke 10 mm ESG Austauschfalle einsetzen, mit geräuscharmer Flüsterfalle und Klemmnuss, ohne Drücker, mit rot/weißer Anzeige

Lockable, for all-glass doors, suitable for frames with rebate depth 24 mm, glass thickness 8 mm tempered glass, with glass thickness 10 mm ESG replacement trap insert, with low-noise whisper trap and clamping nut, without handle

Badezelle WC (WC)

Farbe (colour)	DIN Richtung (DIN Richtung)	Artikelnummer
Edelstahl-sat. (satin stainless steel)	Rechts und Links verwendbar (right and left usable)	**70.20.2540**
Schwarz matt	Rechts und Links verwendbar (right and left usable)	**70.20.2940**

Umstellung des Drehriegels auf Schlossseite möglich (It is possible to change the turning bolt on the lock side)

GEGENKASTEN PALMA
COUNTER BOX PALMA

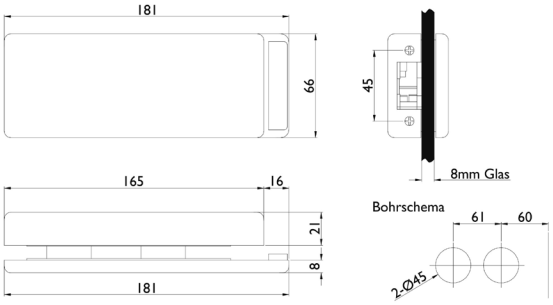

2-flügelige Türen, Glasstärke 8/10 mm ESG Glas

For double-leaded doors, glass thickness 8/10mm, ESG glass

Gegenkasten GK (opposite plate)

Farbe (colour)	Artikelnummer
Edelstahl-sat. (satin stainless steel)	**70.20.1230**
Schwarz matt	**70.20.2950**

GEGENKASTEN PALMA
COUNTER BOX PALMA

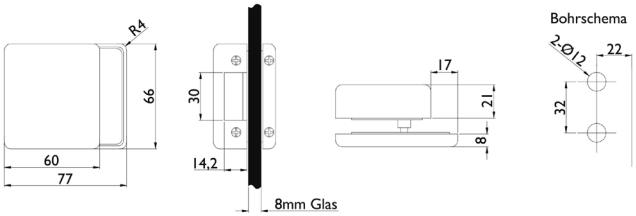

Gegenkasten für 2-flügelige Türen, Glasstärke 8/10 mm ESG Glas

for double-leaded doors, glass thickness 8/10mm tempered glass

Gegenkasten kurz (short)

Farbe (colour)	Artikelnummer
Edelstahl-sat. (satin stainless steel)	**70.20.1240**

GLASTÜRSCHLOSS SEVILLA UV
GLASS-DOOR LOCK SEVILLA UV

Unverschließbar, für Ganzglastüren, passend für Zargen mit Falztiefe 24 mm, Glasstärke 8mm ESG Glas, bei Glasstärke 10mm ESG Austauschfalle einsetzen, mit geräuscharmer Flüsterfalle und Klemmnuss, ohne Drücker

unlockable, rectangular, for all-glass doors, glass thickness 8/10 mm, rebate 24 mm with 8 mm glass thickness with low-noise lock striker plate and fastening nut without door handle

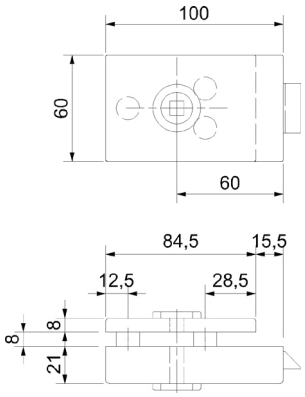

Unverschließbar UV (non lockable)

Farbe (colour)	Artikelnummer
Edelstahl-sat. (satin stainless steel)	**70.20.0390**

GLASTÜRSCHLOSS SEVILLA WC
GLASS DOOR LOCK SEVILLA WC

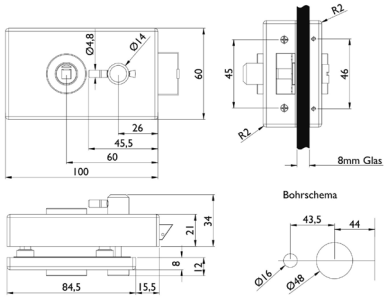

Glastürschloss WC mit Riegel und Sichtfenster rot/weiß, für Ganzglastüren, passend für Zargen mit Falztiefe 24 mm, Glasstärke 8 mm ESG Glas, bei Glasstärke 10 mm ESG Austauschfalle einsetzen, mit geräuscharmer Flüsterfalle und Klemmnuss, ohne Drücker

Glass door lock toilet with latch and window red / white, for glass doors, suitable for frames with rebate depth 24 mm, glass thickness 8 mm tempered glass, with Glass thickness 10 mm ESG Replacement trap insert, with low-noise whisper trapand clamp nut, without pushers

Badezelle WC (WC)

Farbe (colour)	Riegel (Riegel)	DIN Richtung (DIN Richtung)	Artikelnummer
Edelstahl-sat. (satin stainless steel)	Schlossseite	Rechts	**70.20.0560**
Edelstahl-sat. (satin stainless steel)	Gegenseite	Rechts	**70.20.0570**
Edelstahl-sat. (satin stainless steel)	Schlossseite	Links	**70.20.0580**
Edelstahl-sat. (satin stainless steel)	Gegenseite	Links	**70.20.0590**

GEGENKASTEN SEVILLA
COUNTER BOX SEVILLA

für 2-flügelige Türen, Glasstärke 8/10 mm, ESG Glas

for double-leaded doors, glass thickness 8/10mm, ESG glass

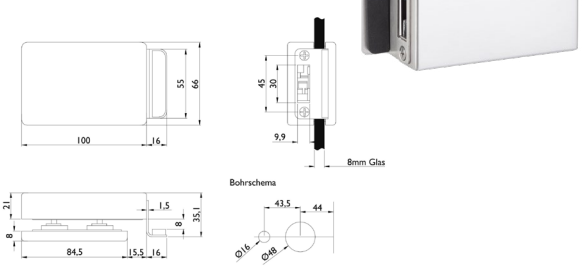

Gegenkasten GK (opposite plate)

Farbe (colour)	Artikelnummer
Edelstahl-sat. (satin stainless steel)	**70.20.0490**

GLASTÜRSCHLOSS BARCELONA PZ

GLASS-DOOR LOCK BARCELONA PZ

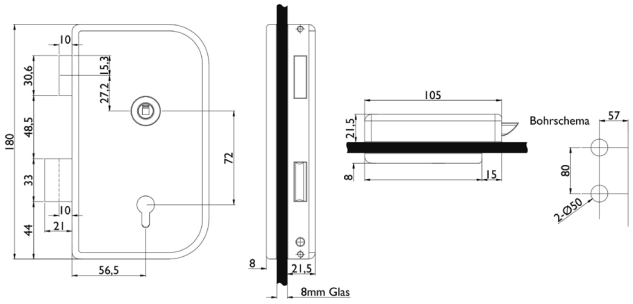

Verschließbar, für Ganzglastüren, passend für Zargen mit Falztiefe 24 mm, Glasstärke 8mm ESG Glas, mit geräuscharmer Flüsterfalle und Klemmnuss, ohne Drücker

Lockable, for all-glass doors, suitable for frames with a rebate depth of 24 mm, glass thickness 8mm ESG glass, with low-noise whisper trap and clamping nut, without pusher

abgerundet (rounded)

Farbe (colour)	Ausführung (type)	Artikelnummer
Edelstahl-sat. (satin stainless steel)	PZ DIN rechts (PZ DIN right)	**70.20.0200**
Edelstahl-sat. (satin stainless steel)	PZ DIN links (PZ DIN left)	**70.20.0210**

GEGENKASTEN BARCELONA

COUNTER BOX BARCELONA

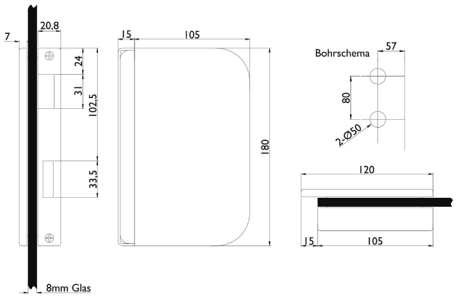

Gegenkasten für 2-flügelige Türen, Glasstärke 8 mm ESG Glas

for double-leaded doors, glass thickness 8mm tempered glass

abgerundet (rounded)

Farbe (colour)	Ausführung (type)	Artikelnummer
Edelstahl-sat. (satin stainless steel)	DIN rechts (DIN right)	**70.20.0220**
Edelstahl-sat. (satin stainless steel)	DIN links (DIN left)	**70.20.0230**

GLASTÜRSCHLOSS BARCELONA PZ

GLASS DOOR LOCK BARCELONA PZ

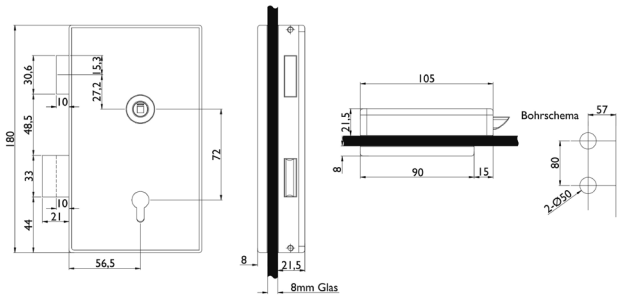

Verschließbar, für Ganzglastüren, passend für Zargen mit Falztiefe 24 mm, Glasstärke 8 mm ESG Glas, mit geräuscharmer Flüsterfalle und Klemmnuss, ohne Drücker

Lockable, for all-glass doors, suitable for frames with rebate depth 24 mm, Glass thickness 8 mm tempered glass, with low-noise whisper trap and clamp nut, without door handle

eckig (rectangular)

Farbe (colour)	Ausführung (type)	Artikelnummer
Edelstahl-sat. (satin stainless steel)	PZ DIN rechts (PZ DIN right)	**70.20.0240**
Edelstahl-sat. (satin stainless steel)	PZ DIN links (PZ DIN left)	**70.20.0250**

GEGENKASTEN BARCELONA

COUNTER BOX BARCELONA

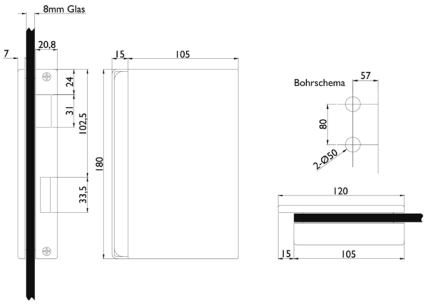

Gegenkasten für 2-flügelige Türen, Glasstärke 8 mm ESG Glas

Counter box for 2-leaf doors, glass thickness 8mm tempered glass

eckig (rectangular)

Farbe (colour)	Ausführung (type)	Artikelnummer
Edelstahl-sat. (satin stainless steel)	DIN rechts (DIN right)	**70.20.0260**
Edelstahl-sat. (satin stainless steel)	DIN links (DIN left)	**70.20.0270**

GLASTÜRBAND
GLASS-DOOR HINGE

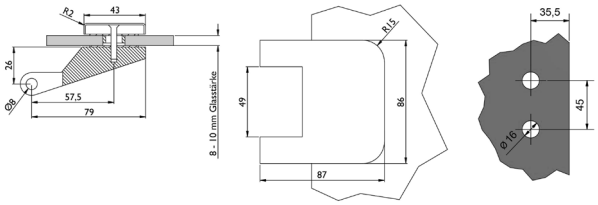

Glastürband mit Hülse ohne Bandmittelteil, 3-teilig, Flügelgewicht pro Paar 55 kg, empfohlene maximale Türbreite 1000 mm, Glasstärke 8/10 mm ESG Glas, Standard Falztiefe 24 mm, passend auf Rahmenteil 48,5 mm

Glass door hinge with sleeve without belt middle part, 3-piece, sash weight per pair 55 kg, recommended maximum door width 1000 mm, glass thickness 8/10 mm tempered glass, standard rebate depth 24 mm, suitable for frame part 48.5 mm

ohne Bandmittelteil (without band middle part)

Farbe (colour)	Artikelnummer
Edelstahl-sat. (satin stainless steel)	**70.20.0610**
Aluminium F1 (silver F1)	**70.20.0600**
Aluminium F9 (bronze F9 anodized)	**70.20.0620**
Robusta Gold-pol. (Protec Finish - Robusta polish Gold)	**70.20.3030**

GLASTÜRBAND
GLASS DOOR HINGE

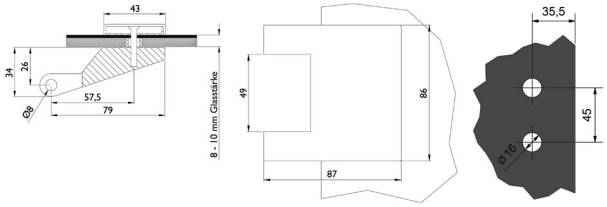

Glastürband mit Hülse ohne Bandmittelteil, 3-teilig, Flügelgewicht pro Paar 55 kg, empfohlene maximale Türbreite 1000 mm, Glasstärke 8/10 mm ESG Glas, Standard Falztiefe 24 mm, passend auf Rahmenteil 48,5 mm

Glass door hinge with sleeve without hinge center, 3-piece, sash weight per pair 55 kg, recommended maximum door width 1000 mm, glass thickness 8/10 mm tempered glass, standard rebate depth 24 mm, suitable for frame part 48.5 mm

ohne Bandmittelteil (without band middle part)

Farbe (colour)	Artikelnummer
Edelstahl-sat. (satin stainless steel)	**70.20.1320**
Aluminium F9 (bronze F9 anodized)	**70.20.1330**
Schwarzstahl-Optik (black steel optics)	**70.20.2660**
Schwarz matt	**70.20.2620**
Schwarz matt Struktur	**70.20.3370**

FALZBAND
BINDING ON

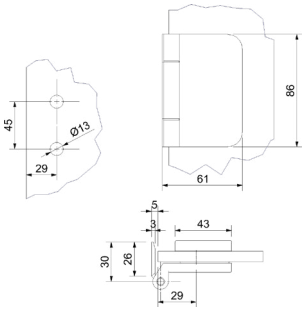

Mit Rahmenteil für zargenunabhängige Türen, Flügelgewicht max. 40 kg, Flügelbreite max. 1000 mm, inkl. Befestigungsmaterial

With frame part for door-independent doors, sash weight max. Wing width max. 1000 mm, incl. Mounting material

Aluminium (aluminium)

Farbe (colour)	Glasstärke (glass thickness)	Artikelnummer
Silber eloxiert matt	8 - 10 mm	**70.20.1360**

GLASTÜRBAND
GLASS DOOR HINGE

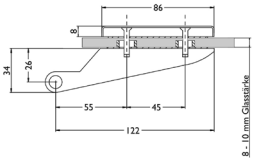

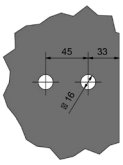

Glastürband mit Hülse ohne Bandunterteil, 2-teilig, Flügelgewicht pro Paar 45 kg, maximale Türbreite 865 mm, Glasstärke 8/10 mm ESG Glas, Standard Falztiefe 24 mm

Glass door hinge with sleeve without hinge base, 2-part, leaf weight per pair 45 kg, maximum door width 865 mm, glass thickness 8/10 mm ESG glass, standard rebate depth 24 mm

ohne Bandunterteil (without band base)

Farbe (colour)	Artikelnummer
Edelstahl-sat. (satin stainless steel)	**70.11.0010**
Aluminium F1 (silver F1)	**70.20.0500**
Aluminium F9 (bronze F9 anodized)	**70.20.0510**

GLASTÜRBAND
GLASS DOOR HINGE

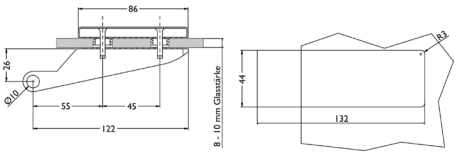

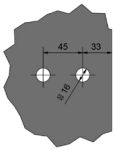

Glastürband mit Hülse ohne Bandunterteil, 2-teilig, Flügelgewicht pro Paar 45 kg, maximale Türbreite 865 mm, Glasstärke 8/10 mm ESG Glas, Standard Falztiefe 24 mm

Glass door hinge with sleeve without hinge base, 2-piece, sash weight per pair 45 kg, maximum door width 865 mm, glass thickness 8/10 mm ESG glass, standard rebate depth 24 mm

ohne Bandunterteil (without band base)

Farbe (colour)	Artikelnummer
Edelstahl-sat. (satin stainless steel)	**70.20.0690**

PENDELTÜRBAND
SWING-DOOR HINGE

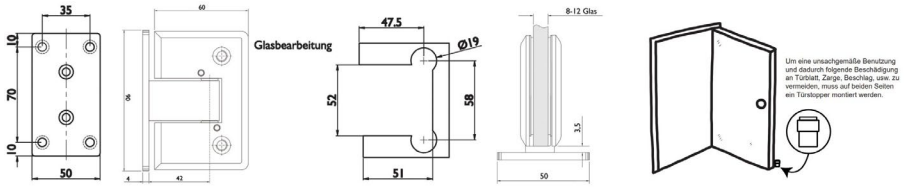

Pendeltürband mit pneumatischer Schließfunktion, Flügelgewicht pro Paar 60 kg, Glasstärke 8-12 mm ESG Glas, Feststellung bei 90°, Selbstschließfunktion ab ca. 70° bei Flügelgewicht 45 kg, max. Türbreite 915 mm, Endanschlag um 10° verstellbar

Swing door hinge with pneumatic locking function, leaf weight per pair 60 kg, glass thickness 8-12 mm ESG glass, locking at 90°, self-closing function approx. 70° with a leaf weight of 45 kg, max. door width 915 mm, end stop by 10°
adjustable

für Ganzglastüren (for all-glass doors)

Farbe (colour)	Artikelnummer
Edelstahlfärbig-sat (satin stainless steel optic)	**70.20.0840**
Schwarz eloxiert	**70.20.4120**

PENDELTÜRBAND GLAS/GLAS
SWING DOOR GLASS / GLASS

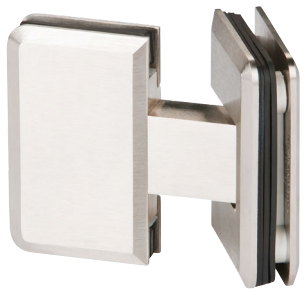

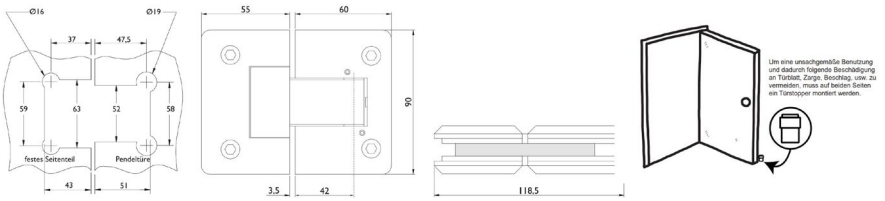

Pendeltürband mit pneumatischer Schließfunktion, Flügelgewicht pro Paar 60 kg, Glasstärke 8-12 mm ESG Glas, Feststellung bei 90°, Selbstschließfunktion ab ca. 70° bei Flügelgewicht 45 kg, max. Türbreite 915 mm, Endanschlag um 10° verstellbar

Swing door hinge with pneumatic closing function, sash weight per pair 60 kg, glass thickness 8-12 mm toughened safety glass, detection at 90°, self-closing function from approx. 70° with sash weight 45 kg, max. Door width 915 mm, end stop adjustable by 10°

für Ganzglastüren (for all-glass doors)

Farbe (colour)	Artikelnummer
Edelstahlfärbig-sat (satin stainless steel optic)	**70.20.1760**

PENDELTÜRBAND
SWING-DOOR HINGE

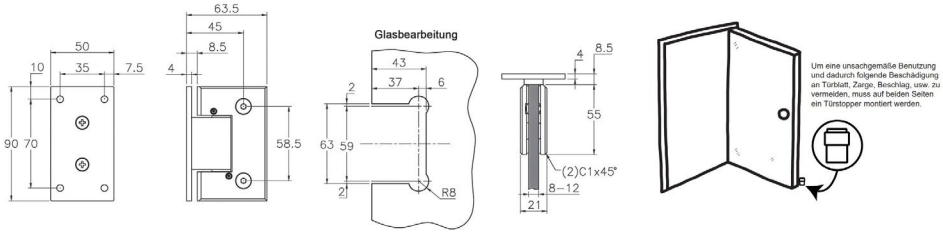

Pendeltürband mit Feder-Schließfunktion, Flügelgewicht pro Paar 60 kg, Glasstärke 8-12 mm ESG Glas, Feststellung bei 90°, Selbstschließfunktion ab ca. 70° bei Flügelgewicht 45 kg, max. Türbreite 915 mm, Endanschlag um 10° verstellbar

Swing door hinge with spring closing function, leaf weight per pair 60 kg, glass thickness 8-12 mm ESG glass, hold-open at 90°, self-closing function from approx. 70° with leaf weight 45 kg, max. door width 915 mm, end stop adjustable by 10°

für Ganzglastüren (for all-glass doors)

Farbe (colour)
Edelstahlfärbig-sat (satin stainless steel optic)

Artikelnummer
70.20.0800

GLASTÜR-BANDPAAR
GLASS DOOR HINGE PAIR

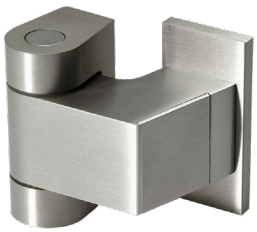

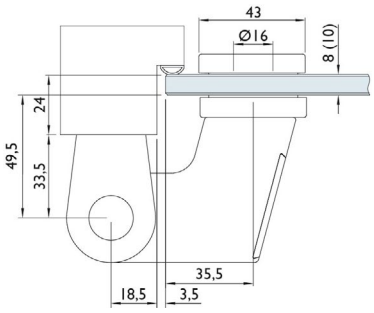

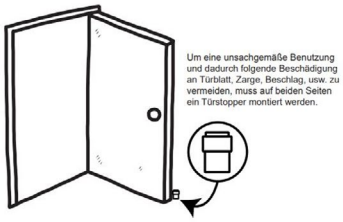

Zinkdruckguss Edelstahlfärbig-sat., für Ganzglastüren, selbstschließend ab ca. 65° - 75°, Schließgeschwindigkeit verstellbar, Glasstärke 8/12 mm, inkl. Rahmenteil Holzzarge, Flügelgewicht bis 80 kg pro Paar, max. Türbreite 1000 mm. Nicht für 2-flügelige Türen zu verwenden!

Zinc die-cast stainless steel colored sat., for all-glass doors, self-closing from approx. 65° - 75°, closing speed adjustable, glass thickness 8/12 mm, incl. wooden frame part, sash weight up to 80 kg per pair, max. door width 1000 mm. Not to be used for 2-leaf doors!

für Ganzglastüren (for all-glass doors)

Farbe (colour)
Edelstahlfärbig-sat (satin stainless steel optic)

Artikelnummer
70.20.4090

BANDMITTELTEIL
HINGE MIDSECTION

Für 3-teilige Bänder, Kugellager, Holzzargen Aufnahme, Flügelgewicht pro Paar 60 kg, Edelstahlfärbig poliert

For 3-piece hinges, ball bearings, wooden frames intake, sash weight per pair 60 kg, stainless steel colored polished

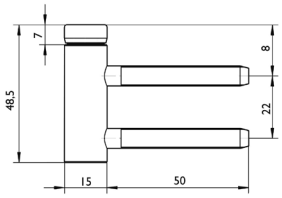

für Holzzarge (for wooden frame)

Ausführung (type)	Artikelnummer
gerade	**60.01.0210**

BANDMITTELTEIL
HINGE MIDSECTION

Für 3-teilige Bänder, Holzzargen Aufnahme, Flügelgewicht pro Paar 55 kg, verzinkt, ø 15 mm

For 3-piece hinges, wood frame intake, sash weight per pair 55 kg, galvanized, ø 15 mm

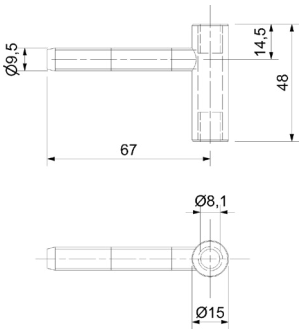

Türband für Holzzargen (hinge for wooden frames)

Ausführung (type)	Artikelnummer
gerade	**60.01.0230**

BANDMITTELTEIL
HINGE MIDSECTION

Für 3-teilige Bänder, Holzzargen Aufnahme, Flügelgewicht pro Paar 55 kg

For 3-part hinges, wooden frames, sash weight per pair 55 kg

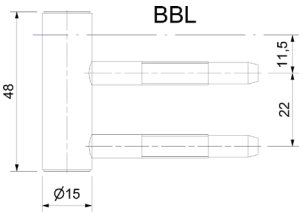

für Holzzarge (for wooden frame)

Ausführung (type)	Artikelnummer
gerade	**60.01.0050**

BANDMITTELTEIL
HINGE MIDSECTION

Für 3-teilige Bänder, versetzt, Holzzargen Aufnahme, Flügelgewicht pro Paar 55 kg, Edelstahlfärbig poliert

For 3-piece hinges, wood frame intake, sash weight per pair 55 kg, polished stainless steel colour

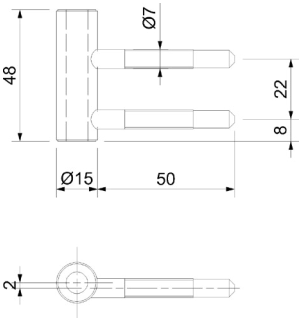

Türband für Glastüren (door hinge for glass doors)

Ausführung (type)	Artikelnummer
DIN rechts (DIN right)	**60.01.0190**
DIN links (DIN left)	**60.01.0200**

BANDMITTELTEIL
MIDDLE SECTION DOOR HINGE

Für 3-teilige Bänder, Stahlzargen Aufnahme, Flügelgewicht pro Paar 55 kg

For 3-part hinges, wooden frames, sash weight per pair 55 kg

für Stahlzarge (for steel frame)

Ausführung (type)	Artikelnummer
gerade	**60.01.0060**

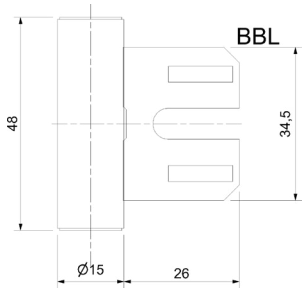

BANDMITTELTEIL
HINGE MIDSECTION

Für 3-teilige Bänder, versetzt, Edelstahlfärbig poliert, Stahlzargen Aufnahme, Flügelgewicht pro Paar 55 kg

For 3-piece hinges, offset, colored polished stainless steel, steel frame intake, sash weight per pair 55 kg

Türband für Glastüren (door hinge for glass doors)

Ausführung (type)	Artikelnummer
DIN rechts (DIN right)	**60.01.0100**
DIN links (DIN left)	**60.01.0110**

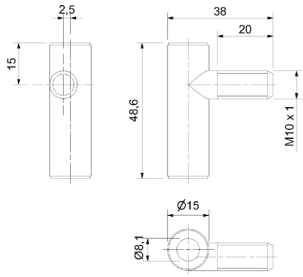

Abbildung und Zeichnung
DIN rechts

BANDMITTELTEIL
HINGE MIDSECTION

Für 3-teilige Bänder, Kugellager, Stahlzargen Aufnahme, Flügelgewicht pro Paar 60 kg, verzinkt

For 3-piece belts, ball bearings, steel frames intake, sash weight per pair 60 kg, galvanized

für Stahlzarge (for steel frame)

Ausführung (type)	Artikelnummer
gerade	**60.01.0220**

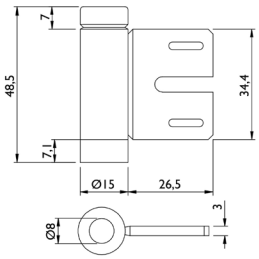

BANDMITTELTEIL AUFSCHRAUBBAR
MIDDLE SECTION DOOR HINGE

Für 3-teilige Bänder, zum Anschrauben, Flügelgewicht pro Paar 45 kg

For 3-piece hinges, to be screwed on, sash weight per pair 45 kg

Edelstahlfärbig-pol. (stainless steel colored pol.)

Ausführung (type)	Artikelnummer
gerade	**60.01.0070**

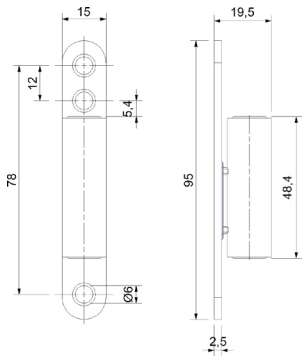

BANDUNTERTEIL AUFSCHRAUBBAR
HINGE LOWER PART

Für 2-teilige Bänder, zum Anschrauben,
Flügelgewicht pro Paar 45 kg

For 2-piece hinges, to screw on,
sash weight per pair 45 kg

verzinkt (galvanized)

Ausführung (type)	Artikelnummer
gerade	**60.01.0080**

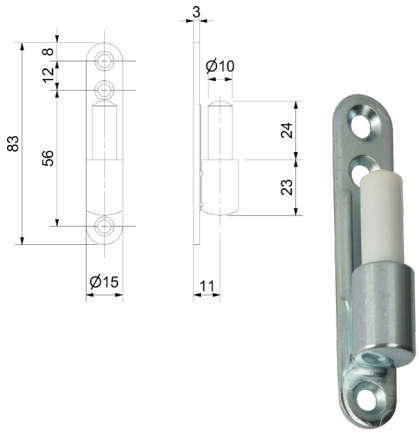

BANDUNTERTEIL
LOWER SECTION DOOR HINGE

Für 2-teilige Bänder, Holzzargen Aufnahme,
Flügelgewicht pro Paar 60 kg

For 2-part hinges, wooden frames,
sash weight per pair 60 kg

Türband für Holzzargen (hinge for wooden frames)

Farbe (colour)	Artikelnummer
Edelstahlfärbig-pol. (polish stainless steel optic)	**60.01.0010**

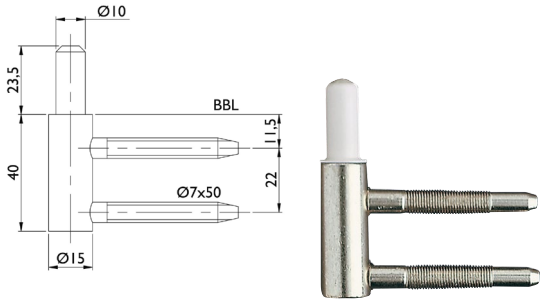

BANDUNTERTEIL - STAHLZARGEN
LOWER SECTION DOOR HINGE

Edelstahlfärbig poliert, für 2-teilige Bänder, Stahlzargen Aufnahme,
Flügelgewicht pro Paar 40 kg

Polished stainless steel colour, for 2-piece hinges, steel frame mount,
sash weight per pair 40 kg

Türband für Stahlzargen (hinge for steel frames)

Ausführung (type)	Artikelnummer
gerade	**60.01.0020**

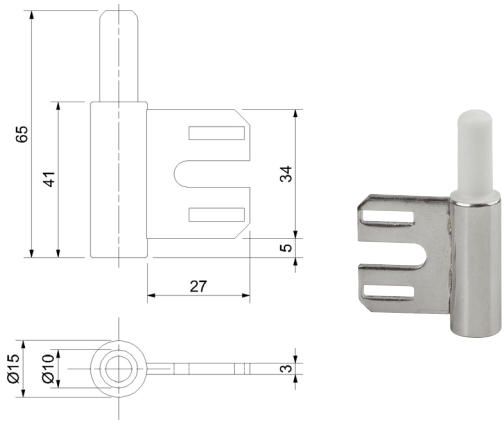

BANDTASCHE ROH
HINGE BAG RAW

Bandtasche Zinkdruckguss

Hinge bag raw

Bandtasche
(belt bag)

Höhe (Höhe)	Artikelnummer
8 mm	**60.01.0120**

BANDMITTELTEIL
HINGE MIDSECTION

Für 3-teilige Bänder, passend zu Incanto Bandtasche,
Flügelgewicht pro Paar 60 kg

For 3-piece straps, fits incanto band bag,
sash weight per pair 60 kg

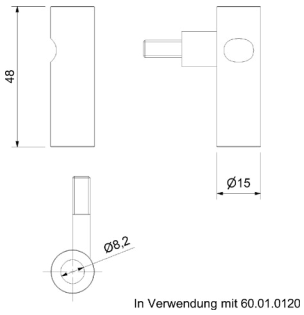

Edelstahlfärbig-pol. **(stainless steel colored pol.)**

Ausführung (type)	Artikelnummer
DIN rechts (DIN right)	**60.01.0170**
DIN links (DIN left)	**60.01.0180**

LAPPENSCHLIESSBLECH
LUG STRIKE

abgerundet mit breitem Lappen für stumpf einschlagende Türen
Maße: 90 x 26 x 41 x 2 mm

rounded off with a wide lobe for flush-closing doors
dimensions: 90 x 26 x 41 x 2 mm

Edelstahl-sat. (stainless steel-sat.)

Ausführung (type)	Artikelnummer
DIN re./li. (DIN right/left)	**70.11.0040**

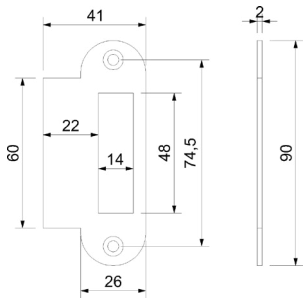

WINKELSCHLIESSBLECH
ANGLE STRIKE

Abgerundet, Maße: 90 x 20 x 20 x 1,5 mm

Stainless steel matt radiused dimensions: 90 x 20 x 20 x 1,5 mm

Edelstahl-sat. (stainless steel-sat.)

Ausführung (type)	Artikelnummer
DIN re./li. (DIN right/left)	**70.11.0030**

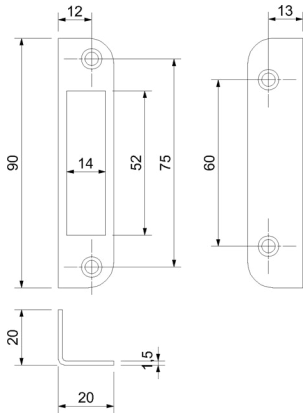

AUSTAUSCHFALLE
INTERMOUNTABLE LATCH

Austauschfalle für Glasstärke 10 mm und Ö-Norm Zargen

for glass thickness 10 mm and Austria-Norm

passend für Glastürschlösser Valencia, Malaga und Palma, mit Flüsterfalle
(lock Valencia, Malaga and Palma for glass doors)

Ausführung (type)	Artikelnummer
verzinkt	**70.20.0130**

passend für Glastürschloss Sevilla (suitable for glass door lock Sevilla)

Ausführung (type)	Artikelnummer
verzinkt	**70.20.1450**

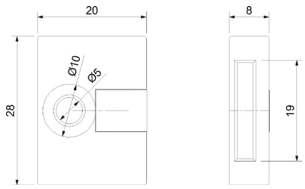

BAD SPEZIALZYLINDER
BAD CYLINDER

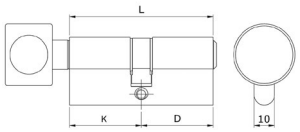

Knaufzylinder passend für PZ Glastürschlösser, vernickelt

knob cylinder suitable for PZ glass door lock

für Glastürschlösser PZ **(for glass door locks PZ)**

Ausführung (type)	Länge (length)	Artikelnummer
Knauf auf Schlossgegenseite	K26/18	**70.20.0080**
Knauf auf Schlossseite	K18/26	**70.20.0090**

PROFILZYLINDER
PROFILE CYLINDER

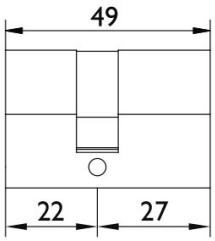

Profilzylinder passend für PZ Glastürschlösser, vernickelt, inklusive 3 Schlüssel, verschiedenschließend

Profile cylinder for PZ glass door lock, nickel plated, incl. 3 key, various closing

für Glastürschlösser PZ **(for glass door locks PZ)**

Ausführung (type)	Artikelnummer
PZ 22/27	**70.20.0990**

FESTSTELLSCHNAPPER
FIXED PLATE

Schnapper mit Kunststoff-Federkugel 3-10 mm verstellbar. Kleine Bauweise speziell für den Einbau im Falz.

Snapper with plastic springball 3-10 mm adjustable. Small design especially for installation in the fold.

Edelstahlfärbig-sat. (satin stainless steel optic, rounded)

Ausführung (type)	Artikelnummer
verstellbar	**70.20.0860**

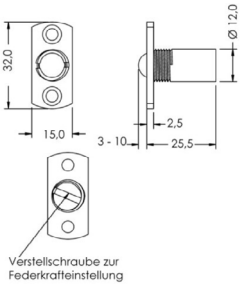

FESTSTELLSCHNAPPER
FIXED PLATE

Feststeller mit Kunststoff-Falle 3-9 mm verstellbar. Kleine Bauweise speziell für den Einbau im Falz

Snapper with plastic springball 3-9 mm adjustable. Small design especially for installation in the fold.

Edelstahlfärbig-sat. (satin stainless steel optic, rounded)

Ausführung (type)	Artikelnummer
verstellbar	**70.09.0080**

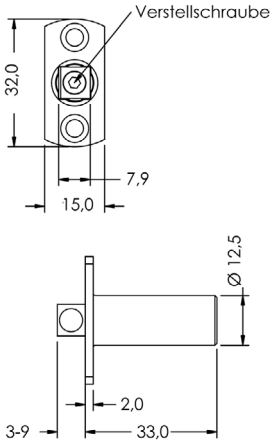

FESTSTELLER
FIXED PLATE

für Standflügel 2-flügelige Glastür 8-10 mm ESG Glas, inklusive Aufnahmebuchse mit Staubverschluss, keine Glasbohrung notwendig

Stainless steel matt for double-leafed doors passive leaf incl. socket bush with spring mechanism

für Standflügel (for passive wings)

Farbe (colour)	Artikelnummer
Edelstahl-sat. (satin stainless steel)	**70.20.0850**

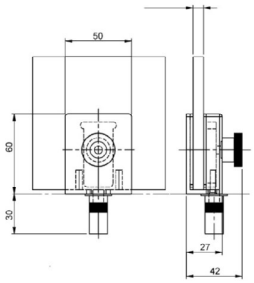

GLASTÜR FESTSTELLER
GLASS DOOR ARRESTER

Edelstahl-sat., für 2-flügelige Glastür, 8-10 mm ESG Glas inklusive Aufnahmebuchse, keine Glasbohrung nötig

Stainless steel sat., for 2-leaf glass door, 8-10 mm toughened safety glass including socket, no glass drilling necessary

Edelstahl sat. (stainless steel sat.)

Farbe (colour)	Artikelnummer
Edelstahl-sat. (satin stainless steel)	**70.20.4060**

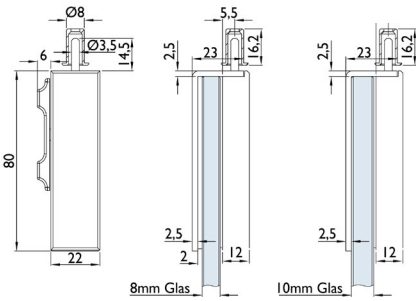

STOSSGRIFF RONNY II

PUSH HANDLE RONNY II

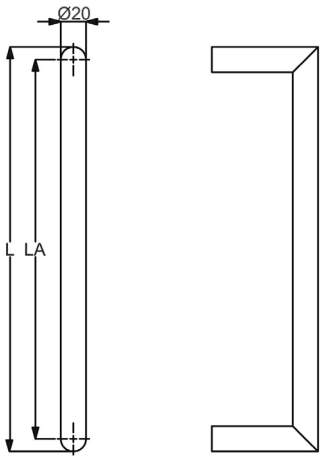

Stoßgriff ohne Befestigungsmaterial und Montagezubehör, gerade Stützen

Push handle without mounting hardware and mounting accessories, support straight

Edelstahl-sat, Griffstärke Ø 20 mm (thickness ø 20 mm)

Länge length	Lochabstand hole spacing	Artikelnummer
L 320 mm	LA 300 mm	**37.33.0010**
L 420 mm	LA 400 mm	**37.33.0020**
L 620 mm	LA 600 mm	**37.33.0030**
L 820 mm	LA 800 mm	**37.33.0040**
L 1020 mm	LA 1000 mm	**37.33.0050**

Schwarzstahl-Optik, Griffstärke Ø 20 mm (thickness ø 20 mm)

Länge	Lochabstand	Artikelnummer
L 420 mm	LA 400 mm	**37.33.0070**
L 820 mm	LA 800 mm	**37.33.0080**
L 1020 mm	LA 1000 mm	**37.33.0090**

Schwarz matt, Griffstärke Ø 20 mm (thickness ø 20 mm)

Länge	Lochabstand	Artikelnummer
L 420 mm	LA 400 mm	**37.33.0260**
L 820 mm	LA 800 mm	**37.33.0270**

Schwarz matt Struktur Ø 20 mm (thickness ø 20 mm)

Länge	Lochabstand	Artikelnummer
L 420 mm	LA 400 mm	**37.33.5520**

Anthrazit Struktur, Griffstärke Ø 20 mm (thickness ø 20 mm)

Länge	Lochabstand	Artikelnummer
L 420 mm	LA 400 mm	**37.33.5530**

BEFESTIGUNGSSET FÜR STOSSGRIFFE - ECO

Einseitig unsichtbare Befestigung schräg/gerade für Holz-, Alu-, Kunststofftüren

Befestigung	Artikelnummer
2-Punkt	37.36.0500

BEFESTIGUNGSSET FÜR STOSSGRIFFE

Einseitig unsichtbare Befestigung schräg/gerade für Holz-, Alu-, Kunststofftüren, Bohrung 9 mm

Befestigung	Gewinde	Artikelnummer
2-Punkt	46 mm	37.36.0510
2-Punkt	60 mm	37.36.0560
2-Punkt	70 mm	37.36.0570

Einseitig unsichtbare Befestigung schräg/gerade für Alu-, Kunststofftüren, metrisches Gewinde M8

Befestigung	Gewinde	Artikelnummer
2-Punkt	22 mm	37.36.0760
2-Punkt	30 mm	37.36.0770
2-Punkt	50 mm	37.36.0730

BEFESTIGUNGSSET FÜR STOSSGRIFFE

Durchschraub-Befestigung schräg/gerade für Holz-, Alu-, Kunststofftüren, Bohrung 10 mm

Befestigung	Abdeckung	Artikelnummer
2-Punkt	Edelstahl-sat.	37.36.0520
2-Punkt	Schwarz matt	37.36.0820

Durchschraub-Befestigung schräg/gerade für Glastüren, Glasbohrung Ø 11 mm

Befestigung	Abdeckung	Artikelnummer
2-Punkt	Edelstahl-sat.	37.36.0550
2-Punkt	Schwarz matt	37.36.0830

BEFESTIGUNGSSET FÜR STOSSGRIFFE

Paarweise Befestigung schräg/gerade für Holz-, Alu-, Kunststofftüren, Bohrung 10 mm

Befestigung	Artikelnummer
2-Punkt	37.36.0530

Paarweise Befestigung schräg/gerade für Glastüren, Glasbohrung Ø 11 mm

Befestigung	Artikelnummer
2-Punkt	37.36.0540

AUFLAGESCHEIBE FÜR STOSSGRIFFE

Rund, Ø 32 mm, Höhe 3 mm, Bohrung 10 mm

Farbe	Artikelnummer
Edelstahl-sat.	32.23.4450

STOSSGRIFF SAN PANTALEO

PUSH HANDLE SAN PANTALEO

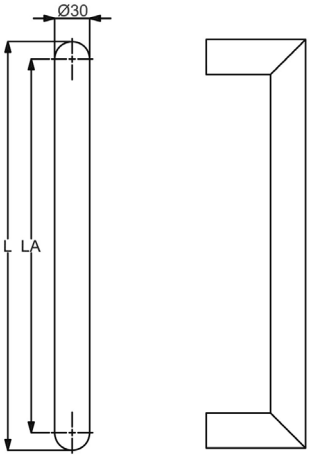

Stoßgriff ohne Befestigungsmaterial und Montagezubehör, gerade Stützen

Push handle without mounting hardware and mounting accessories, support straight

Edelstahl-sat, Griffstärke Ø 30 mm (thickness ø 30 mm)

Länge length	Lochabstand hole spacing	Artikelnummer
L 400 mm	LA 370 mm	**37.33.2800**
L 600 mm	LA 570 mm	**37.33.2810**
L 800 mm	LA 770 mm	**37.33.2820**
L 1000 mm	LA 970 mm	**37.33.2830**
L 1600 mm	LA 1570 mm	**37.33.2840**
L 2000 mm	LA 1970 mm	**37.33.2850**

Schwarz matt, Griffstärke Ø 30 mm (thickness ø 30 mm)

Länge	Lochabstand	Artikelnummer
L 600 mm	LA 570 mm	**37.33.2890**
L 800 mm	LA 770 mm	**37.33.2860**
L 1000 mm	LA 970 mm	**37.33.2880**
L 1600 mm	LA 1570 mm	**37.33.2870**

BEFESTIGUNGSSET FÜR STOSSGRIFFE - ECO

Einseitig unsichtbare Befestigung schräg/gerade für Holz-, Alu-, Kunststofftüren

Befestigung	Artikelnummer
2-Punkt	37.36.0500

BEFESTIGUNGSSET FÜR STOSSGRIFFE

Einseitig unsichtbare Befestigung schräg/gerade für Holz-, Alu-, Kunststofftüren, Bohrung 9 mm

Befestigung	Gewinde	Artikelnummer
2-Punkt	46 mm	37.36.0510
2-Punkt	60 mm	37.36.0560
2-Punkt	70 mm	37.36.0570

Einseitig unsichtbare Befestigung schräg/gerade für Alu-, Kunststofftüren, metrisches Gewinde M8

Befestigung	Gewinde	Artikelnummer
2-Punkt	22 mm	37.36.0760
2-Punkt	30 mm	37.36.0770
2-Punkt	50 mm	37.36.0730

BEFESTIGUNGSSET FÜR STOSSGRIFFE

Durchschraub-Befestigung schräg/gerade für Holz-, Alu-, Kunststofftüren, Bohrung 10 mm

Befestigung	Abdeckung	Artikelnummer
2-Punkt	Edelstahl-sat.	37.36.0520
2-Punkt	Schwarz matt	37.36.0820

Durchschraub-Befestigung schräg/gerade für Glastüren, Glasbohrung Ø 11 mm

Befestigung	Abdeckung	Artikelnummer
2-Punkt	Edelstahl-sat.	37.36.0550
2-Punkt	Schwarz matt	37.36.0830

BEFESTIGUNGSSET FÜR STOSSGRIFFE

Paarweise Befestigung schräg/gerade für Holz-, Alu-, Kunststofftüren, Bohrung 10 mm

Befestigung	Artikelnummer
2-Punkt	37.36.0530

Paarweise Befestigung schräg/gerade für Glastüren, Glasbohrung Ø 11 mm

Befestigung	Artikelnummer
2-Punkt	37.36.0540

AUFLAGESCHEIBE FÜR STOSSGRIFFE

Rund, Ø 32 mm, Höhe 3 mm, Bohrung 10 mm

Farbe	Artikelnummer
Edelstahl-sat.	32.23.4450

AUFLAGESCHEIBE FÜR STOSSGRIFFE

Rund, Ø 40 mm, Höhe 3 mm, Bohrung 10 mm

Farbe	Artikelnummer
Edelstahl-sat.	32.23.4440

STOSSGRIFF T II
PUSH HANDLE T II

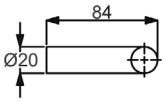

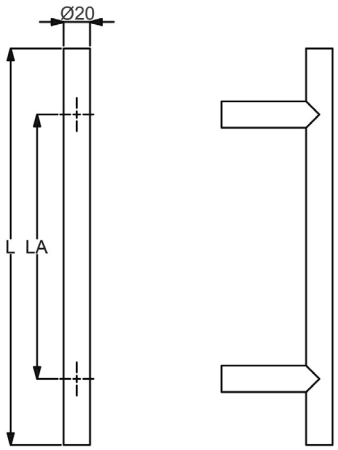

Stoßgriff ohne Befestigungsmaterial und Montagezubehör, gerade Stützen

Push handle without mounting hardware and mounting accessories, support straight

Edelstahl-sat, Griffstärke Ø 20 mm (thickness ø 20 mm)

Länge length	Lochabstand hole spacing	Artikelnummer
L 300 mm	LA 200 mm	**37.33.0100**
L 400 mm	LA 300 mm	**37.33.0120**
L 600 mm	LA 400 mm	**37.33.0130**
L 800 mm	LA 600 mm	**37.33.0140**
L 1000 mm	LA 800 mm	**37.33.0150**

BEFESTIGUNGSSET FÜR STOSSGRIFFE - ECO

Einseitig unsichtbare Befestigung schräg/gerade für Holz-, Alu-, Kunststofftüren

Befestigung	Artikelnummer
2-Punkt	37.36.0500

BEFESTIGUNGSSET FÜR STOSSGRIFFE

Einseitig unsichtbare Befestigung schräg/gerade für Holz-, Alu-, Kunststofftüren, Bohrung 9 mm

Befestigung	Gewinde	Artikelnummer
2-Punkt	46 mm	37.36.0510
2-Punkt	60 mm	37.36.0560
2-Punkt	70 mm	37.36.0570

Einseitig unsichtbare Befestigung schräg/gerade für Alu-, Kunststofftüren, metrisches Gewinde M8

Befestigung	Gewinde	Artikelnummer
2-Punkt	22 mm	37.36.0760
2-Punkt	30 mm	37.36.0770
2-Punkt	50 mm	37.36.0730

BEFESTIGUNGSSET FÜR STOSSGRIFFE

Durchschraub-Befestigung schräg/gerade für Holz-, Alu-, Kunststofftüren, Bohrung 10 mm

Befestigung	Abdeckung	Artikelnummer
2-Punkt	Edelstahl-sat.	37.36.0520
Befestigung	Abdeckung	Artikelnummer
2-Punkt	Edelstahl-sat.	37.36.0550

BEFESTIGUNGSSET FÜR STOSSGRIFFE

Paarweise Befestigung schräg/gerade für Holz-, Alu-, Kunststofftüren, Bohrung 10 mm

Befestigung	Artikelnummer
2-Punkt	37.36.0530

Paarweise Befestigung schräg/gerade für Glastüren, Glasbohrung Ø 11 mm

Befestigung	Artikelnummer
2-Punkt	37.36.0540

AUFLAGESCHEIBE FÜR STOSSGRIFFE

Rund, Ø 32 mm, Höhe 3 mm, Bohrung 10 mm

Farbe	Artikelnummer
Edelstahl-sat.	32.23.4450

STOSSGRIFF SAN PAOLO

PUSH HANDLE SAN PAOLO

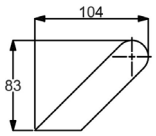

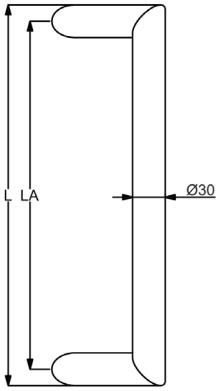

Stoßgriff ohne Befestigungsmaterial und Montagezubehör, Stütze 45° schräg

Push handle without mounting hardware and mounting accessories, support 45° inclined

Edelstahl-sat, Griffstärke Ø 30 mm (thickness ø 30 mm)

Länge length	Lochabstand hole spacing	Artikelnummer
L 400 mm	LA 370 mm	**37.33.2900**
L 600 mm	LA 570 mm	**37.33.2910**
L 800 mm	LA 770 mm	**37.33.2920**
L 1000 mm	LA 970 mm	**37.33.2930**
L 1600 mm	LA 1570 mm	**37.33.2940**
L 2000 mm	LA 1970 mm	**37.33.2950**

BEFESTIGUNGSSET FÜR STOSSGRIFFE - ECO

Einseitig unsichtbare Befestigung schräg/gerade für Holz-, Alu-, Kunststofftüren

Befestigung	Artikelnummer
2-Punkt	37.36.0500

BEFESTIGUNGSSET FÜR STOSSGRIFFE

Einseitig unsichtbare Befestigung schräg/gerade für Holz-, Alu-, Kunststofftüren, Bohrung 9 mm

Befestigung	Gewinde	Artikelnummer
2-Punkt	46 mm	37.36.0510
2-Punkt	60 mm	37.36.0560
2-Punkt	70 mm	37.36.0570

Einseitig unsichtbare Befestigung schräg/gerade für Alu-, Kunststofftüren, metrisches Gewinde M8

Befestigung	Gewinde	Artikelnummer
2-Punkt	22 mm	37.36.0760
2-Punkt	30 mm	37.36.0770
2-Punkt	50 mm	37.36.0730

BEFESTIGUNGSSET FÜR STOSSGRIFFE

Durchschraub-Befestigung schräg/gerade für Holz-, Alu-, Kunststofftüren, Bohrung 10 mm

Befestigung	Abdeckung	Artikelnummer
2-Punkt	Edelstahl-sat.	37.36.0520

Durchschraub-Befestigung schräg/gerade für Glastüren, Glasbohrung Ø 11 mm

Befestigung	Abdeckung	Artikelnummer
2-Punkt	Edelstahl-sat.	37.36.0550

BEFESTIGUNGSSET FÜR STOSSGRIFFE

Paarweise Befestigung schräg/gerade für Holz-, Alu-, Kunststofftüren, Bohrung 10 mm

Befestigung	Artikelnummer
2-Punkt	37.36.0530

Paarweise Befestigung schräg/gerade für Glastüren, Glasbohrung Ø 11 mm

Befestigung	Artikelnummer
2-Punkt	37.36.0540

AUFLAGESCHEIBE FÜR STOSSGRIFFE

Oval, 40x32 mm, Höhe 3 mm, Bohrung 10 mm

Farbe	Artikelnummer
Edelstahl-sat.	32.23.4940

STOSSGRIFF KOS
PULL HANDLE KOS

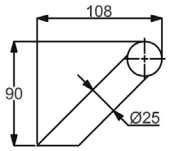

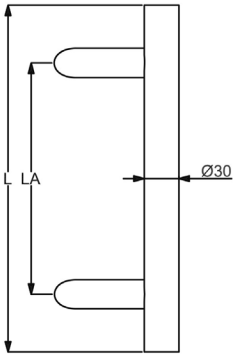

Stoßgriff ohne Befestigungsmaterial und Montagezubehör, Stütze 45° schräg

Push handle without mounting hardware and mounting accessories, support 45° inclined

Edelstahl-sat. Abaco, Griffstärke Ø 30 mm, gefertigt mit 2 Endkappen
(thickness Ø 30 mm, made with 2 end caps)

Länge length	Lochabstand hole spacing	Artikelnummer
L 400 mm	LA 300 mm	**37.33.0730**

Edelstahl-sat., Griffstärke Ø 30 mm (thickness ø 30 mm)

Länge	Lochabstand	Artikelnummer
L 300 mm	LA 200 mm	**37.33.0600**
L 350 mm	LA 210 mm	**37.33.0720**
L 400 mm	LA 210 mm	**37.33.0770**
L 400 mm	LA 300 mm	**37.33.0610**
L 500 mm	LA 300 mm	**37.33.0620**
L 600 mm	LA 400 mm	**37.33.0630**
L 800 mm	LA 600 mm	**37.33.0640**
L 1000 mm	LA 700 mm	**37.33.0650**
L 1200 mm	LA 900 mm	**37.33.0660**
L 1400 mm	LA 1000 mm	**37.33.0670**
L 1500 mm	LA 1100 mm	**37.33.0680**
L 1600 mm	LA 1200 mm	**37.33.0690**
L 1800 mm	LA 1400 mm	**37.33.0700**
L 2000 mm	LA 1500 mm	**37.33.0710**

BEFESTIGUNGSSET FÜR STOSSGRIFFE - ECO

Einseitig unsichtbare Befestigung schräg/gerade für Holz-, Alu-, Kunststofftüren

Befestigung	Artikelnummer
2-Punkt	37.36.0500

BEFESTIGUNGSSET FÜR STOSSGRIFFE

Einseitig unsichtbare Befestigung schräg/gerade für Holz-, Alu-, Kunststofftüren, Bohrung 9 mm

Befestigung	Gewinde	Artikelnummer
2-Punkt	46 mm	37.36.0510
2-Punkt	60 mm	37.36.0560
2-Punkt	70 mm	37.36.0570

Einseitig unsichtbare Befestigung schräg/gerade für Alu-, Kunststofftüren, metrisches Gewinde M8

Befestigung	Gewinde	Artikelnummer
2-Punkt	22 mm	37.36.0760
2-Punkt	30 mm	37.36.0770
2-Punkt	50 mm	37.36.0730

BEFESTIGUNGSSET FÜR STOSSGRIFFE

Durchschraub-Befestigung schräg/gerade für Holz-, Alu-, Kunststofftüren, Bohrung 10 mm

Befestigung	Abdeckung	Artikelnummer
2-Punkt	Edelstahl-sat.	37.36.0520

Durchschraub-Befestigung schräg/gerade für Glastüren, Glasbohrung Ø 11 mm

Befestigung	Abdeckung	Artikelnummer
2-Punkt	Edelstahl-sat.	37.36.0550

BEFESTIGUNGSSET FÜR STOSSGRIFFE

Paarweise Befestigung schräg/gerade für Holz-, Alu-, Kunststofftüren, Bohrung 10 mm

Befestigung	Artikelnummer
2-Punkt	37.36.0530

Paarweise Befestigung schräg/gerade für Glastüren, Glasbohrung Ø 11 mm

Befestigung	Artikelnummer
2-Punkt	37.36.0540

AUFLAGESCHEIBE FÜR STOSSGRIFFE

Oval, 40x32 mm, Höhe 3 mm, Bohrung 10 mm

Farbe	Artikelnummer
Edelstahl-sat.	32.23.4940

STOSSGRIFF KOS

PULL HANDLE KOS

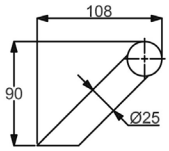

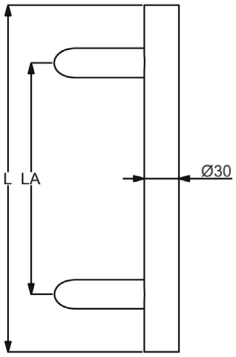

Stoßgriff ohne Befestigungsmaterial und Montagezubehör, Stütze 45° schräg

Push handle without mounting hardware and mounting accessories, support 45° inclined

Schwarzstahl-Optik, Griffstärke Ø 30 mm (thickness Ø 30 mm)

Länge length	Lochabstand hole spacing	Artikelnummer
L 400 mm	LA 300 mm	**37.33.0930**
L 800 mm	LA 600 mm	**37.33.0960**
L 1000 mm	LA 700 mm	**37.33.0940**
L 1500 mm	LA 1100 mm	**37.33.0970**
L 1800 mm	LA 1400 mm	**37.33.0950**

Schwarz matt, Griffstärke Ø 30 mm (thickness ø 30 mm)

Länge	Lochabstand	Artikelnummer
L 400 mm	LA 300 mm	**37.33.0750**
L 1000 mm	LA 700 mm	**37.33.0540**
L 1800 mm	LA 1400 mm	**37.33.0550**

BEFESTIGUNGSSET FÜR STOSSGRIFFE - ECO

Einseitig unsichtbare Befestigung schräg/gerade für Holz-, Alu-, Kunststofftüren

Befestigung	Artikelnummer
2-Punkt	37.36.0500

BEFESTIGUNGSSET FÜR STOSSGRIFFE

Einseitig unsichtbare Befestigung schräg/gerade für Holz-, Alu-, Kunststofftüren, Bohrung 9 mm

Befestigung	Gewinde	Artikelnummer
2-Punkt	46 mm	37.36.0510
2-Punkt	60 mm	37.36.0560
2-Punkt	70 mm	37.36.0570

Einseitig unsichtbare Befestigung schräg/gerade für Alu-, Kunststofftüren, metrisches Gewinde M8

Befestigung	Gewinde	Artikelnummer
2-Punkt	22 mm	37.36.0760
2-Punkt	30 mm	37.36.0770
2-Punkt	50 mm	37.36.0730

Durchschraub-Befestigung schräg/gerade für Holz-, Alu-, Kunststofftüren, Bohrung 10 mm

Befestigung	Abdeckung	Artikelnummer
2-Punkt	Schwarz matt	37.36.0820

Durchschraub-Befestigung schräg/gerade für Glastüren, Glasbohrung Ø 11 mm

Befestigung	Abdeckung	Artikelnummer
2-Punkt	Schwarz matt	37.36.0830

BEFESTIGUNGSSET FÜR STOSSGRIFFE

Paarweise Befestigung schräg/gerade für Holz-, Alu-, Kunststofftüren, Bohrung 10 mm

Befestigung	Artikelnummer
2-Punkt	37.36.0530

Paarweise Befestigung schräg/gerade für Glastüren, Glasbohrung Ø 11 mm

Befestigung	Artikelnummer
2-Punkt	37.36.0540

AUFLAGESCHEIBE FÜR STOSSGRIFFE

Oval, 40x32 mm, Höhe 3 mm, Bohrung 10 mm

Farbe	Artikelnummer
Schwarz matt	32.23.5190

STOSSGRIFF KOS
PULL HANDLE KOS

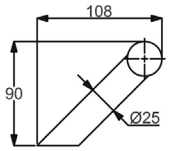

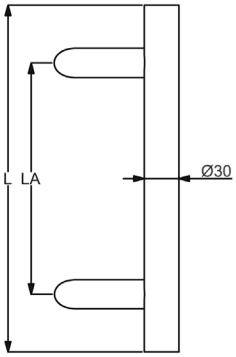

Stoßgriff ohne Befestigungsmaterial und Montagezubehör, Stütze 45° schräg

Push handle without mounting hardware and mounting accessories, support 45° inclined

Schwarz matt Struktur Ø 30 mm (thickness ø 30 mm)

Länge length	Lochabstand hole spacing	Artikelnummer
L 600 mm	LA 400 mm	**37.33.0800**
L 800 mm	LA 600 mm	**37.33.0810**
L 1000 mm	LA 700 mm	**37.33.1900**
L 1200 mm	LA 1000 mm	**37.33.0820**
L 1400 mm	LA 1200 mm	**37.33.0830**
L 1500 mm	LA 1100 mm	**37.33.1910**
L 1600 mm	LA 1400 mm	**37.33.0840**

Anthrazit Struktur, Griffstärke Ø 30 mm (thickness ø 30 mm)

Länge	Lochabstand	Artikelnummer
L 400 mm	LA 300 mm	**37.33.5700**
L 1000 mm	LA 700 mm	**37.33.5710**
L 1800 mm	LA 1400 mm	**37.33.5720**

BEFESTIGUNGSSET FÜR STOSSGRIFFE - ECO

Einseitig unsichtbare Befestigung schräg/gerade für Holz-, Alu-, Kunststofftüren

Befestigung	Artikelnummer
2-Punkt	37.36.0500

BEFESTIGUNGSSET FÜR STOSSGRIFFE

Einseitig unsichtbare Befestigung schräg/gerade für Holz-, Alu-, Kunststofftüren, Bohrung 9 mm

Befestigung	Gewinde	Artikelnummer
2-Punkt	46 mm	37.36.0510
2-Punkt	60 mm	37.36.0560
2-Punkt	70 mm	37.36.0570

Einseitig unsichtbare Befestigung schräg/gerade für Alu-, Kunststofftüren, metrisches Gewinde M8

Befestigung	Gewinde	Artikelnummer
2-Punkt	22 mm	37.36.0760
2-Punkt	30 mm	37.36.0770
2-Punkt	50 mm	37.36.0730

Durchschraub-Befestigung schräg/gerade für Holz-, Alu-, Kunststofftüren, Bohrung 10 mm

Befestigung	Abdeckung	Artikelnummer
2-Punkt	Schwarz matt	37.36.0820

Durchschraub-Befestigung schräg/gerade für Glastüren, Glasbohrung Ø 11 mm

Befestigung	Abdeckung	Artikelnummer
2-Punkt	Schwarz matt	37.36.0830

BEFESTIGUNGSSET FÜR STOSSGRIFFE

Paarweise Befestigung schräg/gerade für Holz-, Alu-, Kunststofftüren, Bohrung 10 mm

Befestigung	Artikelnummer
2-Punkt	37.36.0530

Paarweise Befestigung schräg/gerade für Glastüren, Glasbohrung Ø 11 mm

Befestigung	Artikelnummer
2-Punkt	37.36.0540

AUFLAGESCHEIBE FÜR STOSSGRIFFE

Oval, 40x32 mm, Höhe 3 mm, Bohrung 10 mm

Farbe	Artikelnummer
Schwarz matt	32.23.5190

STOSSGRIFF KORFU

PUSH HANDLE KORFU

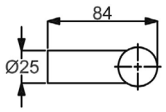

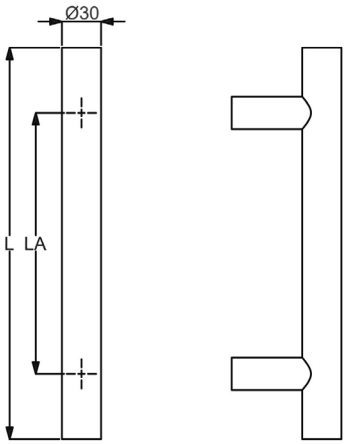

Stoßgriff ohne Befestigungsmaterial und Montagezubehör, Stütze gerade

Push handle without mounting hardware and mounting accessories, support straight

Edelstahl-sat., Griffstärke Ø 30 mm (thickness ø 30 mm)

Länge length	Lochabstand hole spacing	Artikelnummer
L 300 mm	LA 200 mm	**37.33.0400**
L 400 mm	LA 300 mm	**37.33.0410**
L 500 mm	LA 300 mm	**37.33.0420**
L 600 mm	LA 400 mm	**37.33.0430**
L 800 mm	LA 600 mm	**37.33.0440**
L 1000 mm	LA 700 mm	**37.33.0450**
L 1200 mm	LA 900 mm	**37.33.0460**
L 1300 mm	LA 900 mm	**37.33.0520**
L 1400 mm	LA 1000 mm	**37.33.0470**
L 1500 mm	LA 1100 mm	**37.33.0480**
L 1600 mm	LA 1200 mm	**37.33.0490**
L 1800 mm	LA 1400 mm	**37.33.0500**
L 2000 mm	LA 1500 mm	**37.33.0510**

BEFESTIGUNGSSET FÜR STOSSGRIFFE - ECO

Einseitig unsichtbare Befestigung schräg/gerade für Holz-, Alu-, Kunststofftüren

Befestigung	Artikelnummer
2-Punkt	37.36.0500

BEFESTIGUNGSSET FÜR STOSSGRIFFE

Einseitig unsichtbare Befestigung schräg/gerade für Holz-, Alu-, Kunststofftüren, Bohrung 9 mm

Befestigung	Gewinde	Artikelnummer
2-Punkt	46 mm	37.36.0510
2-Punkt	60 mm	37.36.0560
2-Punkt	70 mm	37.36.0570

Einseitig unsichtbare Befestigung schräg/gerade für Alu-, Kunststofftüren, metrisches Gewinde M8

Befestigung	Gewinde	Artikelnummer
2-Punkt	22 mm	37.36.0760
2-Punkt	30 mm	37.36.0770
2-Punkt	50 mm	37.36.0730

BEFESTIGUNGSSET FÜR STOSSGRIFFE

Durchschraub-Befestigung schräg/gerade für Holz-, Alu-, Kunststofftüren, Bohrung 10 mm

Befestigung	Abdeckung	Artikelnummer
2-Punkt	Edelstahl-sat.	37.36.0520

Durchschraub-Befestigung schräg/gerade für Glastüren, Glasbohrung Ø 11 mm

Befestigung	Abdeckung	Artikelnummer
2-Punkt	Edelstahl-sat.	37.36.0550

BEFESTIGUNGSSET FÜR STOSSGRIFFE

Paarweise Befestigung schräg/gerade für Holz-, Alu-, Kunststofftüren, Bohrung 10 mm

Befestigung	Artikelnummer
2-Punkt	37.36.0530

Paarweise Befestigung schräg/gerade für Glastüren, Glasbohrung Ø 11 mm

Befestigung	Artikelnummer
2-Punkt	37.36.0540

AUFLAGESCHEIBE FÜR STOSSGRIFFE

Rund, Ø 40 mm, Höhe 3 mm, Bohrung 10 mm

Farbe	Artikelnummer
Edelstahl-sat.	32.23.4440

AUFLAGESCHEIBE FÜR STOSSGRIFFE

Rund, Ø 32 mm, Höhe 3 mm, Bohrung 10 mm

Farbe	Artikelnummer
Edelstahl-sat.	32.23.4450

STOSSGRIFF KORFU

PULL HANDLE KORFU

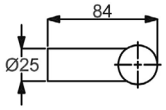

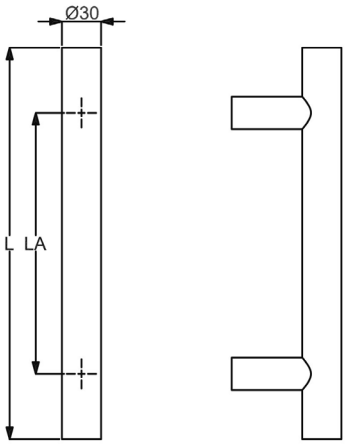

Stoßgriff ohne Befestigungsmaterial und Montagezubehör, Stütze gerade

Push handle without mounting hardware and mounting accessories, support straight

Schwarzstahl-Optik, Griffstärke Ø 30 mm (thickness Ø 30 mm)

Länge length	Lochabstand hole spacing	Artikelnummer
L 400 mm	LA 300 mm	**37.33.1810**
L 800 mm	LA 600 mm	**37.33.1840**
L 1000 mm	LA 700 mm	**37.33.1820**
L 1300 mm	LA 900 mm	**37.33.1850**
L 1500 mm	LA 1100 mm	**37.33.1860**
L 1800 mm	LA 1400 mm	**37.33.1830**

Schwarz matt, Griffstärke Ø 30 mm (thickness ø 30 mm)

Länge	Lochabstand	Artikelnummer
L 400 mm	LA 300 mm	**37.33.1710**
L 800 mm	LA 600 mm	**37.33.3950**
L 1000 mm	LA 700 mm	**37.33.1720**
L 1800 mm	LA 1400 mm	**37.33.3910**

Schwarz matt Struktur, Griffstärke Ø 30 mm (thickness ø 30 mm)

Länge	Lochabstand	Artikelnummer
L 600 mm	LA 400 mm	**37.33.0860**
L 800 mm	LA 600 mm	**37.33.0870**
L 1000 mm	LA 700 mm	**37.33.1920**
L 1200 mm	LA 1000 mm	**37.33.0880**
L 1300 mm	LA 900 mm	**37.33.1930**
L 1400 mm	LA 1200 mm	**37.33.0890**
L 1500 mm	LA 1100 mm	**37.33.1940**
L 1600 mm	LA 1400 mm	**37.33.0900**

BEFESTIGUNGSSET FÜR STOSSGRIFFE - ECO

Einseitig unsichtbare Befestigung schräg/gerade für Holz-, Alu-, Kunststofftüren

Befestigung	Artikelnummer
2-Punkt	37.36.0500

BEFESTIGUNGSSET FÜR STOSSGRIFFE

Einseitig unsichtbare Befestigung schräg/gerade für Holz-, Alu-, Kunststofftüren, Bohrung 9 mm

Befestigung	Gewinde	Artikelnummer
2-Punkt	46 mm	37.36.0510
2-Punkt	60 mm	37.36.0560
2-Punkt	70 mm	37.36.0570

Einseitig unsichtbare Befestigung schräg/gerade für Alu-, Kunststofftüren, metrisches Gewinde M8

Befestigung	Gewinde	Artikelnummer
2-Punkt	22 mm	37.36.0760
2-Punkt	30 mm	37.36.0770
2-Punkt	50 mm	37.36.0730

Durchschraub-Befestigung schräg/gerade für Holz-, Alu-, Kunststofftüren, Bohrung 10 mm

Befestigung	Abdeckung	Artikelnummer
2-Punkt	Schwarz matt	37.36.0820

Durchschraub-Befestigung schräg/gerade für Glastüren, Glasbohrung Ø 11 mm

Befestigung	Abdeckung	Artikelnummer
2-Punkt	Schwarz matt	37.36.0830

BEFESTIGUNGSSET FÜR STOSSGRIFFE

Paarweise Befestigung schräg/gerade für Holz-, Alu-, Kunststofftüren, Bohrung 10 mm

Befestigung	Artikelnummer
2-Punkt	37.36.0530

Paarweise Befestigung schräg/gerade für Glastüren, Glasbohrung Ø 11 mm

Befestigung	Artikelnummer
2-Punkt	37.36.0540

AUFLAGESCHEIBE FÜR STOSSGRIFFE

Rund, Ø 40 mm, Höhe 3 mm, Bohrung 10 mm

Farbe	Artikelnummer
Edelstahl-sat.	32.23.4440

AUFLAGESCHEIBE FÜR STOSSGRIFFE

Rund, Ø 32 mm, Höhe 3 mm, Bohrung 10 mm

Farbe	Artikelnummer
Edelstahl-sat.	32.23.4450

STOSSGRIFF ABSCHLIESSBAR

PULL HANDLE LOCKABLE

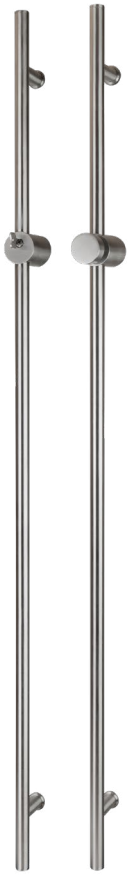

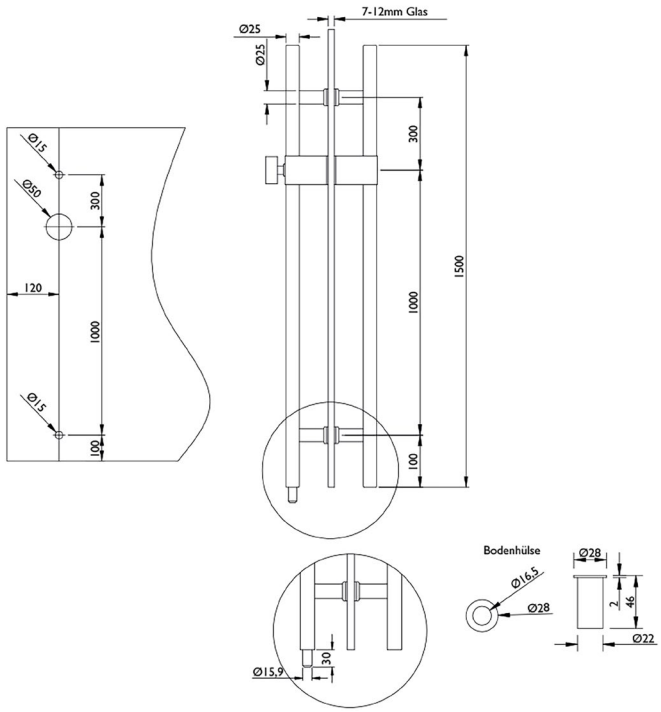

Stoßgriff inklusive paarweise Befestigung für Glasstärke 8-12 mm, Halbzylinder mit 5 Wendeschlüssel, Innenseite mit Drehknauf - Außenseite PZ-Zylinder 30/10 mit Freilauf, verschiedenschließend, Schließanlagen tauglich

Push handle including pairwise attachment for glass thickness 8-12 mm, half cylinder with 5 reversible wrench, different closing with freewheel, inside with turning knob outside PZ cylinder. Locking systems suitable - half cylinder 30 / 10 mm

Edelstahl-sat, Griffstärke Ø 25 mm (thickness ø 25 mm)

Länge length	Lochabstand hole spacing	Artikelnummer
L 1500 mm	LA 1000 mm	**37.35.5780**

STOSSGRIFF ABSCHLIESSBAR
PULL HANDLE LOCKABLE

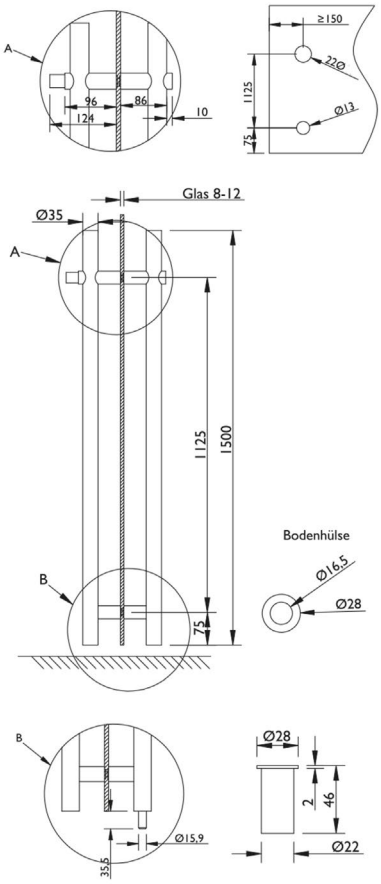

Stoßgriff inklusive paarweise Befestigung für Glasstärke 8-12 mm, Zylinder mit 5 Wendeschlüssel, Bodenbuchse mit Federmechanismus, Innenseite Drehknauf - Außenseite PZ-Zylinder, verschiedenschließend.

Push handle including pair mounting for glass thickness 8-12 mm. Cylinder with 5 reversible keys, bottom bush with spring mechanism, Inside knob - outside PZ cylinder.

Edelstahl-sat, Griffstärke Ø 35 mm (stainless steel sat., grip Ø 35 mm)

Länge length	Lochabstand hole spacing	Artikelnummer
L 1500 mm	LA 1125 mm	**37.35.5760**

STOSSGRIFFPAAR
PUSH HANDLE PAIR

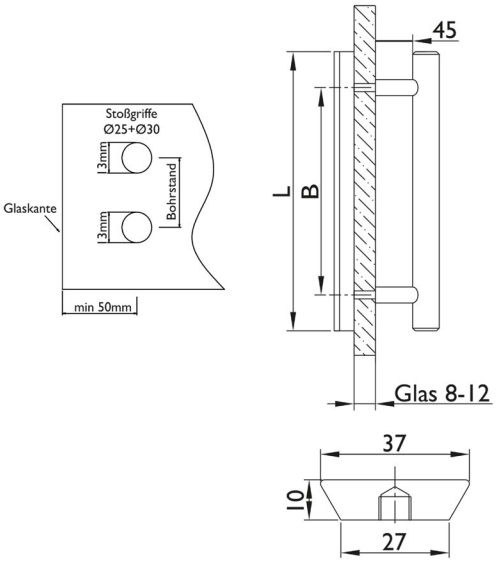

Stoßgriff inklusive paarweise Befestigung für Glas, Türstärke 8-12 mm. Glasbohrung 13 mm, Mindestabstand Glaskante 50 mm (Faszination Beschläge 03 S. 501)

Push handle including fastening in pairs for glass, door thickness 8-12 mm. Glass drilling 13 mm, minimum distance glass edge 50 mm (Fascination Fittings 03 p. 501)

Edelstahl-sat./Griffleiste Aluminium F9 (stainless steel / handle bar aluminum F9)

Länge length	Lochabstand hole spacing	Artikelnummer
L 400 mm	LA 300 mm	**37.35.5770**

STOSSGRIFFPAAR
PUSH HANDLE STRAIGHT

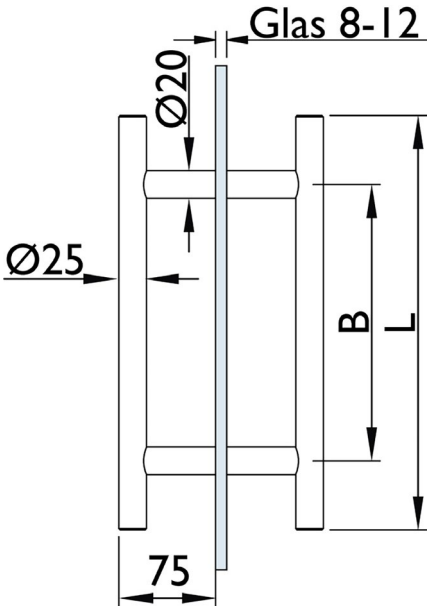

Aluminium Schwarz matt eloxiert, Glas 8-12 mm, Glasborhung Ø 13mm, Montage gerade, inkl. Befestigungsmaterial, Ø 25 mm

Aluminum black matt anodised, glass 8-12 mm, glass bore Ø 13mm, mounting straight, including fastening material, Ø 25 mm

Aluminium Schwarz matt eloxiert (aluminum black matt anodized)

Länge length	Lochabstand hole spacing	Artikelnummer
L 400 mm	LA 300 mm	**37.35.6350**

STOSSGRIFFHALTER UNIVERSAL
PUSH HANDLE HOLDER UNIVERSAL

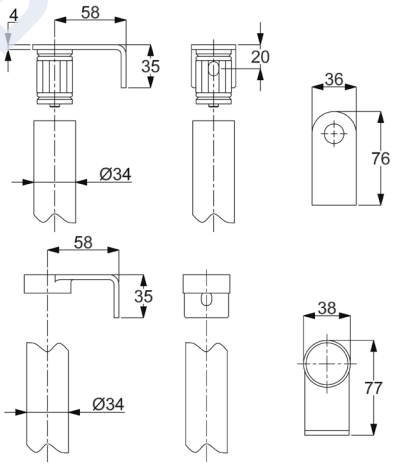

BESTELLBEISPIEL

Das Stoßgriffhalter „Universal“ Programm mit Haltern gerade, schräg, unsichtbare, durchschraub und paarweise Befestigung ermöglicht die individuelle Anwendung mit Rohrdurchmesser 33,7 mm. Das Rohr ist als Standardmaß 2 Lfm. sowie als Zuschnitt lieferbar. Stütze und Rohr werden über ein Spannsystem verbunden. Ab 2 Lfm. empfehlen wir den Einsatz einer Mittelstütze.

The „Universal“ range of push handle holders with straight, sloping, invisible, screw-through and paired attachment enables individual use with a tube diameter of 33.7 mm. The pipe is 2 running meters as standard. Also available as a cut. Support and tube are connected via a clamping system. From 2 running meters we recommend using a center support.

BESTELLBEISPIEL
Stoßgriff „Universal“ mit 2-punkt gerader Befestigung, Rohrlänge 2 Lfm., inklusive Befestigung ORDER EXAMPLE
(„Universal“ pull handle with 2-point straight attachment, pipe length 2 linear metres, including attachment)

Ausführung type	Artikelnummer	Stück (piece)
L gerader Endteil	**37.33.2200**	2
L Befestigungsset einseitig unsichtbar	**37.36.2000**	2

Rohr, ES-sat, Ø 33,7 mm tube Ø 33.7 mm

Ausführung type	Artikelnummer	Stück (piece)
L 2 m	**50.01.1692**	2 Lfm.

STOSSGRIFFHALTER UNIVERSAL GERADE
PUSH HANDLE HOLDER UNIVERSAL STRAIGHT

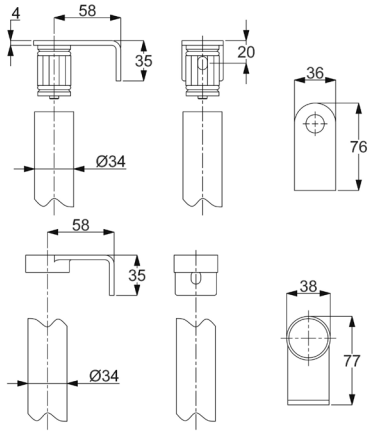

Stoßgriffhalter ohne Befestigungsmaterial, mit Innenanschluss, für Rohr Ø 33,7 mm

Push handle holder without fastening material, with internal connection, for tube Ø 33.7 mm

Einzelteile (individual parts)

Farbe (colour)	Ausführung (type)	Artikelnummer
Edelstahl-sat. (satin stainless steel)	gerader Endteil (straight end part)	**37.33.2200**
Edelstahl-sat. (satin stainless steel)	gerader Mittelteil (straight center part)	**37.33.2220**

STOSSGRIFFHALTER UNIVERSAL GERADE
PUSH HANDLE HOLDER UNIVERSAL STRAIGHT

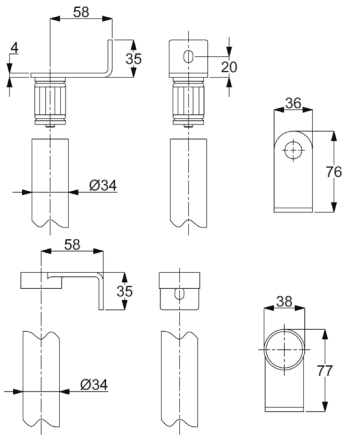

Stoßgriffhalter ohne Befestigungsmaterial, mit Aussenanschluss, für Rohr Ø 33,7 mm

Push handle holder without fastening material, with external connection, for tube Ø 33.7 mm

Einzelteile (individual parts)

Farbe (colour)	Ausführung (type)	Artikelnummer
Edelstahl-sat. (satin stainless steel)	gerader Endteil (straight end part)	**37.33.2210**
Edelstahl-sat. (satin stainless steel)	gerader Mittelteil (straight center part)	**37.33.2220**

STOSSGRIFFHALTER UNIVERSAL LINKSZEIGEND
PUSH HANDLE BRACKET UNIVERSAL LEFT POINTING

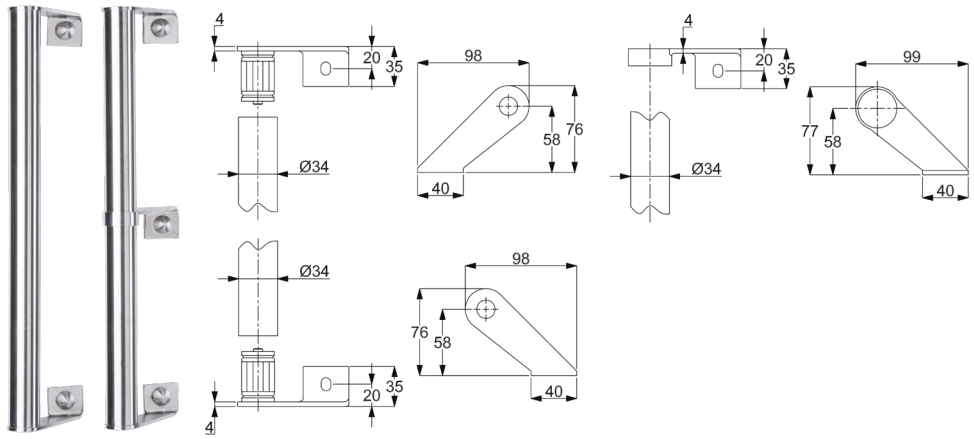

Stoßgriffhalter ohne Befestigungsmaterial, mit Innenanschluss, für Rohr Ø 33,7 mm

Push handle holder without fastening material, with internal connection, for tube Ø 33.7 mm

Einzelteile (individual parts)

Farbe (colour)	Ausführung (type)	Artikelnummer
Edelstahl-sat. (satin stainless steel)	schräger Endteil li. (oblique end part left)	**37.33.2230**
Edelstahl-sat. (satin stainless steel)	schräger Endteil re. (oblique end part right)	**37.33.2240**
Edelstahl-sat. (satin stainless steel)	schräger Mittelteil li. (oblique middle part left)	**37.33.2260**

STOSSGRIFFHALTER UNIVERSAL RECHTSZEIGEND
PUSH HANDLE BRACKET UNIVERSAL RIGHT POINTING

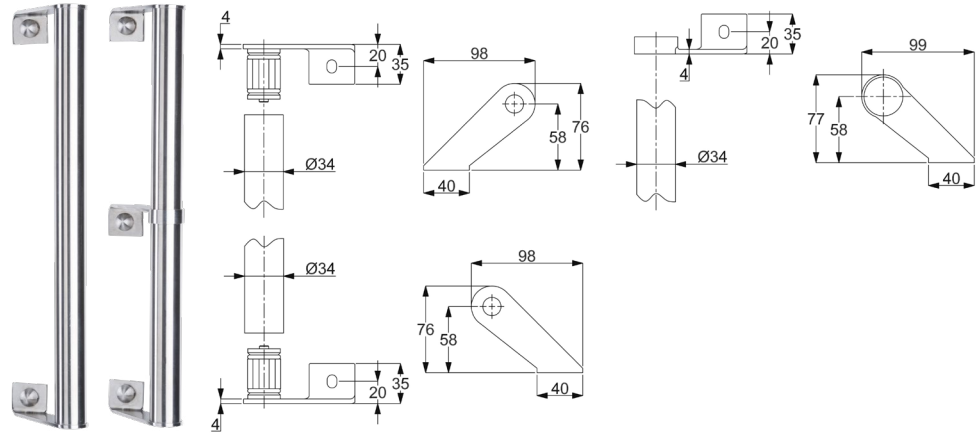

Stoßgriffhalter ohne Befestigungsmaterial, mit Innenanschluss, für Rohr Ø 33,7 mm

Push handle holder without fastening material, with internal connection, for tube Ø 33.7 mm

Einzelteile (individual parts)

Farbe (colour)	Ausführung (type)	Artikelnummer
Edelstahl-sat. (satin stainless steel)	schräger Endteil li. (oblique end part left)	**37.33.2230**
Edelstahl-sat. (satin stainless steel)	schräger Endteil re. (oblique end part right)	**37.33.2240**
Edelstahl-sat. (satin stainless steel)	schräger Mittelteil re. (oblique middle part right)	**37.33.2250**

STOSSGRIFFHALTER UNIVERSAL LINKSZEIGEND
PUSH HANDLE BRACKET UNIVERSAL LEFT POINTING

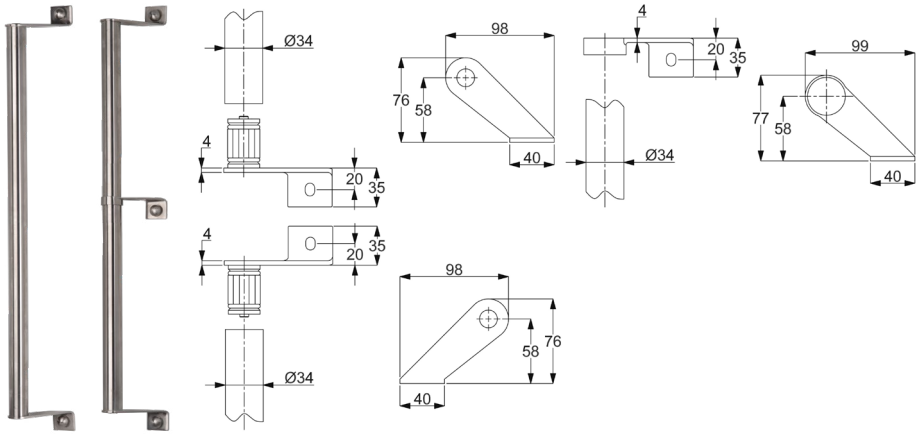

Stoßgriffhalter ohne Befestigungsmaterial, mit Aussenanschluss, für Rohr Ø 33,7 mm

Push handle holder without fastening material, with external connection, for tube Ø 33.7 mm

Einzelteile (individual parts)

Farbe (colour)	Ausführung (type)	Artikelnummer
Edelstahl-sat. (satin stainless steel)	schräger Endteil li. (oblique end part left)	**37.33.2270**
Edelstahl-sat. (satin stainless steel)	schräger Endteil re. (oblique end part right)	**37.33.2280**
Edelstahl-sat. (satin stainless steel)	schräger Mittelteil li. (oblique middle part left)	**37.33.2260**

STOSSGRIFFHALTER UNIVERSAL RECHTSZEIGEND
PUSH HANDLE BRACKET UNIVERSAL RIGHT POINTING

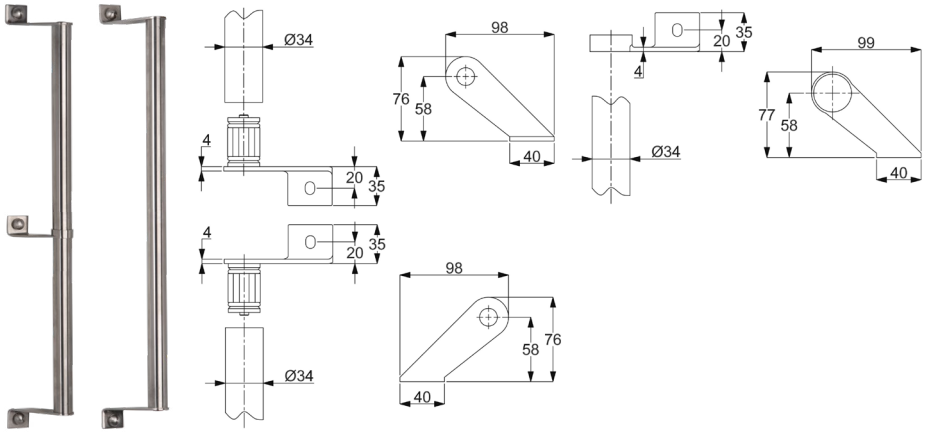

Stoßgriffhalter ohne Befestigungsmaterial, mit Aussenanschluss, für Rohr Ø 33,7 mm

Push handle holder without fastening material, with external connection, for tube Ø 33.7 mm

Einzelteile (individual parts)

Farbe (colour)	Ausführung (type)	Artikelnummer
Edelstahl-sat. (satin stainless steel)	schräger Endteil li. (oblique end part left)	**37.33.2270**
Edelstahl-sat. (satin stainless steel)	schräger Endteil re. (oblique end part right)	**37.33.2280**
Edelstahl-sat. (satin stainless steel)	schräger Mittelteil re. (oblique middle part right)	**37.33.2250**

BEFESTIGUNG FÜR STOSSGRIFFE UNIVERSAL
ATTACHMENT FOR PUSH HANDLES UNIVERSAL

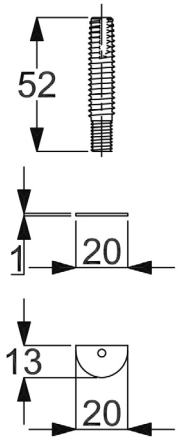

per Stück, für gerade und schräge Stützen geeignet

per piece, suitable for straight and inclined supports

Einseitig unsichtbare Befestigung für Stoßgriffe Universal, Rohr Ø 33,7 mm, vorbohren 9 mm, Tiefe 50 mm (one-sided invisible attachment for universal pull handles, tube Ø 33.7 mm, pre-drill 9 mm, depth 50 mm)

Befestigung (mounting)	Artikelnummer
für 1 Stoßgriffhalter (for 1 push handle holder)	**37.36.2000**

Durchschraub-, Paarweise-Befestigung für Stoßgriffe Universal, Rohr Ø 33,7 mm (two-sided invisible attachment for universal pull handles, tube Ø 33.7 mm)

Befestigung (mounting)	Artikelnummer
für 1 Stoßgriffhalter (for 1 push handle holder)	**37.36.2010**

ROHR EDELSTAHL-SAT.
PIPE STAINLESS STEEL

bei Rohrlängen über 2,2 lfm erfolgt Speditionsversand

Pipe lengths over 2.2 m running meters are shipped by a forwarding agency

Rohr Edelstahl-sat. Ø 33,7 mm / 2 mm (pipe stainless steel Ø 33.7mm / 2mm)

Farbe (colour)	Ausführung (type)	Artikelnummer
Edelstahl-sat. (satin stainless steel)	2 m	**50.01.1692**
Edelstahl-sat. (satin stainless steel)	2,2 lfm	**50.01.1693**

STOSSGRIFF RHODOS

PUSH HANDLE RHODOS

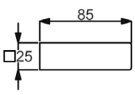

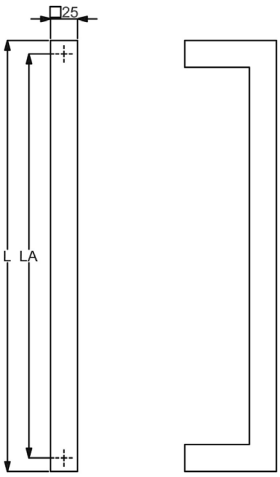

Stoßgriff ohne Befestigungsmaterial und Montagezubehör, Stütze gerade

Push handle without mounting hardware and mounting accessories, support straight

Edelstahl-sat., Griffstärke 25x25 mm (thickness 25x25 mm)

Länge length	Lochabstand hole spacing	Artikelnummer
L 400 mm	LA 375 mm	**37.33.3400**
L 800 mm	LA 775 mm	**37.33.3410**
L 1000 mm	LA 975 mm	**37.33.3420**
L 1400 mm	LA 1375 mm	**37.33.3430**
L 1600 mm	LA 1575 mm	**37.33.3440**
L 1700 mm	LA 1675 mm	**37.33.3450**

Schwarzstahl-Optik, Griffstärke 25x25 mm (thickness 25x25 mm)

Länge	Lochabstand	Artikelnummer
L 400 mm	LA 375 mm	**37.33.3460**
L 800 mm	LA 775 mm	**37.33.3470**
L 1000 mm	LA 975 mm	**37.33.3480**

Schwarz matt, Griffstärke 25x25 mm (thickness 25x25 mm)

Länge	Lochabstand	Artikelnummer
L 400 mm	LA 375 mm	**37.33.0280**
L 800 mm	LA 775 mm	**37.33.0290**
L 1400 mm	LA 1375 mm	**37.33.3490**

Schwarz matt Struktur, Griffstärke 25x25 mm (thickness 25x25 mm)

Länge	Lochabstand	Artikelnummer
L 400 mm	LA 375 mm	**37.33.3600**

BEFESTIGUNGSSET FÜR STOSSGRIFFE - ECO

Einseitig unsichtbare Befestigung schräg/gerade für Holz-, Alu-, Kunststofftüren

Befestigung	Artikelnummer
2-Punkt	37.36.0500

BEFESTIGUNGSSET FÜR STOSSGRIFFE

Einseitig unsichtbare Befestigung schräg/gerade für Holz-, Alu-, Kunststofftüren, Bohrung 9 mm

Befestigung	Gewinde	Artikelnummer
2-Punkt	46 mm	37.36.0510
2-Punkt	60 mm	37.36.0560
2-Punkt	70 mm	37.36.0570

Einseitig unsichtbare Befestigung schräg/gerade für Alu-, Kunststofftüren, metrisches Gewinde M8

Befestigung	Gewinde	Artikelnummer
2-Punkt	22 mm	37.36.0760
2-Punkt	30 mm	37.36.0770
2-Punkt	50 mm	37.36.0730

BEFESTIGUNGSSET FÜR STOSSGRIFFE

Durchschraub-Befestigung schräg/gerade für Holz-, Alu-, Kunststofftüren, Bohrung 10 mm

Befestigung	Abdeckung	Artikelnummer
2-Punkt	Edelstahl-sat.	37.36.0520
2-Punkt	Schwarz matt	37.36.0820

Durchschraub-Befestigung schräg/gerade für Glastüren, Glasbohrung Ø 11 mm

Befestigung	Abdeckung	Artikelnummer
2-Punkt	Edelstahl-sat.	37.36.0550
2-Punkt	Schwarz matt	37.36.0830

BEFESTIGUNGSSET FÜR STOSSGRIFFE

Paarweise Befestigung schräg/gerade für Holz-, Alu-, Kunststofftüren, Bohrung 10 mm

Befestigung	Artikelnummer
2-Punkt	37.36.0530

Paarweise Befestigung schräg/gerade für Glastüren, Glasbohrung Ø 11 mm

Befestigung	Artikelnummer
2-Punkt	37.36.0540

AUFLAGESCHEIBE FÜR STOSSGRIFFE

Quadratisch, 32x32 mm, Höhe 3 mm, Bohrung 10 mm

Farbe	Artikelnummer
Edelstahl-sat.	32.23.4930

STOSSGRIFF KRETA II

PUSH HANDLE KRETA II

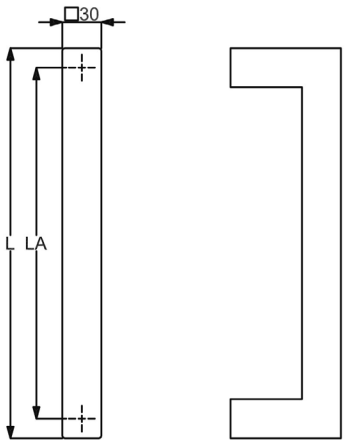

Stoßgriff ohne Befestigungsmaterial und Montagezubehör, Stütze gerade

Push handle without mounting hardware and mounting accessories, support straight

Edelstahl-sat., Griffstärke 30 x 30 mm (thickness 30x30 mm)

Länge length	Lochabstand hole spacing	Artikelnummer
L 300 mm	LA 270 mm	**37.33.1100**
L 400 mm	LA 370 mm	**37.33.1110**
L 600 mm	LA 570 mm	**37.33.1120**
L 800 mm	LA 770 mm	**37.33.1130**
L 1000 mm	LA 970 mm	**37.33.1140**
L 1200 mm	LA 1170 mm	**37.33.1150**
L 1300 mm	LA 1270 mm	**37.33.1210**
L 1400 mm	LA 1370 mm	**37.33.1160**
L 1500 mm	LA 1470 mm	**37.33.1220**
L 1600 mm	LA 1570 mm	**37.33.1170**
L 1700 mm	LA 1670 mm	**37.33.1180**
L 1800 mm	LA 1770 mm	**37.33.1190**
L 2000 mm	LA 1970 mm	**37.33.1200**

BEFESTIGUNGSSET FÜR STOSSGRIFFE - ECO

Einseitig unsichtbare Befestigung schräg/gerade für Holz-, Alu-, Kunststofftüren

Befestigung	Artikelnummer
2-Punkt	37.36.0500

BEFESTIGUNGSSET FÜR STOSSGRIFFE

Einseitig unsichtbare Befestigung schräg/gerade für Holz-, Alu-, Kunststofftüren, Bohrung 9 mm

Befestigung	Gewinde	Artikelnummer
2-Punkt	46 mm	37.36.0510
2-Punkt	60 mm	37.36.0560
2-Punkt	70 mm	37.36.0570

Einseitig unsichtbare Befestigung schräg/gerade für Alu-, Kunststofftüren, metrisches Gewinde M8

Befestigung	Gewinde	Artikelnummer
2-Punkt	22 mm	37.36.0760
2-Punkt	30 mm	37.36.0770
2-Punkt	50 mm	37.36.0730

BEFESTIGUNGSSET FÜR STOSSGRIFFE

Durchschraub-Befestigung schräg/gerade für Holz-, Alu-, Kunststofftüren, Bohrung 10 mm

Befestigung	Abdeckung	Artikelnummer
2-Punkt	Edelstahl-sat.	37.36.0520

Durchschraub-Befestigung schräg/gerade für Glastüren, Glasbohrung Ø 11 mm

Befestigung	Abdeckung	Artikelnummer
2-Punkt	Edelstahl-sat.	37.36.0550

BEFESTIGUNGSSET FÜR STOSSGRIFFE

Paarweise Befestigung schräg/gerade für Holz-, Alu-, Kunststofftüren, Bohrung 10 mm

Befestigung	Artikelnummer
2-Punkt	37.36.0530

Paarweise Befestigung schräg/gerade für Glastüren, Glasbohrung Ø 11 mm

Befestigung	Artikelnummer
2-Punkt	37.36.0540

AUFLAGESCHEIBE FÜR STOSSGRIFFE

Quadratisch, 32x32 mm, Höhe 3 mm, Bohrung 10 mm

Farbe	Artikelnummer
Edelstahl-sat.	32.23.4930

STOSSGRIFF KRETA II

PUSH HANDLE KRETA II

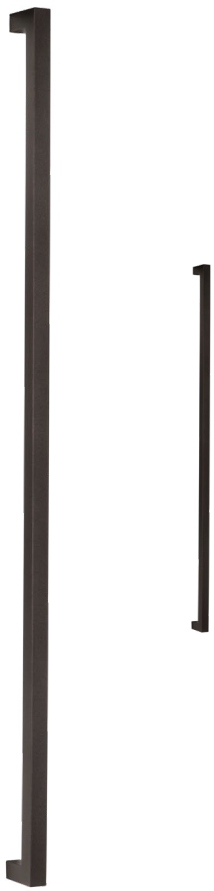

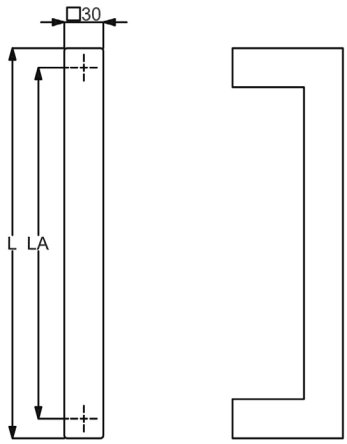

Stoßgriff ohne Befestigungsmaterial und Montagezubehör, Stütze gerade

Push handle without mounting hardware and mounting accessories, support straight

Schwarzstahl-Optik, Griffstärke 30 x 30 mm (thickness 30x30 mm)

Länge length	Lochabstand hole spacing	Artikelnummer
L 600 mm	LA 570 mm	**37.33.1070**
L 1000 mm	LA 970 mm	**37.33.1240**
L 1200 mm	LA 1170 mm	**37.33.1250**
L 1300 mm	LA 1270 mm	**37.33.1280**
L 1400 mm	LA 1370 mm	**37.33.1260**
L 1500 mm	LA 1470 mm	**37.33.1290**
L 1600 mm	LA 1570 mm	**37.33.1030**
L 1800 mm	LA 1770 mm	**37.33.1270**
L 2000 mm	LA 1970 mm	**37.33.1040**

Schwarz matt, Griffstärke 30x30 mm (thickness 30x30 mm)

Länge	Lochabstand	Artikelnummer
L 600 mm	LA 570 mm	**37.33.0990**
L 800 mm	LA 770 mm	**37.33.1010**
L 1000 mm	LA 970 mm	**37.33.1020**
L 1400 mm	LA 1370 mm	**37.33.1060**
L 1600 mm	LA 1570 mm	**37.33.1000**
L 1800 mm	LA 1770 mm	**37.33.3930**
L 2000 mm	LA 1970 mm	**37.33.3960**

BEFESTIGUNGSSET FÜR STOSSGRIFFE - ECO

Einseitig unsichtbare Befestigung schräg/gerade für Holz-, Alu-, Kunststofftüren

Befestigung	Artikelnummer
2-Punkt	37.36.0500

BEFESTIGUNGSSET FÜR STOSSGRIFFE

Einseitig unsichtbare Befestigung schräg/gerade für Holz-, Alu-, Kunststofftüren, Bohrung 9 mm

Befestigung	Gewinde	Artikelnummer
2-Punkt	46 mm	37.36.0510
2-Punkt	60 mm	37.36.0560
2-Punkt	70 mm	37.36.0570

Einseitig unsichtbare Befestigung schräg/gerade für Alu-, Kunststofftüren, metrisches Gewinde M8

Befestigung	Gewinde	Artikelnummer
2-Punkt	22 mm	37.36.0760
2-Punkt	30 mm	37.36.0770
2-Punkt	50 mm	37.36.0730

Durchschraub-Befestigung schräg/gerade für Holz-, Alu-, Kunststofftüren, Bohrung 10 mm

Befestigung	Abdeckung	Artikelnummer
2-Punkt	Schwarz matt	37.36.0820

Durchschraub-Befestigung schräg/gerade für Glas-türen, Glasbohrung Ø 11 mm

Befestigung	Abdeckung	Artikelnummer
2-Punkt	Schwarz matt	37.36.0830

BEFESTIGUNGSSET FÜR STOSSGRIFFE

Paarweise Befestigung schräg/gerade für Holz-, Alu-, Kunststofftüren, Bohrung 10 mm

Befestigung	Artikelnummer
2-Punkt	37.36.0530

Paarweise Befestigung schräg/gerade für Glastüren, Glasbohrung Ø 11 mm

Befestigung	Artikelnummer
2-Punkt	37.36.0540

AUFLAGESCHEIBE FÜR STOSSGRIFFE

Quadratisch, 32x32 mm, Höhe 3 mm, Bohrung 10 mm

Farbe	Artikelnummer
Edelstahl-sat.	32.23.4930

STOSSGRIFF KRETA II

PUSH HANDLE KRETA II

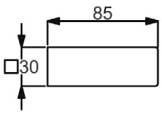

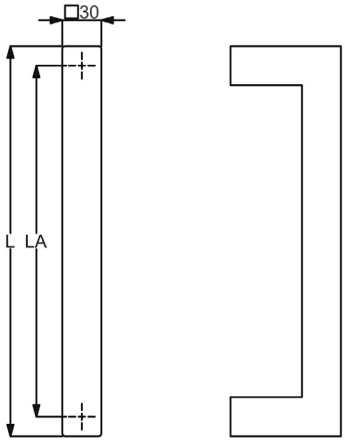

Stoßgriff ohne Befestigungsmaterial und Montagezubehör, Stütze gerade

Push handle without mounting hardware and mounting accessories, support straight

Schwarz matt Struktur, Griffstärke 30x30 mm (thickness 30x30 mm)

Länge length	Lochabstand hole spacing	Artikelnummer
L 600 mm	LA 570 mm	**37.33.3650**
L 1000 mm	LA 970 mm	**37.33.3660**
L 1200 mm	LA 1170 mm	**37.33.3670**
L 1300 mm	LA 1270 mm	**37.33.3680**
L 1400 mm	LA 1370 mm	**37.33.3690**
L 1500 mm	LA 1470 mm	**37.33.3760**
L 1600 mm	LA 1570 mm	**37.33.3770**

Anthrazit Struktur, Griffstärke 30x30 mm (thickness 30x30 mm)

Länge	Lochabstand	Artikelnummer
L 1000 mm	LA 970 mm	**37.33.5600**
L 1400 mm	LA 1370 mm	**37.33.5640**
L 1500 mm	LA 1470 mm	**37.33.5610**
L 1600 mm	LA 1570 mm	**37.33.5620**
L 1800 mm	LA 1770 mm	**37.33.5630**

BEFESTIGUNGSSET FÜR STOSSGRIFFE - ECO

Einseitig unsichtbare Befestigung schräg/gerade für Holz-, Alu-, Kunststofftüren

Befestigung	Artikelnummer
2-Punkt	37.36.0500

BEFESTIGUNGSSET FÜR STOSSGRIFFE

Einseitig unsichtbare Befestigung schräg/gerade für Holz-, Alu-, Kunststofftüren, Bohrung 9 mm

Befestigung	Gewinde	Artikelnummer
2-Punkt	46 mm	37.36.0510
2-Punkt	60 mm	37.36.0560
2-Punkt	70 mm	37.36.0570

Einseitig unsichtbare Befestigung schräg/gerade für Alu-, Kunststofftüren, metrisches Gewinde M8

Befestigung	Gewinde	Artikelnummer
2-Punkt	22 mm	37.36.0760
2-Punkt	30 mm	37.36.0770
2-Punkt	50 mm	37.36.0730

Durchschraub-Befestigung schräg/gerade für Holz-, Alu-, Kunststofftüren, Bohrung 10 mm

Befestigung	Abdeckung	Artikelnummer
2-Punkt	Schwarz matt	37.36.0820

Durchschraub-Befestigung schräg/gerade für Glastüren, Glasbohrung Ø 11 mm

Befestigung	Abdeckung	Artikelnummer
2-Punkt	Schwarz matt	37.36.0830

BEFESTIGUNGSSET FÜR STOSSGRIFFE

Paarweise Befestigung schräg/gerade für Holz-, Alu-, Kunststofftüren, Bohrung 10 mm

Befestigung	Artikelnummer
2-Punkt	37.36.0530

Paarweise Befestigung schräg/gerade für Glastüren, Glasbohrung Ø 11 mm

Befestigung	Artikelnummer
2-Punkt	37.36.0540

AUFLAGESCHEIBE FÜR STOSSGRIFFE

Quadratisch, 32x32 mm, Höhe 3 mm, Bohrung 10 mm

Farbe	Artikelnummer
Edelstahl-sat.	32.23.4930

STOSSGRIFF KRK

PUSH HANDLE KRK

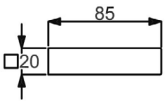

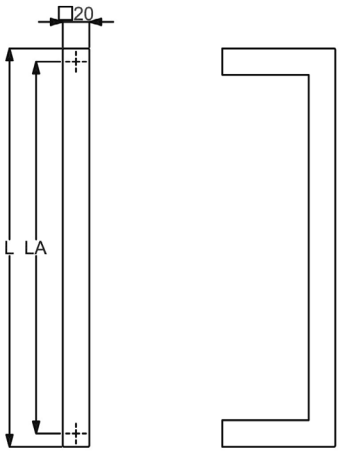

Stoßgriff ohne Befestigungsmaterial und Montagezubehör, Stütze gerade

Push handle without mounting hardware and mounting accessories, support straight

Edelstahl-sat., Griffstärke 20x20 mm (thickness 20x20 mm)

Länge length	Lochabstand hole spacing	Artikelnummer
L 400 mm	LA 380 mm	**37.33.3100**
L 600 mm	LA 580 mm	**37.33.3110**
L 800 mm	LA 780 mm	**37.33.3120**
L 1000 mm	LA 980 mm	**37.33.3130**

BEFESTIGUNGSSET FÜR STOSSGRIFFE - ECO

Einseitig unsichtbare Befestigung schräg/gerade für Holz-, Alu-, Kunststofftüren

Befestigung	Artikelnummer
2-Punkt	37.36.0500

BEFESTIGUNGSSET FÜR STOSSGRIFFE

Einseitig unsichtbare Befestigung schräg/gerade für Holz-, Alu-, Kunststofftüren, Bohrung 9 mm

Befestigung	Gewinde	Artikelnummer
2-Punkt	46 mm	37.36.0510
2-Punkt	60 mm	37.36.0560
2-Punkt	70 mm	37.36.0570

Einseitig unsichtbare Befestigung schräg/gerade für Alu-, Kunststofftüren, metrisches Gewinde M8

Befestigung	Gewinde	Artikelnummer
2-Punkt	22 mm	37.36.0760
2-Punkt	30 mm	37.36.0770
2-Punkt	50 mm	37.36.0730

BEFESTIGUNGSSET FÜR STOSSGRIFFE

Durchschraub-Befestigung schräg/gerade für Holz-, Alu-, Kunststofftüren, Bohrung 10 mm

Befestigung	Abdeckung	Artikelnummer
2-Punkt	Edelstahl-sat.	37.36.0520

Durchschraub-Befestigung schräg/gerade für Glastüren, Glasbohrung Ø 11 mm

Befestigung	Abdeckung	Artikelnummer
2-Punkt	Edelstahl-sat.	37.36.0550

BEFESTIGUNGSSET FÜR STOSSGRIFFE

Paarweise Befestigung schräg/gerade für Holz-, Alu-, Kunststofftüren, Bohrung 10 mm

Befestigung	Artikelnummer
2-Punkt	37.36.0530

Paarweise Befestigung schräg/gerade für Glastüren, Glasbohrung Ø 11 mm

Befestigung	Artikelnummer
2-Punkt	37.36.0540

AUFLAGESCHEIBE FÜR STOSSGRIFFE

Quadratisch, 32x32 mm, Höhe 3 mm, Bohrung 10 mm

Farbe	Artikelnummer
Edelstahl-sat.	32.23.4930

STOSSGRIFF RAB
PUSH HANDLE RAB

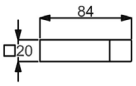

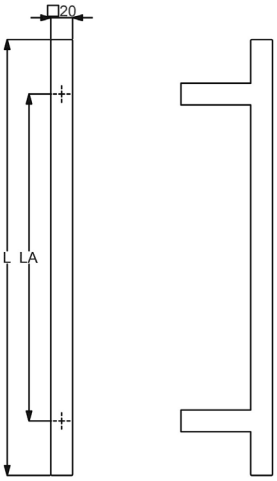

Stoßgriff ohne Befestigungsmaterial und Montagezubehör, Stütze gerade

Push handle without mounting hardware and mounting accessories, support straight

Edelstahl-sat., Griffstärke 20 x 20 mm (thickness 20x20 mm)

Länge length	Lochabstand hole spacing	Artikelnummer
L 400 mm	LA 300 mm	**37.33.2300**
L 600 mm	LA 400 mm	**37.33.2310**
L 800 mm	LA 600 mm	**37.33.2320**
L 1000 mm	LA 700 mm	**37.33.2330**

BEFESTIGUNGSSET FÜR STOSSGRIFFE - ECO

Einseitig unsichtbare Befestigung schräg/gerade für Holz-, Alu-, Kunststofftüren

Befestigung	Artikelnummer
2-Punkt	37.36.0500

BEFESTIGUNGSSET FÜR STOSSGRIFFE

Einseitig unsichtbare Befestigung schräg/gerade für Holz-, Alu-, Kunststofftüren, Bohrung 9 mm

Befestigung	Gewinde	Artikelnummer
2-Punkt	46 mm	37.36.0510
2-Punkt	60 mm	37.36.0560
2-Punkt	70 mm	37.36.0570

Einseitig unsichtbare Befestigung schräg/gerade für Alu-, Kunststofftüren, metrisches Gewinde M8

Befestigung	Gewinde	Artikelnummer
2-Punkt	22 mm	37.36.0760
2-Punkt	30 mm	37.36.0770
2-Punkt	50 mm	37.36.0730

BEFESTIGUNGSSET FÜR STOSSGRIFFE

Durchschraub-Befestigung schräg/gerade für Holz-, Alu-, Kunststofftüren, Bohrung 10 mm

Befestigung	Abdeckung	Artikelnummer
2-Punkt	Edelstahl-sat.	37.36.0520

Durchschraub-Befestigung schräg/gerade für Glastüren, Glasbohrung Ø 11 mm

Befestigung	Abdeckung	Artikelnummer
2-Punkt	Edelstahl-sat.	37.36.0550

BEFESTIGUNGSSET FÜR STOSSGRIFFE

Paarweise Befestigung schräg/gerade für Holz-, Alu-, Kunststofftüren, Bohrung 10 mm

Befestigung	Artikelnummer
2-Punkt	37.36.0530

Paarweise Befestigung schräg/gerade für Glastüren, Glasbohrung Ø 11 mm

Befestigung	Artikelnummer
2-Punkt	37.36.0540

AUFLAGESCHEIBE FÜR STOSSGRIFFE

Quadratisch, 32x32 mm, Höhe 3 mm, Bohrung 10 mm

Farbe	Artikelnummer
Edelstahl-sat.	32.23.4930

STOSSGRIFF SAN MICHAELE

PUSH HANDLE SAN MICHAELE

EDELSTAHL Rost frei

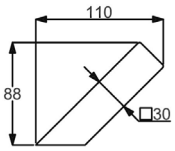

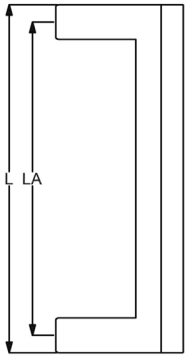

Stoßgriff ohne Befestigungsmaterial und Montagezubehör, Stütze 45° schräg

Push handle without mounting hardware and mounting accessories, support 45° inclined

Edelstahl-sat., Griffstärke 30 x 30 mm (thickness 30x30 mm)

Länge length	Lochabstand hole spacing	Artikelnummer
L 300 mm	LA 270 mm	**37.33.2500**
L 400 mm	LA 370 mm	**37.33.2510**
L 600 mm	LA 570 mm	**37.33.2520**
L 800 mm	LA 770 mm	**37.33.2530**
L 1000 mm	LA 970 mm	**37.33.2540**
L 1600 mm	LA 1570 mm	**37.33.2550**
L 2000 mm	LA 1970 mm	**37.33.2560**

BEFESTIGUNGSSET FÜR STOSSGRIFFE - ECO

Einseitig unsichtbare Befestigung schräg/gerade für Holz-, Alu-, Kunststofftüren

Befestigung	Artikelnummer
2-Punkt	37.36.0500

BEFESTIGUNGSSET FÜR STOSSGRIFFE

Einseitig unsichtbare Befestigung schräg/gerade für Holz-, Alu-, Kunststofftüren, Bohrung 9 mm

Befestigung	Gewinde	Artikelnummer
2-Punkt	46 mm	37.36.0510
2-Punkt	60 mm	37.36.0560
2-Punkt	70 mm	37.36.0570

Einseitig unsichtbare Befestigung schräg/gerade für Alu-, Kunststofftüren, metrisches Gewinde M8

Befestigung	Gewinde	Artikelnummer
2-Punkt	22 mm	37.36.0760
2-Punkt	30 mm	37.36.0770
2-Punkt	50 mm	37.36.0730

BEFESTIGUNGSSET FÜR STOSSGRIFFE

Durchschraub-Befestigung schräg/gerade für Holz-, Alu-, Kunststofftüren, Bohrung 10 mm

Befestigung	Abdeckung	Artikelnummer
2-Punkt	Edelstahl-sat.	37.36.0520

Durchschraub-Befestigung schräg/gerade für Glastüren, Glasbohrung Ø 11 mm

Befestigung	Abdeckung	Artikelnummer
2-Punkt	Edelstahl-sat.	37.36.0550

BEFESTIGUNGSSET FÜR STOSSGRIFFE

Paarweise Befestigung schräg/gerade für Holz-, Alu-, Kunststofftüren, Bohrung 10 mm

Befestigung	Artikelnummer
2-Punkt	37.36.0530

Paarweise Befestigung schräg/gerade für Glastüren, Glasbohrung Ø 11 mm

Befestigung	Artikelnummer
2-Punkt	37.36.0540

AUFLAGESCHEIBE FÜR STOSSGRIFFE

Rechteckig 42x32 mm, Höhe 3 mm, Bohrung 10 mm

Farbe	Artikelnummer
Edelstahl-sat.	32.23.4950

STOSSGRIFF SAN DOMINO

PUSH HANDLE SAN DOMINO

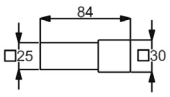

Stoßgriff ohne Befestigungsmaterial und Montagezubehör, Stütze gerade

Push handle without mounting hardware and mounting accessories, support straight

Edelstahl-sat., Griffstärke 30 x 30 mm (thickness 30x30 mm)

Länge length	Lochabstand hole spacing	Artikelnummer
L 400 mm	LA 300 mm	**37.33.2400**
L 600 mm	LA 400 mm	**37.33.2410**
L 800 mm	LA 600 mm	**37.33.2420**
L 1000 mm	LA 700 mm	**37.33.2430**
L 1600 mm	LA 1200 mm	**37.33.2440**
L 2000 mm	LA 1500 mm	**37.33.2450**

Schwarzstahl-Optik, Griffstärke 30 x 30 mm (thickness 30x30 mm)

Länge	Lochabstand	Artikelnummer
L 800 mm	LA 600 mm	**37.33.2470**
L 1000 mm	LA 700 mm	**37.33.2480**
L 1600 mm	LA 1200 mm	**37.33.2490**

Schwarz matt, Griffstärke 30x30 mm (thickness 30x30 mm)

Länge	Lochabstand	Artikelnummer
L 800 mm	LA 600 mm	**37.33.2370**

BEFESTIGUNGSSET FÜR STOSSGRIFFE - ECO

Einseitig unsichtbare Befestigung schräg/gerade für Holz-, Alu-, Kunststofftüren

Befestigung	Artikelnummer
2-Punkt	37.36.0500

BEFESTIGUNGSSET FÜR STOSSGRIFFE

Einseitig unsichtbare Befestigung schräg/gerade für Holz-, Alu-, Kunststofftüren, Bohrung 9 mm

Befestigung	Gewinde	Artikelnummer
2-Punkt	46 mm	37.36.0510
2-Punkt	60 mm	37.36.0560
2-Punkt	70 mm	37.36.0570

Einseitig unsichtbare Befestigung schräg/gerade für Alu-, Kunststofftüren, metrisches Gewinde M8

Befestigung	Gewinde	Artikelnummer
2-Punkt	22 mm	37.36.0760
2-Punkt	30 mm	37.36.0770
2-Punkt	50 mm	37.36.0730

BEFESTIGUNGSSET FÜR STOSSGRIFFE

Durchschraub-Befestigung schräg/gerade für Holz-, Alu-, Kunststofftüren, Bohrung 10 mm

Befestigung	Abdeckung	Artikelnummer
2-Punkt	Edelstahl-sat.	37.36.0520
2-Punkt	Schwarz matt	37.36.0820

Durchschraub-Befestigung schräg/gerade für Glastüren, Glasbohrung Ø 11 mm

Befestigung	Abdeckung	Artikelnummer
2-Punkt	Edelstahl-sat.	37.36.0550
2-Punkt	Schwarz matt	37.36.0830

BEFESTIGUNGSSET FÜR STOSSGRIFFE

Paarweise Befestigung schräg/gerade für Holz-, Alu-, Kunststofftüren, Bohrung 10 mm

Befestigung	Artikelnummer
2-Punkt	37.36.0530

Paarweise Befestigung schräg/gerade für Glastüren, Glasbohrung Ø 11 mm

Befestigung	Artikelnummer
2-Punkt	37.36.0540

AUFLAGESCHEIBE FÜR STOSSGRIFFE

Quadratisch, 32x32 mm, Höhe 3 mm, Bohrung 10 mm

Farbe	Artikelnummer
Edelstahl-sat.	32.23.4930

STOSSGRIFF SAN SERVOLO

PUSH HANDLE SAN SERVOLO

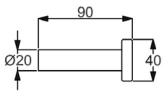

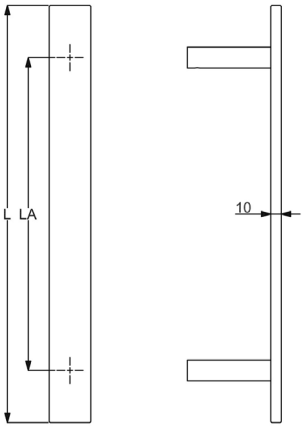

Stoßgriff ohne Befestigungsmaterial und Montagezubehör, Stütze gerade

Push handle without mounting hardware and mounting accessories, support straight

Edelstahl-sat., Griffstärke 40 x 10 mm (thickness 40x10 mm)

Länge length	Lochabstand hole spacing	Artikelnummer
L 400 mm	LA 300 mm	**37.33.3000**
L 600 mm	LA 400 mm	**37.33.3010**
L 800 mm	LA 600 mm	**37.33.3020**
L 1000 mm	LA 700 mm	**37.33.3030**
L 1200 mm	LA 900 mm	**37.33.3040**

BEFESTIGUNGSSET FÜR STOSSGRIFFE - ECO

Einseitig unsichtbare Befestigung schräg/gerade für Holz-, Alu-, Kunststofftüren

Befestigung	Artikelnummer
2-Punkt	37.36.0500

BEFESTIGUNGSSET FÜR STOSSGRIFFE

Einseitig unsichtbare Befestigung schräg/gerade für Holz-, Alu-, Kunststofftüren, Bohrung 9 mm

Befestigung	Gewinde	Artikelnummer
2-Punkt	46 mm	37.36.0510
2-Punkt	60 mm	37.36.0560
2-Punkt	70 mm	37.36.0570

Einseitig unsichtbare Befestigung schräg/gerade für Alu-, Kunststofftüren, metrisches Gewinde M8

Befestigung	Gewinde	Artikelnummer
2-Punkt	22 mm	37.36.0760
2-Punkt	30 mm	37.36.0770
2-Punkt	50 mm	37.36.0730

BEFESTIGUNGSSET FÜR STOSSGRIFFE

Durchschraub-Befestigung schräg/gerade für Holz-, Alu-, Kunststofftüren, Bohrung 10 mm

Befestigung	Abdeckung	Artikelnummer
2-Punkt	Edelstahl-sat.	37.36.0520

Durchschraub-Befestigung schräg/gerade für Glastüren, Glasbohrung Ø 11 mm

Befestigung	Abdeckung	Artikelnummer
2-Punkt	Edelstahl-sat.	37.36.0550

BEFESTIGUNGSSET FÜR STOSSGRIFFE

Paarweise Befestigung schräg/gerade für Holz-, Alu-, Kunststofftüren, Bohrung 10 mm

Befestigung	Artikelnummer
2-Punkt	37.36.0530

Paarweise Befestigung schräg/gerade für Glastüren, Glasbohrung Ø 11 mm

Befestigung	Artikelnummer
2-Punkt	37.36.0540

AUFLAGESCHEIBE FÜR STOSSGRIFFE

Rund, Ø 32 mm, Höhe 3 mm, Bohrung 10 mm

Farbe	Artikelnummer
Edelstahl-sat.	32.23.4450

STOSSGRIFF SAN SERVOLO

PUSH HANDLE SAN SERVOLO

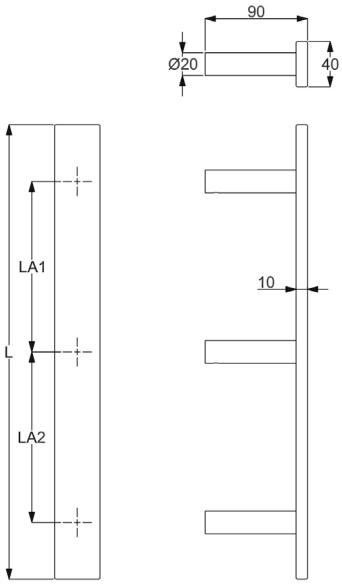

Stoßgriff ohne Befestigungsmaterial und Montagezubehör, Stütze gerade

Push handle without mounting hardware and mounting accessories, support straight

Edelstahl-sat., Griffstärke 40 x 10 mm (thickness 40x10 mm)

Länge length	Lochabstand hole spacing	Lochabstand 2 hole spacing2	Artikelnummer
L 1400 mm	LA 500 mm	LA2 500 mm	**37.33.3050**
L 1600 mm	LA 600 mm	LA2 600 mm	**37.33.3060**
L 1700 mm	LA 650 mm	LA2 650 mm	**37.33.3070**
L 1800 mm	LA 700 mm	LA2 700 mm	**37.33.3080**
L 2000 mm	LA 800 mm	LA2 800 mm	**37.33.3090**

BEFESTIGUNGSSET FÜR STOSSGRIFFE

Einseitig unsichtbare Befestigung schräg/gerade für Holz-, Alu-, Kunststofftüren, 3-Punkt

Befestigung	Artikelnummer
3-Punkt	37.36.0600

BEFESTIGUNGSSET FÜR STOSSGRIFFE

Einseitig unsichtbare Befestigung schräg/gerade für Holz-, Alu-, Kunststofftüren, Bohrung 9 mm

Befestigung	Gewinde	Artikelnummer
3-Punkt	46 mm	37.36.0610
3-Punkt	60 mm	37.36.0660
3-Punkt	70 mm	37.36.0670

Einseitig unsichtbare Befestigung schräg/gerade für Alu-, Kunststofftüren, metrisches Gewinde M8

Befestigung	Gewinde	Artikelnummer
3-Punkt	50 mm	37.36.0740

BEFESTIGUNGSSET FÜR STOSSGRIFFE

Durchschraub-Befestigung schräg/gerade für Holz-, Alu-, Kunststofftüren, Bohrung 10 mm

Befestigung	Abdeckung	Artikelnummer
3-Punkt		37.36.0620

Durchschraub-Befestigung schräg/gerade für Glastüren, Glasbohrung Ø 11 mm

Befestigung	Abdeckung	Artikelnummer
3-Punkt		37.36.0650

BEFESTIGUNGSSET FÜR STOSSGRIFFE

Paarweise Befestigung schräg/gerade für Holz-, Alu-, Kunststofftüren, Bohrung 10 mm

Befestigung	Artikelnummer
3-Punkt	37.36.0630

Paarweise Befestigung schräg/gerade für Glastüren, Glasbohrung Ø 11 mm

Befestigung	Artikelnummer
3-Punkt	37.36.0640

AUFLAGESCHEIBE FÜR STOSSGRIFFE

Rund, Ø 32 mm, Höhe 3 mm, Bohrung 10 mm

Farbe	Artikelnummer
Edelstahl-sat.	32.23.4450

STOSSGRIFF SANTORIN

PUSH HANDLE SANTORIN

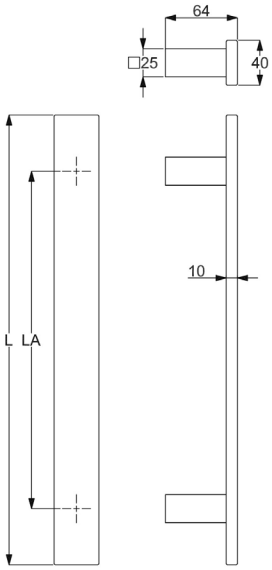

Stoßgriff ohne Befestigungsmaterial und Montagezubehör, Stütze gerade

Push handle without mounting hardware and mounting accessories, support straight

Edelstahl-sat., Griffstärke 40 x 10 mm (thickness 40x10 mm)

Länge length	Lochabstand hole spacing	Artikelnummer
L 600 mm	LA 400 mm	**37.33.3800**
L 800 mm	LA 600 mm	**37.33.3810**
L 1000 mm	LA 700 mm	**37.33.3820**

BEFESTIGUNGSSET FÜR STOSSGRIFFE - ECO

Einseitig unsichtbare Befestigung schräg/gerade für Holz-, Alu-, Kunststofftüren

Befestigung	Artikelnummer
2-Punkt	37.36.0500

BEFESTIGUNGSSET FÜR STOSSGRIFFE

Einseitig unsichtbare Befestigung schräg/gerade für Holz-, Alu-, Kunststofftüren, Bohrung 9 mm

Befestigung	Gewinde	Artikelnummer
2-Punkt	46 mm	37.36.0510
2-Punkt	60 mm	37.36.0560
2-Punkt	70 mm	37.36.0570

Einseitig unsichtbare Befestigung schräg/gerade für Alu-, Kunststofftüren, metrisches Gewinde M8

Befestigung	Gewinde	Artikelnummer
2-Punkt	22 mm	37.36.0760
2-Punkt	30 mm	37.36.0770
2-Punkt	50 mm	37.36.0730

BEFESTIGUNGSSET FÜR STOSSGRIFFE

Durchschraub-Befestigung schräg/gerade für Holz-, Alu-, Kunststofftüren, Bohrung 10 mm

Befestigung	Abdeckung	Artikelnummer
2-Punkt	Edelstahl-sat.	37.36.0520

Durchschraub-Befestigung schräg/gerade für Glastüren, Glasbohrung Ø 11 mm

Befestigung	Abdeckung	Artikelnummer
2-Punkt	Edelstahl-sat.	37.36.0550

BEFESTIGUNGSSET FÜR STOSSGRIFFE

Paarweise Befestigung schräg/gerade für Holz-, Alu-, Kunststofftüren, Bohrung 10 mm

Befestigung	Artikelnummer
2-Punkt	37.36.0530

Paarweise Befestigung schräg/gerade für Glastüren, Glasbohrung Ø 11 mm

Befestigung	Artikelnummer
2-Punkt	37.36.0540

AUFLAGESCHEIBE FÜR STOSSGRIFFE

Quadratisch, 32x32 mm, Höhe 3 mm, Bohrung 10 mm

Farbe	Artikelnummer
Edelstahl-sat.	32.23.4930

STOSSGRIFF SANTORIN

PUSH HANDLE SANTORIN

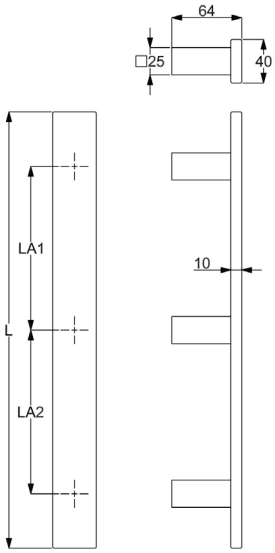

Stoßgriff ohne Befestigungsmaterial und Montagezubehör, Stütze gerade

Push handle without mounting hardware and mounting accessories, support straight

Edelstahl-sat., Griffstärke 40 x 10 mm (thickness 40x10 mm)

Länge length	Lochabstand hole spacing	Lochabstand 2 hole spacing2	Artikelnummer
L 1600 mm	LA 600 mm	LA2 600 mm	**37.33.3830**
L 1800 mm	LA 700 mm	LA2 700 mm	**37.33.3840**

BEFESTIGUNGSSET FÜR STOSSGRIFFE

Einseitig unsichtbare Befestigung schräg/gerade für Holz-, Alu-, Kunststofftüren, 3-Punkt

Befestigung	Artikelnummer
3-Punkt	37.36.0600

BEFESTIGUNGSSET FÜR STOSSGRIFFE

Einseitig unsichtbare Befestigung schräg/gerade für Holz-, Alu-, Kunststofftüren, Bohrung 9 mm

Befestigung	Gewinde	Artikelnummer
3-Punkt	46 mm	37.36.0610
3-Punkt	60 mm	37.36.0660
3-Punkt	70 mm	37.36.0670

Einseitig unsichtbare Befestigung schräg/gerade für Alu-, Kunststofftüren, metrisches Gewinde M8

Befestigung	Gewinde	Artikelnummer
3-Punkt	50 mm	37.36.0740

BEFESTIGUNGSSET FÜR STOSSGRIFFE

Durchschraub-Befestigung schräg/gerade für Holz-, Alu-, Kunststofftüren, Bohrung 10 mm

Befestigung	Abdeckung	Artikelnummer
3-Punkt		37.36.0620

Durchschraub-Befestigung schräg/gerade für Glastüren, Glasbohrung Ø 11 mm

Befestigung	Abdeckung	Artikelnummer
3-Punkt		37.36.0650

BEFESTIGUNGSSET FÜR STOSSGRIFFE

Paarweise Befestigung schräg/gerade für Holz-, Alu-, Kunststofftüren, Bohrung 10 mm

Befestigung	Artikelnummer
3-Punkt	37.36.0630

Paarweise Befestigung schräg/gerade für Glastüren, Glasbohrung Ø 11 mm

Befestigung	Artikelnummer
3-Punkt	37.36.0640

AUFLAGESCHEIBE FÜR STOSSGRIFFE

Quadratisch, 32x32 mm, Höhe 3 mm, Bohrung 10 mm

Farbe	Artikelnummer
Edelstahl-sat.	32.23.4930

STOSSGRIFF KORSIKA

PUSH HANDLE CORSICA

EDELSTAHL Rost frei

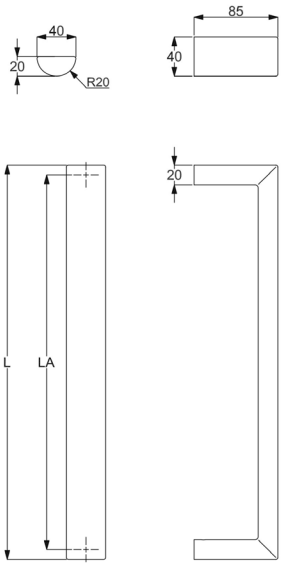

Stoßgriff ohne Befestigungsmaterial und Montagezubehör, Stütze gerade

Push handle without mounting hardware and mounting accessories, support straight

Edelstahl-sat., Griffstärke 40 x 20 mm (thickness 40x20 mm)

Länge length	Lochabstand hole spacing	Artikelnummer
L 400 mm	LA 380 mm	**37.33.4010**
L 600 mm	LA 580 mm	**37.33.4100**
L 800 mm	LA 780 mm	**37.33.4020**
L 1000 mm	LA 980 mm	**37.33.4030**
L 1200 mm	LA 1180 mm	**37.33.4090**
L 1300 mm	LA 1280 mm	**37.33.4040**
L 1400 mm	LA 1380 mm	**37.33.4080**
L 1500 mm	LA 1480 mm	**37.33.4050**
L 1600 mm	LA 1580 mm	**37.33.4060**
L 1800 mm	LA 1780 mm	**37.33.4070**
L 2000 mm	LA 1980 mm	**37.33.4110**

BEFESTIGUNGSSET FÜR STOSSGRIFFE - ECO

Einseitig unsichtbare Befestigung schräg/gerade für Holz-, Alu-, Kunststofftüren

Befestigung	Artikelnummer
2-Punkt	37.36.0500

BEFESTIGUNGSSET FÜR STOSSGRIFFE

Einseitig unsichtbare Befestigung schräg/gerade für Holz-, Alu-, Kunststofftüren, Bohrung 9 mm

Befestigung	Gewinde	Artikelnummer
2-Punkt	46 mm	37.36.0510
2-Punkt	60 mm	37.36.0560
2-Punkt	70 mm	37.36.0570

Einseitig unsichtbare Befestigung schräg/gerade für Alu-, Kunststofftüren, metrisches Gewinde M8

Befestigung	Gewinde	Artikelnummer
2-Punkt	22 mm	37.36.0760
2-Punkt	30 mm	37.36.0770
2-Punkt	50 mm	37.36.0730

BEFESTIGUNGSSET FÜR STOSSGRIFFE

Durchschraub-Befestigung schräg/gerade für Holz-, Alu-, Kunststofftüren, Bohrung 10 mm

Befestigung	Abdeckung	Artikelnummer
2-Punkt	Edelstahl-sat.	37.36.0520

Durchschraub-Befestigung schräg/gerade für Glastüren, Glasbohrung Ø 11 mm

Befestigung	Abdeckung	Artikelnummer
2-Punkt	Edelstahl-sat.	37.36.0550

BEFESTIGUNGSSET FÜR STOSSGRIFFE

Paarweise Befestigung schräg/gerade für Holz-, Alu-, Kunststofftüren, Bohrung 10 mm

Befestigung	Artikelnummer
2-Punkt	37.36.0530

Paarweise Befestigung schräg/gerade für Glastüren, Glasbohrung Ø 11 mm

Befestigung	Artikelnummer
2-Punkt	37.36.0540

STOSSGRIFF KORSIKA

PUSH HANDLE CORSICA

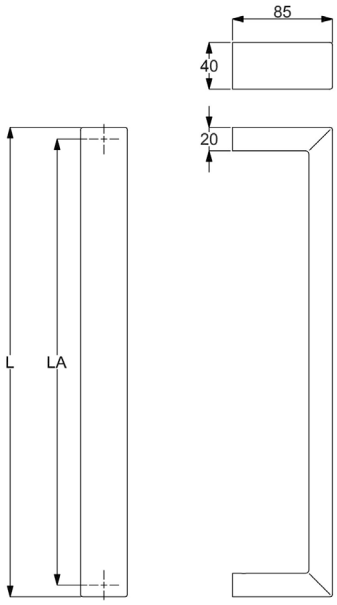

Stoßgriff ohne Befestigungsmaterial und Montagezubehör, Stütze gerade

Push handle without mounting hardware and mounting accessories, support straight

Schwarzstahl-Optik, Griffstärke 40 x 20 mm (thickness 40x20 mm)

Länge length	Lochabstand hole spacing	Artikelnummer
L 600 mm	LA 580 mm	**37.33.5100**
L 800 mm	LA 780 mm	**37.33.5020**
L 1000 mm	LA 980 mm	**37.33.5060**
L 1200 mm	LA 1180 mm	**37.33.5090**
L 1300 mm	LA 1280 mm	**37.33.5070**
L 1400 mm	LA 1380 mm	**37.33.5030**
L 1500 mm	LA 1480 mm	**37.33.5080**
L 1600 mm	LA 1580 mm	**37.33.5040**
L 1800 mm	LA 1780 mm	**37.33.1680**
L 2000 mm	LA 1980 mm	**37.33.1690**

Schwarz matt, Griffstärke 40x20 mm (thickness 40x20 mm)

Länge	Lochabstand	Artikelnummer
L 1500 mm	LA 1480 mm	**37.33.5050**

BEFESTIGUNGSSET FÜR STOSSGRIFFE - ECO

Einseitig unsichtbare Befestigung schräg/gerade für Holz-, Alu-, Kunststofftüren

Befestigung	Artikelnummer
2-Punkt	37.36.0500

BEFESTIGUNGSSET FÜR STOSSGRIFFE

Einseitig unsichtbare Befestigung schräg/gerade für Holz-, Alu-, Kunststofftüren, Bohrung 9 mm

Befestigung	Gewinde	Artikelnummer
2-Punkt	46 mm	37.36.0510
2-Punkt	60 mm	37.36.0560
2-Punkt	70 mm	37.36.0570

Einseitig unsichtbare Befestigung schräg/gerade für Alu-, Kunststofftüren, metrisches Gewinde M8

Befestigung	Gewinde	Artikelnummer
2-Punkt	22 mm	37.36.0760
2-Punkt	30 mm	37.36.0770
2-Punkt	50 mm	37.36.0730

Durchschraub-Befestigung schräg/gerade für Holz-, Alu-, Kunststofftüren, Bohrung 10 mm

Befestigung	Abdeckung	Artikelnummer
2-Punkt	Schwarz matt	37.36.0820

Durchschraub-Befestigung schräg/gerade für Glastüren, Glasbohrung Ø 11 mm

Befestigung	Abdeckung	Artikelnummer
2-Punkt	Schwarz matt	37.36.0830

BEFESTIGUNGSSET FÜR STOSSGRIFFE

Paarweise Befestigung schräg/gerade für Holz-, Alu-, Kunststofftüren, Bohrung 10 mm

Befestigung	Artikelnummer
2-Punkt	37.36.0530

Paarweise Befestigung schräg/gerade für Glastüren, Glasbohrung Ø 11 mm

Befestigung	Artikelnummer
2-Punkt	37.36.0540

STOSSGRIFF KORSIKA

STOSSGRIFF KORSIKA

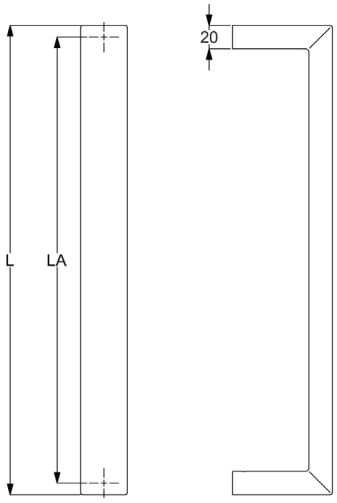

Stoßgriff ohne Befestigungsmaterial und Montagezubehör, Stütze gerade

Stoßgriff ohne Befestigungsmaterial und Montagezubehör, Stütze gerade

Schwarz matt Struktur, Griffstärke 40x20 mm (thickness 40x20 mm)

Länge length	Lochabstand hole spacing	Artikelnummer
L 800 mm	LA 780 mm	**37.33.5270**
L 1000 mm	LA 980 mm	**37.33.5240**
L 1200 mm	LA 1180 mm	**37.33.5210**
L 1300 mm	LA 1280 mm	**37.33.5280**
L 1400 mm	LA 1380 mm	**37.33.5220**
L 1500 mm	LA 1480 mm	**37.33.5250**
L 1600 mm	LA 1580 mm	**37.33.5230**
L 1800 mm	LA 1780 mm	**37.33.5260**

Anthrazit Struktur, Griffstärke 40x20 mm (thickness 40x20 mm)

Länge	Lochabstand	Artikelnummer
L 1000 mm	LA 980 mm	**37.33.4200**
L 1200 mm	LA 1180 mm	**37.33.4210**
L 1400 mm	LA 1380 mm	**37.33.4220**
L 1500 mm	LA 1480 mm	**37.33.4230**
L 1600 mm	LA 1580 mm	**37.33.4240**
L 1800 mm	LA 1780 mm	**37.33.4250**

BEFESTIGUNGSSET FÜR STOSSGRIFFE - ECO

Einseitig unsichtbare Befestigung schräg/gerade für Holz-, Alu-, Kunststofftüren

Befestigung	Artikelnummer
2-Punkt	37.36.0500

BEFESTIGUNGSSET FÜR STOSSGRIFFE

Einseitig unsichtbare Befestigung schräg/gerade für Holz-, Alu-, Kunststofftüren, Bohrung 9 mm

Befestigung	Gewinde	Artikelnummer
2-Punkt	46 mm	37.36.0510
2-Punkt	60 mm	37.36.0560
2-Punkt	70 mm	37.36.0570

Einseitig unsichtbare Befestigung schräg/gerade für Alu-, Kunststofftüren, metrisches Gewinde M8

Befestigung	Gewinde	Artikelnummer
2-Punkt	22 mm	37.36.0760
2-Punkt	30 mm	37.36.0770
2-Punkt	50 mm	37.36.0730

Durchschraub-Befestigung schräg/gerade für Holz-, Alu-, Kunststofftüren, Bohrung 10 mm

Befestigung	Abdeckung	Artikelnummer
2-Punkt	Schwarz matt	37.36.0820

Durchschraub-Befestigung schräg/gerade für Glastüren, Glasbohrung Ø 11 mm

Befestigung	Abdeckung	Artikelnummer
2-Punkt	Schwarz matt	37.36.0830

BEFESTIGUNGSSET FÜR STOSSGRIFFE

Paarweise Befestigung schräg/gerade für Holz-, Alu-, Kunststofftüren, Bohrung 10 mm

Befestigung	Artikelnummer
2-Punkt	37.36.0530

Paarweise Befestigung schräg/gerade für Glastüren, Glasbohrung Ø 11 mm

Befestigung	Artikelnummer
2-Punkt	37.36.0540

STOSSGRIFF SAN NICOLA

PUSH HANDLE SAN NICOLA

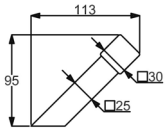

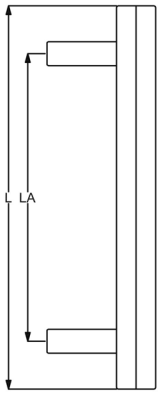

Stoßgriff ohne Befestigungsmaterial und Montagezubehör, Stütze 45° schräg

Push handle without mounting hardware and mounting accessories, support 45° inclined

Edelstahl-sat., Griffstärke 30 x 30 mm (thickness 30x30 mm)

Länge length	Lochabstand hole spacing	Artikelnummer
L 400 mm	LA 300 mm	**37.33.2710**
L 600 mm	LA 400 mm	**37.33.2720**
L 800 mm	LA 600 mm	**37.33.2730**
L 1000 mm	LA 700 mm	**37.33.2740**
L 1600 mm	LA 1200 mm	**37.33.2750**
L 2000 mm	LA 1500 mm	**37.33.2760**

BEFESTIGUNGSSET FÜR STOSSGRIFFE - ECO

Einseitig unsichtbare Befestigung schräg/gerade für Holz-, Alu-, Kunststofftüren

Befestigung	Artikelnummer
2-Punkt	37.36.0500

BEFESTIGUNGSSET FÜR STOSSGRIFFE

Einseitig unsichtbare Befestigung schräg/gerade für Holz-, Alu-, Kunststofftüren, Bohrung 9 mm

Befestigung	Gewinde	Artikelnummer
2-Punkt	46 mm	37.36.0510
2-Punkt	60 mm	37.36.0560
2-Punkt	70 mm	37.36.0570

Einseitig unsichtbare Befestigung schräg/gerade für Alu-, Kunststofftüren, metrisches Gewinde M8

Befestigung	Gewinde	Artikelnummer
2-Punkt	22 mm	37.36.0760
2-Punkt	30 mm	37.36.0770
2-Punkt	50 mm	37.36.0730

BEFESTIGUNGSSET FÜR STOSSGRIFFE

Durchschraub-Befestigung schräg/gerade für Holz-, Alu-, Kunststofftüren, Bohrung 10 mm

Befestigung	Abdeckung	Artikelnummer
2-Punkt	Edelstahl-sat.	37.36.0520

Durchschraub-Befestigung schräg/gerade für Glastüren, Glasbohrung Ø 11 mm

Befestigung	Abdeckung	Artikelnummer
2-Punkt	Edelstahl-sat.	37.36.0550

BEFESTIGUNGSSET FÜR STOSSGRIFFE

Paarweise Befestigung schräg/gerade für Holz-, Alu-, Kunststofftüren, Bohrung 10 mm

Befestigung	Artikelnummer
2-Punkt	37.36.0530

Paarweise Befestigung schräg/gerade für Glastüren, Glasbohrung Ø 11 mm

Befestigung	Artikelnummer
2-Punkt	37.36.0540

AUFLAGESCHEIBE FÜR STOSSGRIFFE

Rechteckig 42x32 mm, Höhe 3 mm, Bohrung 10 mm

Farbe	Artikelnummer
Edelstahl-sat.	32.23.4950

STOSSGRIFF ELBA

PUSH HANDLE ELBA

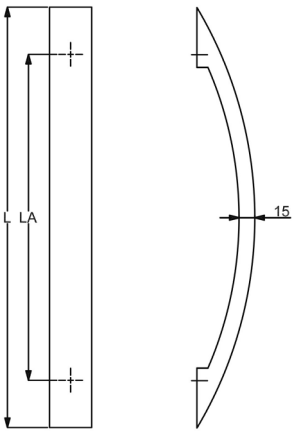

Stoßgriff ohne Befestigungsmaterial und Montagezubehör, Stütze gerade

Push handle without mounting hardware and mounting accessories, support straight

Edelstahl-sat., Griffstärke 40 x 15 mm (thickness 40x15 mm)

Länge length	Lochabstand hole spacing	Artikelnummer
L 400 mm	LA 310 mm	**37.35.5520**
L 800 mm	LA 710 mm	**37.35.5530**

BEFESTIGUNGSSET FÜR STOSSGRIFFE - ECO

Einseitig unsichtbare Befestigung schräg/gerade für Holz-, Alu-, Kunststofftüren

Befestigung	Artikelnummer
2-Punkt	37.36.0500

BEFESTIGUNGSSET FÜR STOSSGRIFFE

Einseitig unsichtbare Befestigung schräg/gerade für Holz-, Alu-, Kunststofftüren, Bohrung 9 mm

Befestigung	Gewinde	Artikelnummer
2-Punkt	46 mm	37.36.0510
2-Punkt	60 mm	37.36.0560
2-Punkt	70 mm	37.36.0570

Einseitig unsichtbare Befestigung schräg/gerade für Alu-, Kunststofftüren, metrisches Gewinde M8

Befestigung	Gewinde	Artikelnummer
2-Punkt	22 mm	37.36.0760
2-Punkt	30 mm	37.36.0770
2-Punkt	50 mm	37.36.0730

BEFESTIGUNGSSET FÜR STOSSGRIFFE

Durchschraub-Befestigung schräg/gerade für Holz-, Alu-, Kunststofftüren, Bohrung 10 mm

Befestigung	Abdeckung	Artikelnummer
2-Punkt	Edelstahl-sat.	37.36.0520

Durchschraub-Befestigung schräg/gerade für Glastüren, Glasbohrung Ø 11 mm

Befestigung	Abdeckung	Artikelnummer
2-Punkt	Edelstahl-sat.	37.36.0550

BEFESTIGUNGSSET FÜR STOSSGRIFFE

Paarweise Befestigung schräg/gerade für Holz-, Alu-, Kunststofftüren, Bohrung 10 mm

Befestigung	Artikelnummer
2-Punkt	37.36.0530

Paarweise Befestigung schräg/gerade für Glastüren, Glasbohrung Ø 11 mm

Befestigung	Artikelnummer
2-Punkt	37.36.0540

STOSSGRIFF ZYPERN

PUSH HANDLE ZYPERN

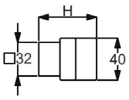

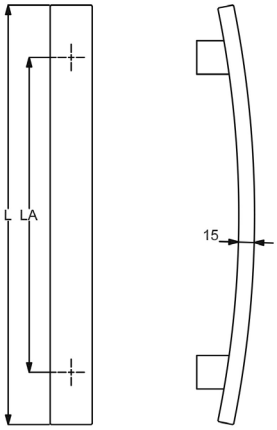

Stoßgriff ohne Befestigungsmaterial und Montagezubehör, Stütze gerade

Push handle without mounting hardware and mounting accessories, support straight

Edelstahl-sat., Griffstärke 40 x 15 mm (thickness 40x15 mm)

Länge length	Lochabstand hole spacing	Artikelnummer
L 400 mm	LA 300 mm	**37.35.5500**
L 800 mm	LA 560 mm	**37.35.5510**

BEFESTIGUNGSSET FÜR STOSSGRIFFE - ECO

Einseitig unsichtbare Befestigung schräg/gerade für Holz-, Alu-, Kunststofftüren

Befestigung	Artikelnummer
2-Punkt	37.36.0500

BEFESTIGUNGSSET FÜR STOSSGRIFFE

Einseitig unsichtbare Befestigung schräg/gerade für Holz-, Alu-, Kunststofftüren, Bohrung 9 mm

Befestigung	Gewinde	Artikelnummer
2-Punkt	46 mm	37.36.0510
2-Punkt	60 mm	37.36.0560
2-Punkt	70 mm	37.36.0570

Einseitig unsichtbare Befestigung schräg/gerade für Alu-, Kunststofftüren, metrisches Gewinde M8

Befestigung	Gewinde	Artikelnummer
2-Punkt	22 mm	37.36.0760
2-Punkt	30 mm	37.36.0770
2-Punkt	50 mm	37.36.0730

BEFESTIGUNGSSET FÜR STOSSGRIFFE

Durchschraub-Befestigung schräg/gerade für Holz-, Alu-, Kunststofftüren, Bohrung 10 mm

Befestigung	Abdeckung	Artikelnummer
2-Punkt	Edelstahl-sat.	37.36.0520

Durchschraub-Befestigung schräg/gerade für Glastüren, Glasbohrung Ø 11 mm

Befestigung	Abdeckung	Artikelnummer
2-Punkt	Edelstahl-sat.	37.36.0550

BEFESTIGUNGSSET FÜR STOSSGRIFFE

Paarweise Befestigung schräg/gerade für Holz-, Alu-, Kunststofftüren, Bohrung 10 mm

Befestigung	Artikelnummer
2-Punkt	37.36.0530

Paarweise Befestigung schräg/gerade für Glastüren, Glasbohrung Ø 11 mm

Befestigung	Artikelnummer
2-Punkt	37.36.0540

AUFLAGESCHEIBE FÜR STOSSGRIFFE

Quadratisch, 32x32 mm, Höhe 3 mm, Bohrung 10 mm

Farbe	Artikelnummer
Edelstahl-sat.	32.23.4930

STOSSGRIFF MALTA

PUSH HANDLE MALTA

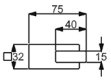

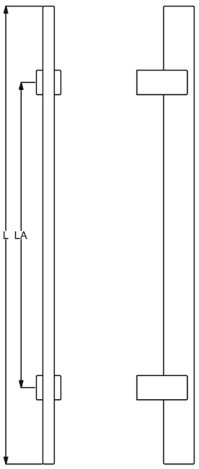

Stoßgriff ohne Befestigungsmaterial und Montagezubehör, Stütze gerade

Push handle without mounting hardware and mounting accessories, support straight

Edelstahl-sat., Griffstärke 15 x 40 mm (thickness 15x40 mm)

Länge length	Lochabstand hole spacing	Artikelnummer
L 600 mm	LA 400 mm	**37.35.1530**
L 1000 mm	LA 700 mm	**37.35.1540**
L 1600 mm	LA 1200 mm	**37.35.1550**

BEFESTIGUNGSSET FÜR STOSSGRIFFE - ECO

Einseitig unsichtbare Befestigung schräg/gerade für Holz-, Alu-, Kunststofftüren

Befestigung	Artikelnummer
2-Punkt	37.36.0500

BEFESTIGUNGSSET FÜR STOSSGRIFFE

Einseitig unsichtbare Befestigung schräg/gerade für Holz-, Alu-, Kunststofftüren, Bohrung 9 mm

Befestigung	Gewinde	Artikelnummer
2-Punkt	46 mm	37.36.0510
2-Punkt	60 mm	37.36.0560
2-Punkt	70 mm	37.36.0570

Einseitig unsichtbare Befestigung schräg/gerade für Alu-, Kunststofftüren, metrisches Gewinde M8

Befestigung	Gewinde	Artikelnummer
2-Punkt	22 mm	37.36.0760
2-Punkt	30 mm	37.36.0770
2-Punkt	50 mm	37.36.0730

BEFESTIGUNGSSET FÜR STOSSGRIFFE

Durchschraub-Befestigung schräg/gerade für Holz-, Alu-, Kunststofftüren, Bohrung 10 mm

Befestigung	Abdeckung	Artikelnummer
2-Punkt	Edelstahl-sat.	37.36.0520

Durchschraub-Befestigung schräg/gerade für Glastüren, Glasbohrung Ø 11 mm

Befestigung	Abdeckung	Artikelnummer
2-Punkt	Edelstahl-sat.	37.36.0550

BEFESTIGUNGSSET FÜR STOSSGRIFFE

Paarweise Befestigung schräg/gerade für Holz-, Alu-, Kunststofftüren, Bohrung 10 mm

Befestigung	Artikelnummer
2-Punkt	37.36.0530

Paarweise Befestigung schräg/gerade für Glastüren, Glasbohrung Ø 11 mm

Befestigung	Artikelnummer
2-Punkt	37.36.0540

STOSSGRIFF MALLORCA

PUSH HANDLE MALLORCA

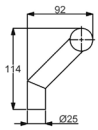

Stoßgriff ohne Befestigungsmaterial und Montagezubehör, gerade/schräg 45°

Push handle without mounting hardware and mounting accessories, straight / inclined 45°

Edelstahl-sat., Griffstärke Ø 32 mm (thickness ø 32 mm)

Länge length	Lochabstand hole spacing	Artikelnummer
L 600 mm	LA 400 mm	**37.35.1060**

BEFESTIGUNGSSET FÜR STOSSGRIFFE - ECO

Einseitig unsichtbare Befestigung schräg/gerade für Holz-, Alu-, Kunststofftüren

Befestigung	Artikelnummer
2-Punkt	37.36.0500

BEFESTIGUNGSSET FÜR STOSSGRIFFE

Einseitig unsichtbare Befestigung schräg/gerade für Holz-, Alu-, Kunststofftüren, Bohrung 9 mm

Befestigung	Gewinde	Artikelnummer
2-Punkt	46 mm	37.36.0510
2-Punkt	60 mm	37.36.0560
2-Punkt	70 mm	37.36.0570

Einseitig unsichtbare Befestigung schräg/gerade für Alu-, Kunststofftüren, metrisches Gewinde M8

Befestigung	Gewinde	Artikelnummer
2-Punkt	22 mm	37.36.0760
2-Punkt	30 mm	37.36.0770
2-Punkt	50 mm	37.36.0730

BEFESTIGUNGSSET FÜR STOSSGRIFFE

Durchschraub-Befestigung schräg/gerade für Holz-, Alu-, Kunststofftüren, Bohrung 10 mm

Befestigung	Abdeckung	Artikelnummer
2-Punkt	Edelstahl-sat.	37.36.0520

Durchschraub-Befestigung schräg/gerade für Glastüren, Glasbohrung Ø 11 mm

Befestigung	Abdeckung	Artikelnummer
2-Punkt	Edelstahl-sat.	37.36.0550

BEFESTIGUNGSSET FÜR STOSSGRIFFE

Paarweise Befestigung schräg/gerade für Holz-, Alu-, Kunststofftüren, Bohrung 10 mm

Befestigung	Artikelnummer
2-Punkt	37.36.0530

Paarweise Befestigung schräg/gerade für Glastüren, Glasbohrung Ø 11 mm

Befestigung	Artikelnummer
2-Punkt	37.36.0540

AUFLAGESCHEIBE FÜR STOSSGRIFFE

Rund, Ø 40 mm, Höhe 3 mm, Bohrung 10 mm

Farbe	Artikelnummer
Edelstahl-sat.	32.23.4440

STOSSGRIFF MYKONOS
PUSH HANDLE MYKONOS

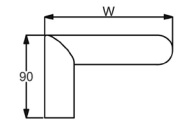

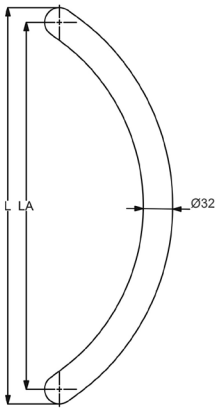

Stoßgriff ohne Befestigungsmaterial und Montagezubehör, Stütze gerade

Push handle without mounting hardware and mounting accessories, support straight

Edelstahl-sat., Griffstärke Ø 32 mm (thickness ø 32 mm)

Länge length	Lochabstand hole spacing	Artikelnummer
L 432 mm	LA 400 mm	**37.35.0160**
L 932 mm	LA 900 mm	**37.35.0170**

BEFESTIGUNGSSET FÜR STOSSGRIFFE - ECO

Einseitig unsichtbare Befestigung schräg/gerade für Holz-, Alu-, Kunststofftüren

Befestigung	Artikelnummer
2-Punkt	37.36.0500

BEFESTIGUNGSSET FÜR STOSSGRIFFE

Einseitig unsichtbare Befestigung schräg/gerade für Holz-, Alu-, Kunststofftüren, Bohrung 9 mm

Befestigung	Gewinde	Artikelnummer
2-Punkt	46 mm	37.36.0510
2-Punkt	60 mm	37.36.0560
2-Punkt	70 mm	37.36.0570

Einseitig unsichtbare Befestigung schräg/gerade für Alu-, Kunststofftüren, metrisches Gewinde M8

Befestigung	Gewinde	Artikelnummer
2-Punkt	22 mm	37.36.0760
2-Punkt	30 mm	37.36.0770
2-Punkt	50 mm	37.36.0730

BEFESTIGUNGSSET FÜR STOSSGRIFFE

Durchschraub-Befestigung schräg/gerade für Holz-, Alu-, Kunststofftüren, Bohrung 10 mm

Befestigung	Abdeckung	Artikelnummer
2-Punkt	Edelstahl-sat.	37.36.0520

Durchschraub-Befestigung schräg/gerade für Glastüren, Glasbohrung Ø 11 mm

Befestigung	Abdeckung	Artikelnummer
2-Punkt	Edelstahl-sat.	37.36.0550

BEFESTIGUNGSSET FÜR STOSSGRIFFE

Paarweise Befestigung schräg/gerade für Holz-, Alu-, Kunststofftüren, Bohrung 10 mm

Befestigung	Artikelnummer
2-Punkt	37.36.0530

Paarweise Befestigung schräg/gerade für Glastüren, Glasbohrung Ø 11 mm

Befestigung	Artikelnummer
2-Punkt	37.36.0540

AUFLAGESCHEIBE FÜR STOSSGRIFFE

Rund, Ø 40 mm, Höhe 3 mm, Bohrung 10 mm

Farbe	Artikelnummer
Edelstahl-sat.	32.23.4440

STOSSGRIFF CAPRI

STOSSGRIFF CAPRI

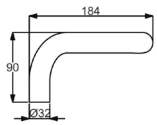

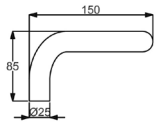

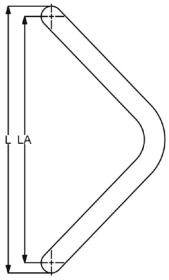

Stoßgriff ohne Befestigungsmaterial und Montagezubehör

Stoßgriff ohne Befestigungsmaterial und Montagezubehör

Edelstahl-sat., Griffstärke Ø 25 mm (thickness ø 25 mm)

Länge length	Lochabstand hole spacing	Artikelnummer
L 325 mm	LA 300 mm	**37.35.1030**

Edelstahl-sat., Griffstärke Ø 32 mm (thickness ø 32 mm)

Länge	Lochabstand	Artikelnummer
L 382 mm	LA 350 mm	**37.35.0220**

BEFESTIGUNGSSET FÜR STOSSGRIFFE - ECO

Einseitig unsichtbare Befestigung schräg/gerade für Holz-, Alu-, Kunststofftüren

Befestigung	Artikelnummer
2-Punkt	37.36.0500

BEFESTIGUNGSSET FÜR STOSSGRIFFE

Einseitig unsichtbare Befestigung schräg/gerade für Holz-, Alu-, Kunststofftüren, Bohrung 9 mm

Befestigung	Gewinde	Artikelnummer
2-Punkt	46 mm	37.36.0510
2-Punkt	60 mm	37.36.0560
2-Punkt	70 mm	37.36.0570

Einseitig unsichtbare Befestigung schräg/gerade für Alu-, Kunststofftüren, metrisches Gewinde M8

Befestigung	Gewinde	Artikelnummer
2-Punkt	22 mm	37.36.0760
2-Punkt	30 mm	37.36.0770
2-Punkt	50 mm	37.36.0730

BEFESTIGUNGSSET FÜR STOSSGRIFFE

Durchschraub-Befestigung schräg/gerade für Holz-, Alu-, Kunststofftüren, Bohrung 10 mm

Befestigung	Abdeckung	Artikelnummer
2-Punkt	Edelstahl-sat.	37.36.0520

Durchschraub-Befestigung schräg/gerade für Glastüren, Glasbohrung Ø 11 mm

Befestigung	Abdeckung	Artikelnummer
2-Punkt	Edelstahl-sat.	37.36.0550

BEFESTIGUNGSSET FÜR STOSSGRIFFE

Paarweise Befestigung schräg/gerade für Holz-, Alu-, Kunststofftüren, Bohrung 10 mm

Befestigung	Artikelnummer
2-Punkt	37.36.0530

Paarweise Befestigung schräg/gerade für Glastüren, Glasbohrung Ø 11 mm

Befestigung	Artikelnummer
2-Punkt	37.36.0540

AUFLAGESCHEIBE FÜR STOSSGRIFFE

Rund, Ø 32 mm, Höhe 3 mm, Bohrung 10 mm

Farbe	Artikelnummer
Edelstahl-sat.	32.23.4450

AUFLAGESCHEIBE FÜR STOSSGRIFFE

Rund, Ø 40 mm, Höhe 3 mm, Bohrung 10 mm

Farbe	Artikelnummer
Edelstahl-sat.	32.23.4440

STOSSGRIFF ISCHIA

STOSSGRIFF ISCHIA

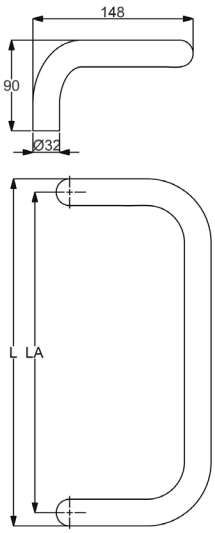

Stoßgriff ohne Befestigungsmaterial und Montagezubehör

Push handle without mounting hardware and mounting accessories

Edelstahl-sat., Griffstärke Ø 25 mm thickness ø 25 mm

Länge length	Lochabstand hole spacing	Artikelnummer
L 325 mm	LA 300 mm	**37.35.1040**

Edelstahl-sat., Griffstärke Ø 32 mm (thickness ø 32 mm)

Länge	Lochabstand	Artikelnummer
L 382 mm	LA 350 mm	**37.35.0230**

BEFESTIGUNGSSET FÜR STOSSGRIFFE - ECO

Einseitig unsichtbare Befestigung schräg/gerade für Holz-, Alu-, Kunststofftüren

Befestigung	Artikelnummer
2-Punkt	37.36.0500

BEFESTIGUNGSSET FÜR STOSSGRIFFE

Einseitig unsichtbare Befestigung schräg/gerade für Holz-, Alu-, Kunststofftüren, Bohrung 9 mm

Befestigung	Gewinde	Artikelnummer
2-Punkt	46 mm	37.36.0510
2-Punkt	60 mm	37.36.0560
2-Punkt	70 mm	37.36.0570

Einseitig unsichtbare Befestigung schräg/gerade für Alu-, Kunststofftüren, metrisches Gewinde M8

Befestigung	Gewinde	Artikelnummer
2-Punkt	22 mm	37.36.0760
2-Punkt	30 mm	37.36.0770
2-Punkt	50 mm	37.36.0730

BEFESTIGUNGSSET FÜR STOSSGRIFFE

Durchschraub-Befestigung schräg/gerade für Holz-, Alu-, Kunststofftüren, Bohrung 10 mm

Befestigung	Abdeckung	Artikelnummer
2-Punkt	Edelstahl-sat.	37.36.0520
Befestigung	Abdeckung	Artikelnummer
2-Punkt	Edelstahl-sat.	37.36.0550

BEFESTIGUNGSSET FÜR STOSSGRIFFE

Paarweise Befestigung schräg/gerade für Holz-, Alu-, Kunststofftüren, Bohrung 10 mm

Befestigung	Artikelnummer
2-Punkt	37.36.0530

Paarweise Befestigung schräg/gerade für Glastüren, Glasbohrung Ø 11 mm

Befestigung	Artikelnummer
2-Punkt	37.36.0540

AUFLAGESCHEIBE FÜR STOSSGRIFFE

Rund, Ø 40 mm, Höhe 3 mm, Bohrung 10 mm

Farbe	Artikelnummer
Edelstahl-sat.	32.23.4440

AUFLAGESCHEIBE FÜR STOSSGRIFFE

Rund, Ø 32 mm, Höhe 3 mm, Bohrung 10 mm

Farbe	Artikelnummer
Edelstahl-sat.	32.23.4450

Südmetall®

STOSSGRIFF ANDROS

PUSH HANDLE ANDROS

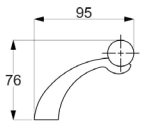

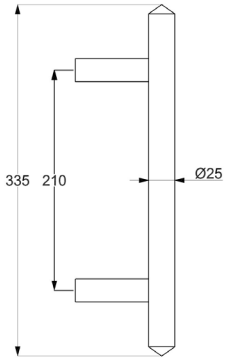

Stoßgriff ohne Befestigungsmaterial und Montagezubehör

Push handle without mounting hardware and mounting accessories

Edelstahl-sat., Griffstärke Ø 25 mm (thickness Ø 25 mm)

Länge length	Lochabstand hole spacing	Artikelnummer
L 335 mm	LA 210 mm	**37.33.5400**

BEFESTIGUNGSSET FÜR STOSSGRIFFE - ECO

Einseitig unsichtbare Befestigung schräg/gerade für Holz-, Alu-, Kunststofftüren

Befestigung	Artikelnummer
2-Punkt	37.36.0500

BEFESTIGUNGSSET FÜR STOSSGRIFFE

Einseitig unsichtbare Befestigung schräg/gerade für Holz-, Alu-, Kunststofftüren, Bohrung 9 mm

Befestigung	Gewinde	Artikelnummer
2-Punkt	46 mm	37.36.0510
2-Punkt	60 mm	37.36.0560
2-Punkt	70 mm	37.36.0570

Einseitig unsichtbare Befestigung schräg/gerade für Alu-, Kunststofftüren, metrisches Gewinde M8

Befestigung	Gewinde	Artikelnummer
2-Punkt	22 mm	37.36.0760
2-Punkt	30 mm	37.36.0770
2-Punkt	50 mm	37.36.0730

BEFESTIGUNGSSET FÜR STOSSGRIFFE

Durchschraub-Befestigung schräg/gerade für Holz-, Alu-, Kunststofftüren, Bohrung 10 mm

Befestigung	Abdeckung	Artikelnummer
2-Punkt	Edelstahl-sat.	37.36.0520
Befestigung	Abdeckung	Artikelnummer
2-Punkt	Edelstahl-sat.	37.36.0550

BEFESTIGUNGSSET FÜR STOSSGRIFFE

Paarweise Befestigung schräg/gerade für Holz-, Alu-, Kunststofftüren, Bohrung 10 mm

Befestigung	Artikelnummer
2-Punkt	37.36.0530

Paarweise Befestigung schräg/gerade für Glastüren, Glasbohrung Ø 11 mm

Befestigung	Artikelnummer
2-Punkt	37.36.0540

STOSSGRIFF PAROS
PUSH HANDLE PAROS

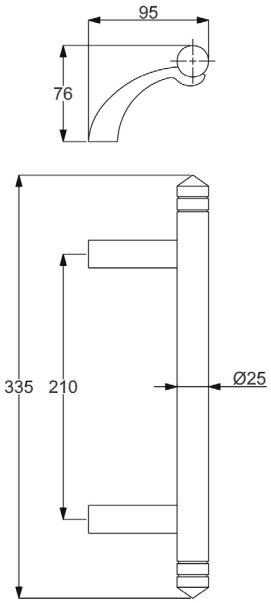

Stoßgriff ohne Befestigungsmaterial und Montagezubehör

Push handle without mounting hardware and mounting accessories

Edelstahl-sat., Griffstärke Ø 25 mm (thickness Ø 25 mm)

Länge length	Lochabstand hole spacing	Artikelnummer
L 335 mm	LA 210 mm	**37.33.5200**

BEFESTIGUNGSSET FÜR STOSSGRIFFE - ECO

Einseitig unsichtbare Befestigung schräg/gerade für Holz-, Alu-, Kunststofftüren

Befestigung	Artikelnummer
2-Punkt	37.36.0500

BEFESTIGUNGSSET FÜR STOSSGRIFFE

Einseitig unsichtbare Befestigung schräg/gerade für Holz-, Alu-, Kunststofftüren, Bohrung 9 mm

Befestigung	Gewinde	Artikelnummer
2-Punkt	46 mm	37.36.0510
2-Punkt	60 mm	37.36.0560
2-Punkt	70 mm	37.36.0570

Einseitig unsichtbare Befestigung schräg/gerade für Alu-, Kunststofftüren, metrisches Gewinde M8

Befestigung	Gewinde	Artikelnummer
2-Punkt	22 mm	37.36.0760
2-Punkt	30 mm	37.36.0770
2-Punkt	50 mm	37.36.0730

BEFESTIGUNGSSET FÜR STOSSGRIFFE

Durchschraub-Befestigung schräg/gerade für Holz-, Alu-, Kunststofftüren, Bohrung 10 mm

Befestigung	Abdeckung	Artikelnummer
2-Punkt	Edelstahl-sat.	37.36.0520
Befestigung	Abdeckung	Artikelnummer
2-Punkt	Edelstahl-sat.	37.36.0550

BEFESTIGUNGSSET FÜR STOSSGRIFFE

Paarweise Befestigung schräg/gerade für Holz-, Alu-, Kunststofftüren, Bohrung 10 mm

Befestigung	Artikelnummer
2-Punkt	37.36.0530

Paarweise Befestigung schräg/gerade für Glastüren, Glasbohrung Ø 11 mm

Befestigung	Artikelnummer
2-Punkt	37.36.0540

GRIFFPLATTE
GRIP PLATE

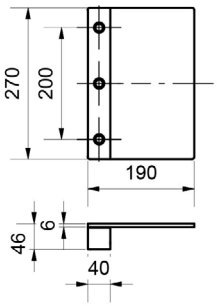

Stoßgriff ohne Befestigungsmaterial
inkl. Montagezubehör

Push handle without mounting hardware
incl. mounting accessories

Edelstahl-sat. V2A geschliffen, ohne Befestigungsmaterial (stainless steel sat. V2A ground, without fastening material)

Länge length	Lochabstand hole spacing	Lochabstand 2 hole spacing2	Artikelnummer
L 270 mm	LA 100 mm	LA2 100 mm	**37.35.1720**

BEFESTIGUNG STOSSGRIFF FÜR 37351720

Einseitig unsichtbare Befestigung schräg/gerade für Holz-, Alu-, Kunststofftüren, 3-Punkt inkl. Zubehör

Befestigung	Artikelnummer
3-Punkt	37.36.0220

Einseitig unsichtbare Befestigung schräg/gerade für Alu-, Kunststofftüren, metrisches Gewinde M8

Befestigung	Artikelnummer
3-Punkt	37.36.0740

BEFESTIGUNGSSET-ECO
MOUNTING SET- ECO

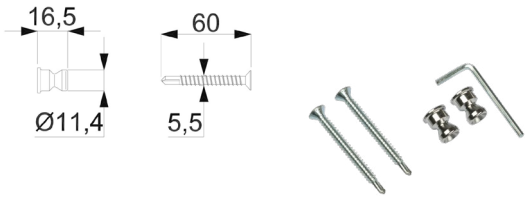

Für schräge und gerade Stützen, einseitig unsichtbar

For oblique and straight supports, invisible on one side

Einseitig unsichtbare Befestigung schräg/gerade für Holz-, Alu-, Kunststofftüren
(one-sided invisible attachment oblique / straight for wooden, aluminum, plastic doors)

Befestigung (mounting)	Artikelnummer
2-Punkt	**37.36.0500**

BEFESTIGUNGSSET
MOUNTING SET

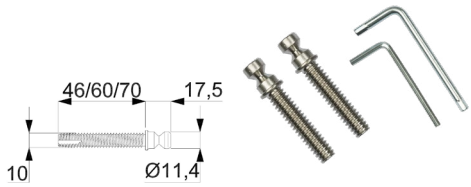

Für schräge und gerade Stützen, einseitig unsichtbar

For oblique and straight supports, invisible on one side

Einseitig unsichtbare Befestigung schräg/gerade für Holz-, Alu-, Kunststofftüren, Bohrung 9 mm
(one-sided invisible attachment oblique / straight for wooden, aluminum, plastic doors, 9 mm hole)

Befestigung (mounting)	Ausführung (type)	Artikelnummer
2-Punkt	Gewinde 46 mm	**37.36.0510**
2-Punkt	Gewinde 60 mm	**37.36.0560**
2-Punkt	Gewinde 70 mm	**37.36.0570**

BEFESTIGUNGSSET FÜR STOSSGRIFFE
MOUNTING SET

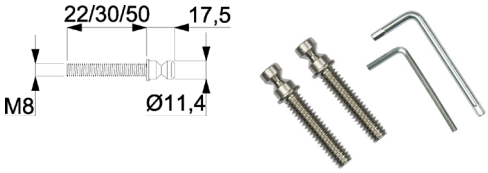

Für schräge und gerade Stützen, einseitig unsichtbar, metrisches Gewinde M8

For inclined and straight supports, invisible on one side, metric thread M8

Einseitig unsichtbare Befestigung schräg/gerade für Alu-, Kunststofftüren, metrisches Gewinde M8
(one-sided invisible attachment diagonal/straight for aluminium, plastic doors, metric thread M8)

Befestigung (mounting)	Ausführung (type)	Artikelnummer
2-Punkt	Gewinde 22 mm	**37.36.0760**
2-Punkt	Gewinde 30 mm	**37.36.0770**
2-Punkt	Gewinde 50 mm	**37.36.0730**

BEFESTIGUNGSSET
MOUNTING SET

Für schräge und gerade Stützen

For sloping and straight supports

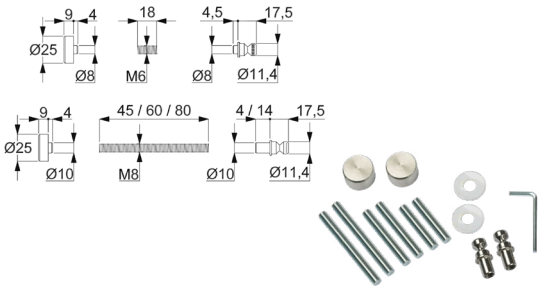

Durchschraub-Befestigung schräg/gerade für Holz-, Alu-, Kunststofftüren, Bohrung 10 mm

(screw-through fastening oblique / straight for wooden, aluminum, plastic doors, 10 mm bore)

Befestigung (mounting)	Artikelnummer
2-Punkt	**37.36.0520**

Durchschraub-Befestigung schräg/gerade für Glastüren, Glasbohrung Ø 11 mm

(screw-through attachment oblique / straight for glass doors, glass bore Ø 11 m)

Befestigung (mounting)	Artikelnummer
2-Punkt	**37.36.0550**

BEFESTIGUNGSSET FÜR STOSSGRIFFE
MOUNTING SET

Für schräge und gerade Stützen, Abdeckkappe Schwarz matt

For inclined and straight supports, black matt cover cap

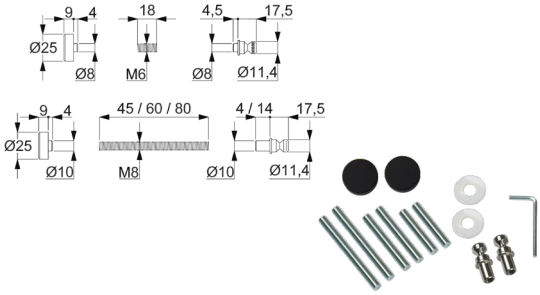

Durchschraub-Befestigung schräg/gerade für Holz-, Alu-, Kunststofftüren, Bohrung 10 mm

(Screw-through fastening diagonal/straight for wooden, aluminum, plastic doors, bore 10 mm)

Befestigung (mounting)	Artikelnummer
2-Punkt	**37.36.0820**

Durchschraub-Befestigung schräg/gerade für Glastüren, Glasbohrung Ø 11 mm

(Bolt-through fastening diagonal/straight for glass doors, glass bore Ø 11 mm)

Befestigung (mounting)	Artikelnummer
2-Punkt	**37.36.0830**

BEFESTIGUNGSSET
MOUNTING SET

Für schräge und gerade Stützen

For sloping and straight supports

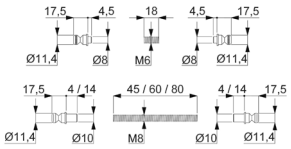

Paarweise Befestigung schräg/gerade für Holz-, Alu-, Kunststofftüren, Bohrung 10 mm

(pairwise inclined/straight fastening for wooden,aluminum,plastic doors, 10mm hole)

Befestigung (mounting)	Artikelnummer
2-Punkt	**37.36.0530**

Paarweise Befestigung schräg/gerade für Glastüren, Glasbohrung Ø 11 mm

(pairwise oblique / straight fastening for glass doors, glass bore Ø 11 mm)

Befestigung (mounting)	Artikelnummer
2-Punkt	**37.36.0540**

BEFESTIGUNGSSET
MOUNTING SET

Für schräge und gerade Stützen

For sloping and straight supports

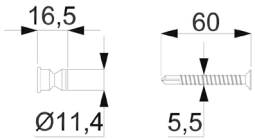

Einseitig unsichtbare Befestigung schräg/gerade für Holz-, Alu-, Kunststofftüren, 3-Punkt

(one-sided invisible attachment oblique/straight for wooden, aluminum, plastic doors, 3-point)

Befestigung (mounting)	Artikelnummer
3-Punkt	**37.36.0600**

BEFESTIGUNGSSET
MOUNTING SET

Für schräge und gerade Stützen, einseitig unsichtbar

For oblique and straight supports, invisible on one side

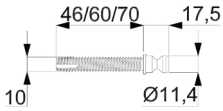

Einseitig unsichtbare Befestigung schräg/gerade für Holz-, Alu-, Kunststofftüren, Bohrung 9 mm

(one-sided invisible attachment oblique/straight for wooden, aluminum, plastic doors, 9 mm hole)

Befestigung (mounting)	Ausführung (type)	Artikelnummer
3-Punkt	Gewinde 46 mm	**37.36.0610**
3-Punkt	Gewinde 60 mm	**37.36.0660**
3-Punkt	Gewinde 70 mm	**37.36.0670**

BEFESTIGUNGSSET FÜR STOSSGRIFFE
MOUNTING SET

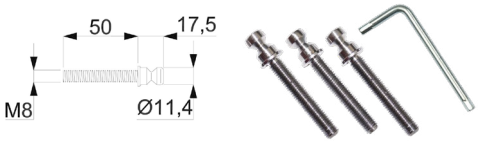

Einseitig unsichtbare Befestigung schräg/gerade
für Alu-, Kunststofftüren

One-sided invisible fastening oblique/straight for aluminum, plastic doors

Für schräge und gerade Stützen, einseitig unsichtbar, metrisches Gewinde M8/50 mm
(one-sided invisible attachment diagonal/straight for aluminium, plastic doors, metric thread M8/50 mm)

Befestigung (mounting)	Ausführung (type)	Artikelnummer
3-Punkt	Gewinde 50 mm	**37.36.0740**

BEFESTIGUNGSSET
MOUNTING SET

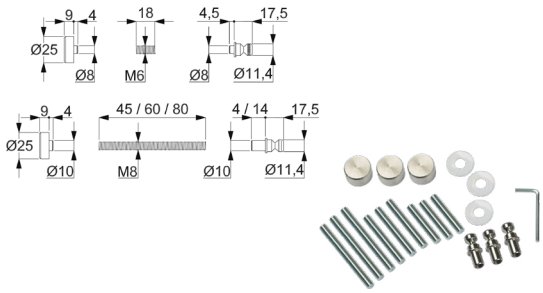

Für schräge und gerade Stützen

For sloping and straight supports

Durchschraub-Befestigung schräg/gerade für Holz-, Alu-, Kunststofftüren, Bohrung 10 mm
(screw-through fastening oblique / straight for wooden, aluminum, plastic doors, 10 mm bore)

Befestigung (mounting)	Artikelnummer
3-Punkt	**37.36.0620**

Durchschraub-Befestigung schräg/gerade für Glastüren, Glasbohrung Ø 11 mm
(through-hole fastening oblique / straight for glass doors, glass bore Ø 11 mm)

Befestigung (mounting)	Artikelnummer
3-Punkt	**37.36.0650**

BEFESTIGUNGSSET FÜR STOSSGRIFFE
MOUNTING SET

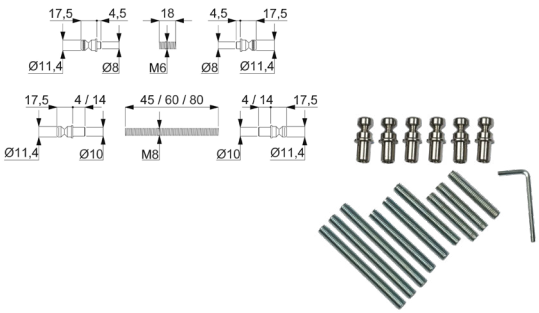

Für schräge und gerade Stützen

For sloping and straight supports

Paarweise Befestigung schräg/gerade für Holz-, Alu-, Kunststofftüren, Bohrung 10 mm
(attachment in pairs, sloping/straight for wooden, aluminum and plastic doors, 10 mm bore)

Befestigung (mounting)	Artikelnummer
3-Punkt	**37.36.0630**

Paarweise Befestigung schräg/gerade für Glastüren, Glasbohrung Ø 11 mm
(attachment in pairs, sloping/straight for glass doors, glass drilling Ø 11 mm)

Befestigung (mounting)	Artikelnummer
3-Punkt	**37.36.0640**

AUFSCHRAUBZYLINDER
SCREW-ON CYLINDER

Aufschraubzylinder für gerade und schräge Montage, Gewinde M8

Screw-on cylinder for straight and inclined mounting, M8 thread

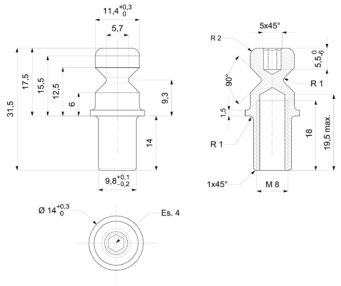

für Stoßgriff gerade (for push handle straight)

Ausführung (type)	Artikelnummer
Edelstahl	**37.36.0160**

AUFLAGESCHEIBE FÜR STOSSGRIFFE
BEARING PLATE

zur schrägen Montage

for oblique mounting

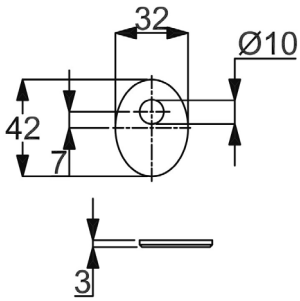

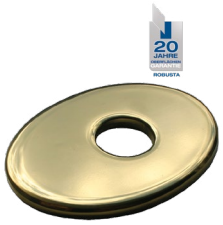

Auflagescheibe für Stoßgriffe oval mit Fase (bearing plate for push handles oval with chamfer)

Farbe (colour)	Artikelnummer
Robusta Gold	**32.23.5180**
Edelstahl-sat. (satin stainless steel)	**32.23.4940**
Edelstahl-pol.	**32.23.5170**
Schwarz matt	**32.23.5190**

AUFLAGESCHEIBE FÜR STOSSGRIFFE
BEARING PLATE

zur geraden Montage

for straight installation

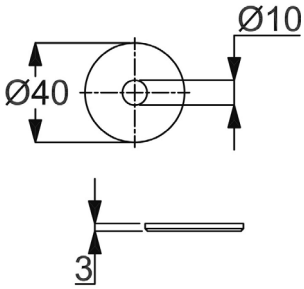

Auflagescheiben für Stoßgriffe rund mit Fase (metal washer for pull-handles)

Farbe (colour)	Artikelnummer
Robusta Gold	**32.23.4430**
Edelstahl-sat. (satin stainless steel)	**32.23.4440**

AUFLAGESCHEIBE FÜR STOSSGRIFFE
BEARING PLATE

zur geraden Montage

for straight installation

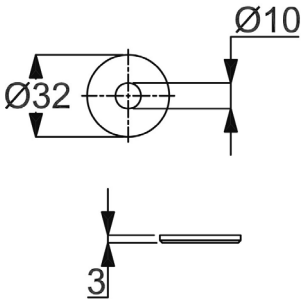

Auflagescheiben für Stoßgriffe rund mit Fase (metal washer for pull-handles)

Farbe (colour)	Artikelnummer
Edelstahl-sat. (satin stainless steel)	**32.23.4450**
Edelstahl-pol.	**32.23.5160**

AUFLAGESCHEIBE FÜR STOSSGRIFFE
BEARING PLATE

zur schrägen Montage

for oblique mounting

Rechteckig 42x32 mm, Höhe 3 mm, Bohrung 10 mm (rectangular 42x32 mm, height 3 mm, hole 10 mm)

Farbe (colour)	Artikelnummer
Edelstahl-sat. (satin stainless steel)	**32.23.4950**

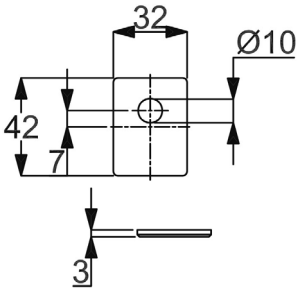

AUFLAGESCHEIBE FÜR STOSSGRIFFE
BEARING PLATE

zur geraden Montage

for straight installation

Auflagescheibe für Stoßgriff quadratisch mit Faser (bearing plate for push handle square with fiber)

Farbe (colour)	Artikelnummer
Edelstahl-sat. (satin stainless steel)	**32.23.4930**

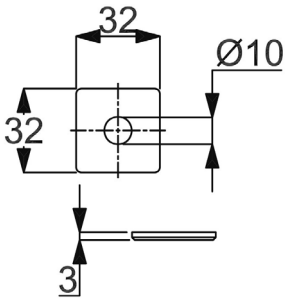

TORRIEGEL
GATE LATCH

Riegelführungshülse blank, Stangenriegel, zwangsgeführt, rechts + links verwendbar, passend für Rohrprofile ab 30 x 30 mm, inklusive Schablone und Montageanleitung (Gewindestange M10 nicht im Lieferumfang)

Blank bolt guide bushing, rod bolt, positively driven, right + left applicable, suitable for tube profiles from 30 x 30 mm, incl. template and assembly instruction (threaded rod M10 not included)

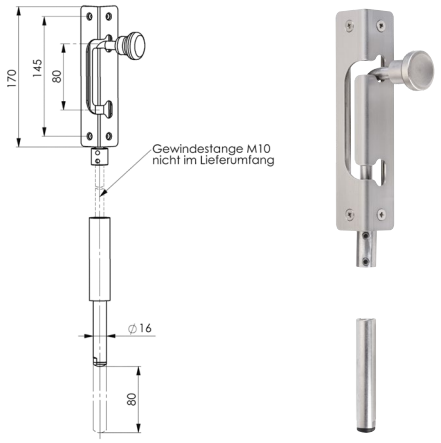

Edelstahl Korn 240 matt (stainless steel grain 240 matt)

DIN Richtung (DIN Richtung)	Artikelnummer
Rechts und Links verwendbar (right and left usable)	**50.02.0970**

TORRIEGEL
GATE LATCH

Universaltorriegel Ø 16 mm, Länge x Breite 500 x 104 mm, Stellung „AUF“ und „ZU“ mit konischem Rundsatz, rechts und links verwendbar

Universal door bolt Ø 16 mm, length x width 500 x 104 mm, position „OPEN“ and „CLOSED“ with conical round set, right and left usable

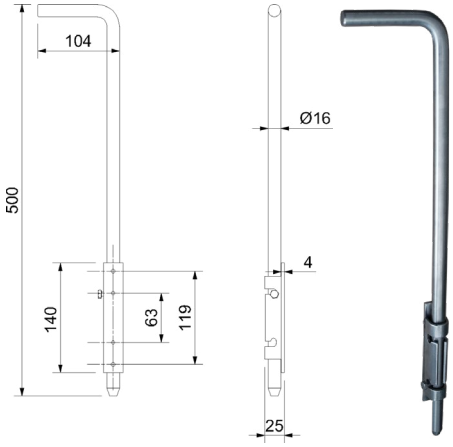

Rechts und links verwendbar (applicable for left and right)

Material (Quality)	Artikelnummer
Edelstahl A2 (stainless steel)	**50.02.2220**
Stahl verzinkt (galvanized steel)	**55.02.2110**

TORBAND
GATE HINGE

Edelstahl roh, Torband mit Schweißmutter

Stainless steel unmanufactured, gate hinge with weld nut

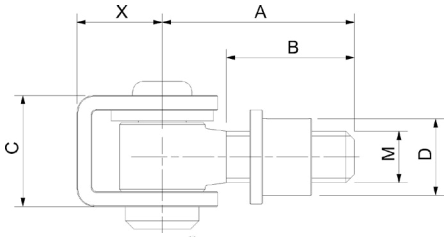

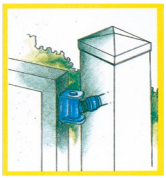

A2 (A2)

Dorn (Dorn)	Maße (dimensions)	Tragkraft (load)	Artikelnummer
M12	A/B/C/D/X - 45/30/26/18/20 mm	50 kg	**50.01.3020**
M14	A/B/C/D/X - 50/35/30/20/20 mm	60 kg	**50.01.3030**
M16	A/B/C/D/X - 55/40/30/22/20 mm	70 kg	**50.01.3040**
M20	A/B/C/D/X - 60/40/37/25/26 mm	80 kg	**50.01.3000**
M24	A/B/C/D/X - 75/55/47/29/27 mm	100 kg	**50.01.2980**

KONSTRUKTIONSBAND
GATE HINGE

Edelstahl blank, mit Messingscheibe und loser Steckachse, 2-teilig

Stainless steel unmanufactured, gate hinge with brass ring floating axle seperate 2 pieces

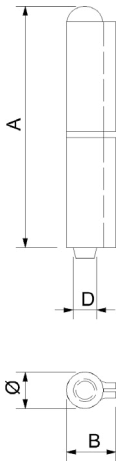

A2 (A2)

Maße (dimensions)	Artikelnummer
A/B/D - 80/16,5/8 mm	**50.01.3070**
A/B/D - 100/18/8,5 mm	**50.01.3080**
A/B/D - 120/19,5/10 mm	**50.01.3090**

TORBAND
GATE HINGE

Edelstahl Korn 240 matt, Torband (schwere Ausführung mit Aushebesicherung, einseitig zum Schweißen) Gewinde M16 x 165 mm, Länge komplett mit Konsole 190 mm, Konsole Ø 25 mm, inklusive 2 x Mutter und Unterlagscheibe

Stainless steel grain 240 matt, gate hinge (heavy design with safety catch, unilateral for welding) thread M16 x 165 mm, full lenght with console 190 mm console Ø 25 mm, inclusive 2 x nuts and washers

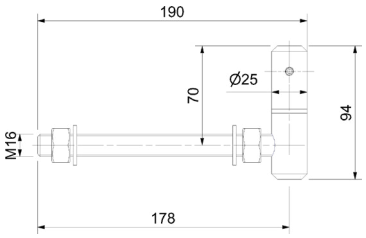

A2 (A2)

Dorn (Dorn)	Artikelnummer
M16	**50.01.3600**

ANSCHWEISSBAND
WELD-ON HINGE

Edelstahl roh, Torband mit Flachmuttern zum Einspannen in Formrohr bis 100 mm

Stainless steel unmanufactured, gate hinge with plane nuts for chucking in into standard tubes up to 100 mm, max. loadability per hinge: 40 kg

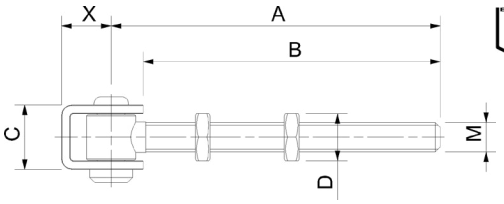

A2 (A2)

Dorn (Dorn)	Maße (dimensions)	Tragkraft (load)	Artikelnummer
M12	A/B/C/X - 132/120/26/20 mm	40 kg	**50.01.3050**
M20	A/B/C/X - 122/110/37/31 mm	60 kg	**50.01.3060**
M16 x 1,5	A/B/C/X – 130/110/37/31 mm	50 kg	**50.01.3100**

TORBAND
GATE HINGE

Edelstahl roh, Anschweißband einstellbar, Gewinde M12 mit Bronze- und Edelstahlgleitring

Stainless steel unmanufactured, weld-on hinge adjustable, thread M12, with bronze and stainless steel slide ring

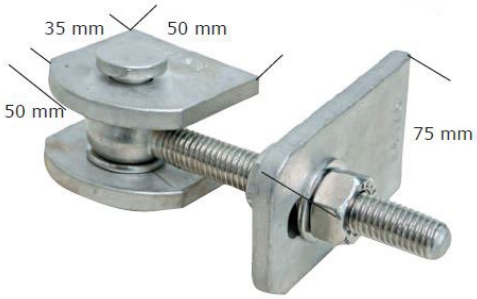

A4 (A4)

Dorn (Dorn)	Artikelnummer
M12	**50.01.3610**

ROHR MIT SCHLOSS
PIPE WITH LOCK

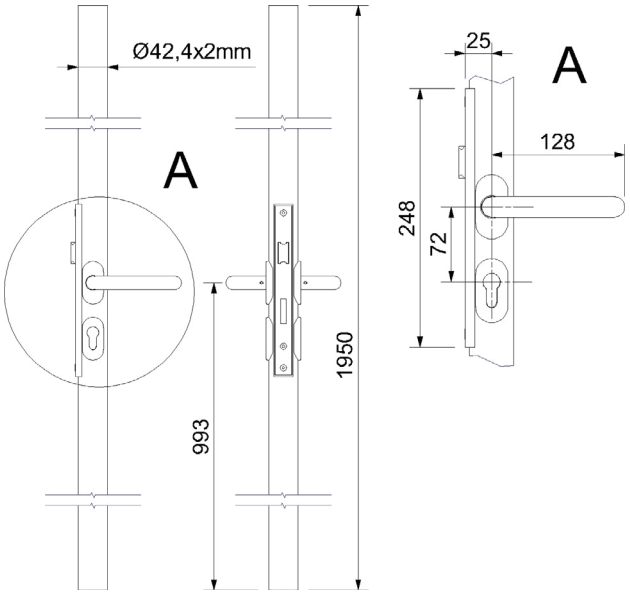

Edelstahl Korn 240 matt A2, Edelstahlpfosten rund oder Quadrat, inklusive Marken-Rohrprofilschloss mit Drückerpaar und PZ-Rosetten, ohne Profilzylinder, Pfostenhöhe gesamt 1950 mm, passender PZ 35/35 z.B. 38.75.0230

Stainless steel grain 240 matt A2, stainless steel post round or square, including branded tubular profile lock with pair of buttons and pz rosettes, without profile cylinder, total post height 1950 mm,matching pz 35/35 e.g. 38.75.0230

Rohr 42,4/2 mm Edelstahl (tube 42.4 / 2 mm stainless steel)

Komplettset (Komplettset)	Artikelnummer
Mit Rohr 42,4/2 mm	**50.01.8430**

Rohr 42,4/2 mm Stahl roh S235JR (tube 42.4/2 mm raw steel S235JR)

Komplettset (Komplettset)	Artikelnummer
Mit Rohr 42,4/2 mm	**55.01.8430**

Quadratrohr 40x40/2 mm Edelstahl (square tube 40x40/2 mm stainless steel)

Komplettset (Komplettset)	Artikelnummer
Mit Quadratrohr 40x40/2 mm	**50.01.8450**

Quadratrohr 40x40/2 mm Stahl roh S235JR (square tube 40x40/2 mm raw steel S235JR)

Komplettset (Komplettset)	Artikelnummer
Mit Quadratrohr 40x40/2 mm	**55.01.8450**

ROHR MIT SCHLIESSBLECH

PIPE WITH STRIKE PLATE

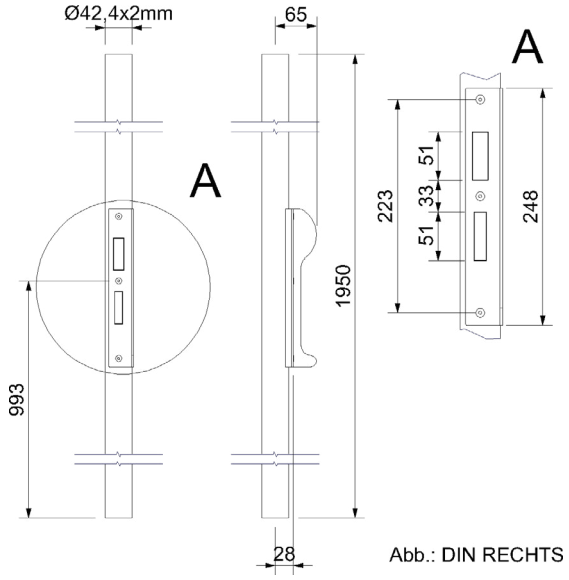

Abb.: DIN RECHTS

Edelstahl Korn 240 matt A2, Edelstahlpfosten Rund oder Quadrat inklusive Schließblech und Anschlagpuffer, Pfostenhöhe 1950 mm

Stainless steel grain 240 matt A2, stainless steel post round or Square including striking plate and stop buffer, post height 1950 mm

Rohr 42,4/2 mm Edelstahl (tube 42.4 / 2 mm stainless steel)

Komplettset (Komplettset)	Artikelnummer
Rechts	**50.01.8320**
Links	**50.01.8310**

Rohr 42,4/2 mm Stahl roh S235JR (tube 42.4/2 mm raw steel S235JR)

Komplettset (Komplettset)	Artikelnummer
Rechts	**50.01.8120**
Links	**50.01.8110**

Quadratrohr 40x40/2 mm Edelstahl (square tube 40x40/2 mm stainless steel)

Komplettset (Komplettset)	Artikelnummer
Rechts	**55.01.8120**
Links	**55.01.8110**

Quadratrohr 40x40/2 mm Stahl roh S235JR (square tube 40x40/2 mm raw steel S235JR)

Komplettset (Komplettset)	Artikelnummer
Rechts	**55.01.8120**
Links	**55.01.8110**

ROHRRAHMENSCHLÖSSER
LOCK WITH BOX

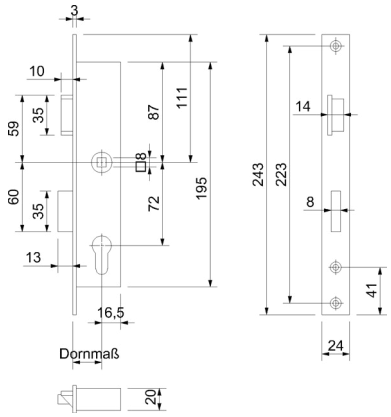

Einsteck Rohrrahmenschloss, Vierkant 8 mm, Stulp Edelstahl-sat., Riegel bündig, Riegel und Nuss aus Druckguss, rechts und links verwendbar. Geprüft nach DIN EN 12209 Klasse 3

Plug in Lock with box, pin 8 mm, stainless steel forend nut and bolt of die casting, latch stainless steel optic applicable for left and right, DIN EN 12209 class 3 certified

PZW 72 mm, Stulp 24 mm (PZW 72 mm, forend 24 mm)

Dorn (Dorn)	Artikelnummer
25 mm	**50.02.3300**
30 mm	**50.02.3310**
35 mm	**50.02.3320**
40 mm	**50.02.3330**

ROHRRAHMENSCHLÖSSER
LOCK WITH BOX

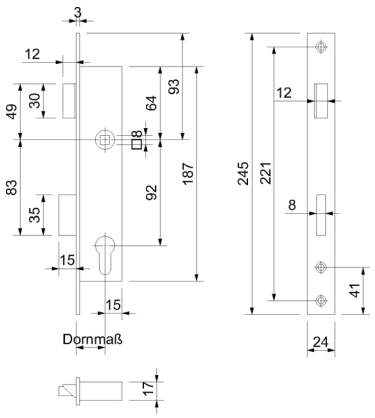

Einsteck Rohrrahmenschloss, Vierkant 8 mm, Stulp Edelstahl-sat., Riegel bündig, Riegel und Nuss aus Druckguss, rechts und links verwendbar. Geprüft nach DIN EN 12209 Klasse 3

Plug in Lock with box, pin 8 mm, stainless steel forend nut and bolt of die casting, latch stainless steel opticapplicable for left and right,DIN EN 12209 class 3 certified

PZW 92 mm, Stulp 24 mm (PZW 92 mm, forend 24 mm)

Dorn (Dorn)	Artikelnummer
25 mm	**50.02.1900**
30 mm	**50.02.1910**
35 mm	**50.02.1920**
40 mm	**50.02.1930**
45 mm	**50.02.1940**

SCHLOSS MIT SCHLOSSKASTEN
LOCK WITH BOX

Edelstahl Korn 240 matt, geschliffen, Schloss verzinkt, Stulp Edelstahl 72 mm PZ, rechts + links verwendbar, Dornmaß 40 mm, Nuss 8 mm, Falle 2 mm, Riegel 3 mm vorstehend 1-tourig, mit Wechsel

Stainless steel grain 240 matt, zinc-coated lock, Stainless steel forend, 72 mm PZ, applicable for left and right backset 40 mm, nut 8 mm, latch 2 mm, overhanging bolt 3 mm, single turn, with shift

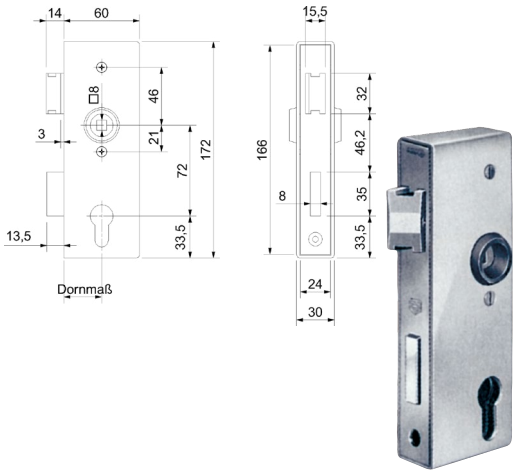

Rechts und links verwendbar (applicable for left and right)

Breite (Breite)	Artikelnummer
30 mm	**50.02.1070**
40 mm	**50.02.2100**

GEGENKASTEN
STRIKE BOX

Edelstahl geschliffen, zum Anschweißen, rechts + links verwendbar, passend für Schlosskastenbreite 30 + 40 mm, für Türöffner vorgerichtet, inklusive Schließblech

Stainless steel sanded, to weld on applicable for left and right, suitable for boxes from 30 to 40 mm, prepared for door opener, incl. strike

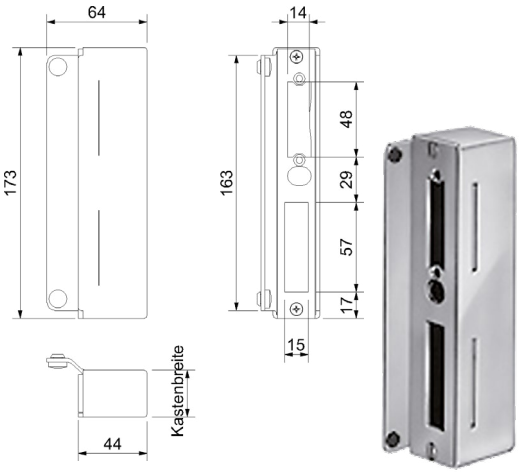

Rechts und links verwendbar (applicable for left and right)

Breite (Breite)	Artikelnummer
30 mm	**50.02.2110**
40 mm	**50.02.1230**

SCHLOSS MIT SCHLOSSKASTEN
LOCK WITH BOX

Edelstahl Korn 240 matt, Schloss verzinkt, Stulp Edelstahl,Falle und Riegel Messing, 72 mm PZ, rechts + links verwendbar, Dornmaß 60 mm, Nuss 8 mm, Falle 3 mm vorstehend, 2-tourig, mit Wechsel

Stainless steel grain 240 matt, zinc-coated lock, stainless steel forend, latch and bolt of brass, 72 mm PZ, applicable for left and right, backset 60 mm, nut 8 mm, overhanging latch 3 mm, double turn, with shift

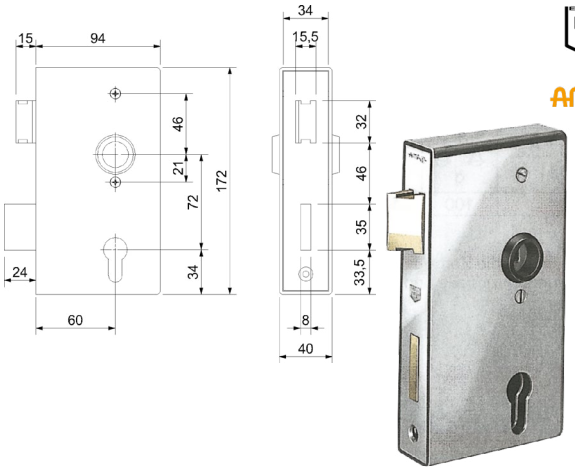

Rechts und links verwendbar (applicable for left and right)

Breite (Breite)	Artikelnummer
40 mm	**50.02.1130**

SCHLIESSBLECH
STRIKE PLATE

Edelstahl Korn 240 matt, inklusive 2 Senkkopfschrauben M4 x 8 mm

Stainless steel grain 240 matt, incl. 2 countersunk bolts M4 x 8 mm

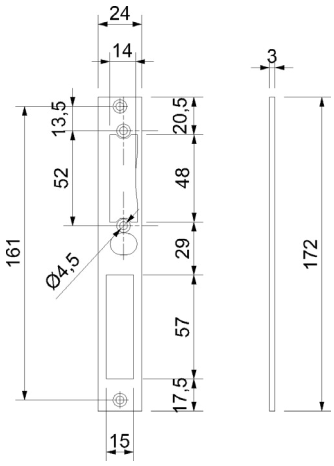

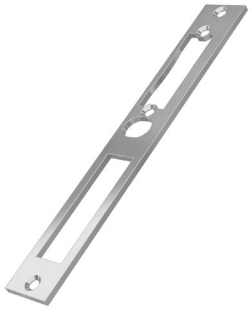

Edelstahl Korn 240 matt (stainless steel grain 240 matt)

Breite (Breite)	Artikelnummer
30 mm	**50.02.0890**
40 mm	**50.02.0900**

ELEKTRISCHER TÜRÖFFNER
ELECTRICAL DOOR OPENER

Gehäuse Zink-Druckguss, Fabrikat:
Fuss Albstadt, Betriebsspannung 6-12 V, wassergeschützte Ausführung mit Entriegelung (Die Entriegelung erfolgt mit der Stellschraube und schaltet während der Besuchszeit die Türöffnerfunktion ab.
Die Türöffner-Falle ist nun nicht mehr fixiert, die Tür kann beliebig oft auf und zu gemacht werden)

Wichtiger Hinweis zum Einbau des Türöffners:
Der Einbau des elektrischen Türöffners erfolgt beim Gegenkasten, wie beim Schließkasten von vorne. Die niedrige Bauform der Kästen erfordert jeweils den umgekehrten (kopfstehenden) Einbau der Türöffner, gegenüber dem meist üblichen Einbau in Zargen. Der Türöffner ist deshalb für die Gegenseite zu bestellen.

Housing zinc die-cast, manufacturer:
Fuss Albstadt, operating voltage 6-12 V, water-protected design with latch trip (The latch trip is made via setscrew and disconnects the door opener function during the visiting time. Now the opening latch is no longer fixed, which means the door can be opened and closed any number of time).

Important advice to the assemblage of the electrical door opener:
The mounting of the opener in a strike box is made from the front, similar to the mounting of a locking box. The menial design of the boxes requires the reversed (upside down) mounting of the door opener, with respect to the most common assemblages in frames. For that reason you have to order the door opener for the opposite side.

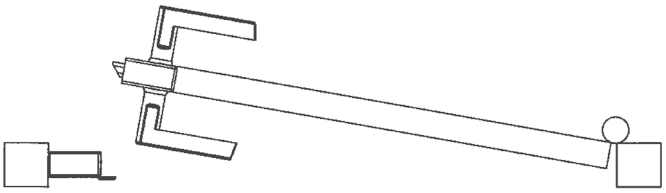

Beispiel: Türanschlag DIN links mit elektrischem Türöffner DIN rechts

Example: Door stop DIN left with electrical door opener DIN right

Edelstahl Korn 240 matt (stainless steel grain 240 matt)

DIN Richtung (DIN Richtung)	Artikelnummer
DIN links, für Türanschlag DIN rechts (DIN left, for door stop right)	**50.02.1690**
DIN rechts, für Türanschlag DIN links (DIN right, for door stop left)	**50.02.1700**

Passende Gegenkästen finden Sie auf Seite 288 / 289. (Matching counter boxes can be found on page 288 / 289.)

SCHLOSS MIT SCHLOSSKASTEN
LOCK WITH BOX

Edelstahl Korn 240 matt, geschliffen, Schloss verzinkt, Stulp Edelstahl, 72 mm PZ, rechts + links verwendbar, Dornmaß 40 mm, Nuss 8 mm, Falle 2 mm, Riegel 3 mm vorstehend 1-tourig, mit Wechsel

Stainless steel grain 240 matt, zinc-coated lock, forend Stainless steel 72 mm PZ, applicable for left and right, backset 40 mm, nut 8 mm, latch 2 mm, overhanging bolt 3 mm single turn, with shift

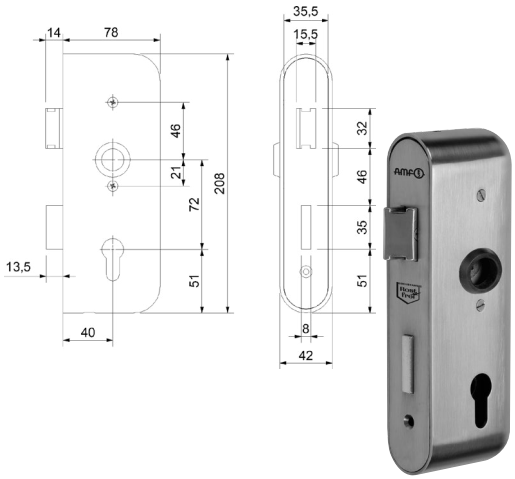

A2 (A2)

Breite (Breite)	Artikelnummer
42 mm	**50.02.1160**

GEGENKASTEN
STRIKE BOX

Edelstahl Korn 240 matt, geschliffen, Gegenkasten zu No. 50.02.1160, für Türöffner vorgerichtet, inklusive Schließblech, rechts und links verwendbar

Stainless steel grain 240 matt, strike box to item 50.02.1160, prepared for door opener, incl. strike, applicable for left and right

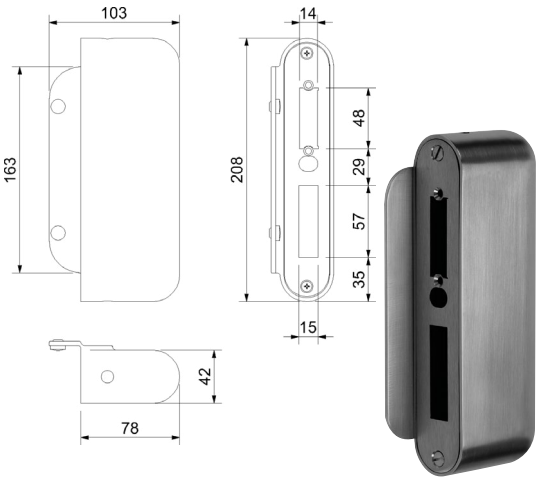

A2 (A2)

Breite (Breite)	Artikelnummer
42 mm	**50.02.1170**

FALLENKOPF
LATCH-HEAD

Fallenkopf verlängert, Falle 8 mm vorstehend (Der Fallenkopf dient zum Ausgleich bei großem Abstand zum Schließblech)

extended latch-head, overhanging latch 8 mm (The latchhead serves as compensation in case of a large distance to the strike plate)

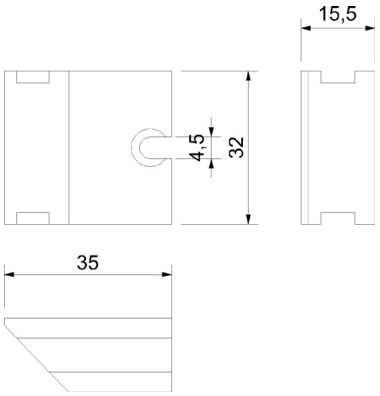

A2 (A2)

Maße (dimensions)	Artikelnummer
Falle 8 mm	**50.02.1720**

ROHRVERBINDER
PIPE CONNECTOR

Edelstahl Korn 240 matt, Rohrverbinder für Schloss- und Gegenkasten, mit Steckansatz für Rohr Ø 42,4/2 mm, Schweißansatz für Rohr Ø 42,4 mm

Stainless steel 240 matt, pipe connector for lock and strike box (see above), with plug connection for pipe Ø 42,4/2 mm, weld attachement, for pipe Ø 42,4 mm

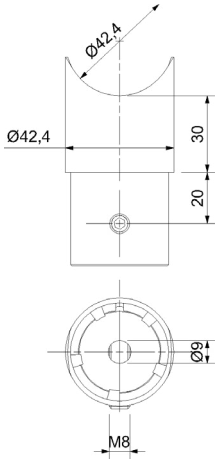

A2 (A2)

für Rohr (for tube)	Artikelnummer
42,4 x 2 mm	**50.01.0620**

KURZSCHILDPAAR
PAIR OF SHORT PLATES

Edelstahl Korn 240 matt, (auch passend auf viele Schlosskästen anderer Fabrikanten)
(Verkaufseinheit: Paar)

Stainless steel grain 240 matt, (also suitable on many locks from other manufacturers)(sale unit: pair)

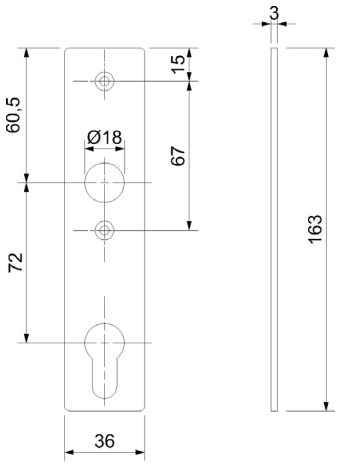

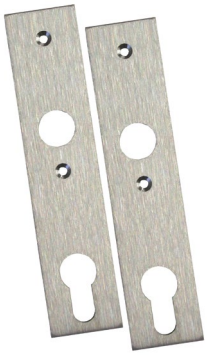

Edelstahl Korn 240 matt (stainless steel grain 240 matt)

Ausführung (type)	Artikelnummer
PZ 72 mm	**50.02.1140**

KURZSCHILDPAAR
PAIR OF SHORT PLATES

Edelstahl Korn 240 matt, (auch passend auf viele Schlosskästen anderer Fabrikanten)
(Verkaufseinheit: Paar)

Stainless steel grain 240 matt, (also suitable on many locks from other manufacturers) (sale unit: pair)

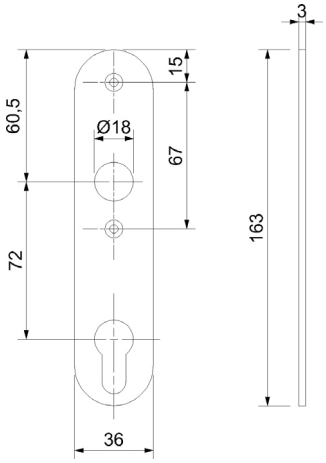

Edelstahl Korn 240 matt (stainless steel grain 240 matt)

Ausführung (type)	Artikelnummer
PZ 72 mm	**50.02.1270**

NIRO KNOPFSCHILD DREHBAR
KNOB PLATE ROTATABLE

Edelstahl Korn 240 matt, fest/drehbar, rechts und links verwendbar

Stainless steel grain 240 matt, static/pivoted, right and left applicable

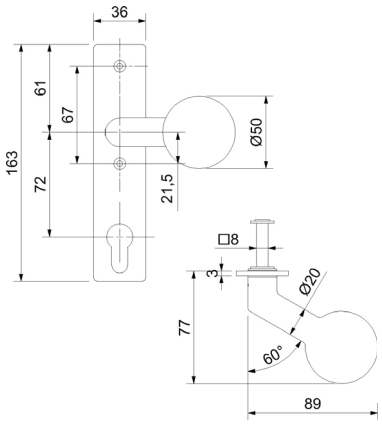

Edelstahl Korn 240 matt (stainless steel grain 240 matt)

Ausführung (type)	Artikelnummer
PZ 72 mm	**50.02.2410**
PZ 92 mm	**50.02.2400**

NIRO KNOPFSCHILD FESTSTEHEND
KNOB PLATE

Edelstahl Korn 240 matt, feststehend, rechts und links verwendbar

Stainless steel grain 240 matt, stationary, right and left applicable

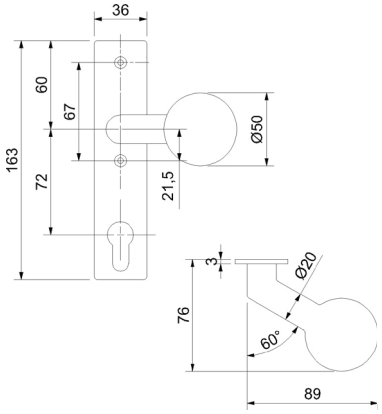

Edelstahl Korn 240 matt (stainless steel grain 240 matt)

Ausführung (type)	Artikelnummer
PZ 72 mm	**50.02.2420**
PZ 92 mm	**50.02.2430**

DRÜCKERPAAR MOSKAU
PAIR OF HANDLES „MOSKAU“

Drückerlänge 125 mm, Drückeransatz Ø 16 mm, inklusive 2 x Nylon-Lagerbuchse auf Drückeransatz Ø 18 mm und Vierkantstift 8 x 105 mm (Verkaufseinheit: Paar)

Length 125 mm, handle attachment Ø 16 mm, incl. 2 x Nylon-bearing bush for handle attachment Ø 18 mm and cup square pin 8 x 105 mm (sale unit: pair)

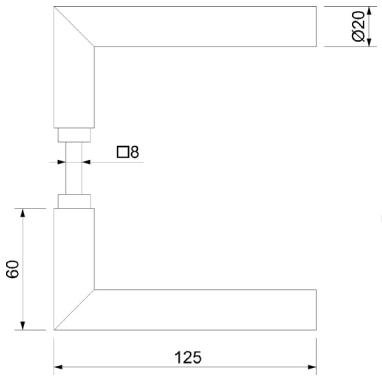

Edelstahl Korn 240 matt (stainless steel grain 240 matt)

Material (Quality)	Artikelnummer
A2	**50.02.1260**

DRÜCKERPAAR MÜNCHEN
PAIR OF HANDLES „MÜNCHEN“

Drückerlänge 135 mm, Drückeransatz Ø 16 mm, inklusive 2 x Nylon-Lagerbuchse auf Drückeransatz Ø 18 mm und Vierkantstift 8 x 105 mm (Verkaufseinheit: Paar)

Length 135 mm, handle attachment Ø 16 mm, incl. 2 x Nylon-bearing bush for handle attachment Ø 18 mm and cup square pin 8 x 105 mm (sale unit: pair)

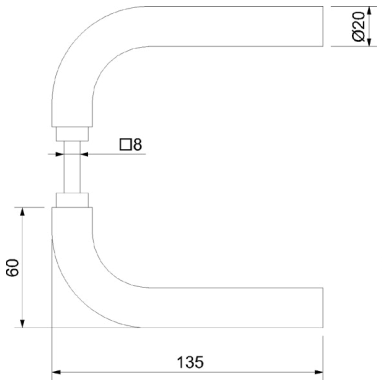

Edelstahl Korn 240 matt (stainless steel grain 240 matt)

Material (Quality)	Artikelnummer
A2	**50.02.1010**

DRÜCKERPAAR SALZBURG
PAIR OF HANDLES „SALZBURG“

Drückerlänge 138 mm, Drückeransatz Ø 16 mm, inklusive 2 x Nylon-Lagerbuchse auf Drückeransatz Ø 18 mm und Vierkantstift 8 x 105 mm (Verkaufseinheit: Paar)

Length 138 mm, handle attachment Ø 16 mm, incl. 2 x Nylon-bearing bush for handle attachment Ø 18 mm and cup square pin 8 x 105 mm (sale unit: pair)

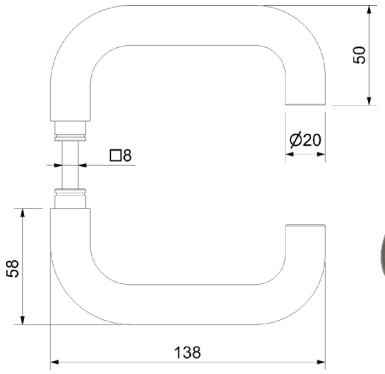

Edelstahl Korn 240 matt (stainless steel grain 240 matt)

Material (Quality)	Artikelnummer
A2	**50.02.1030**

KUGELKNOPF AUF OVALROSETTE
DOOR KNOP ON ROSETTE

Versetzter Knopf feststehend Ø 50 mm, auf Ovalrosette 65 x 30 mm, Abstand Befestigungslöcher 50 mm

Offset knob stationary Ø 50 mm, on an oval rosette 65 x 30 mm, hole spacing 50 mm

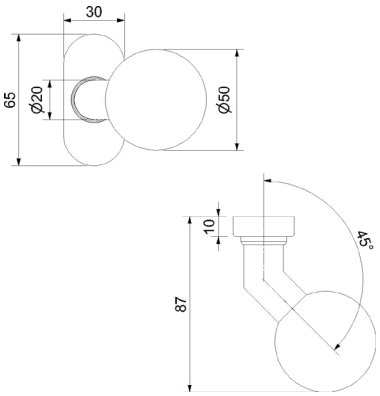

fest verbunden (fixed)

Farbe (colour)	Artikelnummer
Edelstahl-sat. (satin stainless steel)	**32.85.6500**

KUGELKNOPF AUF OVALROSETTE
DOOR KNOP ON ROSETTE

Edelstahl Korn 240 matt A2, Knauf Ø 50 mm, fest/drehbar gelagert, auf Ovalrosette, Abstand Befestigungslöcher 67 mm, passend für handelsübliche Schlosskästen.

Stainless steel grain 240 matt A2, knob Ø 50 mm, static/pivoted, on oval rosette, distance mounting holes 67 mm. suitable for standard lock cases!

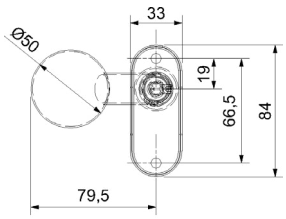

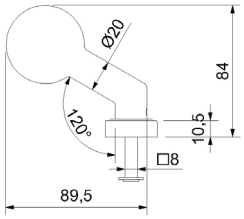

Edelstahl Korn 240 matt A2 (stainless steel grain 240 matt A2)

Ausführung (type)	Artikelnummer
Knopf drehbar (Knob rotatable)	**50.02.1380**
Knopf fest/DIN re./li. verwendbar (Knob fixed/r+l usable)	**50.02.1390**

GRIFFPLATTE AUF OVALROSETTE
PUSH PLATE HINGED

Griffplatte auf Ovalrosette, Abstand Befestigungslöcher 50 mm, drehbar, rechts und links verwendbar

offset plate hinged on oval right and left applicable

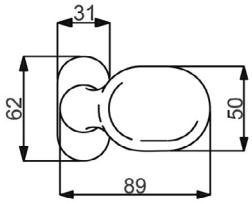

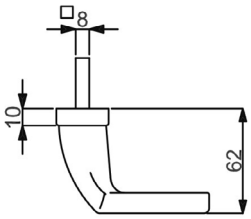

Edelstahl Korn 240 matt (stainless steel grain 240 matt)

Farbe (colour)	Artikelnummer
Edelstahl-sat. (satin stainless steel)	**32.85.5780**

STOSSGRIFF
PUSH HANDLE

Edelstahl Korn 240 matt, versetzte Griffplatte, Abstand Befestigungslöcher 67 mm, rechts und links verwendbar

Stainless steel grain 240 matt, offset grip plate, distance between fixing holes 67 mm, can be used on the right and left

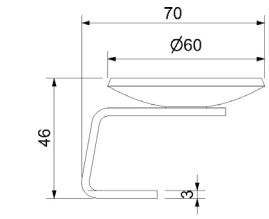

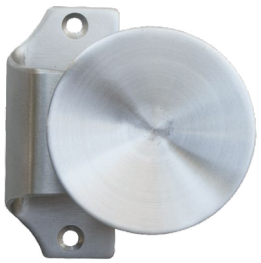

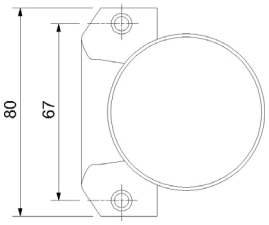

Griffplatte (handle plate)

D Ø (D Ø)	Artikelnummer
60 mm	**50.02.1540**
90 mm	**50.02.1550**

KUGELDRÜCKERPAAR
PAIR OF BALL HANDLES

Edelstahl Korn 240 matt, Kugel Ø 60 mm, Drückeransatz Ø 16 mm inkl. 2x Nylon Lagerbuchse auf Drückeransatz Ø 18 mm und Vierkantstift 8 x 105 mm (Verkaufseinheit: Paar)

Stainless steel grain 240 matt, ball Ø 60 mm handle attachment Ø 16 mm incl. 2 x nylon-bearing bush for handle attachment Ø 18 mm and cup square pin 8 x 105 mm (sales: unit pair)

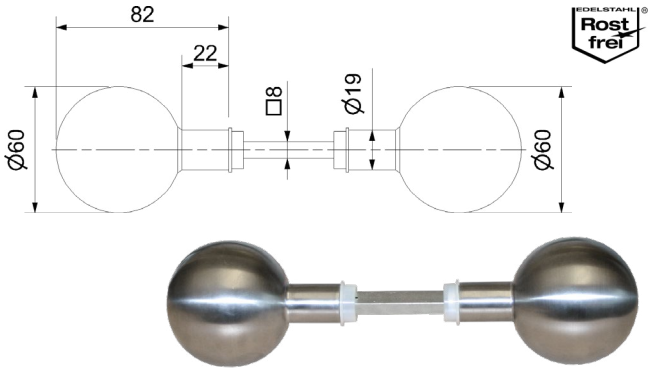

A2 (A2)

Farbe (colour)	Artikelnummer
Edelstahl-sat. (satin stainless steel)	**32.85.4990**

SPRING-DRÜCKERPAAR
SPRING-HANDLE PAIR

Drückerpaar fest/drehbar auf Ovalrosette, rechts/links verwendbar, Vierkantstift 9x110 mm, Geprüft nach DIN 18273, Abstand Befestigungslöcher 50 mm

Spring pair of handles solid/rotatable on an oval rosette, right / left usable, square pin 9x110 mm, tested to DIN 18273, offset knob stationary Ø 50 mm

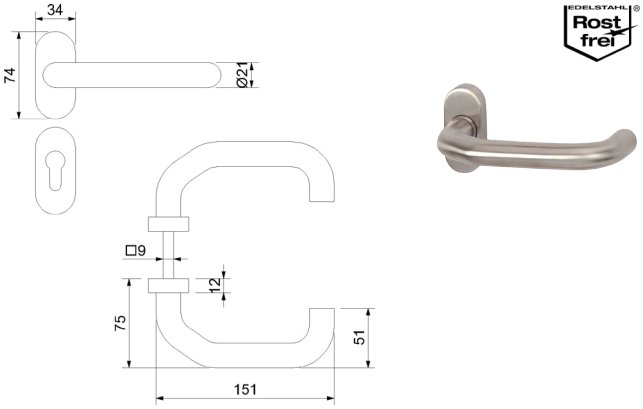

fest/drehbar (solid / rotatable)

Farbe (colour)	Artikelnummer
Edelstahl-sat. (satin stainless steel)	**32.85.6520**

SPRING-DRÜCKERPAAR
SPRING-HANDLE PAIRLES

Edelstahl Korn 240 matt, Metall-Spring-Drückerpaar, fest/drehbar gelagert, auf Ovalrosette 64x30 mm, Abstand Befestigungslöcher 50 mm, inkl. Vierkantstift 8x110 mm Grifflänge 151 mm

Stainless steel grain 240 mat, metal spring pair of handles, static/pivoted on an oval rosette 64x30 mm, distance mounting holes 50 mm, incl. cup square pin 8x110 mm, lenght 151 mm

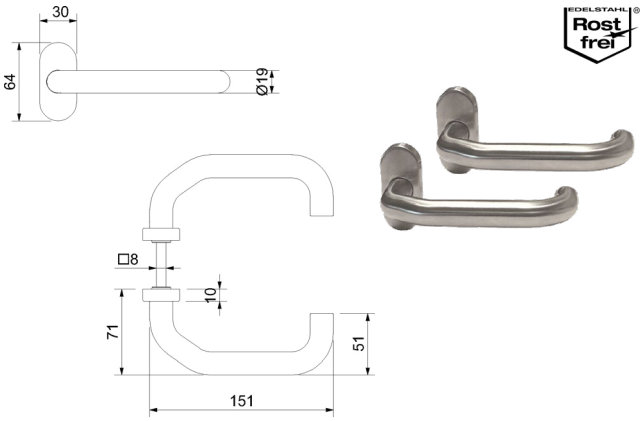

fest/drehbar (solid / rotatable)

Farbe (colour)	Artikelnummer
Edelstahl-sat. (satin stainless steel)	**32.85.6450**

SPRING-DRÜCKERLOCHTEIL
METAL SPRING DOOR HANDLE

Metall-Spring-Drückerlochteil, fest/drehbar gelagert, auf Ovalrosette 64x30 mm, Abstand Befestigungslöcher 50 mm, ohne Vierkantstift 8x110 mm, Grifflänge 151 mm, inklusive Fixierschrauben (Verkaufseinheit: Stück)

Metal spring door handle, solid/rotatable on an oval rosette 64x30 mm, distance mounting holes 50 mm, without cup square pin 8x110 mm, length 151 mm, inclusive fixing screws (sale unit: piece)

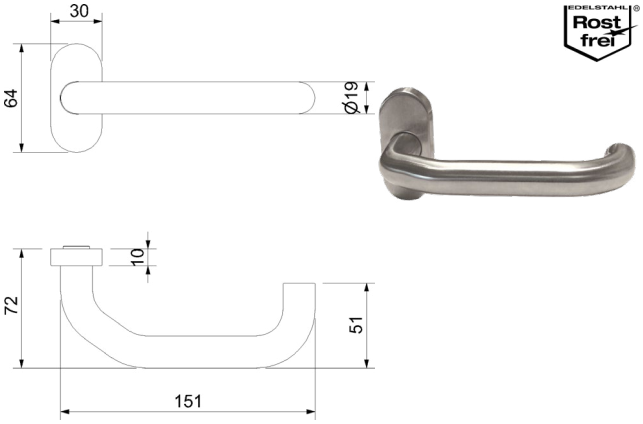

Edelstahl Korn 240 matt (stainless steel grain 240 matt)

Material (Quality)	Artikelnummer
A2	**32.85.6460**

PZ OVALROSETTE
ROSETTE OVAL

Edelstahl-sat., PZ Ovalrosette, zum Aufclipsen, inkl. Unterkonstruktion, Lochabstand 50 mm

Stainless steel sat., PZ Oval rosette, to clip on incl. substructure, hole spacing 50 mm

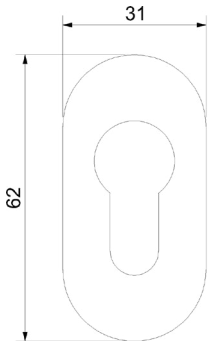

PZ Ovalrosette (PZ oval rosette)

Ausführung (type)	Artikelnummer
Zinkdruckguß Unterkonstruktion (Zinc die-cast substructure)	**88.02.5990**
Nylon	**32.85.4952**

DRÜCKER OVALROSETTE
HANDLE ROSETTE

Edelstahl-sat., Drücker Ovalrosette, zum Aufclipsen, inkl. Unterkonstruktion, Lochabstand 50 mm

Stainless steel sat., handle rosette, to clip on incl. substructure, hole spacing 50 mm

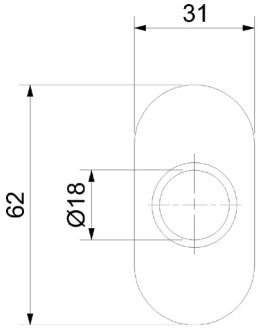

Drücker Ovalrosette (pusher oval rosette)

Ausführung (type)	Artikelnummer
Zinkdruckguß Unterkonstruktion (Zinc die-cast substructure)	**32.85.4930**
Nylon	**32.85.4932**

BLIND OVALROSETTE
BLIND OVALROSETTE

Edelstahl-sat., Blind Ovalrosette, zum Aufclipsen, inkl. Unterkonstruktion, Lochabstand 50 mm

Stainless steel sat., blind oval rosette, to clip on incl. substructure, hole spacing 50 mm

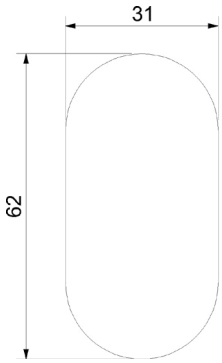

Blind Ovalrosette (blind oval rosette)

Ausführung (type)	Artikelnummer
Zinkdruckguß Unterkonstruktion (Zinc die-cast substructure)	**32.85.4940**

SCHUTZROSETTE SQUARE
PZ PROTECTION ROSETTE

Edelstahl sat., Schieberosette PZ mit Stahlunterteil, eckig, Lochabstand 50 mm, ohne Befestigungsmaterial

Satin stainless steel, Sliding rosette PZ with steel substructure, square, hole spacing 50 mm, without mounting material

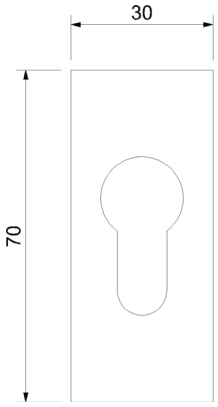

Schutzrosette Square PZ (safety rosette square PZ)

Farbe (colour)	Artikelnummer
Edelstahl-sat. (satin stainless steel)	**32.85.6490**

SCHUTZROSETTE OVAL
PZ PROTECTION ROSETTE

Edelstahl sat., Schieberosette PZ mit Stahlunterteil, oval, Lochabstand 50 mm, ohne Befestigungsmaterial

Satin stainless steel, Sliding rosette PZ with steel substructure, oval, hole spacing 50 mm, without mounting material

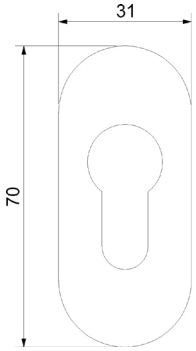

inklusive Befestigungsmaterial (including fastening material)

Farbe (colour)	Artikelnummer
Edelstahl-sat. (satin stainless steel)	**32.85.6480**

SCHUTZROSETTE OVAL MIT ZA
PROTECTIVE ROSESET OVAL WITH ZA

Edelstahl sat., Schieberosette ZA mit Stahlunterteil, oval, Lochabstand 50 mm, ohne Befestigungsmaterial

Satin stainless steel, Sliding rosette ZA with steel substructure, oval, hole spacing 50 mm, without mounting material

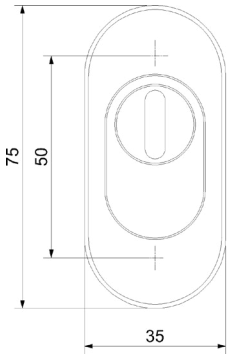

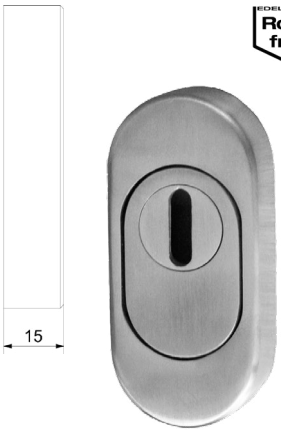

Schutzrosette mit ZA (protective rosette with ZA)

Farbe (colour)	Artikelnummer
Edelstahl-sat. (satin stainless steel)	**32.85.8990**

SCHUTZROSETTE OVAL MIT ZA
PROTECTIVE ROSETTE OVAL WITH ZA

Schieberosette ZA mit Stahlunterteil, oval, Lochabstand 50 mm, ohne Befestigungsmaterial

Sliding rosette ZA with steel substructure, oval, hole spacing 50 mm, without mounting material

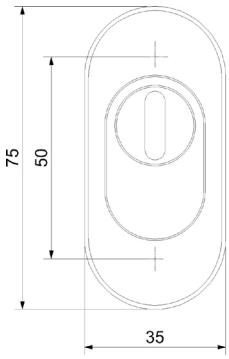

Schutzrosette mit ZA (protective rosette with ZA)

Farbe (colour)	Artikelnummer
Schwarzstahl-Optik (black steel optics)	**32.82.2400**
Schwarz matt	**32.82.2390**
Schwarz matt Struktur	**32.82.4240**
Anthrazit Struktur	**32.82.3400**

SCHMALRAHMENHALBGARNITUR
NARROW FRAME HALF SET

Edelstahl matt, mit Hochhaltefeder, Metallunterkonstruktion, fest/drehbar gelagert, auf Ovalrosette 74 x 34 mm, Drückerlänge 152 mm, Ø 22 mm, ohne Stift, Abstand Befestigungslöcher 50 mm

Stainless steel mat, with holding spring, metal substructure, fixed / rotatably mounted, on oval rosette 74 x 34 mm, pusher length 152 mm, Ø 22 mm, without pin, distance mounting holes 50 mm

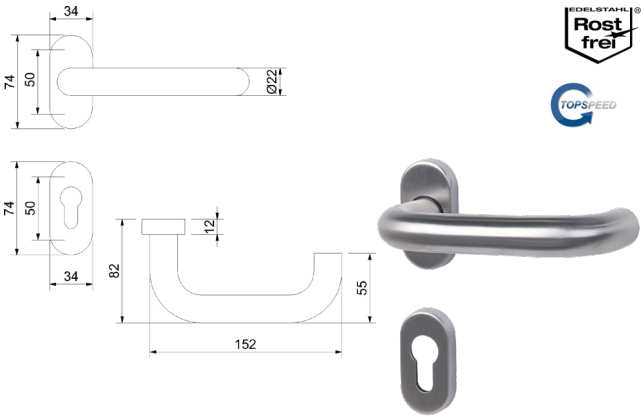

Edelstahl-sat. (stainless steel-sat.)

DIN Richtung (DIN Richtung)	Artikelnummer
Rechts	**32.59.0320**
Links	**32.59.0330**

SCHMALRAHMENHALBGARNITUR
NARROW FRAME HALF SET

Edelstahl matt, mit Hochhaltefeder, Metallunterkonstruktion, fest/drehbar gelagert, auf Ovalrosette 74 x 34 mm, Drückerlänge 135 mm, Ø 20 mm, Abstand Befestigungslöcher 50 mm

Matt stainless steel, with holding spring, metal substructure, fixed / rotatably mounted, on oval rosette 74 x 34 mm, pusher length 135 mm, Ø 20 mm, distance mounting holes 50 mm

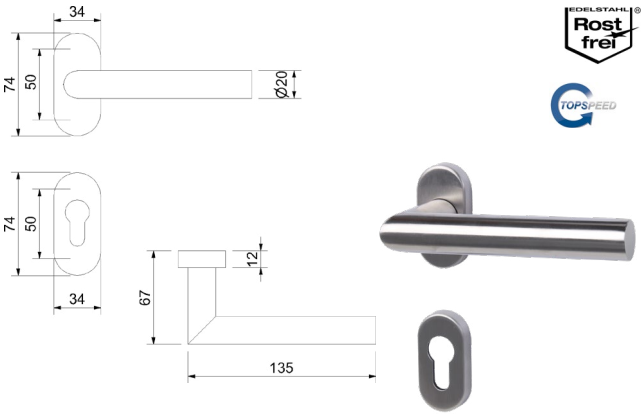

Edelstahl-sat. (stainless steel sat.)

DIN Richtung (DIN Richtung)	Artikelnummer
Rechts	**32.59.0300**
Links	**32.59.0310**

SCHMALRAHMENHALBGARNITUR
NARROW FRAME HALF SET

Edelstahl matt, mit Stift 9 mm, fest/drehbar, für Türstärke 45 - 65 mm, Ovalrosette 61 x 31 mm, inklusive Metallunterkonstruktion, rechts und links verwendbar, Abstand Befestigungslöcher 50 mm

Stainless steel matt, narrow frame pin with 9 mm, static/pivoted, for door thickness 45 - 65 mm, oval rosette 61 x 31 mm, including metal substructure, right and left applicable, distance mounting holes 50 mm

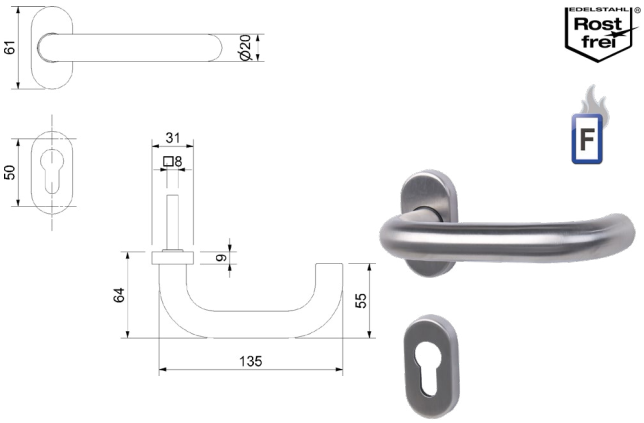

Innen-Halbgarnitur auf Ovalrosette (interior half set on oval rosette)

Ausführung (type)	Artikelnummer
DIN rechts (DIN right)	**88.02.6660**
DIN links (DIN left)	**88.02.6670**

Feuerschutzgarnitur TS 45-65 mm, Stift 9/8 mm (fire protection set TS 45-65 mm, pin 9/8 mm)

Ausführung (type)	Artikelnummer
Drücker/Drücker (Handle/Handle)	**88.02.6660FS**

BERLIN-LS
BERLIN-LS

Schmalrahmengarnitur fest/drehbar, PZ 92 mm, Griffpatte/Drücker, Türstärke 67-72 mm

Narrow frame set fixed/rotatable, profile cylinder 92 mm, grip panel/handle, door thickness 67-72 mm

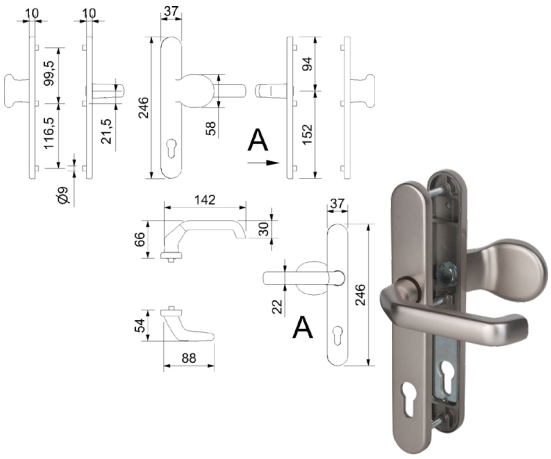

Griffplatte/Drücker (P-plate/handle)

Material (Quality)	Artikelnummer
Edelstahl-sat.	**40.33.1440**
Aluminium F1	**40.33.1420**
Aluminium weiß	**40.33.1410**

BERLIN-LS
BERLIN-LS

Schmalrahmengarnitur fest/drehbar, PZ 92 mm, Drücker/Drücker, Türstärke 67-72 mm

Narrow frame set fixed/rotatable, profile cylinder 92 mm, grip handle/handle, door thickness 67-72 mm

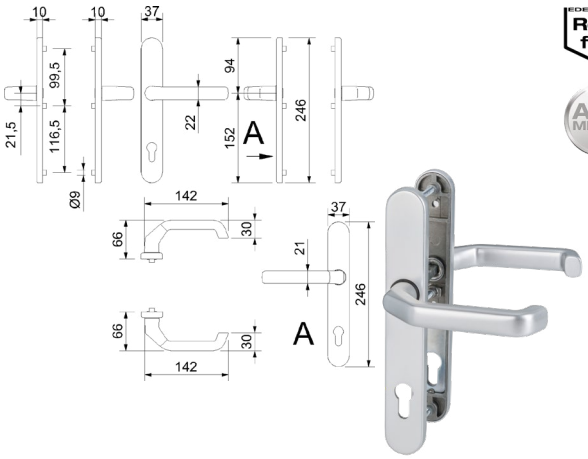

Drücker/Drücker (handle/handle)

Material (Quality)	Artikelnummer
Edelstahl-sat.	**40.33.1050**
Aluminium F1	**40.33.1030**
Aluminium weiß	**40.33.1020**

BERLIN-LS INNEN-HALBGARNITUR
HALF SET INDOOR

Mit Drücker, Langschild: PZ 92 mm, ohne Stift

With lever handle, long backplate: PZ 92 mm, without pin

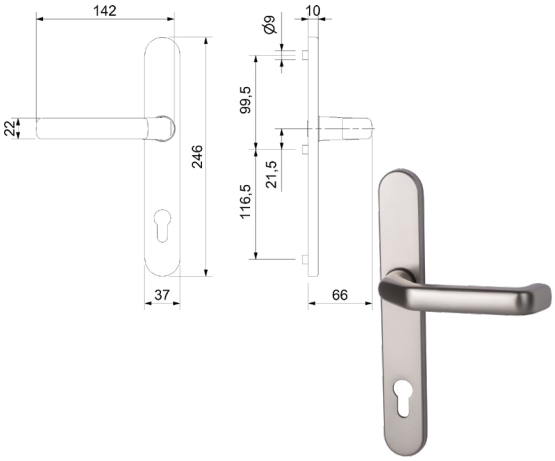

Drücker (handle)

Material (Quality)	Artikelnummer
Edelstahl-sat.	**40.33.1840**
Aluminium F1	**40.33.1820**
Aluminium weiß	**40.33.1810**

TÜRKNOPF AUF ROSETTE
DOOR-KNOP ON ROSETTE

feststehender Knopf, Ø 60 mm, Rosette: Länge 75 mm, Breite 35 mm, Abstand Befestigungslöcher 50 mm

stationary knop, Ø 60 mm, rosette: lenght 75 mm, width 35 mm, distance mounting holes 50 mm

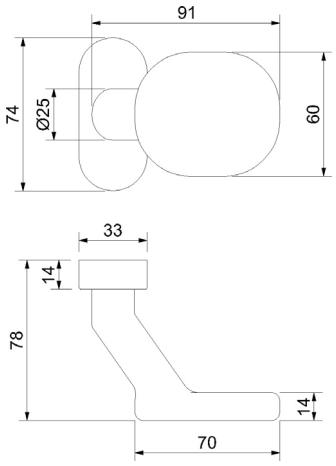

Feststehender Knopf (stationary knop)

Material (Quality)	Artikelnummer
Edelstahl-sat.	**40.33.3010**
Aluminium F1	**40.33.3030**
Aluminium weiß	**40.33.3050**

TÜRKNOPF AUF ROSETTE
DOOR-KNOP ON ROSETTE

mit Drückerfunktion, fest/drehbar fest/drehbar gelagert, für 8 mm Stift, Rosette: Länge 75 mm, Breite 35 mm; ohne Stift, Abstand Befestigungslöcher 50 mm

With handle function, static/pivoted, for 8 mm pin, rosette: length 75 mm, width 35 mm, without pin, distance mounting holes 50 mm

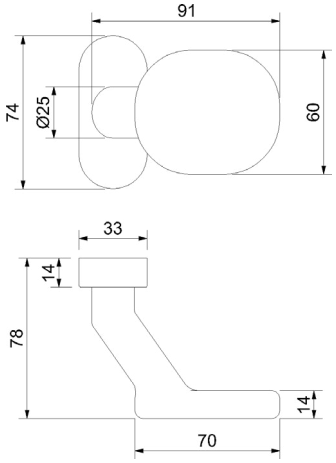

Mit Drückerfunktion (with handle function)

Material (Quality)	Artikelnummer
Edelstahl-sat.	**40.33.3070**
Aluminium F1	**40.33.3090**
Aluminium weiß	**40.33.3110**

DRÜCKER
DOOR HANDLE

Drücker fest auf ovaler Rosette, Abstand Befestigungslöcher 50 mm

Handle fix on oval rosette, distance mounting holes 50 mm

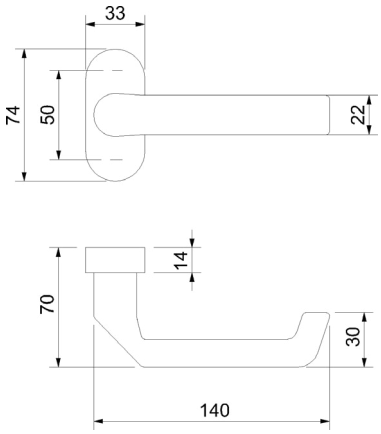

Drücker (handle)

Material (Quality)	Artikelnummer
Edelstahl-sat.	**40.33.3130**
Aluminium F1	**40.33.3150**
Aluminium weiß	**40.33.3170**

SCHIEBEROSETTE OVAL
SLIDING ROSETTE OVAL

Rosette: PZ, 9 mm stark, Länge 74 mm, Breite 33 mm, für Schrauben M5, Abstand Befestigungslöcher 50 mm

Rosette: PZ, thickness 9 mm, lenght 74 mm, width 33 mm, for screws M5, distance mounting holes 50 mm

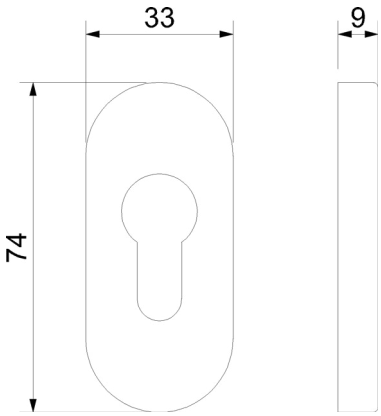

Rosette (rosette)

Material (Quality)	Artikelnummer
Edelstahl-sat.	**40.33.3250**
Aluminium F1	**40.33.3270**
Aluminium weiß	**40.33.3290**

DRÜCKERPAAR
PAIR OF HANDLES

Drückerlänge 130 mm, Drückeransatz Ø 18 mm, inklusive verzinktem Vierkantstift 8 x 105 mm (Verkaufseinheit: Paar)

length 130 mm, handle attachment Ø 18 mm, inclusive galvanised splittet pin 8 x 105 mm (sale unit: pair)

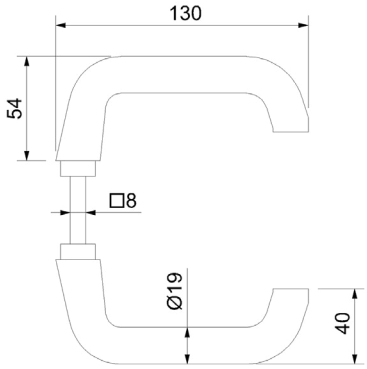

Aluminium F1 (aluminium F1)

Material (Quality)	Artikelnummer
Aluminium F1	**50.02.1210**

KUGELKNOPF DRÜCKERPAAR
BALL BUTTON HANDLES PAIR

Kugel-Drückerpaar, inklusive Stift 8 mm, Drückeransatz 18 mm

Offset ball handles, inclusive pin 8, handle attachment Ø 18 mm

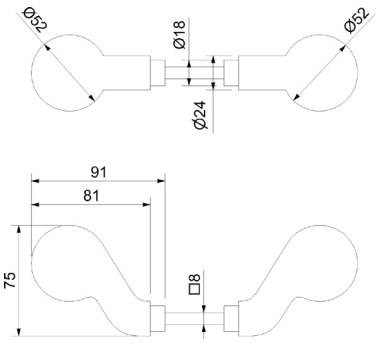

versetzt (added)

Material (Quality)	Artikelnummer
Aluminium F1	**50.02.1340**

DRÜCKERPAAR
PAIR OF HANDLES

Drückerlänge 120 mm, Drückeransatz Ø 18 mm, inklusive verzinktem Vierkantstift 8 x 105 mm (Verkaufseinheit: Paar)

length 120 mm, handle attachment Ø 18 mm, inclusive galvanised splitted pin 8 x 105 mm (sale unit: pair)

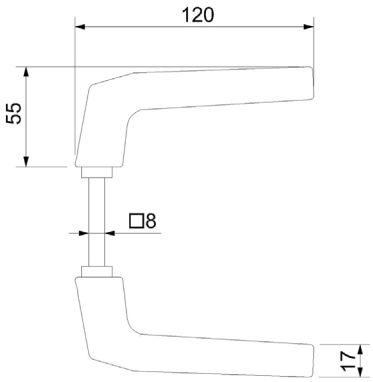

Aluminium F1 (aluminium F1)

Material (Quality)	Artikelnummer
Aluminium F1	**50.02.1220**

KUGELDRÜCKERPAAR
PAIR OF HANDLES

Kugeldrückerpaar, Kugel Ø 52 mm, Drückeransatz Ø 18 mm, inklusive verzinktem Vierkantstift 8 x 105 mm (Verkaufseinheit: Paar)

Ball handles Ø 52 mm, handle handle attachment Ø 18 mm, inclusive pin 8 x 105 mm (sale unit: pair)

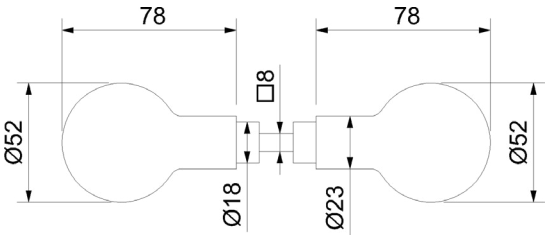

Aluminium F1 (aluminium F1)

Farbe (colour)	Artikelnummer
Aluminium F1 (silver F1)	**50.02.1350**

KURZSCHILD
SHORT PLATE

Kurzschild Aluminium F1, PZ 72 mm, HxBxT 157x33x7 mm, Drückerloch Ø 18 mm, Abstand Befestigungslöcher 67 mm (passend auf Schlosskästen von AMF, BEVER und vielen anderen Fabrikaten)

72 mm, PZ, 157 x 33 x7 mm, handle hole Ø 18 mm, distance of mounting holes 67 mm (fits AMF, BEVER and most standard lock cases)

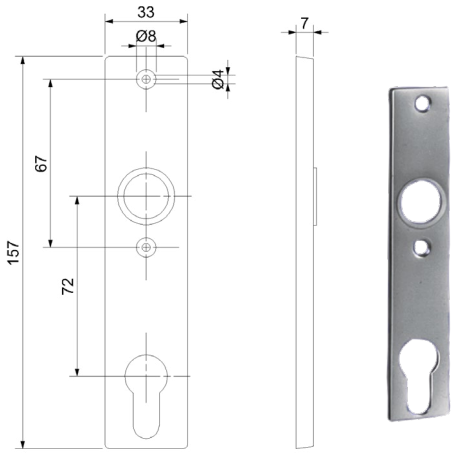

Aluminium F1 (aluminium F1)

Ausführung (type)	Artikelnummer
PZ 72 mm	**50.02.1200**

ROSETTE ECKIG
COLLAR SQUARE

Rosette 88 x 32 mm, Drückerloch Ø 18 mm, Abstand Befestigungslöcher 67 mm (passend auf Schlosskästen von AMF, BEVER und vielen anderen Fabrikaten)

Handle collar 88 x 32 mm, handle hole Ø 18 mm, distance of mounting holes 67 mm (fits AMF, BEVER and most standard lock cases)

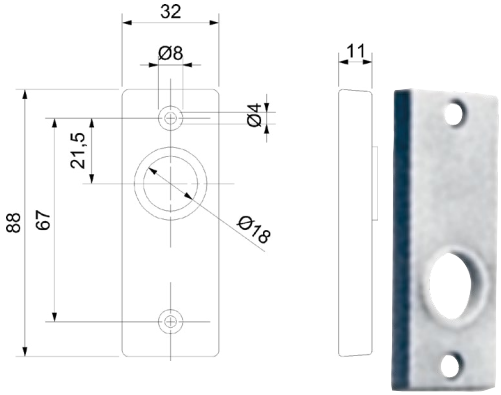

Aluminium F1 (aluminium F1)

Material (Quality)	Artikelnummer
Aluminium F1	**50.02.1780**

KUGELKNOPF AUF KURZSCHILD
KNOB HANDLE ON SHORT PLATE

Knopf auf Kurzschild, Aluminium F1, versetzt, PZ 72 mm, rechts/links umstellbar

Knob on short plate, aluminium F1, added, PZ 72 mm, right/left installation

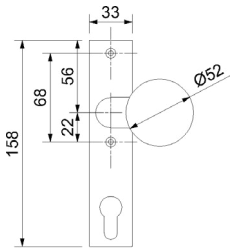

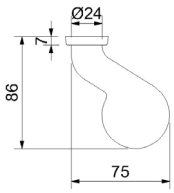

fest verbunden (fixed)

Ausführung (type)	Artikelnummer
PZ 72 mm	**50.02.1310**

fest/drehbar (solid / rotatable)

Ausführung (type)	Artikelnummer
PZ 72 mm	**50.02.1300**

KUGELKNOPF AUF ROSETTE
KNOB HANDLE ON ROSETTE

Knopf auf Rosette, versetzt, rechts/links umstellbar

Knob on rosette, added right/left installation

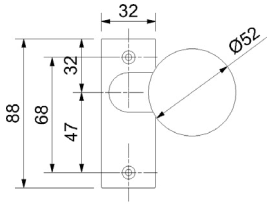

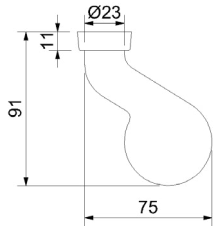

fest verbunden (fixed)

Material (Quality)	Artikelnummer
Aluminium F1	**50.02.1320**

fest/drehbar (solid / rotatable)

Material (Quality)	Artikelnummer
Aluminium F1	**50.02.1330**

DRÜCKERPAAR
PAIR OF HANDLES

Drückerlänge 138 mm, Drückeransatz Ø 18 mm, inklusive verzinktem Vierkantstift 8 x 105 mm (Verkaufseinheit: Paar)

length 138 mm, handle attachment Ø 18 mm, inclusive galvanised splittet pin 8 x 105 mm (sale unit: pair)

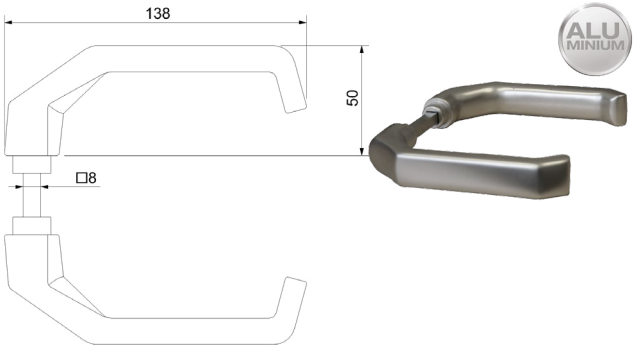

Aluminium F1 (aluminium F1)

Material (Quality)	Artikelnummer
Aluminium F1	**50.02.1250**

DRÜCKERPLATTE DREHBAR
PUSH PLATE

Türknopf-Lochteil, versetzte Griffplatte drehbar 46 x 44 mm, Drückeransatz Ø 18 mm, rechts und links verwendbar, ohne Schild

Handle push plate, added pivoted 46 x 44 mm, handle attachment Ø 18 mm, right or left installation, without collar or plate

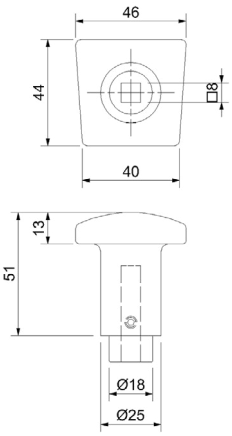

Aluminium F1 (aluminium F1)

DIN Richtung (DIN Richtung)	Artikelnummer
Rechts und Links verwendbar (right and left usable)	**50.02.1770**

DRÜCKERPLATTE AUF ROSETTE
PUSH PLATE ON COLLAR

Versetzte Griffplatte 64 x 41 mm, auf Rosette eckig 88 x 32 mm, rechts und links umstellbar, Abstand Befestigungslöcher 67 mm

Offset push plate 64 x 41 mm, on square collar 88 x 32 mm, left or right installation, distance of mounting holes 67 mm

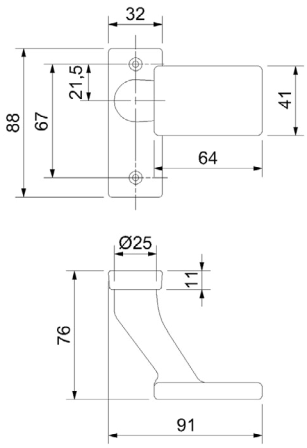

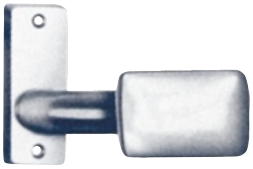

Aluminium F1 (aluminium F1)

Ausführung (type)	Artikelnummer
Feststehend	**50.02.1730**
Drehbar	**50.02.1740**

DRÜCKERPLATTE AUF KURZSCHILD
PUSH PLATE ON SHORT PLATE

Versetzte Griffplatte 64 x 41 mm auf Kurzschild 158 x 33 x 7 mm, Aluminium F1, rechts und links umstellbar, Abstand Befestigungslöcher 67 mm, PZ 72 mm (Verkaufseinheit: Stück)

Offset push plate 64 x 41 mm on short plate 158 x 33 x 7 mm, left or right installation, aluminium F1, distance of mounting holes 67 mm, PZ 72 mm (sale unit: piece)

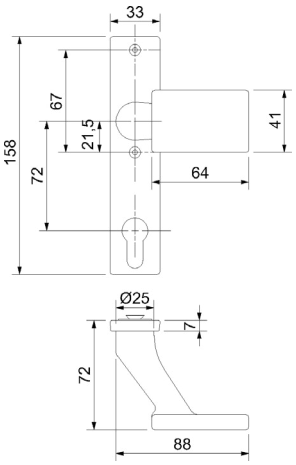

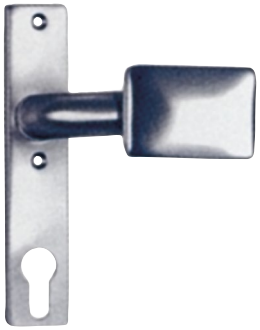

Feststehend (fixed)

Ausführung (type)	Artikelnummer
PZ 72 mm	**50.02.1750**

Drehbar (rotatable)

Ausführung (type)	Artikelnummer
PZ 72 mm	**50.02.1760**

KUGELDRÜCKER AUF LANGSCHILD
BALL HANDLE ON LONG PLATE

Kugelgriff versetzt, Aluminium F1, rechts und links umstellbar. Abstand Befestigungslöcher 108 mm, PZ 92 mm (Verkaufseinheit: Stück)

Offset ball grip, aluminium F1, switchable on the right and left. Distance of mounting holes
108 mm, PZ 92 mm (sales unit: piece)

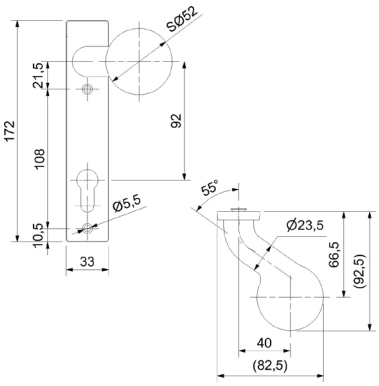

Feststehend (fixed)

Ausführung (type)	Artikelnummer
PZ 92 mm	**50.02.2520**

Drehbar (rotatable)

Ausführung (type)	Artikelnummer
PZ 92 mm	**50.02.2510**

PATENTSTIFT
PATENTED PIN

Eisen verzinkt ST 37, mit gehärteter Inbusschraube M5, die den Stift in der Schlossnuss verriegelt, Spaltstift

Iron zinc casted ST 37, with hardened allen-screw M5, which latches the pin in the lock follower, splitting pin

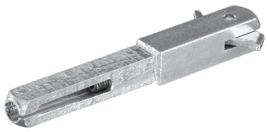

Für einseitige Drückermontage (for single sided handle mounting)

Maße (dimensions)	Artikelnummer
8 x 70 mm	**32.23.3810**
8,5/8 x 70 mm	**32.23.4000**
10/8 x 80 mm	**32.23.3850**
10 x 80 mm	**32.23.3880**

WECHSELSTIFT
INTERMOUNTABLE PIN

Wechselstift mit Platte, Durchsteckmontage 8 x 59 mm, Platte 16 mm, verzinkt

Exchangeable pin with plate 8 x 59 mm, plate 16 mm, zinc casted

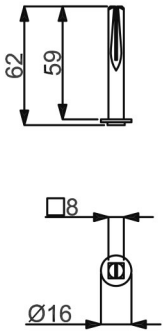

Mit Platte für Bemusterungen (with plate for sampling)

Maße (dimensions)	Artikelnummer
8 x 59 mm	**32.23.0080**

SPALTSTIFT
SPLITTED PIN

Spaltstift 8 mm (pin 8 mm)

Maße (dimensions)	Artikelnummer
8 x 90 mm	**32.23.0800**
8 x 105 mm	**32.23.0810**
8 x 120 mm	**32.23.2020**
8 x 140 mm	**32.23.2030**

VERSTÄRKUNGSHÜLSE
SUPPORTING BUSH

Ausgleichshülse (compensating sleeve)

Maße (dimensions)	Artikelnummer
von 8 auf 8,5 mm	**32.23.1160**
von 8 auf 9 mm	**32.23.0660**

UNIVERSALSCHLÜSSEL
UNIVERSAL KEY

Universalschlüssel inklusive Maßschablone zur Ermittlung des benötigten Zylinders

Universal key with measure template for determination of the required profile cylinder

Metall (-)

Material (Quality)	Artikelnummer
Metall (metal)	**36.05.2510**

NEUBAUTENSCHLÜSSEL
CONSTRUCTION KEY

Neubautenschlüssel inklusive Maßschablone zur Ermittlung des benötigten Zylinders

construction key with measure template for determination of the required profile cylinder.

Kunststoff Blau (construction key blue)

Material (Quality)	Artikelnummer
Kunststoff	**36.05.2500**

PROFILZYLINDER
PROFILE CYLINDER

PROFILZYLINDER SERIE F5
PROFILE CYLINDER SERIES F5

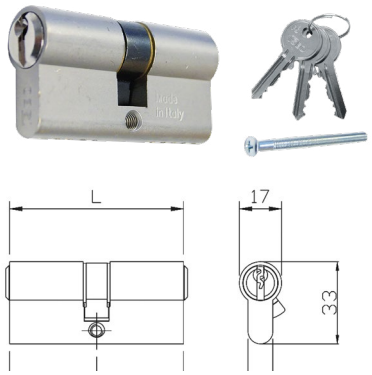

PZ gleichschließend Sperre E, Messing vernickelt, Nase 30° schräg, links und rechts verwendbar, mit 5 Stift-Zuhaltungen, inklusive 3 Schlüssel, Maßangaben jeweils ab Mitte Nase! Befestigungsschraube 65 mm

gleichschließend
Sperre E

mit Not-und Gefahrenfunktion, Süd 16 (with emergency and security anti-lock function, Süd 16)

Ausführung (type)	Artikelnummer
30/30	**38.72.0300**
30/35	**38.72.0310**
30/40	**38.72.0320**
30/45	**38.72.0330**
30/50	**38.72.0340**
30/55	**38.72.0350**
30/60	**38.72.0360**
35/35	**38.72.0370**
35/40	**38.72.0380**
35/45	**38.72.0390**
35/50	**38.72.0400**
35/55	**38.72.0410**
35/60	**38.72.0420**
35/65	**38.72.0430**
35/70	**38.72.0440**
35/75	**38.72.0450**
40/40	**38.72.0460**
40/45	**38.72.0470**
40/50	**38.72.0480**
40/55	**38.72.0490**
40/60	**38.72.0500**
40/65	**38.72.0510**
40/70	**38.72.0520**
45/45	**38.72.0530**
45/50	**38.72.0540**
45/55	**38.72.0550**
45K/60	**38.72.0560**
45/65	**38.72.0570**
50/50	**38.72.0580**
50/55	**38.72.0600**
50/60	**38.72.0590**

KURZZYLINDER SERIE F5
HALF CYLINDER SERIES F5

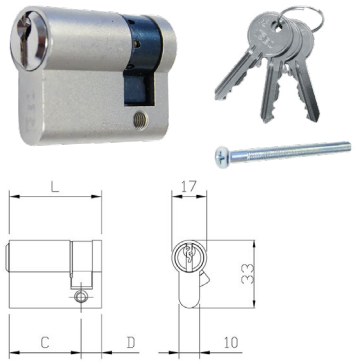

PZ several locking detent E, brass nickel-plated, nose 30° slant, left and right applicable, with 5 pin-tumblers, incl. 3 keys, specifications always from the middle of the nose! Screw 65 mm

gleichschließend
Sperre E

Halbzylinder, Süd 16, Schließnase verstellbar (half-cylinder, Süd 16)

Ausführung (type)	Artikelnummer
10/30	**38.72.0100**
10/35	**38.72.0110**
10/40	**38.72.0120**
10/45	**38.72.0130**
10/50	**38.72.0140**

Kurzzylinder, Süd 16 (short cylinder süd 16)

Ausführung (type)	Artikelnummer
28/28	**38.72.0220**
28/33	**38.72.0230**

Kurzzylinder, Süd 14 Profilzylinder gleichschließend innerhalb der Größe, jedoch nicht kombinierbar mit anderen Profilzylindern (Short Cylinder, Süd 14 Profile Clinder closed in same size, but not combinable with other Profile Cylinders)

Ausführung (type)	Artikelnummer
21/21	**38.72.0200**

Kurzzylinder, Süd 15 Profilzylinder gleichschließend innerhalb der Größe, jedoch nicht kombinierbar mit anderen Profilzylindern (Short Cylinder, Süd 15 Profile Cylinder closed within the same size, but not combinable with other Profile Cylinders)

Ausführung (type)	Artikelnummer
25/25	**38.72.0210**

KNAUFZYLINDER SERIE F5
KNOB CYLINDER SERIES F5

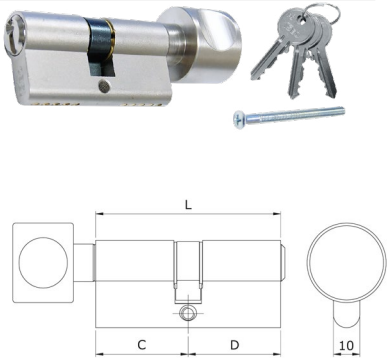

gleichschließend
Sperre E

Knaufzylinder, Süd 16 (knob cylinder süd 16)

Ausführung (type)	Artikelnummer
30K/30	**38.72.0700**
33K/28	**38.72.0710**
35K/30	**38.72.0720**
35K/35	**38.72.0730**
40K/30	**38.72.0740**
40K/35	**38.72.0750**
40K/40	**38.72.0760**
40K/45	**38.72.0770**
40K/50	**38.72.0780**
40K/55	**38.72.0790**
45K/45	**38.72.0800**
45K/50	**38.72.0810**
45K/55	**38.72.0820**
45K/60	**38.72.0830**
50K/60	**38.72.0840**

Schlüsselrohling F5 (key blank F5)

Ausführung (type)	Artikelnummer
Süd 14	**38.71.0850**
Süd 15	**38.71.0860**
Süd 16	**38.71.0870**

Schlüssel geschnitten F5 (key cut F5)

Ausführung (type)	Artikelnummer
Süd 14	**38.71.0880**
Süd 15	**38.71.0890**
Süd 16	**38.71.0900**

PROFILZYLINDER SERIE F5
PROFILE CYLINDER SERIES F5

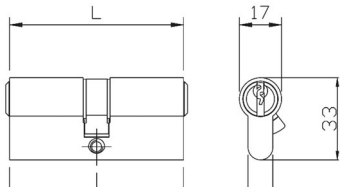

PZ verschiedenschließend, Messing vernickelt, Nase 30° schräg, links und rechts verwendbar, mit 5 Stift-Zuhaltungen, inklusive 3 Schlüssel, Maßangaben jeweils ab Mitte Nase! Befestigungsschraube 65 mm

verschiedenschließend

mit Not-und Gefahrenfunktion, Süd 16 (with emergency and security anti-lock function, Süd 16)

Ausführung (type)	Artikelnummer
30/30	**38.71.0300**
30/35	**38.71.0310**
30/40	**38.71.0320**
30/45	**38.71.0330**
30/50	**38.71.0340**
30/55	**38.71.0350**
30/60	**38.71.0360**
35/35	**38.71.0370**
35/40	**38.71.0380**
35/45	**38.71.0390**
35/50	**38.71.0400**
35/55	**38.71.0410**
35/60	**38.71.0420**
35/65	**38.71.0430**
35/70	**38.71.0440**
35/75	**38.71.0450**
40/40	**38.71.0460**
40/45	**38.71.0470**
40/50	**38.71.0480**
40/55	**38.71.0490**
40/60	**38.71.0500**
40/65	**38.71.0510**
40/70	**38.71.0520**
45/45	**38.71.0530**
45/50	**38.71.0540**
45/55	**38.71.0550**
45/60	**38.71.0560**
45/65	**38.71.0570**
50/50	**38.71.0580**
50/55	**38.71.0600**
50/60	**38.71.0590**

KURZZYLINDER SERIE F5
HALF CYLINDER SERIES F5

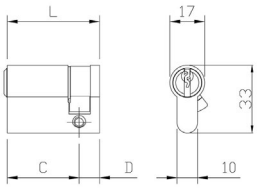

PZ cylinder individual locking, brass nickel-plated, nose 30° slant, left and right applicable, with 5 pin-tumblers, incl. 3 keys, specifications always from the middle of the nose! Screw 65 mm

verschiedenschließend

Halbzylinder, Süd 16, Schließnase verstellbar (half-cylinder, Süd 16)

Ausführung (type)	Artikelnummer
10/30	**38.71.0100**
10/35	**38.71.0110**
10/40	**38.71.0120**
10/45	**38.71.0130**
10/50	**38.71.0140**

Kurzzylinder, Süd 16 (short cylinder, Süd 16)

Ausführung (type)	Artikelnummer
28/28	**38.71.0220**
28/33	**38.71.0230**

Kurzzylinder, Süd 14 Profilzylinder gleichschließend innerhalb der Größe, jedoch nicht kombinierbar mit anderen Profilzylindern (Short Cylinder, Süd 14 Profile Clinder closed in same size, but not combinable with other Profile Cylinders)

Ausführung (type)	Artikelnummer
21/21	**38.71.0200**

Kurzzylinder, Süd 15 Profilzylinder gleichschließend innerhalb der Größe, jedoch nicht kombinierbar mit anderen Profilzylindern (Short Cylinder, Süd 15 Profile Cylinder closed within the same size, but not combinable with other Profile Cylinders)

Ausführung (type)	Artikelnummer
25/25	**38.71.0210**

KNAUFZYLINDER SERIE F5
KNOB CYLINDER SERIES F5

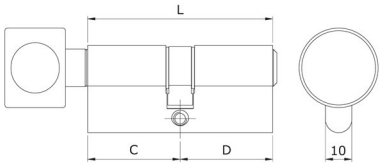

verschiedenschließend

Knaufzylinder, Süd 16 (knob cylinder, Süd 16)

Ausführung (type)	Artikelnummer
30K/30	**38.71.0700**
33K/28	**38.71.0710**
35K/30	**38.71.0720**
35K/35	**38.71.0730**
40K/30	**38.71.0740**
40K/35	**38.71.0750**
40K/40	**38.71.0760**
40K/45	**38.71.0770**
40K/50	**38.71.0780**
40K/55	**38.71.0790**
45K/45	**38.71.0800**
45K/50	**38.71.0810**
45K/55	**38.71.0820**
45K/60	**38.71.0830**
50K/60	**38.71.0840**

Schlüsselrohling F5 (key blank F5)

Ausführung (type)	Artikelnummer
Süd 14	**38.71.0850**
Süd 15	**38.71.0860**
Süd 16	**38.71.0870**

Schlüssel geschnitten F5 (key cut F5)

Ausführung (type)	Artikelnummer
Süd 14	**38.71.0880**
Süd 15	**38.71.0890**
Süd 16	**38.71.0900**

PROFILZYLINDER
PROFILE CYLINDER

WENDESCHLÜSSEL PROFILZYLINDER SERIE R6
TURN-KEY
PROFILE CYLINDER SERIES R6

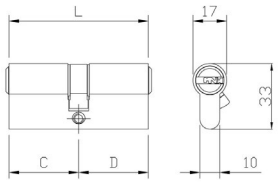

PZ Zylinder gleichschließend, Messing vernickelt, mit Not- und Gefahrenfunktion mit 6 Stift-Zuhaltungen, inklusive 5 Schlüssel, Nase 30° schräg, Befestigungsschraube 80 mm, Aufbohrschutz

gleichschließend

mit Not-und Gefahrenfunktion, Süd 18
(with emergency and danger function, Süd 18)

Ausführung (type)	Artikelnummer
30/30	**38.57.4100**
30/35	**38.57.4110**
30/40	**38.57.4120**
30/45	**38.57.4130**
30/50	**38.57.4140**
30/55	**38.57.4150**
30/60	**38.57.4160**
30/65	**38.57.4170**
30/70	**38.57.4180**
30/75	**38.57.4190**
30/80	**38.57.4200**
35/35	**38.57.4210**
35/40	**38.57.4220**
35/45	**38.57.4230**
35/50	**38.57.4240**
35/55	**38.57.4250**
35/60	**38.57.4260**
35/70	**38.57.4270**
40/40	**38.57.4280**
40/45	**38.57.4290**
40/50	**38.57.4300**
40/55	**38.57.4310**
40/60	**38.57.4320**
45/45	**38.57.4330**
45/50	**38.57.4340**
45/55	**38.57.4350**
45/60	**38.57.4360**
45/65	**38.57.4370**
50/50	**38.57.4380**
50/55	**38.57.4390**
50/60	**38.57.4400**
50/65	**38.57.4410**
55/65	**38.57.4420**

WENDESCHLÜSSEL HALBZYLINDER R6
TURN-KEY
HALF CYLINDER SERIES R6

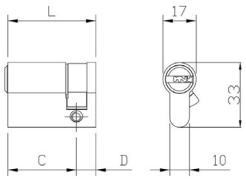

PZ cylinder keyed alike, brass nickel-plated, with emergency function, with 6 pin-tumblers, incl. 5 keys, nose 30° slant, screw 80 mm, drill protection

gleichschließend

Halbzylinder, Süd 18 (half cylinder,Süd 18)

Ausführung (type)	Artikelnummer
10/30	**38.57.4000**
10/35	**38.57.4010**
10/40	**38.57.4020**
10/45	**38.57.4030**
10/50	**38.57.4040**
10/55	**38.57.4050**
10/60	**38.57.4060**

WENDESCHLÜSSEL KNAUFZYLINDER R6
TURN-KEY
KNOB CYLINDER SERIES R6

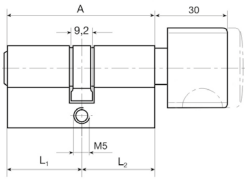

gleichschließend

Knaufzylinder, Süd 18 (knob cylinder, Süd 18)

Ausführung (type)	Artikelnummer
28K/28	**38.57.4500**
30K/30	**38.57.4510**
30K/35	**38.57.4520**
35K/30	**38.57.4530**
35K/35	**38.57.4540**
35K/40	**38.57.4550**
40K/30	**38.57.4560**
40K/35	**38.57.4570**
40K/40	**38.57.4580**
40K/45	**38.57.4590**
40K/50	**38.57.4600**
40K/55	**38.57.4610**
40K/60	**38.57.4620**
45K/30	**38.57.4630**
45K/35	**38.57.4640**
45K/40	**38.57.4650**
45K/45	**38.57.4660**
45K/50	**38.57.4670**
45K/55	**38.57.4680**
45K/60	**38.57.4690**
50K/30	**38.57.4700**

WENDESCHLÜSSEL PROFILZYLINDER SERIE R6

TURN-KEY
PROFILE CYLINDER SERIES R6

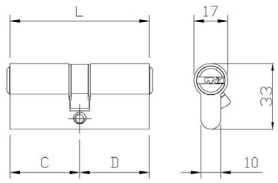

PZ Zylinder verschiedenschließend, Messing vernickelt, mit Not- und Gefahrenfunktion mit 6 Stift-Zuhaltungen, inklusive 5 Schlüssel, Nase 30° schräg, Befestigungsschraube 80 mm, Aufbohrschutz

verschiedenschließend

mit Not-und Gefahrenfunktion, Süd 18 (with emergency and danger function, Süd 18)

Ausführung (type)	Artikelnummer
30/30	**38.49.4100**
30/35	**38.49.4110**
30/40	**38.49.4120**
30/45	**38.49.4130**
30/50	**38.49.4140**
30/55	**38.49.4150**
30/60	**38.49.4160**
30/65	**38.49.4170**
30/70	**38.49.4180**
30/75	**38.49.4190**
30/80	**38.49.4200**
35/35	**38.49.4210**
35/40	**38.49.4220**
35/45	**38.49.4230**
35/50	**38.49.4240**
35/55	**38.49.4250**
35/60	**38.49.4260**
35/70	**38.49.4270**
40/40	**38.49.4280**
40/45	**38.49.4290**
40/50	**38.49.4300**
40/55	**38.49.4310**
40/60	**38.49.4320**
45/45	**38.49.4330**
45/50	**38.49.4340**
45/55	**38.49.4350**
45/60	**38.49.4360**
45/65	**38.49.4370**
50/50	**38.49.4380**
50/55	**38.49.4390**
50/60	**38.49.4400**
50/65	**38.49.4410**
55/65	**38.49.4420**

WENDESCHLÜSSEL HALBZYLINDER R6

TURN-KEY
HALF CYLINDER SERIES R6

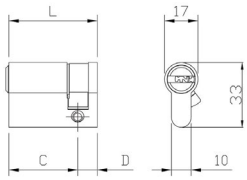

PZ cylinder individual locking, brass nickel-plated, with emergency function, with 6 pin-tumblers, incl. 5 keys, nose 30° slant, screw 80 mm, drill protection

verschiedenschließend

Halbzylinder, Süd 18 (half cylinder,Süd 18)

Ausführung (type)	Artikelnummer
10/30	**38.49.4000**
10/35	**38.49.4010**
10/40	**38.49.4020**
10/45	**38.49.4030**
10/50	**38.49.4040**
10/55	**38.49.4050**
10/60	**38.49.4060**

Schlüsselrohling R6 (key blank R6)

Ausführung (type)	Artikelnummer
Süd 18	**38.57.4800**

Schlüssel geschnitten R6 (key cut R6)

Ausführung (type)	Artikelnummer
Süd 18	**38.49.4810**

WENDESCHLÜSSEL KNAUFZYLINDER R6

TURN-KEY
KNOB CYLINDER SERIES R6

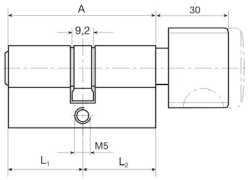

verschiedenschließend

Knaufzylinder, Süd 18 (knob cylinder, Süd 18)

Ausführung (type)	Artikelnummer
28K/28	**38.49.4500**
30K/30	**38.49.4510**
30K/35	**38.49.4520**
35K/30	**38.49.4530**
35K/35	**38.49.4540**
35K/40	**38.49.4550**
40K/30	**38.49.4560**
40K/35	**38.49.4570**
40K/40	**38.49.4580**
40K/45	**38.49.4590**
40K/50	**38.49.4600**
40K/55	**38.49.4610**
40K/60	**38.49.4620**
45K/30	**38.49.4630**
45K/35	**38.49.4640**
45K/40	**38.49.4650**
45K/45	**38.49.4660**
45K/50	**38.49.4670**
45K/55	**38.49.4680**
45K/60	**38.49.4690**
50K/30	**38.49.4700**

PROFILZYLINDER
PROFILE CYLINDER

PROFILZYLINDER SERIE F3
PROFILE CYLINDER SERIES F3

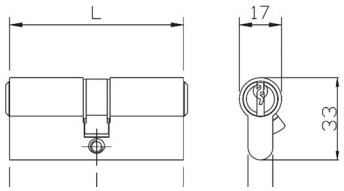

PZ Zylinder verschiedenschließend, Messing vernickelt, links und rechts verwendbar, inklusive 3 Schlüssel, Nase 30° schräg, mit 5 Stift-Zuhaltungen, Befestigungsschraube 65 mm

verschiedenschließend

Profilzylinder, Süd 13 (profile cylinder, Süd 13)

Ausführung (type)	Artikelnummer
30/30	**38.75.0160**
30/35	**38.75.0170**
30/40	**38.75.0180**
30/45	**38.75.0190**
30/50	**38.75.0200**
30/60	**38.75.0220**
35/35	**38.75.0230**
35/40	**38.75.0240**
35/45	**38.75.0250**
35/55	**38.75.0270**
40/40	**38.75.0320**
40/45	**38.75.0330**
40/50	**38.75.0340**
40/55	**38.75.0350**
45/50	**38.75.0410**

KURZZYLINDER SERIE F3
SHORT CYLINDER SERIES F3

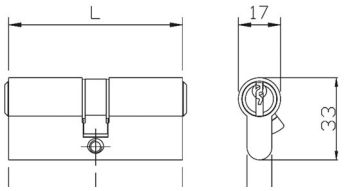

PZ cylinder individual locking, Brass Stainless steel optic, left and right applicable, incl. 3 keys, nose 30° slant, with 5 pin-tumblers, screw 65 mm

verschiedenschließend

Kurzzylinder, Süd 11 (short cylinder, Süd 11)

Ausführung (type)	Artikelnummer
21/21	**38.75.0100**

Kurzzylinder, Süd 12 (short cylinder, Süd 12)

Ausführung (type)	Artikelnummer
28/28	**38.75.0140**
28/33	**38.75.0150**

Schlüsselrohling F3 (key blank F3)

Ausführung (type)	Artikelnummer
Süd 11	**38.75.0600**
Süd 12	**38.75.0610**
Süd 13	**38.75.0620**

Schlüssel geschnitten F3 (key cut F3)

Ausführung (type)	Artikelnummer
Süd 11	**38.75.0630**
Süd 12	**38.75.0640**
Süd 13	**38.75.0650**

TÜRSCHLIESSER GEZE TS 2000 V
DOOR CLOSER GEZE TS 2000 V

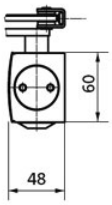

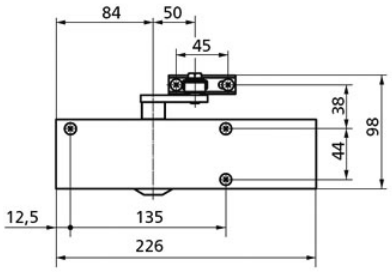

Silberfarben. Beim obenliegenden Türschließer TS 2000 V mit variabler Schließkraft gemäß DIN EN 1154 in Größe 2, 4 und 5 ist die Schließgeschwindigkeit bequem von vorn einstellbar. Die Endschlageinstellung erfolgt über das Gestänge. Max. Türflügelbreite 1250 mm

- Mit Gestänge für Türen bis 1250 mm Flügelbreite
- Schließkraft variabel EN 2/4/5 durch versetzte Montage
- Endschlag über das Gestänge und Schließgeschwindigkeit einstellbar
- Für rechte und linke Anschlagtüren ohne Umstellung verwendbar
- Als Option: Feststellbereich 70° - 150° (über Feststellgestänge)

Silver-colored. With the TS 2000 V overhead door closer with variable closing force in accordance with DIN EN 1154 in sizes 2, 4 and 5, the closing speed can conveniently be set from the front. the stopper setting is made using the arm. max. door leaf width 1250 mm

- with link arm for doors with up to 1250 mm leaf widths
- closing force variable EN 2/4/5 by using offset mounting
- end stop adjusted using the arm, closing speed can also be adjusted
- can be used for right and left swing doors without conversion
- optional: Hold-open range 70° - 150° (via the hold-open arm)

GEZE TS 2000 V (door closer GEZE TS 2000 V)

Ausführung (type)	Artikelnummer
TS 2000 V Türschließer Komplett Set	**37.26.0010**
TS 2000 V Türschließer	**37.26.0020**
Feststellarm für 2000 V / 4000	**37.26.0030**
Gestänge mit Feststeller	**37.26.0050**

Zubehör (accessories)

Ausführung (type)	Artikelnummer
Montageplatte	**37.26.0060**
Klemmplatte für Glas 8-10 mm	**37.26.0090**

Türschließergröße EN door closer height EN	Türflügelbreite door wing width
Stärke / strength 1	bis 750 mm
Stärke / strength 2	750 - 850 mm
Stärke / strength 3	850 - 950 mm
Stärke / strength 4	950 - 1100 mm
Stärke / strength 5	1100 - 1250 mm
Stärke / strength 6	1250 - 1400 mm

TÜRSCHLIESSER GEZE TS 3000 V

DOOR CLOSER GEZE TS 3000 V

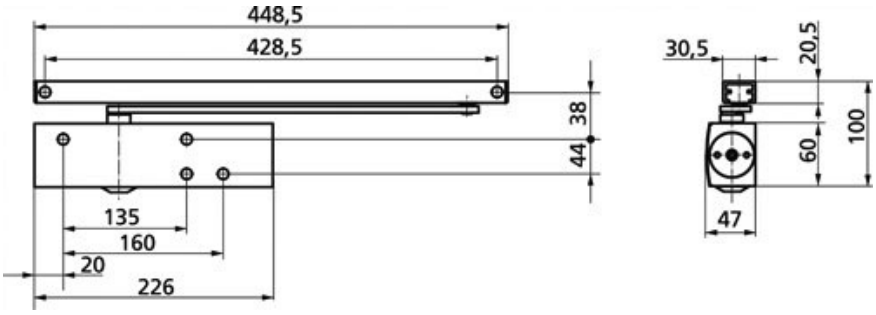

Silberfarben. Obenliegender Türschließer TS 3000 V für einflügelige rechte und linke Anschlagtüren bis 1100 mm. Max. Türflügelbreite 1100 mm

Silver-colored. overhead door closer for single leaf right and left swing doors of up to 1,100 mm. max. door leaf width 1100 mm

- Türschließer TS3000 V mit Gleitschiene für Türen bis 1100 mm Flügelbreite
- Schließkraft einstellbar EN 1-4
- Für rechte und linke Anschlagtüren ohne Umstellung verwendbar
- Hydraulischer Endschlag und Schließgeschwindigkeit einstellbar

- door closer TS 3000 V with guide rail for doors with up to 1,100 mm leaf widths
- closing force - adjustable EN 1-4
- can be used for right and left swing doors without conversion
- latch action and closing speed can be adjusted

Sonderausführung:
Mit mechanischer Feststellung stufenlos einstellbar zwischen 80° und 130° (an Feuer- und Rauchschutztüren nicht zulässig)

special design: continuously with mechanical hold adjustable between 80° and 130°

Türschließer GEZE TS 3000 V (door closer GEZE TS 3000 V)

Ausführung (type)	Artikelnummer
Türschließer 3000 V Komplett Set	**37.26.0100**
Türschließer 3000 FS Komplett Set	**37.26.0110**

Zubehör (accessories)

Ausführung (type)	Artikelnummer
Montageplatte	**37.26.0140**
Feststeller	**37.26.0150**
Klemmplatte für Glas 8-10 mm	**37.26.0190**

Türschließergröße EN door closer height EN	Türflügelbreite door wing width
Stärke / strength 1	bis 750 mm
Stärke / strength 2	750 - 850 mm
Stärke / strength 3	850 - 950 mm
Stärke / strength 4	950 - 1100 mm
Stärke / strength 5	1100 - 1250 mm
Stärke / strength 6	1250 - 1400 mm

TÜRSCHLIESSER GEZE TS 4000
DOOR CLOSER GEZE TS 4000

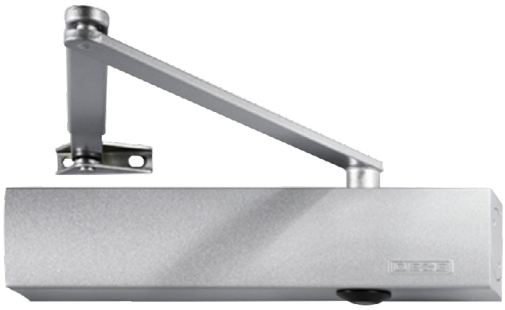

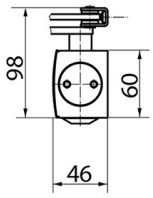

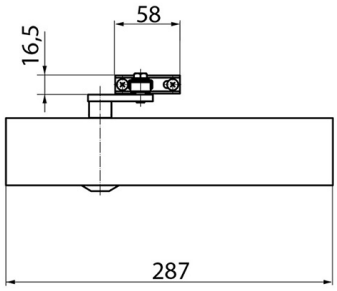

Silberfarben. Beim obenliegenden Türschließer TS 4000 ist die Schließkraft stufenlos von vorn einstellbar und durch eine optische Größenanzeige leicht kontrollierbar. Die Öffnungsdämpfung sowie die thermostabilisierte Schließgeschwindigkeit sind ebenfalls von vorn regulierbar, max. Türflügelbreite 1400 mm

- Türschließer TS 4000 mit Gestänge für Türen bis 1400 bzw. 1600 mm Flügelbreite
- Schließkraft stufenlos einstellbar EN 1-6 bzw. EN 5-7
- Endschlag über das Gestänge und Schließgeschwindigkeit einstellbar
- Integrierte Öffnungsdämpfung und optische Schließkraftanzeige
- Für rechte und linke Anschlagtüren ohne Umstellung verwendbar
- Für Feuer- und Rauchschutztüren (mit Montageplatte)
- Als Option: Feststellbereich bis 150° (über Feststellgestänge)

Silver-colored. With the TS 4000 overhead door closer, the closing force is set from the front. the opening buffer and the thermo stabilised closing speed with large optical display can also be regulated. max. door leaf width 1400 mm

- door closer TS 4000 with link arm for doors with up to 1400 to 1600 mm leaf widths
- closing force, infinitely adjustable EN 1-6 or EN 5-7
- end stop adjusted using the arm, closing speed can also be adjusted
- integrated opening buffer and optical closing force display
- can be used for right and left swing doors without conversion
- optional: hold-open range 150° (via the hold-open arm)

Türschließer GEZE TS 4000 (door closer GEZE TS 4000)

Ausführung (type)	Artikelnummer
Türschließer TS 4000 Komplett Set	**37.26.0310**
TS 4000 Türschließer	**37.26.0320**
Feststellarm für 2000 V / 4000	**37.26.0030**
Gestänge mit Feststeller	**37.26.0050**

Zubehör (accessories)

Ausführung (type)	Artikelnummer
Montageplatte	**37.26.0230**
Klemmplatte für Glas 8-10 mm	**37.26.0290**

Türschließergröße EN door closer height EN	Türflügelbreite door wing width
Stärke / strength 1	bis 750 mm
Stärke / strength 2	750 - 850 mm
Stärke / strength 3	850 - 950 mm
Stärke / strength 4	950 - 1100 mm
Stärke / strength 5	1100 - 1250 mm
Stärke / strength 6	1250 - 1400 mm

TÜRSCHLIESSER GEZE TS 5000 FS

DOOR CLOSER GEZE TS 5000 FS

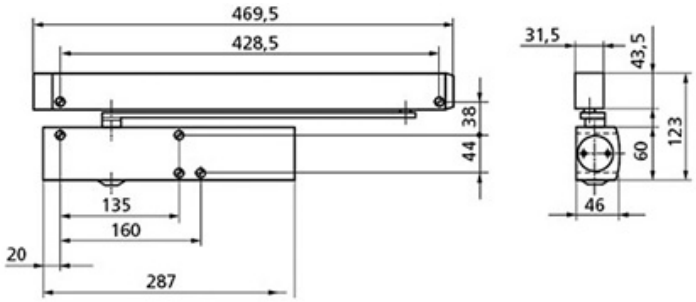

Silberfarben. Dieser obenliegende Türschließer für einflügelige Türen steht für eine klare Linienführung. Er ist für die Montage an Feuer- und Rauchschutztüren zugelassen. Max. Türflügelbreite 1400 mm

- Türschließer TS 5000 mit Gleitschiene für Türen bis 1400 mm Flügelbreite
- Schließkraft einstellbar EN 2-6
- Für rechte und linke Anschlagtüren ohne Umstellung verwendbar
- Für Feuer- und Rauchschutztüren(bei Türblattmontage mit Montageplatte)
- Hydraulischer Endschlag und Schließgeschwindigkeit einstellbar
- Integrierte Öffnungsdämpfung und optische Schließkraftanzeige
- alle Funktionen von vorn einstellbar
- inklusive Montageplatte

Silver-colored. this overhead door closer for single leaf doors represents clear lines. It is authorised for mounting on fire and smoke protection doors. max. door leaf width 1400 mm

- door closer TS 5000 with guide rail for doors with up to 1,400 mm leaf widths
- closing force, adjustable EN 2-6
- can be used for right and left swing doors without conversion
- for fire and smoke protection doors
- hydraulic end stop and closing speed can be adjusted
- integrated opening buffer and optical closing force display
- all functions can be set from the front
- incl. mounting plate

Türschließer GEZE TS 5000 FS (door closer GEZE TS 5000 FS)

Ausführung (type)	Artikelnummer
Türschließer TS 5000 FS Komplett Set	**37.26.0200**

Zubehör (accessories)

Ausführung (type)	Artikelnummer
Feststeller	**37.26.0150**

Türschließergröße EN door closer height EN	Türflügelbreite door wing width
Stärke / strength 1	bis 750 mm
Stärke / strength 2	750 - 850 mm
Stärke / strength 3	850 - 950 mm
Stärke / strength 4	950 - 1100 mm
Stärke / strength 5	1100 - 1250 mm
Stärke / strength 6	1250 - 1400 mm

HAUSNUMMERN
HOUSE NUMBERS

Hausnummern aus Edelstahl, Materialstärke 2 mm, inklusive Schrauben und Dübel

Stainless steel matt, thickness 2 mm, incl. screws and dowels

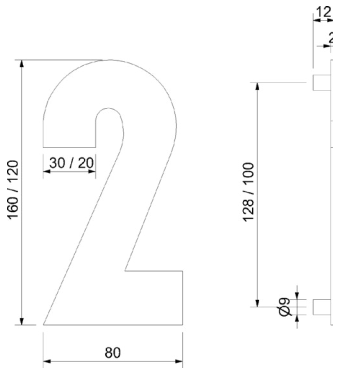

Höhe 120 mm (height 120 mm)

Ausführung (type)	Artikelnummer
1	**35.15.0400**
2	**35.15.0410**
3	**35.15.0420**
4	**35.15.0430**
5	**35.15.0440**
6	**35.15.0450**
7	**35.15.0460**
8	**35.15.0470**
9	**35.15.0480**
0	**35.15.0490**
/	**35.15.0560**

Höhe 160 mm (height 160 mm)

Ausführung (type)	Artikelnummer
1	**35.15.0210**
2	**35.15.0220**
3	**35.15.0230**
4	**35.15.0240**
5	**35.15.0250**
6	**35.15.0260**
7	**35.15.0270**
8	**35.15.0280**
9	**35.15.0290**
0	**35.15.0200**
/	**35.15.0190**

BUCHSTABEN
LETTERS

Buchstaben aus Edelstahl, Materialstärke 2 mm, inklusive Schrauben und Dübel

Letters made of stainless steel, thickness 2 mm, incl. screws and dowels

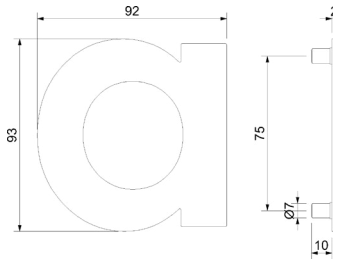

Höhe „a,c,e“ 93 mm „b,d,f,l“ 120 mm (height „a,c,e“ 93 mm „b,d,f,l“ 120 mm)

Ausführung (type)	Artikelnummer
a	**35.15.0500**
b	**35.15.0510**
c	**35.15.0520**
d	**35.15.0530**
e	**35.15.0540**
f	**35.15.0550**

BUCHSTABEN
LETTERS

Buchstaben aus Edelstahl, Materialstärke 2 mm, inklusive Schrauben und Dübel

Stainless steel letters, material thickness 2 mm, including screws and dowels

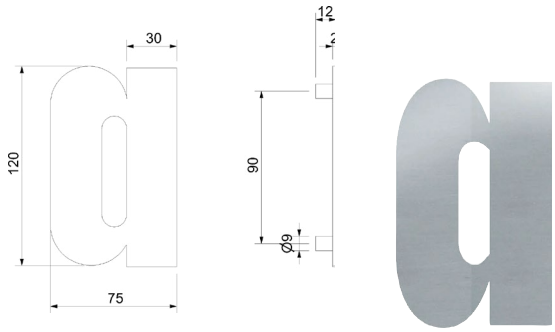

Höhe „a, c, e“ 120 mm „b, d, f“ 160 mm (height „a, c, e“ 120 mm „b, d, f“ 160 mm)

Ausführung (type)	Artikelnummer
a	**35.15.0300**
b	**35.15.0310**
c	**35.15.0320**
d	**35.15.0330**
e	**35.15.0340**
f	**35.15.0350**

HAUSNUMMERN NACHTLEUCHTEND
HOUSE NUMBERS

Edelstahl matt, mit Leuchteffekt, Höhe: 120 mm, Materialstärke 5 mm, inklusive Schrauben und Dübel

Stainless steel matt, with glow effect, height: 120 mm, thickness 5 mm, incl. screw and dowels

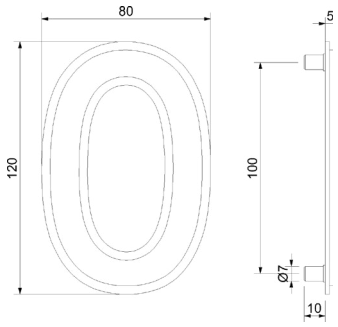

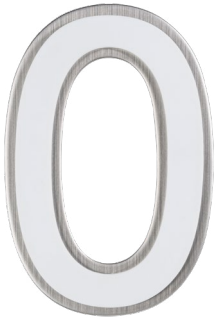

Day white / Glow green (day white / glow green)

Ausführung (type)	Artikelnummer
0	**32.27.1100**
1	**32.27.1110**
2	**32.27.1120**
3	**32.27.1130**
4	**32.27.1140**
5	**32.27.1150**
6	**32.27.1160**
7	**32.27.1170**
8	**32.27.1180**
9	**32.27.1190**
/	**32.27.1200**

HAUSNUMMERN NACHTLEUCHTEND
HOUSE NUMBERS

Hausnummern zum kleben

House numbers to stick

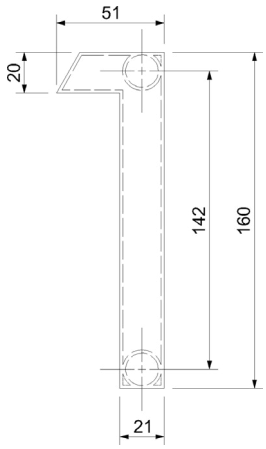

Day white / Glow green (day white / glow green)

Ausführung (type)	Artikelnummer
0	**32.27.1390**
1	**32.27.1300**
2	**32.27.1310**
3	**32.27.1320**
4	**32.27.1330**
5	**32.27.1340**
6	**32.27.1350**
7	**32.27.1360**
8	**32.27.1370**
9	**32.27.1380**

BUCHSTABEN NACHTLEUCHTEND
LETTERS NACHTLEUCHTEND

Edelstahl matt, mit Leuchteffekt, Höhe a, c, e: 93 mm, Höhe b, d, f: 120 mm, Materialstärke 5 mm, inkl. Schrauben und Dübel

Stainless steel matt, with glow effect, height a, c, e: 95 mm, height b, d, f: 120 mm, thickness 5 mm, incl. screws and dowels

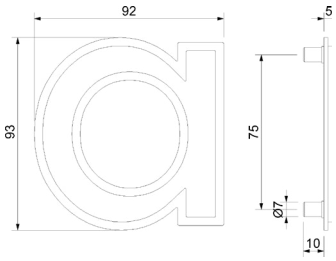

Day white / Glow blue (day white / glow blue)

Ausführung (type)	Artikelnummer
/	**32.27.1200**
a	**32.27.1210**
b	**32.27.1220**
c	**32.27.1230**
d	**32.27.1240**
e	**32.27.1250**
f	**32.27.1260**

BRIEFEINWURF
LETTER PLATE

Außen: 282 x 90 mm, Schlitz: 230 x 35 mm

Outside: 282 x 90 mm, slot: 230 x 35 mm

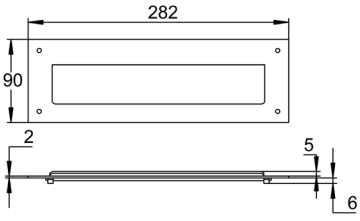

Edelstahl (stainless steel)

Maße (dimensions)	Artikelnummer
282 x 90 mm	**48.04.0010**

SCHRAUBE
MOUNTING SCREW

Schraube nach DIN 912 mit Innensechskant

Screw after DIN 912 with hexagon socket

Stahl verzinkt (steel zinc-coated)

Maße (dimensions)	Artikelnummer
M8 x 20 mm	**50.09.0940**

Edelstahl A2 (stainless steel A2)

Maße (dimensions)	Artikelnummer
M6 x 25 mm	**50.09.1030**
M8 x 20 mm	**50.09.0970**

Edelstahl A4 (stainless steel A4)

Maße (dimensions)	Artikelnummer
M8 x 20 mm	**50.09.1060**

GEWINDESTIFT
THREADED PIN

Edelstahl, Gewindestift mit Innensechskant nach DIN 914
(Verkaufseinheit: Stück / Verpackungseinheit 50 Stk)

Stainless steel, threaded pin with hex embossing after DIN 914
(sale unit: piece / packaging unit 50 pieces)

A2 (A2)

Maße (dimensions)	Artikelnummer
M8 x 25 mm	**50.09.0720**
M8 x 40 mm	**50.09.0730**

SENKKOPFSCHRAUBE
COUNTERSUNK BOLT

Edelstahl Korn 240 matt, Senkkopfschraube nach DIN 7991

Stainless steel grain 240 matt, countersunk bolt after DIN 7991

Edelstahl A2 (stainless steel A2)

Maße (dimensions)	Artikelnummer
M5 x 30 mm	**50.09.0990**
M6 x 35 mm	**50.09.0980**
M8 x 50 mm	**50.09.0950**
M8 x 80 mm	**50.09.1090**
M8 x 100 mm	**50.09.0960**
M10 x 60 mm	**50.09.0020**
M12 x 60 mm	**50.12.1790**

STOCKSCHRAUBE
HANGER BOLT

Stahl verzinkt (steel zinc-coated)

Maße (dimensions)	Artikelnummer
M6 x 50 mm	**50.09.0190**

Edelstahl A2 (stainless steel A2)

Maße (dimensions)	Artikelnummer
M6 x 50 mm	**50.09.0230**
M6 x 70 mm	**50.09.0200**

SECHSKANT - HUTMUTTER
HEXAGON DOME NUT

Edelstahl, Sechskant-Hutmutter nach DIN 1587
(Verkaufseinheit: Stück / Verpackungseinheit 50 Stk)

Stainless steel, hexagon dome nut after DIN 1587
(sale unit: piece / packaging unit 50 pieces)

Edelstahl A2 (stainless steel A2)

Maße (dimensions)	Artikelnummer
M6	**50.09.0600**
M8	**50.09.0610**
M10	**50.09.0620**
M12	**50.09.0630**

ROHR
TUBES

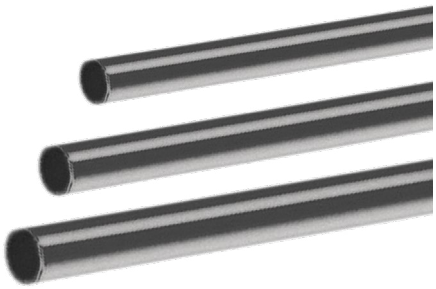

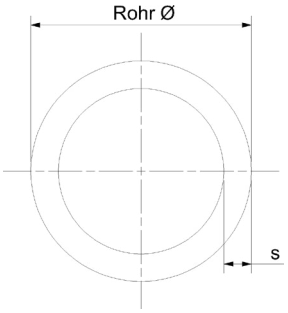

Edelstahl Korn 240 matt, Material 1.4301, Stangenlänge 6 Meter, Nach DIN1127 D3T3

Stainless steel grain 240 matt, material 1.4301, length 6 metre, According to DIN1127 D3T3

ALLE PREISE AUF ANFRAGE, BZW. AUS UNSEREN AKTIONSPROSPEKTEN!

ALL PRICES ON REQUEST, OR FROM OUR ACTION PROSPECTS!

Edelstahl A2 (stainless steel A2)

Maße (dimensions)	Länge (length)	Oberfläche (surface)	Artikelnummer
12 x 1,5 mm	6000 mm 6000 mm	Edelstahl Korn 240 matt A2	**50.01.1720**
16 x 1 mm	6000 mm 6000 mm	Edelstahl Korn 240 matt A2	**50.01.1730**
16 x 2 mm	6000 mm 6000 mm	Edelstahl Korn 240 matt A2	**50.01.1640**
20 x 2 mm	6000 mm 6000 mm	Edelstahl Korn 240 matt A2	**50.01.1650**
25 x 2 mm	6000 mm 6000 mm	Edelstahl Korn 240 matt A2	**50.01.1660**
33,7 x 2 mm	6000 mm 6000 mm	Edelstahl Korn 240 matt A2	**50.01.1690**
33,7 x 2,6 mm	6000 mm 6000 mm	Edelstahl Korn 240 matt A2	**50.01.1670**
42,4 x 2 mm	6000 mm 6000 mm	Edelstahl Korn 240 matt A2	**50.01.1680**

Edelstahl A4 (stainless steel A4)

Maße (dimensions)	Länge length	Oberfläche (surface)	Artikelnummer
42,4 x 2 mm	6000 mm 6000 mm	Edelstahl Korn 240 matt A4	**50.01.1780**

VIERKANTROHR/FORMROHR
SQUARE TUBE / SHAPED TUBE

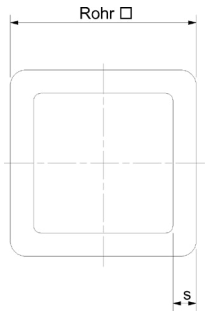

Edelstahl Korn 240 matt A2, Stangenlänge 6 Meter

Stainless steel grain 240 matt, length 6 metre

ALLE PREISE AUF ANFRAGE, BZW. AUS UNSEREN AKTIONSPROSPEKTEN!

ALL PRICES ON REQUEST, OR FROM OUR ACTION PROSPECTS!

Edelstahl A2 (stainless steel A2)

Maße (dimensions)	Länge (length)	Oberfläche (surface)	Artikelnummer
12 x 12 x 1,5 mm	6000 mm 6000 mm	Edelstahl Korn 240 matt A2	**50.01.1760**
30 x 30 x 2 mm	6000 mm 6000 mm	Edelstahl Korn 240 matt A2	**50.01.1580**
40 x 40 x 2 mm	6000 mm 6000 mm	Edelstahl Korn 240 matt A2	**50.01.1590**
50 x 50 x 2 mm	6000 mm 6000 mm	Edelstahl Korn 240 matt A2	**50.01.1770**

RUNDMATERIAL
ROUND MATERIAL

Edelstahl Korn 240 matt, Material 1.4301

Stainless steel grain 240 matt, material 1.4301,

ALLE PREISE AUF ANFRAGE, BZW. AUS UNSEREN AKTIONSPROSPEKTEN!

ALL PRICES ON REQUEST, OR FROM OUR ACTION PROSPECTS!

Edelstahl A2 (stainless steel A2)

D Ø (D Ø)	Länge (length)	Artikelnummer
10 mm	3000 mm	**50.01.1960**
10 mm	6000 mm	**50.01.1630**
12 mm	3000 mm	**50.01.1600**
12 mm	6000 mm	**50.01.1620**
14 mm	3000 mm	**50.01.1610**

INFOPOINT

REINIGUNGSINTERVALLE

Die Reinigungsintervalle für Edelstahl Rostfrei in Innenanwendungen unterscheiden sich nicht grundsätzlich von denen für andere Oberflächen. Um den Arbeits- und Kostenaufwand so gering wie möglich zu halten, sollte die Reinigung in jedem Fall erfolgen, bevor sich gröbere Verschmutzungen angesammelt haben.

Im Außenbereich kann Edelstahl Rostfrei einer Reihe von korrosiven Belastungen ausgesetzt sein, z.B.

- Küstenatmosphäre,
- Industrieabgase,
- tausalzhaltiges Spritzwasser,
- Luftverschmutzung und Verkehrsabgase

Unterhaltsreinigungen sollten bei schwächer belasteter Umgebung in Abständen von 6 bis 12 Monaten, bei stärkerer Belastung in Abständen von 3 bis 6 Monaten durchgeführt werden.

Quelle: Euro Inox, Brüssel

CLEANING INTERVALS

The cleaning intervals for stainless steel rust-free in indoors applications are not much different to other surfaces. To keep the effort and expenditure at a minimum, cleaning should be made before coarse dirt has accumulated.

In outdoor areas stainless steel rust free could be exposed some corrosive stress, e.g.

- coastal atmosphere,
- factory fumes,
- spray water with de-icing salt,
- air pollution and traffic smog

The maintenance cleaning should be made at intervals from 6 to 12 months in areas with minor exposure. In case of a stronger exposure at a intermittently from 3 to 6 months.

Source: Euro Inox, Brussels

U-PROFIL ALUMINIUM

U-PROFILE

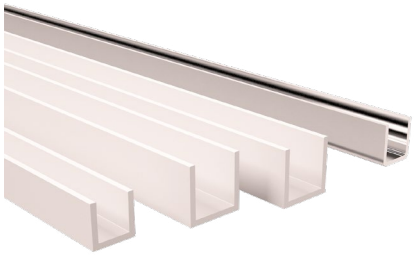

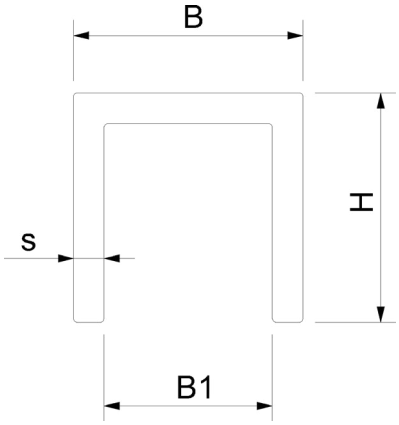

Aluminium oder Edelstahl K 240 matt,
Edelstahloptik (E6/C31) eloxiert, Schwarz Matt oder
Silberfärbig (E6/C-0) hell eloxiert

Aluminum or stainless steel grain 240,
stainless steel look (E6 / C31) anodized black matt or
silver colored (E6 / C-0) bright anodized

Aluminium (aluminium)

U-Profile Maße	Farbe (colour)	Länge (length)	Artikelnummer
B x H x B1; S / 15 x 15 x 11; 2 mm	Aluminium-Edelstahloptik E6/C31/eloxiert	6000 mm	**52.13.0010**
B x H x B1; S / 15 x 15 x 11; 2 mm	Aluminium-Silberfärbig E6/C-0 hell eloxiert	6000 mm	**52.13.0020**
B x H x B1; S / 20 x 20 x 16; 2 mm	Aluminium-Edelstahloptik E6/C31/eloxiert	6000 mm	**52.13.0300**
B x H x B1; S / 20 x 20 x 16; 2 mm	Aluminium-Silberfärbig E6/C-0 hell eloxiert	6000 mm	**52.13.0310**
B x H x B1; S / 20 x 30 x 16; 2 mm	Aluminium-Edelstahloptik E6/C31/eloxiert	6000 mm	**52.13.0600**
B x H x B1; S / 20 x 30 x 16; 2 mm	Aluminium-Silberfärbig E6/C-0 hell eloxiert	6000 mm	**52.13.0610**
B x H x B1; S / 20 x 40 x 15; 2,5 mm	Aluminium-Edelstahloptik E6/C31/eloxiert	6000 mm	**52.13.0900**
B x H x B1; S / 20 x 40 x 15; 2,5 mm	Aluminium-Silberfärbig E6/C-0 hell eloxiert	6000 mm	**52.13.0910**

Aluminium Schwarz matt eloxiert (black matt anodized)

U-Profile Maße	Farbe (colour)	Länge (length)	Artikelnummer
B x H x B1; S / 12 x 20 x 8; 2 mm	Aluminium Schwarz matt eloxiert	3000 mm	**52.08.0110**
B x H x B1; S / 14 x 20 x 10; 2 mm	Aluminium Schwarz matt eloxiert	3000 mm	**52.08.0120**
B x H x B1; S / 17 x 20 x 13; 2 mm	Aluminium Schwarz matt eloxiert	3000 mm	**52.08.0130**

Edelstahl hochglanzpoliert (stainless steel pol.)

U-Profile Maße	Farbe (colour)	Länge (length)	Artikelnummer
B x H x B1; S / 14 x 15 x 11; 1,5 mm	Edelstahl hochglanzpoliert	5000 mm	**52.13.7020**

Edelstahl Korn 240 matt (stainless steel grain 240 matt)

U-Profile Maße	Farbe (colour)	Länge (length)	Artikelnummer
B x H x B1; S / 14 x 15 x 11; 1,5 mm	Edelstahl Korn 240 matt A2	5000 mm	**52.13.5020**
B x H x B1; S / 17 x 20 x 14; 1,5 mm	Edelstahl Korn 240 matt A2	5000 mm	**52.13.5030**
B x H x B1; S / 21 x 20 x 18; 1,5 mm	Edelstahl Korn 240 matt A2	5000 mm	**52.13.5000**
B x H x B1; S / 25 x 20 x 22; 1,5 mm	Edelstahl Korn 240 matt A2	5000 mm	**52.13.5010**
B x H x B1; S / 30 x 20 x 27; 1,5 mm	Edelstahl Korn 240 matt A2	5000 mm	**52.13.5040**

NUTROHR
GROOVED TUBE

Edelstahl Korn 240 matt, Nutrohr Ø 42,4/1,5 mm, mit Nut 24 x 24 mm, Stangenlänge 6 Meter

Stainless steel grain 240 matt, grooved tube Ø 42,4/1,5 mm, with notch 24 x 24 mm, tube-length 6 metre

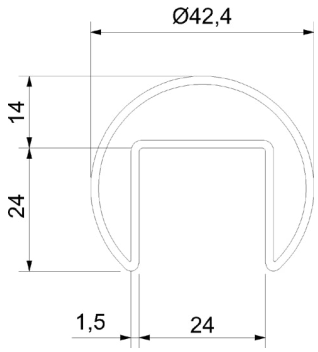

Nutrohr Ø 42,4 x 1,5 mm (grooved tube Ø 42,4 x 1,5 mm)

Material (Quality)	Artikelnummer
A2	**50.11.0270**
A4	**50.11.0280**

Nutrohr Ø 30 x 1,5 mm mit Nut 14 x 17 mm zur Verwendung o. Gummidichtung (grooved tube Ø 30 x 1.5 mm with groove 14 x 17 mm for use without rubber seal)

Material (Quality)	Artikelnummer
A2	**50.11.0260**

NUTROHR
GROOVED TUBE

Edelstahl Korn 240 matt, Nutrohr Ø 48,3/1,5 mm, mit Nut 27 x 30 mm, Stangenlänge 6 Meter

Stainless steel grain 240 matt, grooved tube Ø 48,3/1,5 mm, with notch 27 x 30 mm, tube-length 6 metre

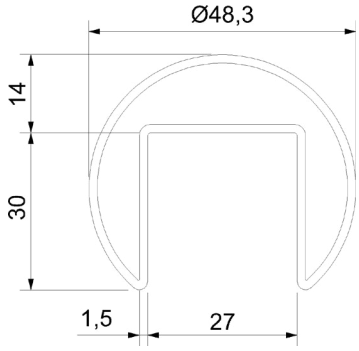

Edelstahl Korn 240 matt (stainless steel grain 240 matt)

Material (Quality)	Artikelnummer
A2	**50.11.0290**
A4	**50.11.0300**

NUTROHR SQUARE
GROOVED TUBE SQUARE

Edelstahl Korn 240 matt A2, Nutrohr 40 x 40 x 1,5 mm, mit Nut 24 x 24 mm, Stangenlänge 6 Meter

Stainless steel grain 240 matt A2, grooved tube 40 x 40 x 1,5 mm, with notch 24 x 24 mm, tube-length 6 metre

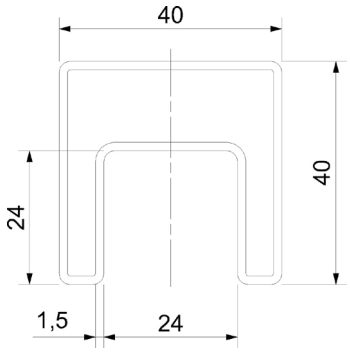

Edelstahl Korn 240 matt (stainless steel grain 240 matt)

Material (Quality)	Artikelnummer
A2	**50.11.0600**

GUMMIDICHTUNG FÜR NUTROHR
SEAL

Für Nut 24 x 24 mm, (nur zum Schutz des Glases), Länge 6 Meter

For notch 24 x 24 mm, (only for glass protection), length 6 metre

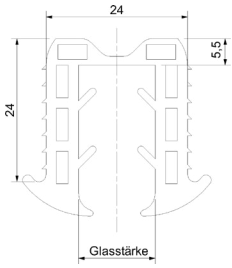

Nut 24 x 24 mm (notch 24 x 24 mm)

für Glas (for glass)	für Rohr (for tube)	Artikelnummer
8 - 12 mm	42,4 mm	**50.11.0320**
12,76 - 15 mm	42,4 mm	**50.11.0330**
16,76 - 18 mm	42,4 mm	**50.11.0340**
20 - 21,52 mm	42,4 mm	**50.11.0410**

GUMMIDICHTUNG FÜR NUTROHR
SEAL

Für Nut 27 x 30 mm, (nur zum Schutz des Glases), Länge 6 Meter

With notch 27 x 30 mm, (only for glass protection), length 6 metre

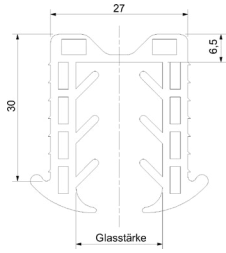

Nut 27 x 30 mm (notch 27 x 30 mm)

für Glas (for glass)	für Rohr (for tube)	Artikelnummer
8 – 13mm	48,3 mm	**50.11.0350**
14 - 18 mm	48,3 mm	**50.11.0360**
20 - 20,76 mm	48,3 mm	**50.11.0370**

ROHRVERBINDER SQUARE
CONNECTOR SQUARE

Edelstahl Korn 240 matt A2, Steckverbinder 90 °/180 °,
für Nutrohr 40x40x1,5 mm

Stainless steel grain 240 matt A2, plug-in connector 90 °/180 °,
for tube 40x40x1,5 mm

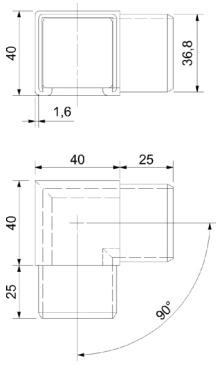

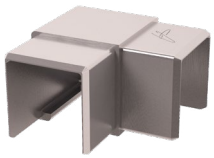

Edelstahl Korn 240 matt (stainless steel grain 240 matt)

Winkel (corner)	Artikelnummer
90 Grad	**50.18.0410**
180 Grad	**50.18.0420**

ENDKAPPE SQAURE
END CAP SQUARE

flach, Edelstahl A2, 40 x 40 x 1,5 mm, Kappenhöhe 3 mm
(passend zu Nutrohr Square)

Flat, stainless steel A2 with notch 40 x 40 x 1,5 mm, height of the cap 3 mm
(suitable to grooved tube square)

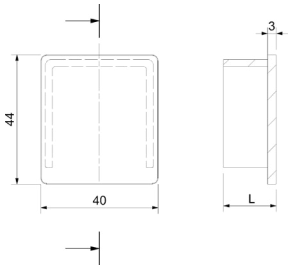

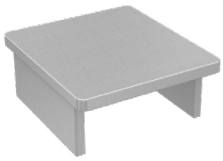

Edelstahl Korn 240 matt (stainless steel grain 240 matt)

Material (Quality)	Artikelnummer
A2	**50.18.0400**

NUTROHR
GROOVED TUBE

Edelstahl Korn 240 matt A2, Nutrohr 25x21x1,5 mm, mit Nut 14x14 mm, Stangenlänge 6000 mm, zum Aufsetzen ohne Gummidichtung.

Stainless steel grain 240 matt A2, Grooved tube 25 x 21 x 1,5 mm, notch 14 x 14 mm, length 6000 mm, to put on without rubber

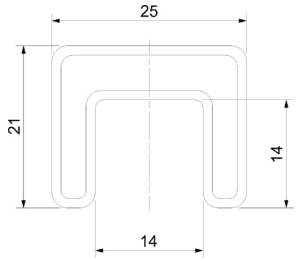

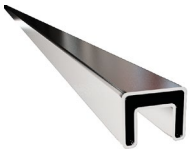

Güte A2 (quality)

Maße (dimensions)	Nut Maße (Nut Maße)	Artikelnummer
25 x 21 x 1,5 mm	14 x 14 mm	**50.11.0700**

ENDKAPPE
END CAP

Edelstahl Korn 240 matt, A2, flach, für Nutrohr 25 x 21 x 1,5 mm

Stainless steel grain 240 matt, A2, flat, for grooved tube 25 x 21 x 1,5 mm

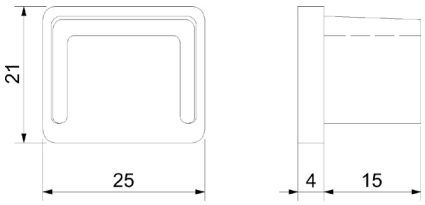

Güte A2 (quality)

für Rohr (for tube)	Artikelnummer
25 x 21 x 1,5 mm	**50.11.1010**

ROHRVERBINDER 90°
PIPE CONNECTOR 90°

Edelstahl Korn 240 matt, A2, für Nutrohr 25 x 21 x 1,5 mm

Stainless steel grain 240 matt, A2, for grooved tube 25 x 21 x 1,5 mm

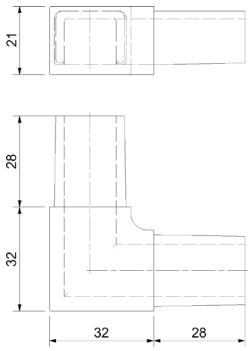

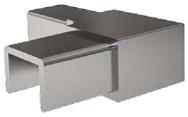

Güte A2 (quality)

für Rohr (for tube)	Artikelnummer
25 x 21 x 1,5 mm	**50.11.1000**

ROHRVERBINDER 180°
PIPE CONNECTOR 180°

Edelstahl Korn 240 matt, A2, für Nutrohr 25 x 21 x 1,5 mm

Stainless steel grain 240 matt, A2, for grooved tube 25 x 21 x 1,5 mm

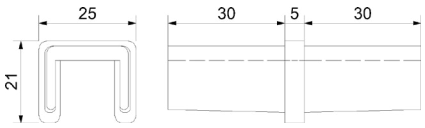

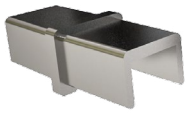

Güte A2 (quality)

für Rohr (for tube)	Artikelnummer
25 x 21 x 1,5 mm	**50.11.1020**

NUTROHR
PIPE

Ø 18/1,25 mm, Nut für Material bis 1,7 mm, Stangenlänge 3 Meter

grooved tube Ø 18/1,25 mm, groove for material, until 1,7 mm, length 3 metres

Edelstahl (stainless steel)

Material (Quality)	Artikelnummer
A2 Korn 240 matt	**50.01.1740**

ECKWINKEL
CORNER BRACKETS

Edelstahl Korn 240 matt, Steckverbinder mit Nut,
für Material bis 1,7 mm (passend zu Nutrohr Ø 18 mm)

Stainless steel grain 240 matt, corner joint with groove,
for material until 1,7 mm (suitable to grooved tube Ø 18 mm)

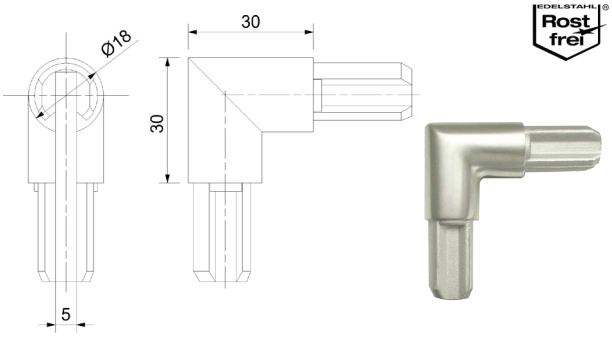

Edelstahl Korn 240 matt (stainless steel grain 240 matt)

Material (Quality)	Artikelnummer
A2	**50.01.4400**

LOCHBLECHHALTER
METAL PLATE BRACKET

Edelstahl Korn 240 matt, für Material 2 - 4 mm Befestigung für Senkkopfschraube M5 DIN 7991

Stainless steel grain 240 matt, for material 2 - 4 mm mounting for countersunk screw DIN 7991

Edelstahl Korn 240 matt (stainless steel grain 240 matt)

für Rohr (for tube)	Artikelnummer
33,7 x 2 mm	**50.01.1165**
42,4 x 2 mm	**50.01.1170**
Flach	**50.01.1560**

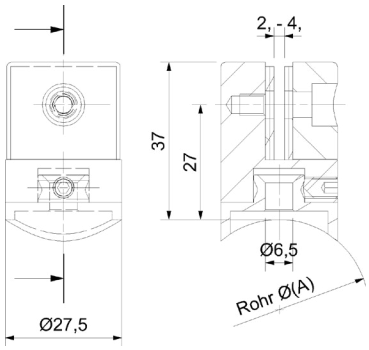

LOCHBLECHHALTER
METAL PLATE BRACKET

Mit Flachanschluss, für Material bis 3 mm, inkl. Blechklemmschraube M5

With flat port, for material until 3 mm, incl. sheet clamp screw M5

Edelstahl Korn 240 matt (stainless steel grain 240 matt)

Material (Quality)	Artikelnummer
A2	**50.01.1160**

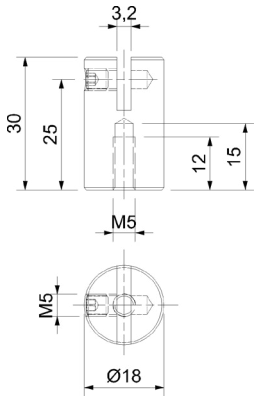

SCHLITZPROFILHALTER
SLOTTET PROFILE BRACKET

Edelstahl Korn 240 matt, für Nutrohr Ø 18 mm, Befestigung für Senkkopfschraube M5 DIN 7991

Stainless steel grain 240 matt, for grooved tube Ø 18 mm mounting for countersunk screw DIN 7991

Edelstahl A2 (A2)

für Rohr (for tube)	Artikelnummer
42,4 mm	**50.01.1175**
Flach	**50.01.1180**

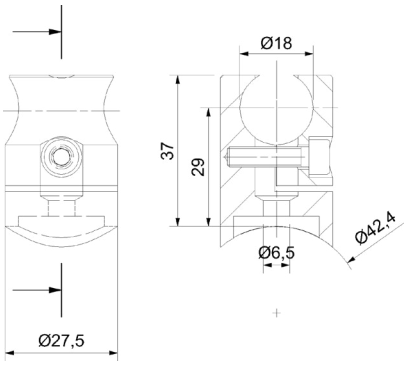

SENKKOPFSCHRAUBE
COUNTERSUNK BOLT

Edelstahl Korn 240 matt, Senkkopfschraube nach DIN 7991

Stainless steel grain 240 matt, countersunk bolt after DIN 7991

Edelstahl A2 (stainless steel)

Schraube (screw)	Artikelnummer
M5 x 30 mm	**50.09.0990**

HANDLAUF
HANDRAIL

Holz - Buche gedämpft, farblos lackiert, Ø 42,4 mm,
ohne Nut, ohne Dübelbohrung

Wood - beech muffled, colourless varnished, Ø 42,4 mm, without groove, without peg hole

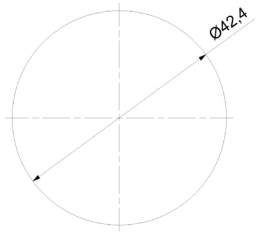

Holz (wood)

Länge (length)	Artikelnummer
1500 mm	**34.50.0510**
2000 mm	**34.50.0500**

HANDLAUF
HANDRAIL

Holz - Buche, farblos lackiert, Ø 50 mm, mit Nut 21 x 4 mm,
mit Dübelbohrung Ø 15 mm (ohne Dübel)

Wood - beech, colourless varnished Ø 50 mm, with groove 21 x 4 mm, with peg hole Ø 15 mm (without peg)

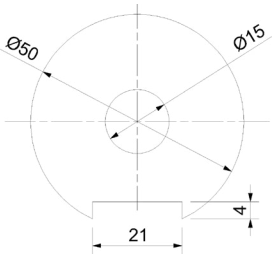

Holz (wood)

Länge (length)	Artikelnummer
1500 mm	**34.50.0110**
2250 mm	**34.50.0120**

HOLZDÜBEL
WOODEN

Ø 15 mm, Länge 35 mm

Ø 15 mm, length 35 mm

Holz (wood)

Länge (length)	Artikelnummer
35 mm	**34.50.0080**

BOHRER
DRILL

Bohrer für Holz, Ø 15 mm, mit Zentrierspitze, mit abgesetztem Schaft, passend für alle Bohrmaschinen

Drill for wood, Ø 15 mm, with bull nose centre, with stepped shaft, suitable for all drilling machines

Holz (wood)

D Ø (D Ø)	Artikelnummer
15 mm	**34.50.0100**

BOHRLEHRE
DRILLING TEMPLATE

Holz - Buche natur, für eine präzise Bohrung von
Ø 15 mm und Ø 6,5 mm (Bohrlehre wird auf Handlauf aufgesteckt)

Wood - beech nature, drilling from Ø 15 mm and Ø 6,5 mm
(The drilling template gets sliped on the handrail)

Holz (wood)

D Ø (D Ø)	Artikelnummer
69,5 mm	**34.50.0090**

INFOPOINT

HOLZHANDLÄUFE
Sonderanfertigungen

- GANZ KLAR UNSERE STÄRKE -

Gerne unterbreiten wir Ihnen ein „maßgeschneidertes“ Angebot.
Fragen Sie doch einfach mal an!

- **Sonderlängen** bis 4000 mm (ohne Keilzinkung)
- **Diverse Holzarten:** Buche natur
Buche gedämpft
Eiche
Ahorn (europäisch)
- **Stangendurchmesser** 40 mm
42,4 mm
50 mm
- **Checkliste** **Holzverarbeitung**
mit / ohne Nut
roh / lackiert

WOODEN HANDRAILS
Custom-made products

- OUR STRENGTH -

We gladly submit you a „customized“ offer.
Ask us !

- **special lengths** until 4000 mm (without finger joint)
- **kinds of wood** beech nature
beech muffled
oak
maple (european)
- **rod diameter** 40 mm
42,4 mm
50 mm
- **check list** **kind of wood**
with/without groove
nature/varnished

INFOPOINT

Qualitätsbeschreibung Holzhandläufe

Der Südmetall-Holzhandlauf ist ein ausgesprochenes Qualitätsprodukt. Um diese Qualität zu erreichen und dauerhaft sicherzustellen, bedarf es besonderer, hoher fachlicher Kenntnisse.

Die Grundlage für unsere Qualität wird schon beim Einschlag des Rundholzes gelegt.
Grundsätzlich verwenden wir nur in der Saftruhe geschlagenes Holz, das sich durch Beständigkeit gegen Verzug, Schwinden und gegen Schädlinge positiv auswirkt.

Nach dem von uns spezialisierten Einschnitt des Rundholzes wird ein ganz besonderes Augenmerk auf eine schonende, langsame Trocknung des Holzes gelegt. Hier ist es wichtig, nicht im "Hau-Ruck-Verfahren" nach Quantität zu arbeiten, sondern die von uns hoch angesiedelten Qualitätskriterien im Bezug auf Farbe und Festigkeit in einem für das Holz schonenden Verfahren zu erreichen.

Die Lagerung des Holzes nach dem Auftrennen der Schnittware ermöglicht, dass sich vorhandene Spannungen im Holz abbauen können.

Danach erst kommt die eigentliche Bearbeitung unseres Werkstoffes in modernsten Holzbearbeitungsmaschinen, die zum einen die fortlaufend hohe Qualität sicherstellen und zum anderen für eine rationelle Fertigung verantwortlich sind, die unser günstiges Preis/ Leistungsverhältnis erst in dieser Form ermöglichen.

Nun sind unsere Handläufe profiliert und kommen zur Oberfläche.
Hierbei lautet unser Wahlspruch: "ein guter Schliff macht die halbe Oberfläche"

Daher haben wir uns entschieden, mit abgestuftem Schliff von 80er Körnung beginnend bis 180er Körnung die nötige Vorbereitung auf das Lackieren zu erreichen.

Die Oberfläche:

Die Oberflächenbeschichtung erfolgt mit einem Zweikomponenten-PU-Lack, der hervorragende mechanische und chemische Eigenschaften besitzt. In der Regel werden unsere Produkte 2 mal lackiert, dazwischen erfolgt zwingend ein Lackzwischenschliff mit einem abrasiven Schleif-Vlies.

Qualitätskontrollen vor dem Lackieren und vor dem Verpacken des fertigen Produktes sichern unseren hohen Standard und ermöglichen ein hohes Maß an Zufriedenheit bei unseren Kunden.

Holzhandlauf Buche gedämpft und lackiert

Das Naturprodukt Holz mit seinen unterschiedlichen Arten ist bestimmten Faserungserscheinungen unterworfen.
Die Holzart BUCHE ist faserungsbedingt naturgemäß am neutralsten.

Durch die zusätzliche Behandlung “GEDÄMPFT” wird das Erscheinungsbild noch gleichmäßiger, das Holz erhält dadurch einen leichten, rötlichen Farbstich.
Der Feinschliff und die PU-Speziallackierung garantieren hygienischen Standard und schieferfreie Handfreundlichkeit.

INFOPOINT

Quality Description Wooden Handrails

The Südmetall-handrail is a quality product. To obtain and keep this quality, highly professional knowledge is needed.

The basis for our quality is already set by the forest operation of the roundwood.
We principally use timber which is felled in the winter. It‘s more consistant againstt warpage, shrinkage and more insensitive against pests infestation.

After the wood has been notched, we pay all our attention to a gentle and careful drying of the timber. Here it‘s important to waive on a "Heave-ho procedure" to attain quantity, but to reach our highly resided quality criteria as related to the colour and firmness of the product.

The storage of the timber after it has been unraveled allows the wood to relieve tention.

Now the actual processing begins with the latest technology. This technology ensures on one hand a constant high quality and on the other hand it submits an efficient manufacturing. Only with a combination of both aspects we are able to accomplish our benecifial price-performance ratio.

Now our handrails are distinctive and it´s time for the surface treatment.
Following the slogan: "a good polish makes half the face".

The required preparation for the varnishing is achieved by a graded polish beginning with a 80 grade up to a 180 grade.

The surface:

The surface coating is made with a two-component PU-varnish which posesses superb mechanical and chemical properties. Generally our products get varnished twice, inbetween a compelling intermediate sanding with an abrasive fabric has to be made.

Quality checks before the varnishing and packaging of the finished product enable us to keep our high standard and guarantee a high degree of satisfaction to our customers.

Handrail Beech Muffled and Varnished

The natural product wood with its various species is subjected to specific patterns of grain.
Naturally beech is contingent upon the grain the most neutral wood.

With an additional treatment “MUFFLED” the appearance becomes even smoother.
Through this process the timber gets a light reddish tint.
The fine sanding and the PU-special varnishing warrant a hygienic standard and splinter-free usability.

ROHRBOGEN
PIPE BEND

Anschweißbogen 90 °, für Rohr Ø 42,4 mm, Radius mittig 100 mm (Rohrbogen ist nach dem Biegen nicht mehr nachgeschliffen)

Welding arch 90°, for pipe Ø 42,4 mm, radius centered 100 mm (after the bending the arch has not been reground)

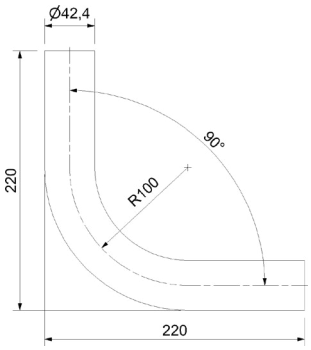

Edelstahl vorgeschliffen (stainless steel pre-polished)

Material (Quality)	Artikelnummer
A2	**50.01.1920**

ANSCHWEISSBOGEN
WELDING ARCH

Edelstahl Korn 240 matt A2 bzw. Stahl roh S 235 JR, Anschweißbogen 90°

Stainless steel grain 240 matt or untreated steel S 235 JR; welding arch 90°

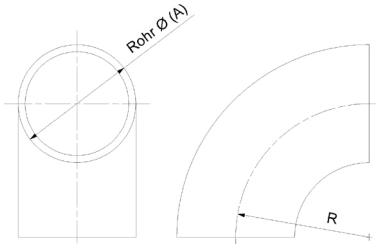

Edelstahl Korn 240 matt (stainless steel grain 240 matt)

für Rohr (for tube)	Durchmesser (diameter)	Artikelnummer
33,7 x 2 mm	40 mm	**50.01.1990**
42,4 x 2 mm	50 mm	**50.01.2000**

Stahl roh S 235JR (untreated steel S 235JR)

für Rohr (for tube)	Durchmesser (diameter)	Artikelnummer
33,7 x 2,6 mm	40 mm	**55.01.3610**
42,4 x 2,6 mm	50 mm	**55.01.3620**

ROHRBOGEN
PIPE BEND

Anschweißbogen 180°, für Rohr Ø 42,4 mm, Radius mittig 100 mm, Länge ca. 220 mm (Rohrbogen ist nach dem Biegen nicht mehr nachgeschliffen)

Welding arch 180°, for pipe Ø 42,4 mm, radius centered 100 mm, length ca. 220 mm (after the bending the arch has not been reground)

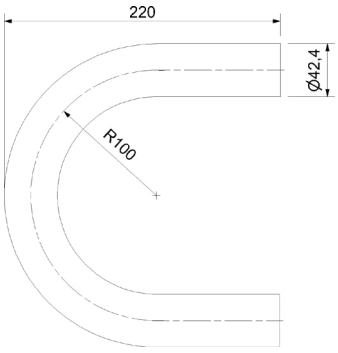

Edelstahl vorgeschliffen (stainless steel pre-polished)

Material (Quality)	Artikelnummer
A2	**50.01.1900**

ROHRVERBINDER
PIPE CONNECTOR

Edelstahl Korn 240 matt, Steckwinkel mit Abgang 90°

Stainless steel grain 240 matt, plug-in angle with 90° outlet

A4 (A4)

für Rohr (for tube)	Artikelnummer
30 x 30 x 2 mm	**50.01.6040**
40 x 40 x 2 mm	**50.01.6050**

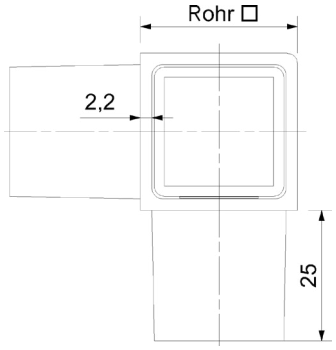

ROHRVERBINDER
PIPE CONNECTOR

Edelstahl Korn 240 matt, Steckwinkel 90°

Stainless steel grain 240 matt, plug-in angle 90°

A4 (A4)

für Rohr (for tube)	Artikelnummer
30 x 30 x 2 mm	**50.01.6020**
40 x 40 x 2 mm	**50.01.6030**

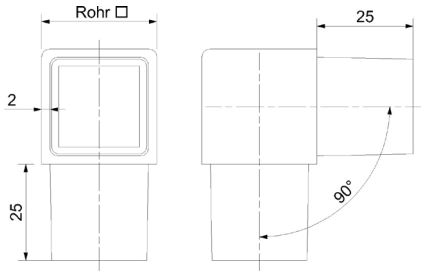

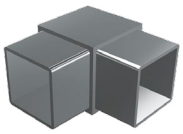

ROHRVERBINDER
PIPE CONNECTOR

Edelstahl Korn 240 matt, T-Abzweiger 90°

Stainless steel grain 240 matt, t-branch 90°

A4 (A4)

für Rohr (for tube)	Artikelnummer
30 x 30 x 2 mm	**50.01.6060**
40 x 40 x 2 mm	**50.01.6070**

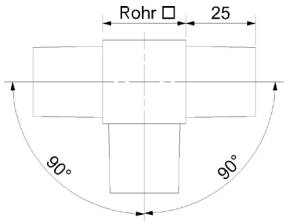

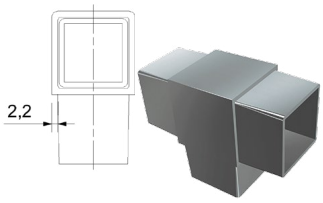

ROHRVERBINDER
PIPE CONNECTOR

Edelstahl Korn 240/320 matt, Steckbogen 90°

Stainless steel grain 240/320 matt, plug-in elbow 90°

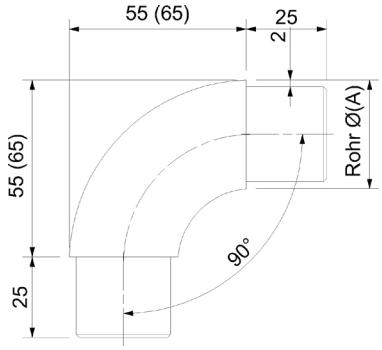

A2 (A2)

für Rohr (for tube)	Artikelnummer
33,7 x 2 mm	**50.01.2550**
42,4 x 2 mm	**50.01.2470**

A4 (A4)

für Rohr (for tube)	Artikelnummer
42,4 x 2 mm	**50.01.2540**

ROHRVERBINDER
PIPE CONNECTOR

Edelstahl Korn 240/320 matt, Steckwinkel 90°

Stainless steel grain 240/320 matt, plug-in angle 90°

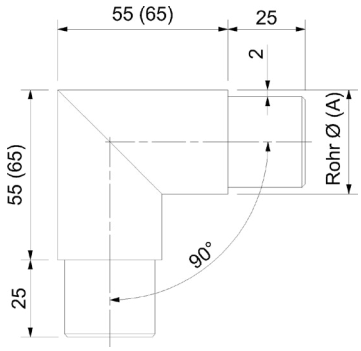

A2 (A2)

für Rohr (for tube)	Artikelnummer
33,7 x 2 mm	**50.01.2560**
42,4 x 2 mm	**50.01.2440**

A4 (A4)

für Rohr (for tube)	Artikelnummer
42,4 x 2 mm	**50.01.2520**

ROHRVERBINDER
PIPE CONNECTOR

Edelstahl Korn 240/320 matt, Steckwinkel 45°

Stainless steel grain 240/320 matt, plug-in angle 45°

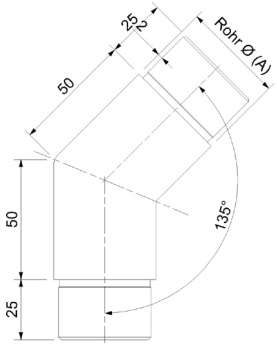

A2 (A2)

für Rohr (for tube)	Artikelnummer
42,4 x 2 mm	**50.01.2480**

A4 (A4)

für Rohr (for tube)	Artikelnummer
33,7 x 2 mm	**50.01.2581**
42,4 x 2 mm	**50.01.2580**

ROHRVERBINDER
PIPE CONNECTOR

Edelstahl Korn 240/320 matt, T-Abzweiger 90°, für Rohr Ø 42,4/2 mm

Stainless steel grain 240/320 matt, t-branch 90°, for pipe Ø 42,4/2 mm

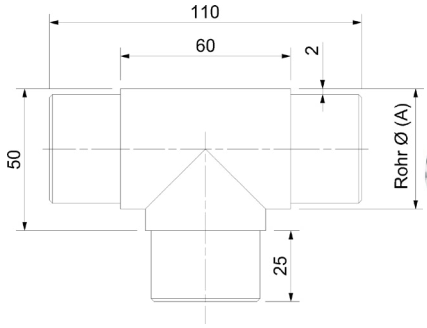

A4 (A4)

für Rohr (for tube)	Artikelnummer
42,4 x 2 mm	**50.01.2460**

ROHRVERBINDER
PIPE CONNECTOR

Steckbogen mit Abgang 90°, für Rohr Ø 42,4/2 mm

Plug-in elbow with 90°, outlet for pipe Ø 42,4/2 mm

Edelstahl Korn 240/320 matt (stainless steel grain 240/320 matt)

Material (Quality)	Artikelnummer
A4	**50.01.2510**

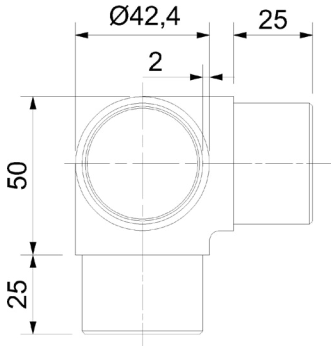

ROHRVERBINDER
PIPE CONNECTOR

Steckgelenk 180°, für Rohr Ø 42,4/2 mm

Plug-in hinge 180° for pipe Ø 42,4/2 mm

Edelstahl Korn 240/320 matt (stainless steel grain 240/320 matt)

Material (Quality)	Artikelnummer
A4	**50.01.2530**

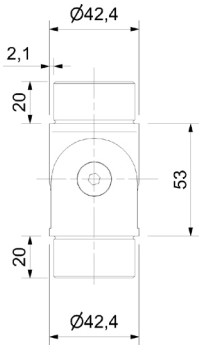

ROHRVERBINDER FLEXIBEL
PIPE CONNECTOR

Edelstahl Korn 240/320 matt, Gelenk-Steckbogen, einstellbar von 90 ° bis waagrecht, mit verdeckter Fixierschraube M8, für Innen- und Aussenecken, stufenlos einstellbar

Stainless steel grain 240/320 matt, plug-in elbow with hinge, adjustable from 90° until 180°, with concealed fixing screw M8, for inner and outer corners stepless adjustable

A2 (A2)

für Rohr (for tube)	Artikelnummer
33,7 x 2 mm	**50.01.2430**
42,4 x 2 mm	**50.01.2400**

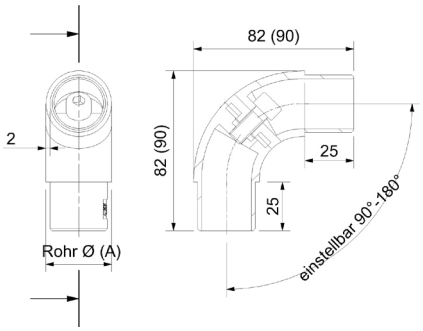

ENDSTÜCK
END FITTING

Edelstahl Korn 240/320 matt A2, Bogen mit Anschluss flach, für Rohr Ø 42,4/2 mm

Stainless steel grain 240/320 matt A2, bow with flat connection, for tube 42,4/2 mm

A2 (A2)

für Rohr (for tube)	Artikelnummer
42,4 x 2 mm	**50.01.2420**

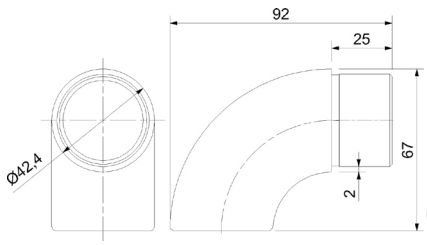

ENDSTÜCK
END FITTING

Bogen mit Halbkugelabschluss, für Rohr Ø 42,4/2 mm

Elbow with hemisphere ending, for pipe Ø 42,4/2 mm

Edelstahl Korn 240 matt (stainless steel grain 240 matt)

Material (Quality)	Artikelnummer
A4	**50.01.2410**

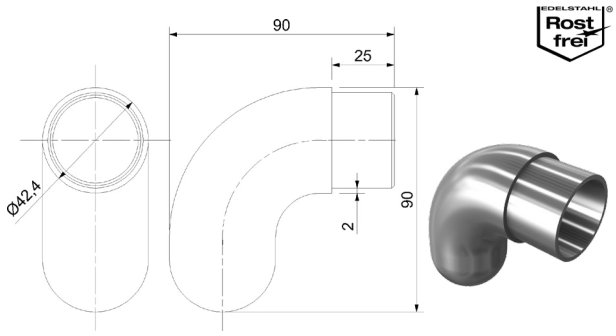

WAND- UND BODENSOCKEL
WALL AND FLOOR SOCKET

Edelstahl Korn 240/320 matt, Löcher gesenkt Ø 8 mm
(für Verwendung ohne Abdeckrosette)

Stainless steel grain 240/320 matt, sunken holes Ø 8 mm
(for the usage without a covering rosette)

A4 (A4)

für Rohr (for tube)	Durchmesser (diameter)	Artikelnummer
33,7 mm	70 mm	**50.01.2570**
42,4 mm	85 mm	**50.01.2590**

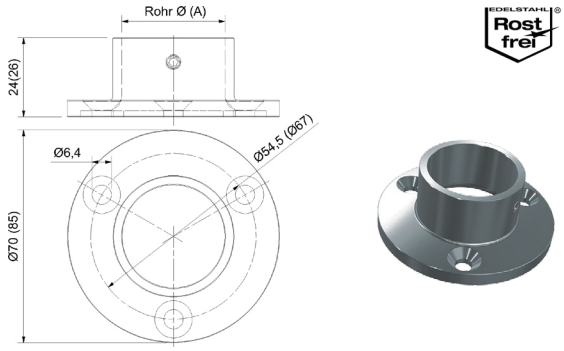

WANDANKER
WALL ANCHOR

Steckgelenk/Wandhalter, 180° schwenkbar, für Rohr Ø 42,4/2 mm,
Löcher gesenkt Ø 8 mm (für Verwendung ohne Abdeckrosette)

Plug-in hinge/wall bracket, 180° pivoted, for pipe Ø 42,4/2 mm,
sunken holes Ø 8 mm (for the usage without a covering rosette)

Edelstahl Korn 240/320 matt (stainless steel grain 240/320 matt)

Material (Quality)	Artikelnummer
A4	**50.01.2500**

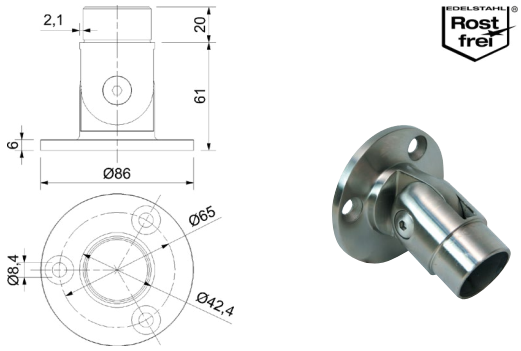

WANDBEFESTIGUNG
WALL MOUNTING

Edelstahl Korn 240 matt A2, für Rohr Ø 42,4 mm, zweiteilig

Stainless steel grain 240 matt A2, for tube Ø 42.4 mm, two-piece

A2 (A2)

für Rohr (for tube)	Artikelnummer
42,4 mm	**50.01.4620**

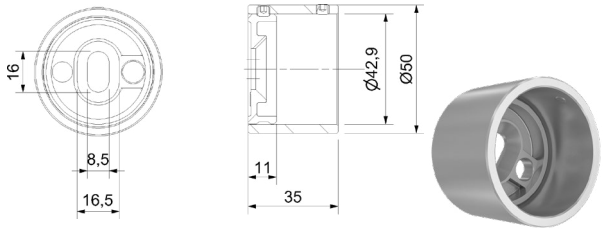

ROHRVERBINDER
PIPE CONNECTOR

Für Rohr Ø 42,4/2 mm, inklusive Inbus-Spreiz-Schrauben M8, Länge 70 mm, Lochabstand 45 mm

For pipe Ø 42,4/2 mm, incl. allen-spreader screw M8, length 70 mm, hole spacing 45 mm

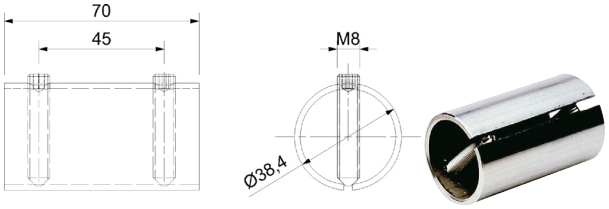

Edelstahl roh (stainless steel raw)

Material (Quality)	Artikelnummer
A2	**50.01.0600**

DISTANZSTÜCK
SPACER

Edelstahl Korn 240 matt, für Schweißansatz (B) Ø 42,4 mm, inklusive Inbus-Spreiz-Schraube M8, mit eingeschweißter Lochscheibe, Bohrung Ø 9 mm

Stainless steel grain 240 matt, welding attachment (B) Ø 42,4 mm, incl. allen-spreader screw M8, with welded in punched disk, bore Ø 9 mm

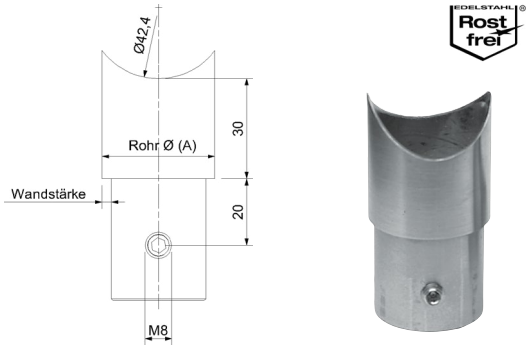

Edelstahl Korn 240 matt A2 (stainless steel grain 240 matt A2)

für Rohr (for tube)	Artikelnummer
33,7 x 2,6 mm reduziert	**50.01.0640**
42,4 x 2 mm	**50.01.0620**

ROHRVERBINDER
PIPE CONNECTOR

Edelstahl roh, für Klebeverbindung, Länge 65 mm

Stainless steel unmanufactured, for adhesive connection, length 65 mm

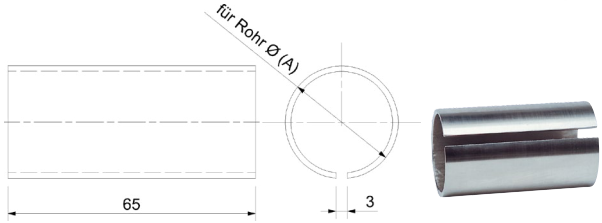

A2 (A2)

für Rohr (for tube)	Artikelnummer
33,7 x 2 mm	**50.01.0391**
33,7 x 2,6 mm	**50.01.0590**
42,4 x 2 mm	**50.01.0390**
48,3 x 2 mm	**50.01.0392**

ROHRVERBINDER
PIPE CONNECTOR

Edelstahl Korn 240 matt

Stainless steel grain 240 matt

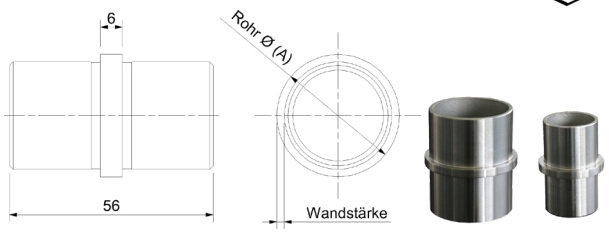

A2 (A2)

für Rohr (for tube)	Artikelnummer
33,7 x 2 mm	**50.01.5160**
33,7 x 2,6 mm	**50.01.5140**
42,4 x 2 mm	**50.01.5130**

A4 (A4)

für Rohr (for tube)	Artikelnummer
42,4 x 2 mm	**50.01.5150**

DISTANZSTÜCK
SPACER

Edelstahl Korn 240 matt, Ø 33,7 mm

Stainless steel grain 240 matt, Ø 33,7 mm

A2 (A2)

für Rohr (for tube)	Artikelnummer
33,7 mm	**50.01.0700**
42,4 mm	**50.01.0690**

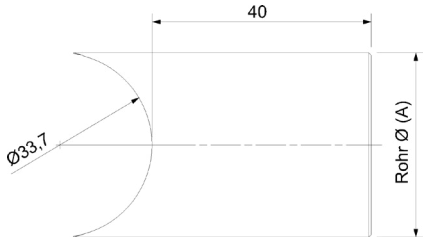

ROHRSATTEL KONISCH
PIPE SADDLE CONICAL

Aufsteck-Rohrsattel, konisch abschließend, für einen gering auftragenden Übergang! Für Rohr Ø 33,7 mm mit Rohranschluss auf Rohr Ø 42,4 mm.

Attachable pipe saddle, conical ending for a slight and smooth transition, for pipe Ø 33,7 mm, with pipe connection for Ø 42,4 mm

Edelstahl Korn 240 matt (stainless steel grain 240 matt)

Material (Quality)	Artikelnummer
A2	**50.07.1060**

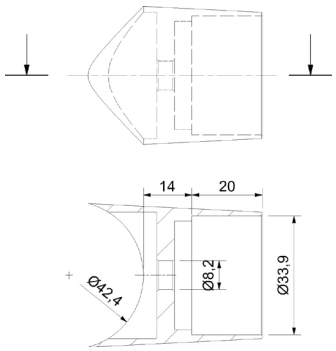

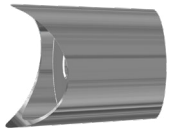

DISTANZSTÜCK
SPACER

Edelstahl Korn 240 matt, für Verbindungen zwischen Rohr Ø 42,4 und 33,7 mm, Durchmesser dieses Distanzstückes 33,7 mm

Stainless steel grain 240 matt, for connections between Ø 42,4 and 33,7 mm pipes, diameter of spacer 33,7 mm

Edelstahl Korn 240 matt (stainless steel grain 240 matt)

Material (Quality)	Artikelnummer
A2	**50.01.0680**

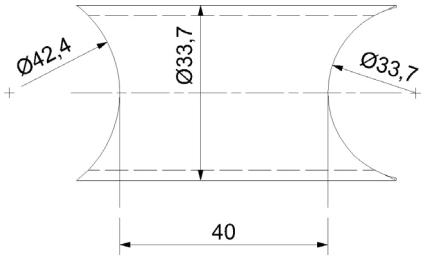

DISTANZSTÜCK
SPACER

Edelstahl Korn 240 matt, für Verbindungen zwischen Rohr Ø 42,4 und 42,4 mm, Durchmesser dieses Distanzstückes 42,4 mm

Stainless steel grain 240 matt, for connections between Ø 42,4 and 42,4 mm pipes, diameter of spacer 42,4 mm

Edelstahl Korn 240 matt (stainless steel grain 240 matt)

Material (Quality)	Artikelnummer
A2	**50.01.9020**

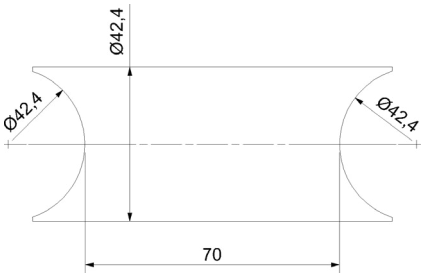

ROHRVERBINDER FÜR NUTROHR
CONNECTOR

Edelstahl Korn 240 matt, Steckwinkel 90 ° horizontal

Stainless steel grain 240 matt, plug-in angle 90 ° horizontal

A4 (A4)

für Rohr (for tube)	Artikelnummer
42,4 x 1,5 mm	**50.11.0140**
48,3 x 1,5 mm	**50.11.0150**

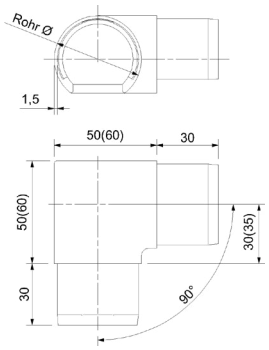

ROHRVERBINDER FÜR NUTROHR
CONNECTOR

Edelstahl Korn 240 matt, Steckwinkel 90° vertikal

Stainless steel grain 240 matt, plug-in angle 90° vertical

A4 (A4)

für Rohr (for tube)	Artikelnummer
42,4 x 1,5 mm	**50.11.0040**
48,3 x 1,5 mm	**50.11.0050**

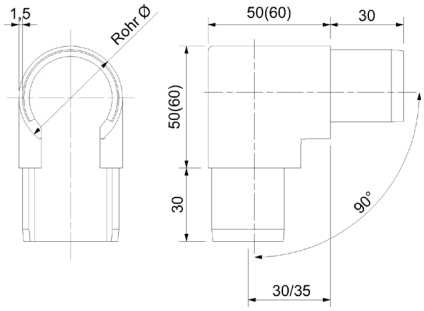

ROHRVERBINDER FÜR NUTROHR
CONNECTOR

Edelstahl Korn 240 matt A4 (Stainless steel grain 240 matt A4)

für Rohr (for tube)	Artikelnummer
42,4 x 1,5 mm	**50.11.0090**
48,3 x 1,5 mm	**50.11.0100**

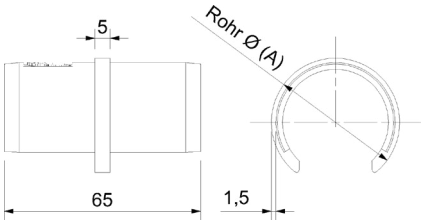

ROHRVERBINDER SQUARE
CONNECTOR SQUARE

Edelstahl Korn 240 matt, Steckverbinder 90°/180°
für Nutrohr 40 x 40 x 1,5 mm

Stainless steel grain 240 matt, plug-in connector 90°/180°
for tube 40 x 40 x 1,5 mm

A2 (A2)

für Rohr (for tube)	Grad (degree)	Artikelnummer
40 x 40 x 1,5 mm	90 Grad	**50.18.0410**
40 x 40 x 1,5 mm	180 Grad	**50.18.0420**

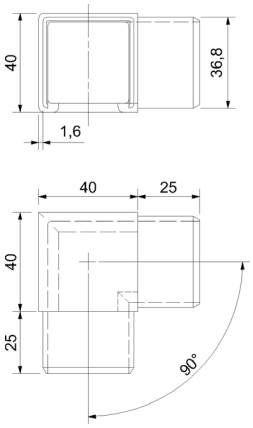

HANDLAUFBOGEN
HANDRAIL ELBOW

Holz - Buche, farblos lackiert, Ø 50 mm, Bogen 90°,
Radius 75 mm mittig, mit Dübelbohrung Ø 15 mm (ohne Dübel)

Wood - beech, colourless varnished, Ø 50 mm, elbow 90°,
radius 75 mm centered, with peg hole Ø 15 mm (without peg)

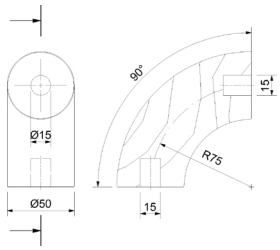

Holz (wood)

Grad (degree)	Artikelnummer
90 Grad	**34.50.0130**

HANDLAUFBOGEN
HANDRAIL ELBOW

Holz - Buche, farblos lackiert, Ø 50 mm, Bogen 76°,
mit Dübelbohrung Ø 15 mm (ohne Dübel)

Wood - beech, colourless varnished, Ø 50 mm, elbow 76°,
with peg hole Ø 15 mm (without peg)

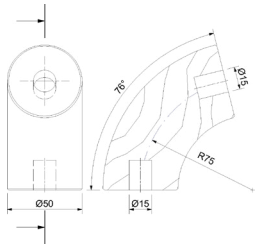

Holz (wood)

Grad (degree)	Artikelnummer
76 Grad	**34.50.0150**

HANDLAUFBOGEN
HANDRAIL ELBOW

Holz - Buche, farblos lackiert, Ø 50 mm, Bogen 45°,
mit Dübelbohrung Ø 15 mm (ohne Dübel)

Wood - beech, colourless varnished, Ø 50 mm, elbow 45°,
with peg hole Ø 15 mm (without peg)

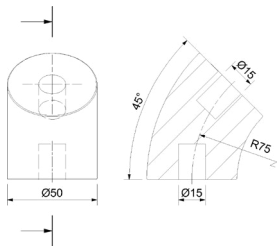

Holz (wood)

Grad (degree)	Artikelnummer
45 Grad	**34.50.0140**

HOLZDÜBEL
PEG

Ø 15 mm, Länge 35 mm

Ø 15 mm, length 35 mm

Holz (wood)

Länge (length)	Artikelnummer
35 mm	**34.50.0080**

HANDLAUFBOGEN
HANDRAIL ELBOW

Holz - Buche gedämpft, farblos lackiert, Ø 42,4 mm, Bogen 90°, Radius 70 mm mittig mit Dübelbohrung Ø 15 mm (ohne Dübel)

Wood - beech muffled, colourless varnished Ø 42,4 mm, elbow 90 °, radius 70 mm centered, with peg hole Ø 15 mm (without peg)

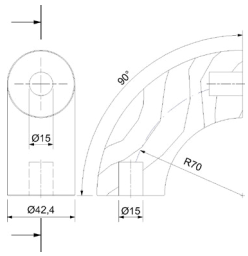

Holz (wood)

Grad (degree)	Artikelnummer
90 Grad	**34.50.0520**

HANDLAUFBOGEN
HANDRAIL ELBOW

Holz - Buche gedämpft, farblos lackiert, Ø 42,4 mm, Bogen 76°, mit Dübelbohrung Ø 15 mm (ohne Dübel)

Wood - beech muffled, colourless varnished Ø 42,4 mm, elbow 76°, with peg hole Ø 15 mm (without peg)

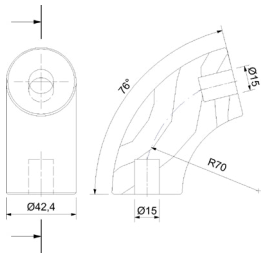

Holz (wood)

Grad (degree)	Artikelnummer
76 Grad	**34.50.0530**

HANDLAUFBOGEN
HANDRAIL ELBOW

Holz - Buche gedämpft, farblos lackiert, Ø 42,4 mm, Bogen 45°, mit Dübelbohrung Ø 15 mm (ohne Dübel)

Wood - beech muffled, colourless varnished Ø 42,4 mm, elbow 45°, with peg hole Ø 15 mm (without peg)

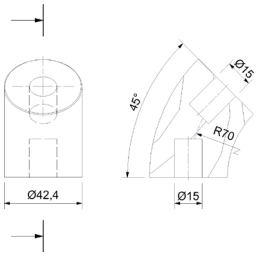

Holz (wood)

Grad (degree)	Artikelnummer
45 Grad	**34.50.0540**

HOLZDÜBEL
PEG

Ø 15 mm, Länge 35 mm

Ø 15 mm, length 35 mm

Holz (wood)

Länge (length)	Artikelnummer
35 mm	**34.50.0080**

ADAPTER HOLZ / EDELSTAHL
ADAPTER

Anschlussstück für Holzhandlauf auf Edelstahlsteckteile Ø 42,4 mm, Länge 60 mm, inklusive Befestigungsschraube mit Holzgewinde 6 x 60 mm und Unterlegscheibe

Connection for wooden handrail on stainless steel plug-ins Ø 42,4 mm, length 60 mm, incl. screw with thread, for wood 6 x 60 mm and washer

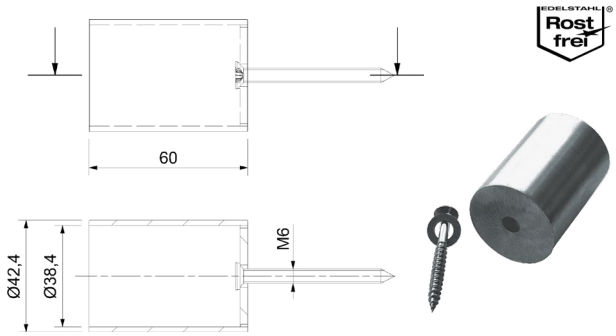

Edelstahl Korn 240 matt (stainless steel grain 240 matt)

Material (Quality)	Artikelnummer
A2	**50.01.9010**

ADAPTER HOLZ / EDELSTAHL
ADAPTER

Anschlussstück für Holzhandlauf Ø 42,4 mm auf Edelstahlrohr Ø 42,4/2 mm (Nach Befestigung des Adapters auf das Holz wird dieser komplett in das Edelstahlrohr gesteckt) inklusive Inbusschraube M8 x 40 mm, inkl. Befestigungsschraube mit Holzgewinde 6 x 60 mm und Unterlegscheibe

Connection for wooden, handrail Ø 42,4 mm, on stainless steel plug-ins Ø 42,4/2 mm (after the fastening of the adapter on the timber, the adapter gets completely stick into the steel pipe) incl. allen screw M8 x 40 mm, torx screw with thread for wood 6 x 60 mm and washer

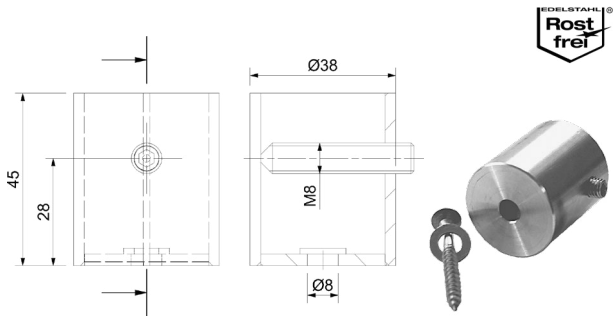

Edelstahl Korn 240 matt (stainless steel grain 240 matt)

Material (Quality)	Artikelnummer
A2	**50.01.9000**

INFOPOINT

Kombinieren auch Sie ganz einfach die Werkstoffe Edelstahl und Holz
Easily combine the materials timber and steel

Anwendungsbeispiel / application example

Klebeverbindung / adhesive connection

Schraubverbindung / screw connection

Steckbogen verdrehbar / plug-in elbow with hinge 50.01.2400

Südmetall bietet Ihnen mit Hilfe von zwei innovativen und doch einfachen Anschlussteilen eine unkomplizierte, elegante Lösung. Sie können auf Anhieb Edelstahlrohre ø 42,4 / 2 mm und sämtliche Steckteile aus Edelstahl in derselben Dimension fachlich makellos mit unseren Holzhandläufen verbinden. Zusätzlich ermöglicht es Ihnen unser verdrehbarer Steckbogen (Art. 50.01.2400 siehe Seite 356) jeden beliebigen Montagewinkel durch einfaches Verdrehen zu realisieren.

Südmetall offers you with the help of two innovative but at the same time easy to use connections an uncomplicated and smart solution. You instantly have the ability to connect stainless steel pipes with ø 42,4 / 2 mm and all other plug-ins made of stainless steel with the same dimension immaculately with our handrails. Additionally our flexible plug-in elbow (Art. 50.01.2400 look on page 356) allows you to implement any angle by simply twisting it.

ENDKAPPE
END CAP

Edelstahl Korn 240 matt (Güte 1.4301) Hohl, mit Federklemmung, gewölbt 8 mm, für Rohrwandstärken 1,5-2 mm geeignet, Hohlmaterial

Hollow, with spring terminal, curved 8 mm, for wall thicknesses, from 1,5 to 2 mm, hollow material

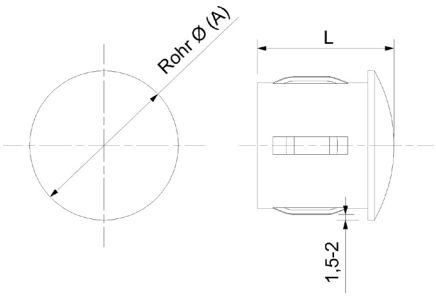

Edelstahl Korn 240 matt (stainless steel grain 240 matt)

für Rohr (for tube)	Maße L (dimension)	Artikelnummer
33,7 x 2-2,6 mm	34 mm	**50.01.0227**
42,4 x 2 mm	31 mm	**50.01.0226**

ENDKAPPE
END CAP

Anschweißkappe gewölbt (Oberseite mit Folie geschützt)

Welding cap curved (topside protected by a film)

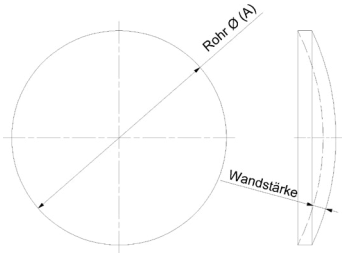

Edelstahl roh A2 (stainless steel raw A2)

für Rohr (for tube)	Stärke (strength)	Artikelnummer
33,7 x 2 mm	2 mm	**50.01.0180**
42,4 x 2 mm	2 mm	**50.01.0170**
42,4 x 3 mm	3 mm	**50.01.0172**
48,3 x 2 mm	2 mm	**50.01.0171**

ENDKAPPE
END CAP

Edelstahl Korn 240 matt (Güte 1.4301) gewölbt, mit gebrochener Fräskante, hinterdrehter Halterille und unterschiedlichem Sockeldurchmesser, Vollmaterial

Curved, with broken milling edge, undercutted retaining groove and different socket diameter, full material

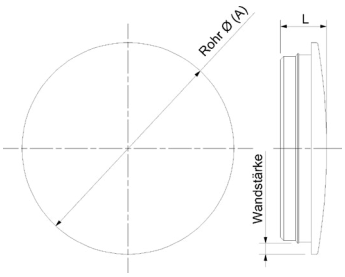

Edelstahl Korn 240 matt (stainless steel grain 240 matt)

für Rohr (for tube)	Maße L (dimension)	Artikelnummer
33,7 x 2 mm	7,3 mm	**50.01.0050**
40 x 2 mm	8 mm	**50.01.0110**
42,4 x 2 mm	8 mm	**50.01.0080**
42,4 x 2,6 mm	8 mm	**50.01.0082**
48,3 x 2 mm	8 mm	**50.01.0160**
60,3 x 2 mm	10 mm	**50.01.0161**

ENDKAPPE
END CAP

Edelstahl Korn 240 matt (Güte 1.4301), massiv, flach, gerändelt, Vollmaterial

Stainless steel grain 240 matt (quality 1.4301), massive, flat, knurled, full material

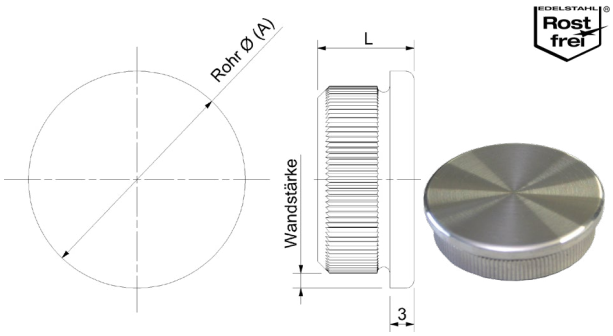

A2 (A2)

für Rohr (for tube)	Maße L (dimension)	Artikelnummer
26,9 x 2 mm	12 mm	**50.01.0021**
33,7 x 2 mm	12 mm	**50.01.0150**
33,7 x 2,6 mm	12 mm	**50.01.0020**
42,4 x 2 mm	12 mm	**50.01.0010**
42,4 x 3 mm	12 mm	**50.01.9540**
48,3 x 3 mm	18 mm	**50.03.0150**

ENDKAPPE
END CAP

Edelstahl Korn 240 matt, hohl (Güte 1.4301), flach, gerändelt, Hohlmaterial

Stainless steel grain 240 matt, hollow(Quality1.4301), flat, knurled, hollow material

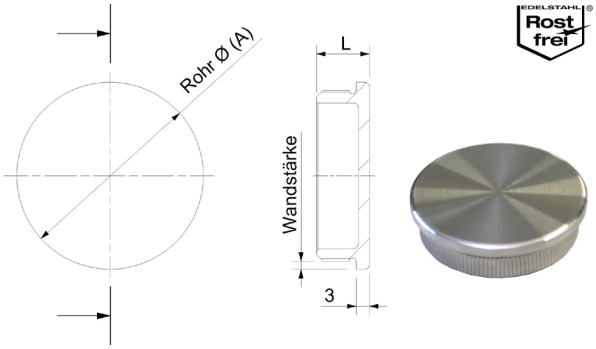

A2 (A2)

für Rohr (for tube)	Maße L (dimension)	Artikelnummer
42,4 x 2 mm	12 mm	**50.01.9520**

ENDKAPPE
END CAP

Endkappe Korn 240 matt, (Güte 1.4301) massiv, flach, gerändelt mit breitem Passrand zum Schweißen, Vollmaterial

End cap grain 240 matt, (quality 1.4301) solid, flat, knurled with a wide fitting edge for welding, full material

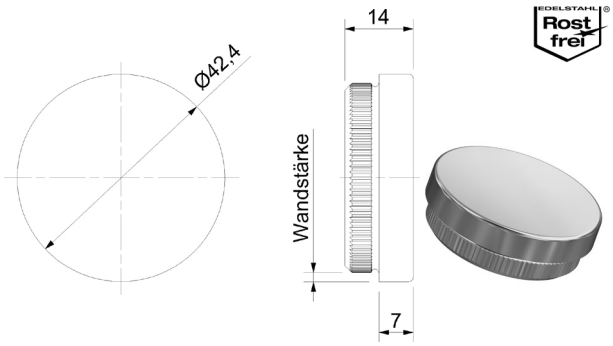

A2 (A2)

für Rohr (for tube)	Maße L (dimension)	Artikelnummer
42,4 x 2 mm	14 mm	**50.01.0011**

ENDKAPPE
END CAP

Endkappe Korn 240 matt, hohl (Güte 1.4301), flach, Hohlmaterial

End cap grain 240 matt, hollow (grade 1.4301), flat, hollow material

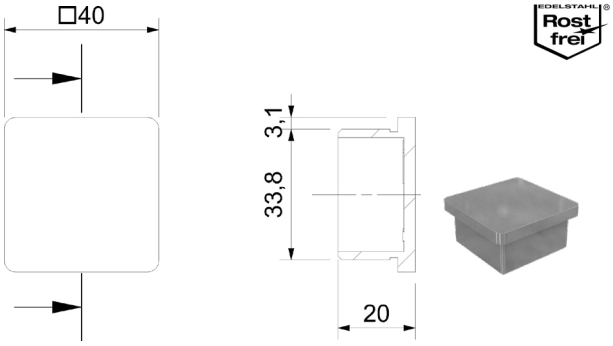

A2 (A2)

für Rohr (for tube)	Maße L (dimension)	Artikelnummer
40 x 40 x 3 mm	20 mm	**50.01.4110**
50 x 50 x 3 mm	20 mm	**50.01.4120**

ENDKAPPE
END CAP

Edelstahl Korn 240 matt (Güte 1.4301) massiv, gewölbt, gerändelt, Vollmaterial

Stainless steel grain 240 matt (quality 1.4301) massive, curved, knurled, full material

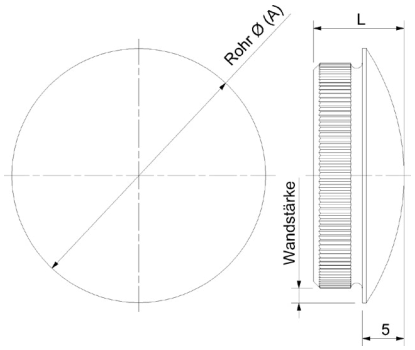

A2 (A2)

für Rohr (for tube)	Maße L (dimension)	Artikelnummer
33,7 x 2 mm	12 mm	**50.01.0041**
33,7 x 2,6 mm	12 mm	**50.01.0040**
42,4 x 2 mm	12 mm	**50.01.0030**
42,4 x 2,6 mm	12 mm	**50.01.0031**
42,4 x 3 mm	12 mm	**50.01.9530**
48,3 x 2,6 mm	12 mm	**50.01.0032**
48,3 x 3 mm	18 mm	**50.03.0140**

ENDKAPPE
END CAP

Edelstahl Korn 240 matt (Güte 1.4401) massiv, gewölbt, gerändelt, Vollmaterial

Stainless steel grain 240 matt (quality 1.4401) massive, curved, knurled, full material

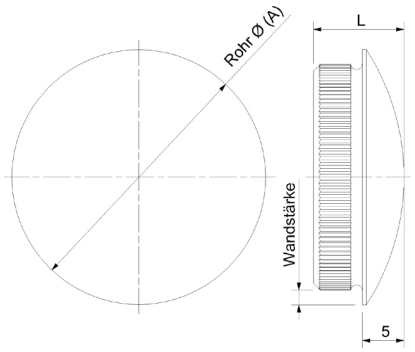

A4 (A4)

für Rohr (for tube)	Maße L (dimension)	Artikelnummer
33,7 x 2 mm	18 mm	**50.01.4070**
33,7 x 2,6 mm	12 mm	**50.01.4040**
42,4 x 2 mm	12 mm	**50.01.4000**

ENDKAPPE
END CAP

Edelstahl Korn 240 matt, hohl (Güte 1.4301), gewölbt, gerändelt, Hohlmaterial

Stainless steel grain 240 matt, hollow (quality 1.4301) curved, knurled, hollow material

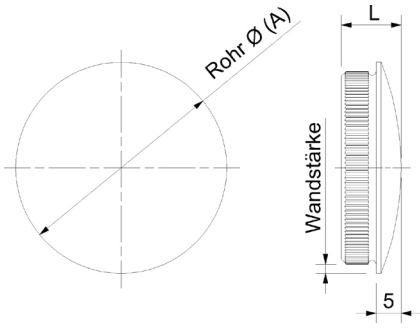

A2 (A2)

für Rohr (for tube)	Maße L (dimension)	Artikelnummer
42,4 x 2 mm	12 mm	**50.01.9500**

ENDKAPPE
END CAP

Edelstahl Korn 240 matt, hohl (Güte 1.4401), gewölbt, gerändelt, Hohlmaterial

Stainless steel grain 240 matt, hollow (quality 1.4401) curved, knurled, hollow material

A4 (A4)

für Rohr (for tube)	Maße L (dimension)	Artikelnummer
48,3 x 2 mm	13 mm	**50.03.0090**

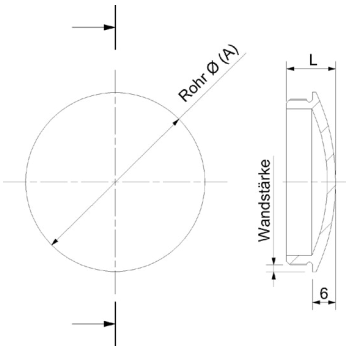

ENDKAPPE
END CAP

Edelstahl Korn 240 matt (Güte 1.4301) massiv, gewölbt, gerändelt, Vollmaterial

Stainless steel grain 240 matt (quality 1.4301) massive, curved, knurled, full material

A2 (A2)

für Rohr (for tube)	Maße L (dimension)	Artikelnummer
25 x 2 mm	20 mm	**50.01.0200**

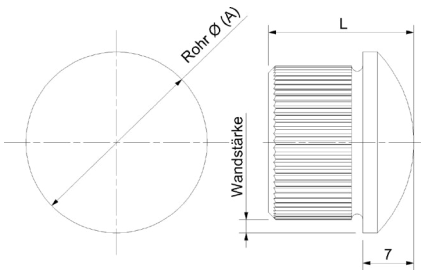

ENDKAPPE
END CAP

Edelstahl Korn 240 matt (Güte 1.4301) massiv, Halbkugel, für Rohr Ø 33,7/2,6 mm, gerändelt, Vollmaterial

Stainless steel grain 240 matt (quality 1.4301) massive, hemisphere, for pipe Ø 33,7/2,6 mm, knurled, full material

A2 (A2)

für Rohr (for tube)	Maße L (dimension)	Artikelnummer
33,7 x 2,6 mm	26 mm	**50.01.0070**

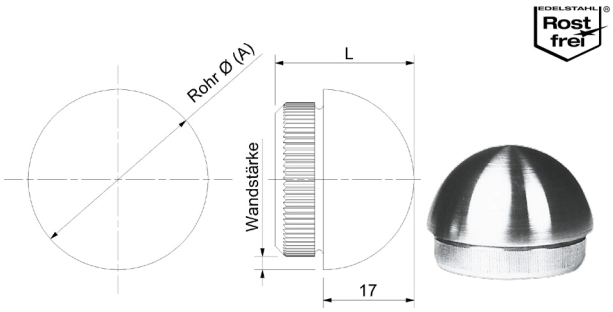

ENDKAPPE
END CAP

Edelstahl Korn 240 matt (Güte 1.4301), massiv, Halbkugel, für Rohr Ø 42,4/2 mm, gerändelt, Vollmaterial

Stainless steel grain 240 matt (quality 1.4301), massive, hemisphere, for pipe Ø 42,4/2 mm, knurled, full material

A2 (A2)

für Rohr (for tube)	Maße L (dimension)	Artikelnummer
42,4 x 2 mm	30 mm	**50.01.0060**

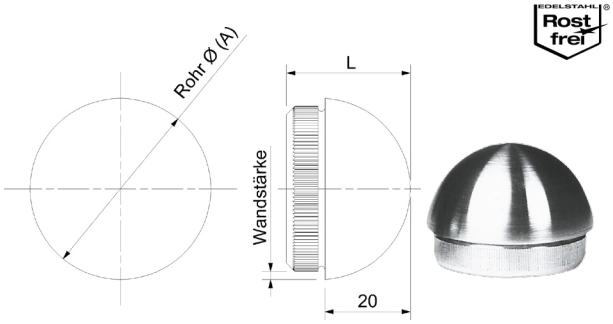

ENDKAPPE
END CAP

Hohl (Güte 1.4301), Halbkugel, für Rohr Ø 42,4/2 mm, gerändelt, Hohlmaterial

Hollow (quality 1.4301), hemisphere, for pipe Ø 42,4/2 mm, knurled, hollow material

Edelstahl Korn 240 matt (stainless steel grain 240 matt)

für Rohr (for tube)	Maße L (dimension)	Artikelnummer
42,4 x 2 mm	30 mm	**50.01.9510**

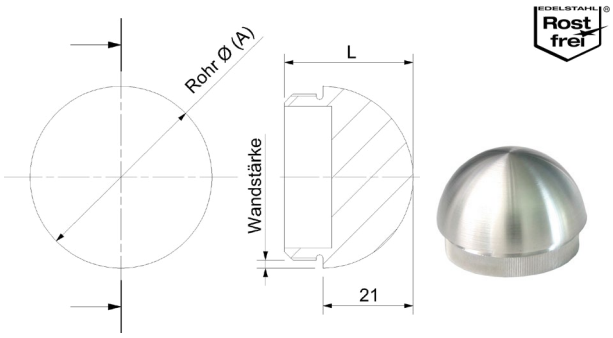

ENDKAPPE
END CAP

Edelstahl Korn 240 matt, (Güte 1.4401), Halbkugel, ohne Rändelung, Hohlmaterial

Stainless steel grain 240 matt, (quality 1.4401), hemisphere, without knurling, Hollow material plug-in angle

A4 (A4)

für Rohr (for tube)	Maße L (dimension)	Artikelnummer
33,7 x 2 mm	39 mm	**50.01.4010**
42,4 x 2 mm	41 mm	**50.01.4020**

gerändelt (milled)

für Rohr (for tube)	Maße L (dimension)	Artikelnummer
48,3 x 2 mm	33 mm	**50.03.0070**

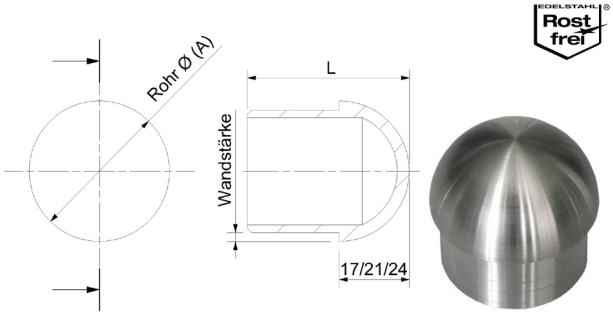

ENDKAPPE
END CAP

Edelstahl Korn 240 matt A2, (Güte 1.4301) massiv, gewölbt,
mit Gewinde M8, gerändelt, Vollmaterial

Stainless steel grain 240 matt A2, (quality 14.301) massive, curved,
with thread M8, knurled, full material

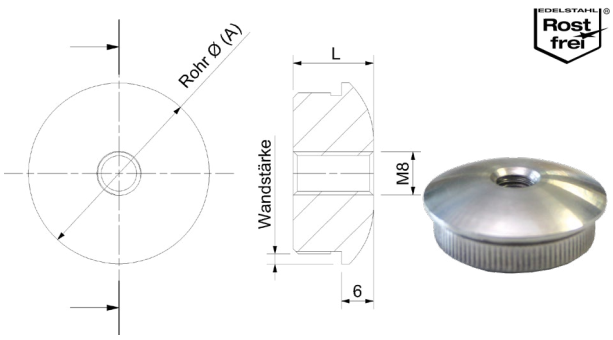

A2 (A2)

für Rohr (for tube)	Maße L (dimension)	Artikelnummer
33,7 x 2 mm	15 mm	**50.01.0140**
33,7 x 2,6 mm	15 mm	**50.01.0130**
42,4 x 2 mm	12 mm	**50.01.0220**
42,4 x 2,6 mm	15 mm	**50.01.0222**
42,4 x 3 mm	25 mm	**50.01.9630**
48,3 x 2 mm	14 mm	**50.03.0050**
48,3 x 2,6 mm	12 mm	**50.01.0221**
48,3 x 3 mm	15 mm	**50.03.0130**

ENDKAPPE
END CAP

Edelstahl Korn 240 matt, massiv (Güte 1.4401), gewölbt,
mit Gewinde M8, Maß L 15 mm, gerändelt, Vollmaterial

Stainless steel grain 240 matt, massive (quality 1.4401), curved,
with thread M8, dimension L 15 mm, knurled, full material

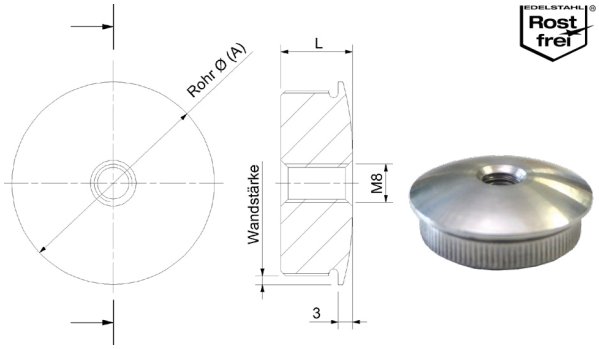

A4 (A4)

für Rohr (for tube)	Maße L (dimension)	Artikelnummer
42,4 x 2 mm	15 mm	**50.01.4030**

ENDKAPPE
END CAP

Edelstahl Korn 240 matt, (Güte 1.4301) hohl, gewölbt,
mit Gewinde M8, gerändelt, Hohlmaterial

Stainless steel grain 240 matt, (quality 1.4301) hollow, curved,
with thread M8, knurled, hollow material

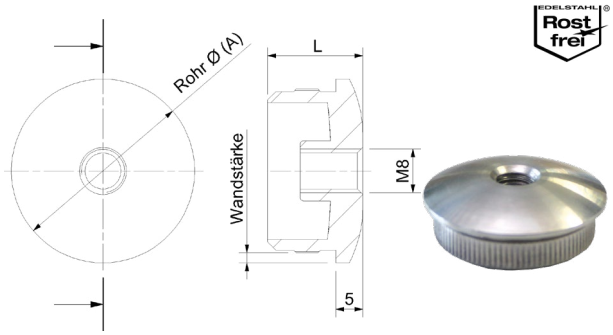

A2 (A2)

für Rohr (for tube)	Maße L (dimension)	Artikelnummer
33,7 x 2 mm	17,5 mm	**50.01.9620**
42,4 x 2 mm	20 mm	**50.01.9600**

ENDKAPPE
END CAP

Edelstahl Korn 240 matt, (Güte 1.14301) massiv, gewölbt, mit Gewinde M8 gerändelt mit breitem Passrand zum Schweißen, Vollmaterial

Stainless steel grain 240 matt, (quality 1.14301) solid, curved, with M8 thread, knurled with wide fitting edge for welding, full material

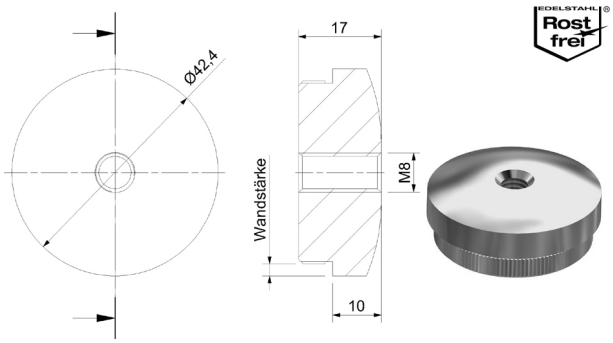

A2 (A2)

für Rohr (for tube)	Maße L (dimension)	Artikelnummer
42,4 x 2 mm	17 mm	**50.01.0223**
42,4 x 2,6 mm	17 mm	**50.01.0224**

ENDKAPPE
END CAP

Edelstahl Korn 240 matt, (Güte 1.4301), massiv, gewölbt, mit Loch Ø 12,2 mm, Vollmaterial

Stainless steel grain 240 matt, (quality 1.4301), massive, curved, with hole Ø 12,2 mm, full material

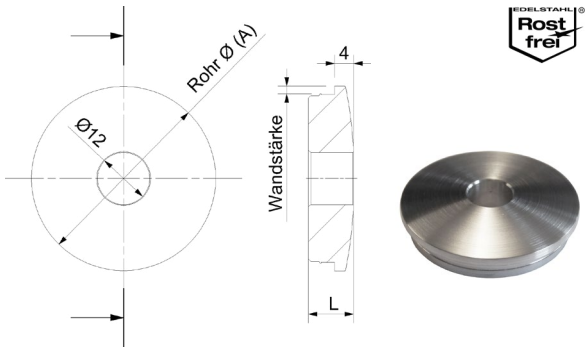

A2 (A2)

für Rohr (for tube)	Maße L (dimension)	Artikelnummer
42,4 x 2 mm	11 mm	**50.01.0081**
48,3 x 2 mm	11 mm	**50.03.0110**

ENDKAPPE
END CAP

Edelstahl Korn 240 matt, (Güte 1.4301), massiv, flach, Gewinde M8, gerändelt, Vollmaterial

Stainless steel grain 240 matt (grade 1.4301), Solid, flat, M8 thread, knurled, Full material

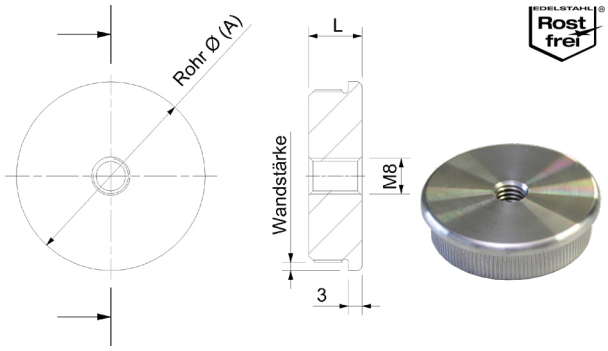

Edelstahl Korn 240 matt (stainless steel grain 240 matt)

für Rohr (for tube)	Maße L (dimension)	Artikelnummer
42,4 x 2 mm	12 mm	**50.01.0120**
42,4 x 3 mm	12 mm	**50.01.0121**

mit breitem 7 mm Passrand zum Schweißen (with a wide 7 mm fitting edge for welding)

für Rohr (for tube)	Maße L (dimension)	Artikelnummer
42,4 x 2 mm	14 mm	**50.01.0122**

ENDKAPPE
END CAP

Edelstahl Korn 240 matt, (Güte 1.4301), flach Gewinde M8, gerändelt, Hohlmaterial

Stainless steel grain 240 matt (grade 1.4301), hollow, flat thread M8, knurled, hollow material

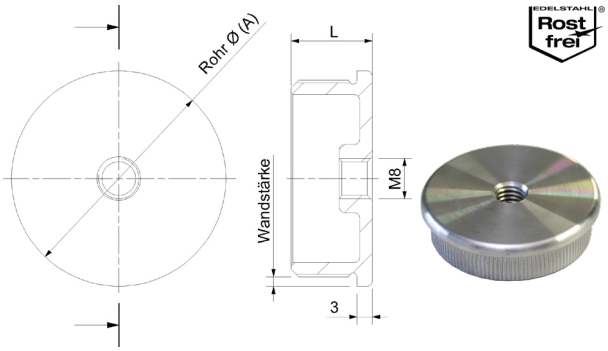

Edelstahl Korn 240 matt (stainless steel grain 240 matt)

für Rohr (for tube)	Maße L (dimension)	Artikelnummer
42,4 x 2 mm	12 mm	**50.01.9610**

ENDKAPPE
END CAP

Hohl, flach, (Güte 1.4310) mit Gewinde M8

Hollow, flat, (grade 1.4310) with M8 thread

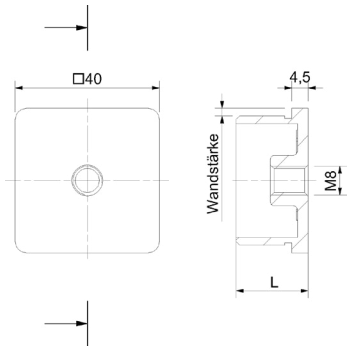

Edelstahl Korn 240 matt (stainless steel grain 240 matt)

für Rohr (for tube)	Maße L (dimension)	Artikelnummer
40 x 40 x 2 mm	20 mm	**50.01.4080**
40 x 40 x 3 mm	20 mm	**50.01.4090**
50 x 50 x 3 mm	20 mm	**50.01.4100**

ENDSTÜCK
END FITTING

Edelstahl Korn 240 matt A2, Bogen mit Anschluss flach, für Rohr Ø 42,4/2 mm

Stainless steel grain 240 matt A2, bow with flat connection, for tube 42,4/2 mm

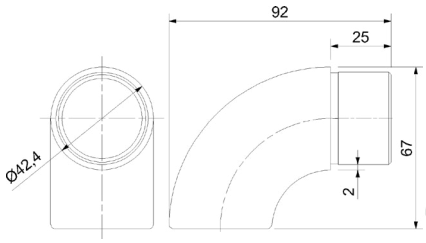

A2 (A2)

für Rohr (for tube)	Artikelnummer
42,4 x 2 mm	**50.01.2420**

ENDSTÜCK
END FITTING

Edelstahl Korn 240 matt A2, Halbkugelabschluss, für Rohr Ø 42,4/2 mm

Stainless steel grain 240 matt A2, hemispherical end, for tube Ø 42.4/2 mm

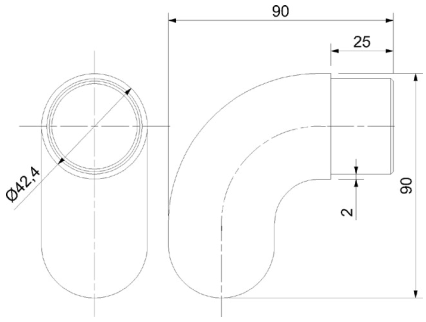

Edelstahl Korn 240 matt (stainless steel grain 240 matt)

für Rohr (for tube)	Artikelnummer
42,4 x 2 mm	**50.01.2410**

ENDKAPPEN FÜR NUTROHR
END CAP

Edelstahl A4, flach (passend zu Nutrohr 50.11.0270, 50.11.0280, 50.11.0290 und
50.11.0300)

Stainless steel A4, flat, (suitable grooved tubes 50.11.0270, 50.11.0280, 50.11.0290 und 50.11.0300)

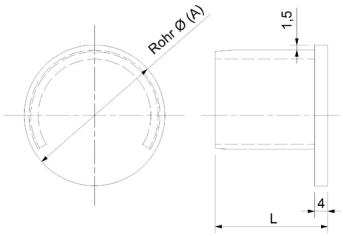

Edelstahl Korn 240 matt (stainless steel grain 240 matt)

Material (Quality)	D Ø	Artikelnummer
A4	42,4 mm	**50.11.0190**
A4	48,3 mm	**50.11.0200**

ENDKAPPE SQUARE
END CAP SQUARE

Edelstahl A2, Flach, für Nutrohr 40 x 40 x 1,5 mm, Kappenhöhe 3 mm (passend zu Nutrohr 50.11.0600)

A2 stainless steel, flat, for grooved tube 40 x 40 x 1.5 mm, cap height 3 mm (suitable for grooved tube 50.11.0600)

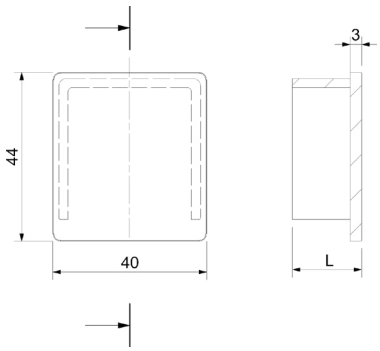

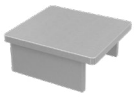

Edelstahl Korn 240 matt (stainless steel grain 240 matt)

Material (Quality)	Artikelnummer
A2	**50.18.0400**

ROHRABSCHLUSSKUGEL
PLUG-ON BALL

Ø 55 mm, für Rohr Ø 42,4 mm, Wandstärke 3 mm, (Güte 1.4401)

Ø 55 mm, for pipe Ø 42,4 mm, wall thickness 3 mm (quality 1.4401)

Edelstahl Korn 240 matt (stainless steel grain 240 matt)

Material (Quality)	Artikelnummer
A4	**50.01.2490**

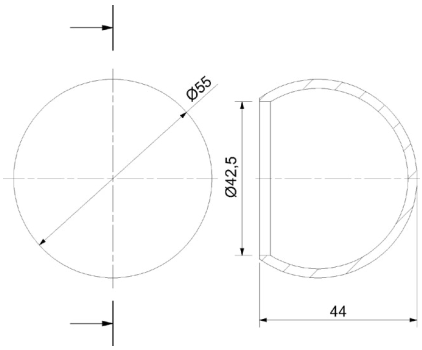

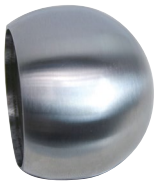

ENDKUGEL
BOUTON

Edelstahl drehblank A2, (Güte 1.4301) mit Sackloch, Tiefe 10,7 mm, für Klebeverbindung

Stainless steel polished A2, (quality 1.4301) with blind hole, depth 10,7 mm, for adhesive connection

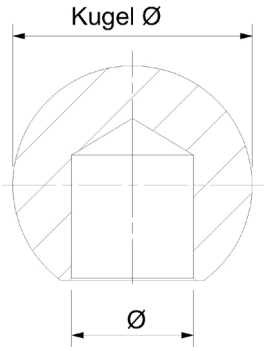

Ø 20 mm (sphere/blind)

D Ø (D Ø)	Bohrung (boring)	Artikelnummer
20 mm	10,2 mm	**50.01.2111**
20 mm	12,2 mm	**50.01.2101**

Ø 25 mm (sphere/blind)

D Ø (D Ø)	Bohrung (boring)	Artikelnummer
25 mm	12,2 mm	**50.01.2121**
25 mm	14,2 mm	**50.01.2122**

Ø 35 mm (sphere/blind)

D Ø (D Ø)	Bohrung (boring)	Artikelnummer
35 mm	12,2 mm	**50.01.2133**

ENDKAPPE
END CAP

Edelstahl geschliffen A2, haubenförmige Abdeckkappen,
Ecken verschweißt und verschliffen

Stainless steel honed A2, hood-shaped caps, corners welded and sanded

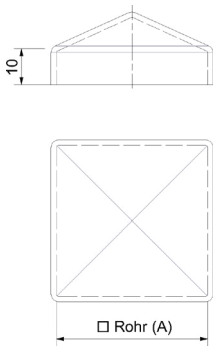

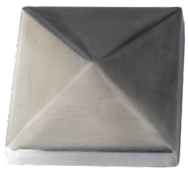

A2 (A2)

für Rohr (for tube)	Artikelnummer
40 x 40 mm	**50.01.9800**
50 x 50 mm	**50.01.9810**
60 x 60 mm	**50.01.9820**
80 x 80 mm	**50.01.9830**
100 x 100 mm	**50.01.9840**
120 x 120 mm	**50.01.9850**

ENDKAPPE
END CAP

Edelstahl Korn 240 matt, flach (Güte 1.4301)

Stainless steel grain 240 matt, flat (quality 1.4301)

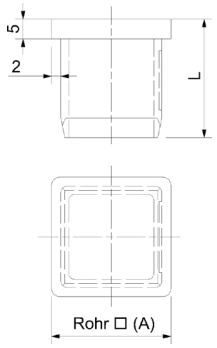

A2 (A2)

für Rohr (for tube)	Maße L (dimension)	Artikelnummer
30 x 30 x 2 mm	30 mm	**50.01.4060**
40 x 40 x 2 mm	25 mm	**50.01.4051**
50 x 50 x 2 mm	25 mm	**50.01.4050**

ENDKAPPE
END CAP

Edelstahl Korn 240 matt, Vierkant 12 x 12 mm, für Klebeverbindung

Stainless steel grain 240 matt, square 12 x 12 mm, for adhesive bonding

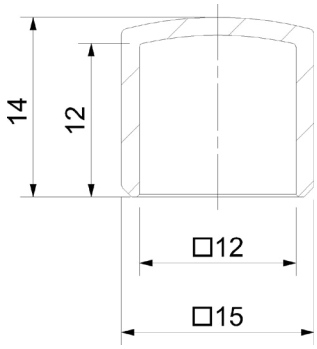

Edelstahl Korn 240 matt (stainless steel grain 240 matt)

Material (Quality)	Artikelnummer
A2	**50.22.0100**

ENDKAPPE
END CAP

Holz - Buche gedämpft, farblos lackiert, Halbkugel Ø 42,4 mm, mit Dübelbohrung Ø 15 mm (ohne Dübel)

Wood - beech muffled, colourless varnished, hemisphere Ø 42,4 mm, with peg hole Ø 15 mm (without peg)

Holz (wood)

D Ø (D Ø)	Artikelnummer
42,4 mm	**34.50.0550**

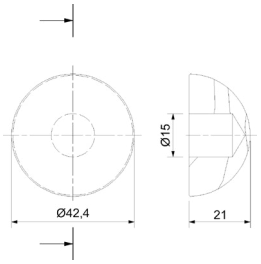

ENDKAPPE
END CAP

Holz - Buche, farblos lackiert, Halbkugel Ø 50 mm, mit Dübelbohrung Ø 15 mm (ohne Dübel)

Wood - beech, colourless varnished, hemisphere Ø 50 mm with peg hole Ø 15 mm (without peg)

Holz (wood)

D Ø (D Ø)	Artikelnummer
50 mm	**34.50.0160**

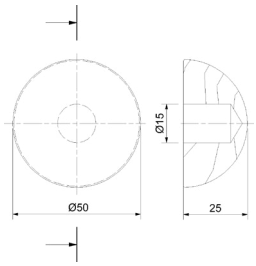

ENDKAPPE
END CAP

Edelstahl Korn 240 matt, Halbkugel mit Dübelbohrung, Ø 15 mm (ohne Dübel)

Stainless steel grain 240 matt, hemisphere, with peg hole Ø 15 mm (without peg)

A2 (A2)

D Ø (D Ø)	Artikelnummer
42,4 mm	**34.35.0320**

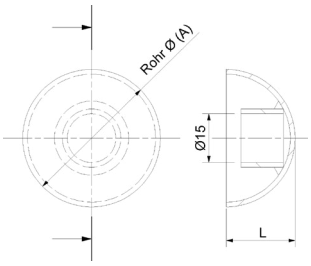

HOLZDÜBEL
PEG

Ø 15 mm, Länge 35 mm

Ø 15 mm, length 35 mm

Holz (wood)

Länge (length)	Artikelnummer
35 mm	**34.50.0080**

MASSIVKUGEL
MASSIVE BALL

Edelstahl drehblank, mit Gewinde (Güte 1.4301)

Stainless steel polished, with thread (grade 1.4301)

A2 (A2)

D Ø (D Ø)	Bohrung (boring)	Artikelnummer
15 mm	M6 Innengewinde	**50.01.2100**
20 mm	M6 Innengewinde	**50.01.2110**
25 mm	M6 Innengewinde	**50.01.2120**
30 mm	M6 Innengewinde	**50.01.2130**
40 mm	M8 Innengewinde	**50.01.2140**
50 mm	M8 Innengewinde	**50.01.2150**

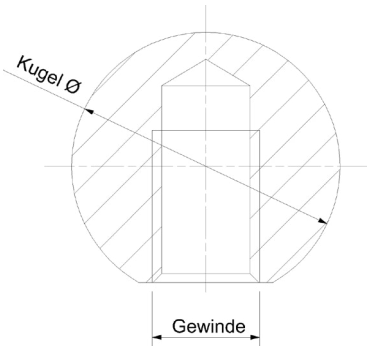

HOHLKUGEL
HOLLOW BALL

Edelstahl Korn 240 matt, mit Gewinde (Güte 1.4301)

Stainless steel grain 240 matt, with thread (Quality 1.4301)

A2 (A2)

D Ø (D Ø)	Bohrung (boring)	Artikelnummer
60 mm	M8 Innengewinde	**50.01.2160**
75 mm	M8 Innengewinde	**50.01.2190**
100 mm	M10 Innengewinde	**50.01.2180**

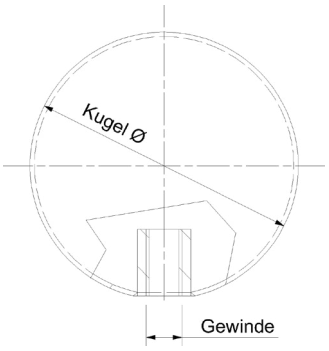

HOHLKUGEL
MASSIVE BALL

Messing Protec Finishing, mit Gewinde

Brass Protec Finishing, with thread

Protec Finishing (Protec Finishing)

D Ø (D Ø)	Bohrung (boring)	Artikelnummer
60 mm	M8 Innengewinde	**50.05.2260**
75 mm	M8 Innengewinde	**50.05.2270**
100 mm	M10 Innengewinde	**50.05.2280**

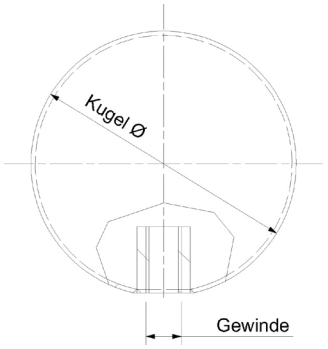

ENDKUGEL
BOUTON

Edelstahl drehblank A2, (Güte 1.4301) mit Sackloch, Tiefe 10,7 mm, für Klebeverbindung

Stainless steel polished A2, (quality 1.4301) with blind hole, depth 10,7 mm, for adhesive connection

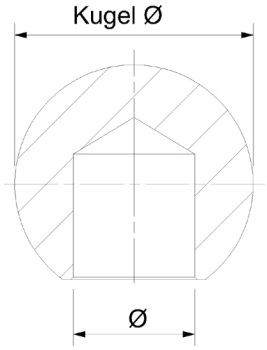

Ø 20 mm (sphere/blind)

D Ø (D Ø)	Bohrung (boring)	Artikelnummer
20 mm	10,2 mm	**50.01.2111**
20 mm	12,2 mm	**50.01.2101**

Ø 25 mm (sphere/blind)

D Ø (D Ø)	Bohrung (boring)	Artikelnummer
25 mm	12,2 mm	**50.01.2121**
25 mm	14,2 mm	**50.01.2122**

Ø 35 mm (sphere/blind)

D Ø (D Ø)	Bohrung (boring)	Artikelnummer
35 mm	12,2 mm	**50.01.2133**

MASSIVKUGEL
MASSIVE BALL

Edelstahl drehblank A2, (Güte 1.4301) mit Durchgangsbohrung und Stellschraube

Stainless steel polished A2 (quality 1.4301), with clearence hole and set screw

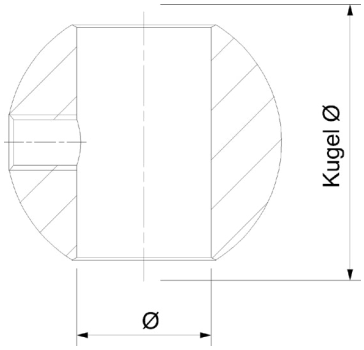

A2 (A2)

D Ø (D Ø)	Bohrung (boring)	Artikelnummer
25 mm	12,2 mm	**50.01.2091**
30 mm	14,2 mm	**50.01.2090**

ZIERAUFSATZ
KNOB

Edelstahl Korn 240 matt (Güte 1.4301)

Stainless steel grain 240 matt (quality 1.4301)

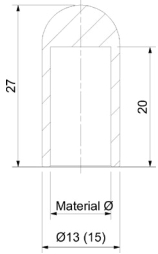

A2 (A2)

für Rundmaterial (for round material)	Artikelnummer
10 mm	**50.01.2041**
12 mm	**50.01.2051**

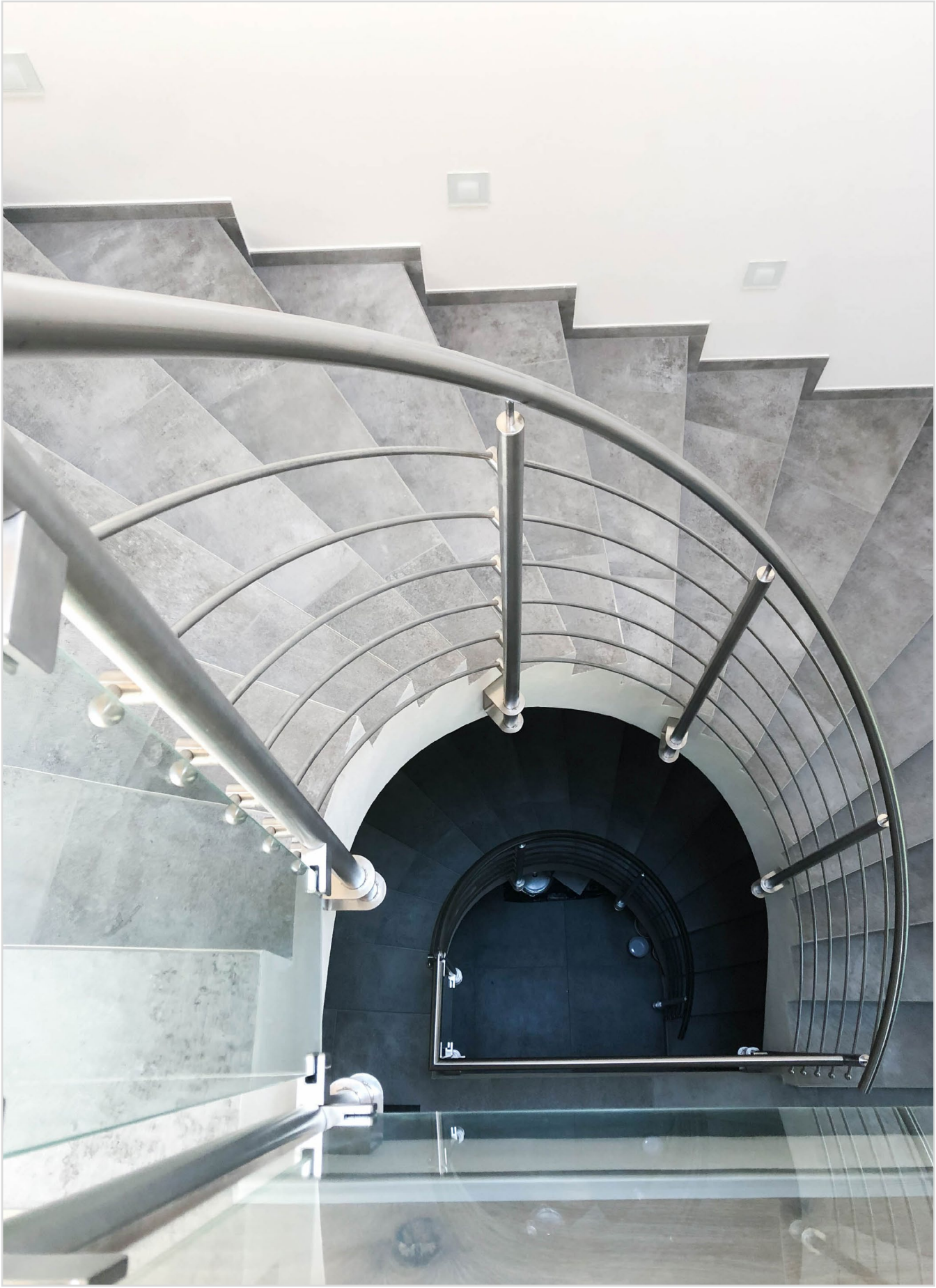

RONDEN
CIRCULAR BLANK

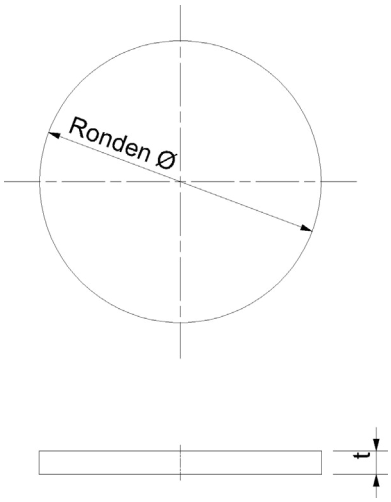

Edelstahl Korn 240 matt mit Längsschliff, 1.4301 Laserschnitt

Stainless steel grain 240 matt with longitudinal grinding, 1.4301 laser cutted

Stärke 4 mm (strength)

D Ø (D Ø)	Artikelnummer
48 mm	**50.15.2570**
60 mm	**50.15.2580**
70 mm	**50.15.2590**
80 mm	**50.15.2600**
100 mm	**50.15.2610**

Stärke 6 (strength)

D Ø (D Ø)	Artikelnummer
70 mm	**50.15.2530**
80 mm	**50.15.2540**
100 mm	**50.15.2550**
120 mm	**50.15.2560**

Stärke 8 (strength)

D Ø (D Ø)	Artikelnummer
100 mm	**50.15.2520**
120 mm	**50.15.2510**

RONDEN
CIRCULAR BLANK

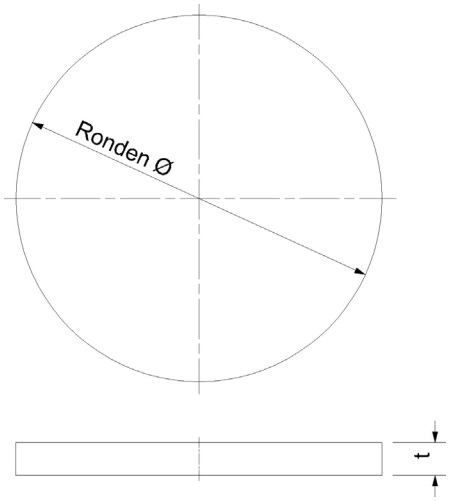

Edelstahl roh, 1.4301 Laserschnitt

Stainless steel unmanufactured, 1.4301 laser cutted

Stärke 3 mm (strength)

D Ø (D Ø)	Bohrung (boring)	Artikelnummer
33,7 mm	Keine	**50.15.0100**

Stärke 4 mm (strength)

D Ø (D Ø)	Bohrung (boring)	Artikelnummer
42,4 mm	Keine	**50.15.0110**
48 mm	Keine	**50.15.0120**
60 mm	Keine	**50.15.0130**
70 mm	Keine	**50.15.0140**
80 mm	Keine	**50.15.0160**
80 mm	34 mm	**50.15.1050**
80 mm	43 mm	**50.15.1060**
100 mm	Keine	**50.15.0190**

Stärke 6 mm (strength)

D Ø (D Ø)	Bohrung (boring)	Artikelnummer
70 mm	Keine	**50.15.0150**
80 mm	Keine	**50.15.0170**
100 mm	Keine	**50.15.0200**
120 mm	Keine	**50.15.0210**

Stärke 8 mm (strength)

D Ø (D Ø)	Bohrung (boring)	Artikelnummer
100 mm	Keine	**50.15.0250**
120 mm	Keine	**50.15.0230**

RONDEN
CIRCULAR BLANK

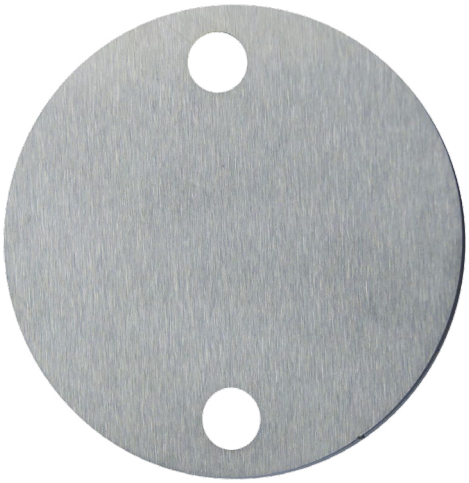

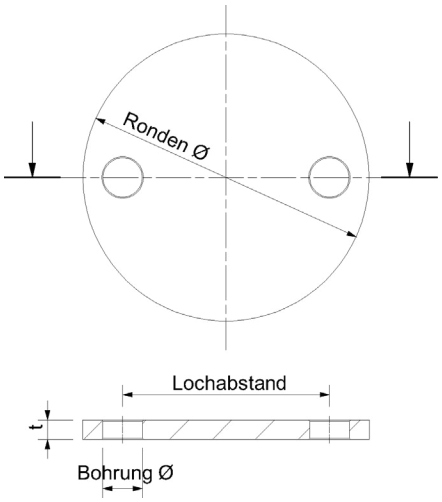

Edelstahl Korn 240 matt mit Längsschliff, 1.4301 Laserschnitt

Stainless steel grain 240 matt longitudinal grinding, 1.4301 laser cutted

Stärke 4 mm (strength)

D Ø (D Ø)	Lochabstand (hole spacing)	Bohrung (boring)	Artikelnummer
100 mm	75 mm	12,5 mm	**50.15.1110**

Stärke 6 mm (strength)

D Ø (D Ø)	Lochabstand (hole spacing)	Bohrung (boring)	Artikelnummer
90 mm	65 mm	12,5 mm	**50.15.1140**
100 mm	75 mm	12,5 mm	**50.15.1150**
110 mm	82 mm	12,5 mm	**50.15.1160**
120 mm	90 mm	12,5 mm	**50.15.1170**
120 mm	90 mm	14 mm	**50.15.1980**

Stärke 8 mm (strength)

D Ø (D Ø)	Lochabstand (hole spacing)	Bohrung (boring)	Artikelnummer
120 mm	90 mm	12,5 mm	**50.15.2960**

RONDEN
CIRCULAR BLANK

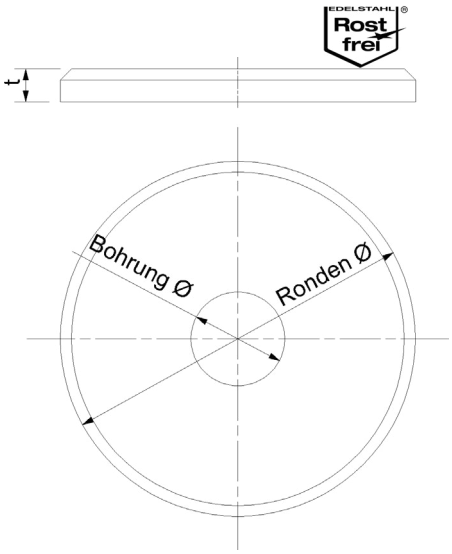

Edelstahl Kreisschliff matt A2, 1.4301 gedreht, Oberkante gefast

Stainless steel circle finish matt A2, 1.4301 turned, chamfered top edge

Stärke 3 mm (strength)

D Ø (D Ø)	Material (Quality)	Bohrung (boring)	Artikelnummer
32 mm	A2	8,5 mm	**32.23.4220**
32 mm	A2	10 mm	**32.23.4450**
40 mm	A2	8,5 mm	**32.23.3900**
40 mm	A2	10,5 mm	**32.23.4440**
40 mm	A2	12,2 mm	**32.23.5280**
40 mm	A2	M12 Innengewinde	**32.23.4640**
42 x 32 mm	A2	8,5 mm	**32.23.3940**

Stärke 5 mm (strength)

D Ø (D Ø)	Material (Quality)	Bohrung (boring)	Artikelnummer
50 mm	A2	Keine	**50.15.1830**
60 mm	A2	12,5 mm	**50.01.1420**
60 mm	A2	12 mm gesenkt	**50.01.1540**
60 mm	A4	12,5 mm	**50.01.1430**
60 mm	A4	12 mm gesenkt	**50.01.1440**
64 mm	A2	Keine	**50.15.1800**
80 mm	A2	12 mm	**50.01.1530**

Stärke 6 mm (strength)

D Ø (D Ø)	Material (Quality)	Bohrung (boring)	Artikelnummer
80 mm	A2	Keine	**50.15.1810**
100 mm	A2	Keine	**50.15.1820**

EPDM schwarz (strength)

D Ø (D Ø)	Material (Quality)	Bohrung (boring)	Artikelnummer
58 x 2 mm	EPDM	12 mm	**50.01.1480**

RONDEN
CIRCULAR BLANK

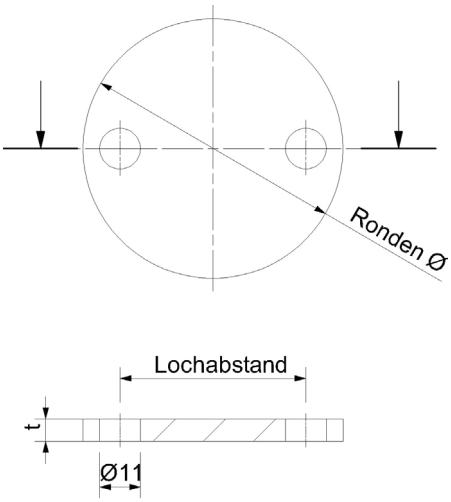

Edelstahl roh, A2, 1.4301 Laserschnitt, Bohrungen Ø 11 mm

Stainless steel unmanufactured, A2, 1.4301 laser cutted, bore Ø 11 mm

Stärke 6 mm (strength)

D Ø (D Ø)	Lochabstand (hole spacing)	Artikelnummer
70 mm	50 mm	**50.15.0530**
80 mm	50 mm	**50.15.0540**
90 mm	65 mm	**50.15.0550**
100 mm	75 mm	**50.15.0560**
110 mm	82 mm	**50.15.0570**
120 mm	90 mm	**50.15.0580**

Stärke 8 mm (strength)

D Ø (D Ø)	Lochabstand (hole spacing)	Artikelnummer
120 mm	90 mm	**50.15.2930**

RONDEN
CIRCULAR BLANK

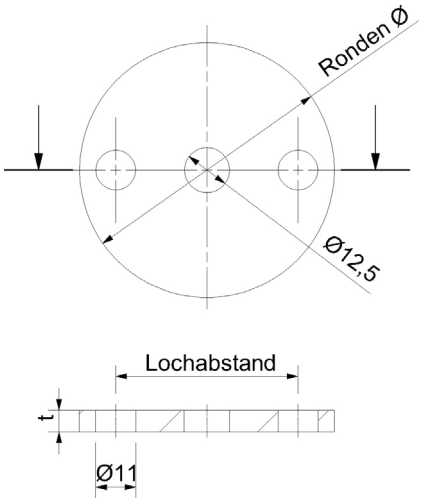

Edelstahl Korn 240 matt mit Längsschliff A2, 1.4301 Laserschnitt, Außenlöcher 11 mm, Mittelloch Ø 12,5 mm

Stainless steel grain 240 matt longitudinal grinding, A2 1.4301 laser cutted, outer bores 11 mm, center hole Ø 12,5 mm

Stärke 6 mm (strength)

D Ø (D Ø)	Lochabstand (hole spacing)	Artikelnummer
70 mm	50 mm	**50.01.1310**
80 mm	50 mm	**50.01.1320**
100 mm	75 mm	**50.01.1330**
120 mm	90 mm	**50.01.1340**

RONDEN
CIRCULAR BLANK

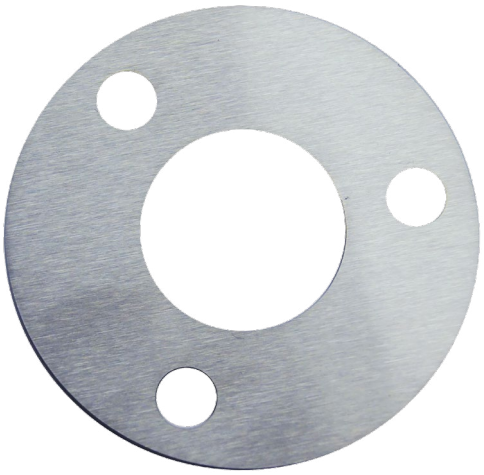

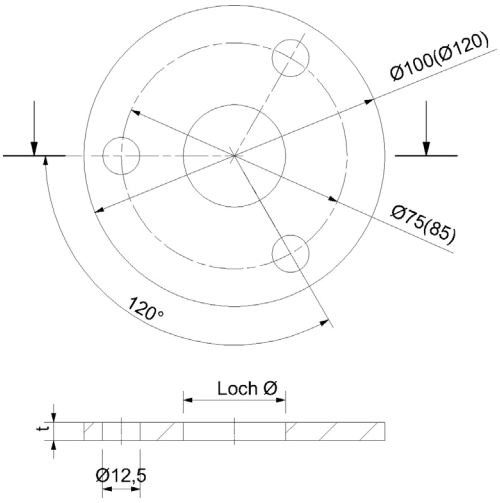

Edelstahl Korn 240 matt mit Längsschliff, 1.4301 Laserschnitt, Außenbohrungen Ø 12,5 mm

Stainless steel grain 240 matt longitudinal grinding, 1.4301 laser cutted, outer bores Ø 12,5 mm

Stärke 6 mm (strength)

D Ø (D Ø)	Mittelloch (middle hole)	Artikelnummer
100 mm	34 mm	**50.15.1180**
100 mm	43 mm	**50.15.1190**

RONDEN
CIRCULAR BLANK

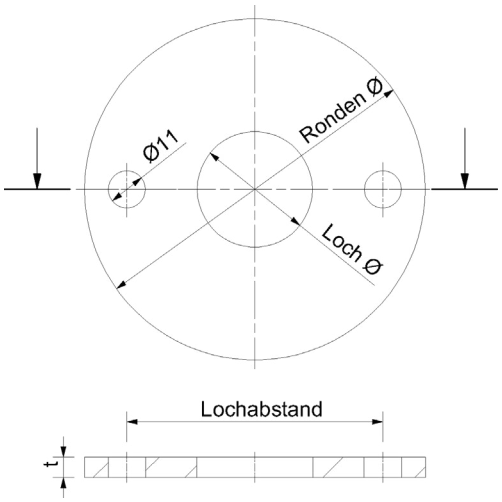

Edelstahl roh, A2, 1.4301 Laserschnitt, Außenbohrungen Ø 11 mm

Stainless steel unmanufactured, A2, 1.4301 laser cutted, outer bores Ø 11 mm

Stärke 6 mm (strength)

D Ø (D Ø)	Mittelloch (middle hole)	Lochabstand (hole spacing)	Artikelnummer
100 mm	34 mm	75 mm	**50.15.1000**
100 mm	43 mm	75 mm	**50.15.1010**
120 mm	43 mm	90 mm	**50.15.1030**

RONDEN
CIRCULAR BLANK

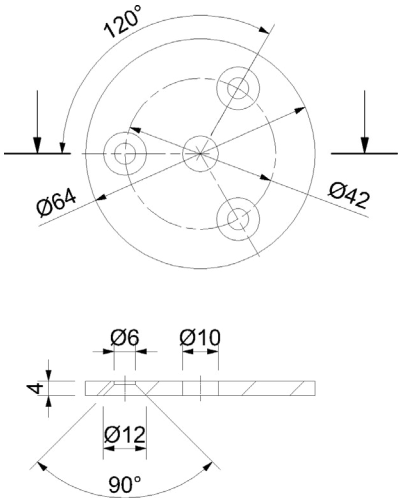

Edelstahl, Längsschliff A2, 1.4301 gestanzt

Stamped stainless steel, A2 lengthways grain, 1.4301

Stärke 4 mm (strength)

D Ø (D Ø)	Außenlöcher (outer holes)	Mittelloch (middle hole)	Artikelnummer
64 mm	3 x 6 mm gesenkt	10 mm	**50.01.0910**

Stärke 6 mm (strength)

D Ø (D Ø)	Außenlöcher (outer holes)	Mittelloch (middle hole)	Artikelnummer
80 mm	3 x 11 mm	12,5 mm	**50.01.1380**
100 mm	3 x 11 mm	12,5 mm	**50.01.1390**

RONDEN
CIRCULAR BLANK

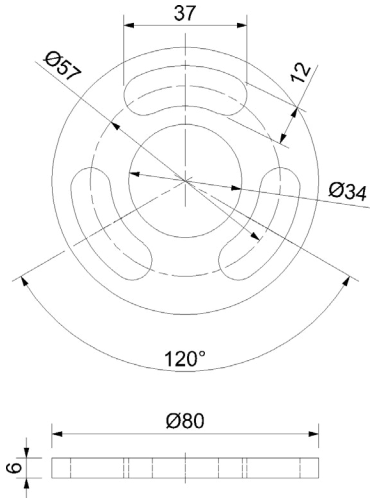

Edelstahl roh A2, 1.4301 Laserschnitt, Stärke 6 mm

Stainless steel raw A2, 1.4301 laser cut, thickness 6 mm

A2 (A2)

D Ø (D Ø)	Außenlöcher (outer holes)	Mittelloch (middle hole)	Artikelnummer
80 mm	3 x 12 x 25 mm	34 mm	**50.15.0020**
100 mm	3 x 12 x 25 mm	43 mm	**50.15.0010**
80 mm	4 x 12 mm	34 mm	**50.15.1920**
100 mm	4 x 12 mm	43 mm	**50.15.1910**

A4 (A4)

D Ø (D Ø)	Außenlöcher (outer holes)	Mittelloch (middle hole)	Artikelnummer
100 mm	4 x 12 mm	43 mm	**50.01.0940**

RONDEN
CIRCULAR BLANK

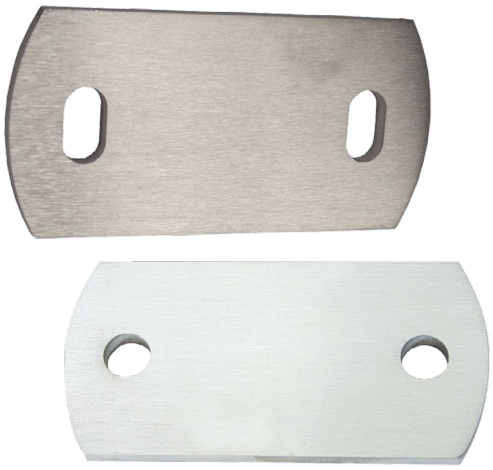

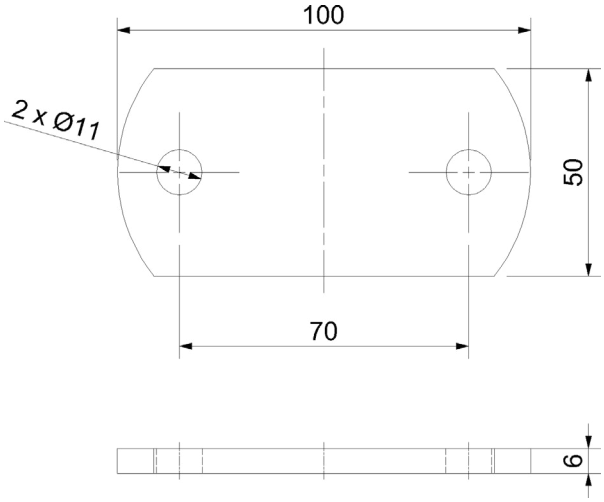

Edelstahl K240 A2 matt, 1.4301, Längsschliff, Laserschnitt

Stainless steel K240 A2 matt, 1.4301, longitudinal grind, laser cut

Edelstahl Korn 240 matt A2 (stainless steel grain 240 matt A2)

Maße (dimensions)	Bohrung (boring)	Artikelnummer
100 x 50 x 6 mm	2 x 11 mm	**50.01.1450**
120 x 60 x 6 mm	2 x 11 x 20 mm	**50.01.1460**
120 x 80 x 6 mm	2 x 11 x 20 mm	**50.01.1470**
120 x 80 x 8 mm	2 x 11 x 20 mm	**50.15.3010**

RONDEN
CIRCULAR BLANK

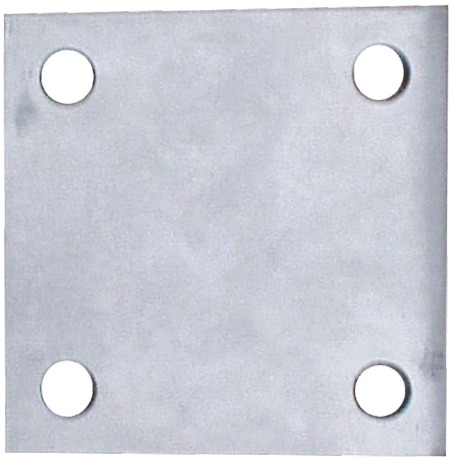

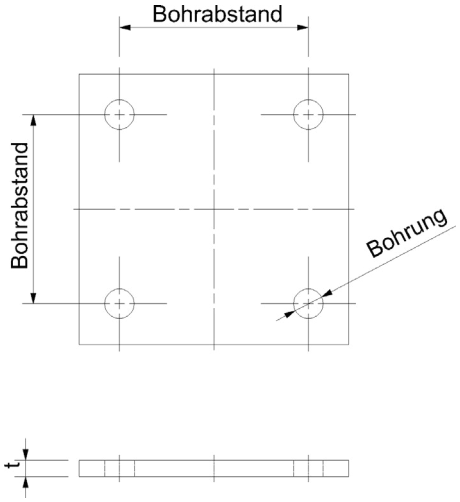

Edelstahl roh A2 1.4301, Laserschnitt

Stainless steel unmanufactured A2, 1.4301 ,laser cutted

A2 (A2)

Maße (dimensions)	Bohrung (boring)	Bohrabstand (bore spacing)	Artikelnummer
100 x 100 x 6 mm	4 x 11 mm	70 mm	**50.15.1540**
120 x 120 x 6 mm	4 x 13 mm	80 mm	**50.15.1550**
120 x 120 x 8 mm	4 x 13 mm	80 mm	**50.15.2950**
150 x 150 x 8 mm	4 x 14 mm	115 mm	**50.15.1560**

Edelstahl Korn 240 matt A2 1.4301, Laserschnitt (stainless steel grain 240 matt A2 1.4301, laser cut)

Maße (dimensions)	Bohrung (boring)	Bohrabstand (bore spacing)	Artikelnummer
150 x 150 x 10 mm	4 x 13 mm	115 mm	**50.15.1570**

ANSCHWEISSLASCHE KLEIN
WELDING LUG SMALL

Laserschnitt, Platte 20 x 30 x 4 mm, Bohrung Ø 7 x 17 mm

Laser cut, plate 20 x 30 x 4 mm, hole Ø 7 x 17 mm

Edelstahl Korn 240 matt A2 (stainless steel grain 240 matt)

Maße (dimensions)	Artikelnummer
20 x 30 x 4 mm	**50.15.2810**

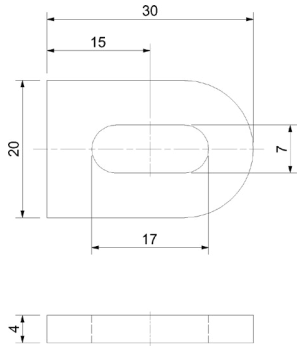

ANSCHWEISSLASCHE KLEIN
WELDING LUG SMALL

Laserschnitt, Platte 20 x 30 x 4 mm, Bohrung Ø 7 mm

Laser cutted, plate 20 x 30 x 4 mm, bore Ø 7 mm

Edelstahl Korn 240 matt A2 (stainless steel grain 240 matt)

Maße (dimensions)	Artikelnummer
20 x 30 x 4 mm	**50.15.2800**

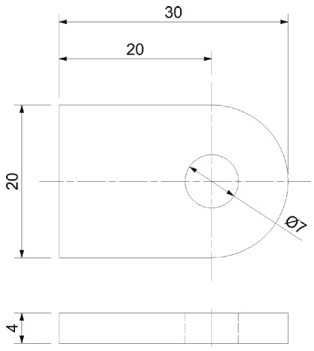

ANSCHWEISSLASCHE
WELDING LUG

Edelstahl roh gestanzt Lasche 50 x 30 x 5 mm Bohrung 25 x 9 mm
Verpackungseinheit VPE 40 Stk.

Stainless steel unmanufactured punched, lug 50 x 30 x 5 mm bore 25 x 9 mm
packing unit VPE 40 pieces.

Edelstahl roh (stainless steel raw)

Material (Quality)	Artikelnummer
A2	**50.01.1210**

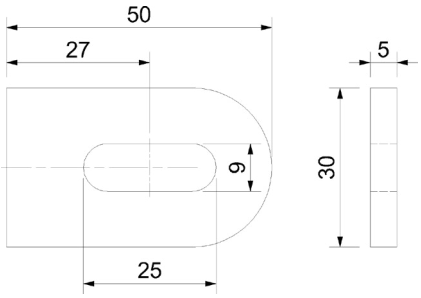

ANSCHWEISSLASCHE
WELDING LUG

Edelstahl roh gestanzt Lasche 50 x 30 x 5 mm Bohrung Ø 9 mm
Verpackungseinheit VPE 40 Stk.

Stainless steel unmanufactured punched, lug 50 x 30 x 5 m bore Ø 9 mm
packing unit VPE 40 pieces.

Edelstahl roh (stainless steel raw)

Material (Quality)	Artikelnummer
A2	**50.01.1200**

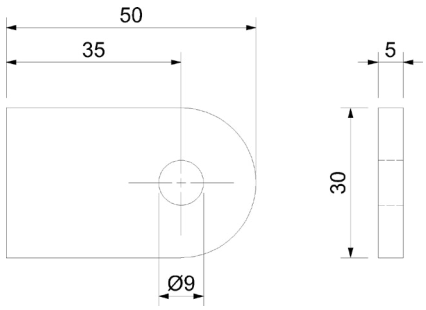

ANSCHWEISSLASCHE
WELDING LUG

Edelstahl roh gestanzt Lasche 100 x 30 x 5 mm Bohrung 25 x 9 mm
Verpackungseinheit VPE 40 Stk.

Stainless steel unmanufactured punched, lug 100 x 30 x 5 mm bore 25 x 9 mm
packing unit VPE 40 pieces.

Edelstahl roh (stainless steel raw)

Material (Quality)	Artikelnummer
A2	**50.01.1220**

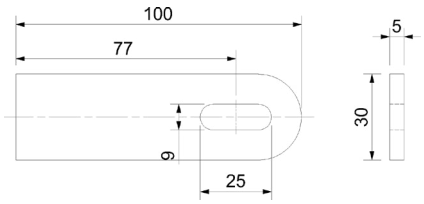

CLIPSUNTERTEIL
CLIP-ON LOWER SECTION

Für Rosette 50.01.2630 und anderen mit Ø 85 mm, zur Verwendung OHNE Silikon, Rosette einfach aufclipsen!

For rosette 50.01.2630 and other rosettes with Ø 85 mm diameter, for usage without silicone, just clip the rosette on it!

Edelstahl roh (stainless steel raw)

Material (Quality)	Artikelnummer
A2	**50.01.2940**

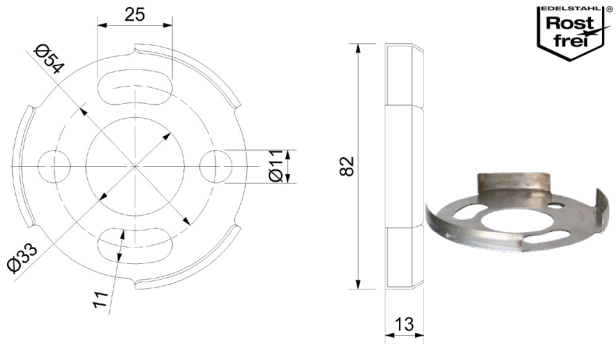

ABDECKROSETTE
COVER ROSETTE

Ø 85 mm, Höhe 22,5 mm, Bohrung für Rohr Ø 33,7 mm

Ø 85 mm, height 22,5 mm, bore for pipe Ø 33,7 mm

Edelstahl Korn 240 matt (stainless steel grain 240 matt)

Material (Quality)	Artikelnummer
A2	**50.01.2630**

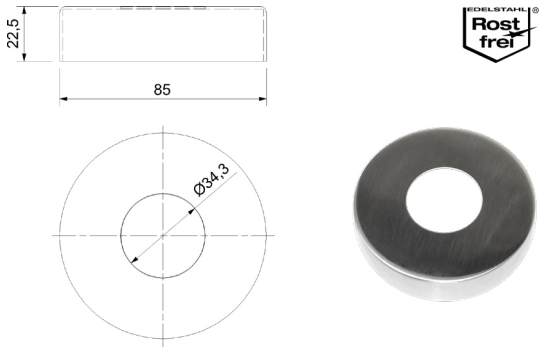

CLIPSUNTERTEIL
CLIP-ON LOWER SECTION

Für Rosette 50.01.2620 und anderen mit Ø 105 mm, zur Verwendung OHNE Silikon, Rosette einfach aufclipsen!

For rosette 50.01.2620 and other rosettes with Ø 105 mm diameter, for usage without silicone, just clip the rosette on it!

Edelstahl roh (stainless steel raw)

Material (Quality)	Artikelnummer
A2	**50.01.2950**

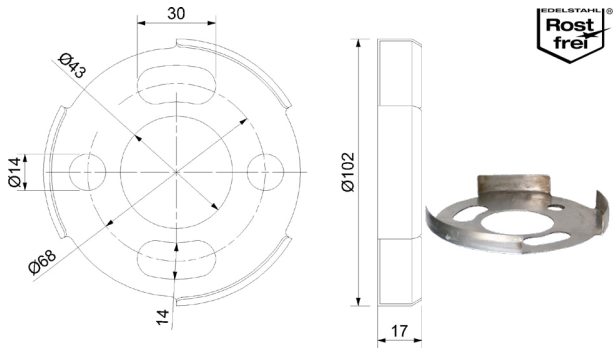

ABDECKROSETTE
COVER ROSETTE

Ø 105 mm, Höhe 22,5 mm, Bohrung für Rohr Ø 42,4 mm

Ø 105 mm, height 22,5 mm, bore for pipe Ø 42,4 mm

Edelstahl Korn 240 matt (stainless steel grain 240 matt)

Material (Quality)	Artikelnummer
A2	**50.01.2620**
A4	**50.01.2640**

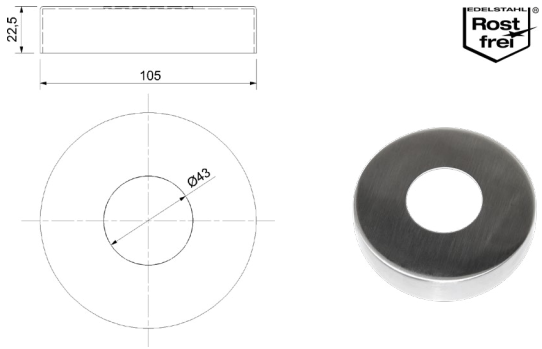

ABDECKROSETTE FLACH
COVER ROSETTE FLAT

Ø 85 mm, Höhe 17 mm, Bohrung für Rohr Ø 42,4 mm
(Speziell für Kernbohrung)

Ø 85 mm, height 17 mm, bore for pipe Ø 42,4 mm (especially for taphole)

Edelstahl Korn 240 matt (stainless steel grain 240 matt)

Material (Quality)	Artikelnummer
A2	**50.01.2631**

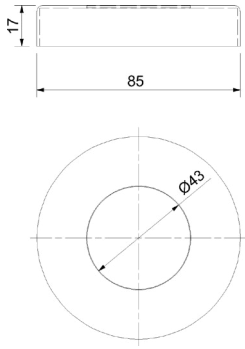

ABDECKROSETTE
COVER ROSETTE

Ø 125 mm, Höhe 22,5 mm, Bohrung für Rohr Ø 48,3 mm

Ø 125 mm, height 22,5 mm, bore for pipe Ø 48,3 mm

Edelstahl Korn 240 matt (stainless steel grain 240 matt)

Material (Quality)	Artikelnummer
A4	**50.03.0010**

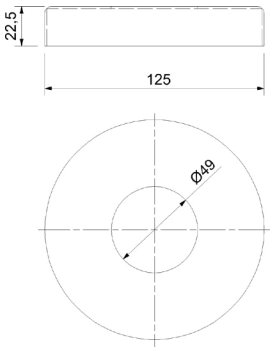

ABDECKROSETTE
COVER ROSETTE

Edelstahl Korn 240 matt A2, 2-teilig geschraubt, für Bodenanker, Anschraubplatte, Innendurchmesser Ø 102 mm, mit Loch für Rohr Ø 42,4 mm

Stainless steel A2, 2-part screwed, for ground anchors, screw-on plate, with hole for tube Ø 42.4 mm

Edelstahl Korn 240 matt (stainless steel grain 240 matt)

Material (Quality)	Artikelnummer
A2	**50.01.2670**

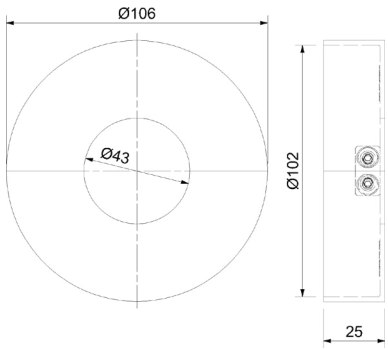

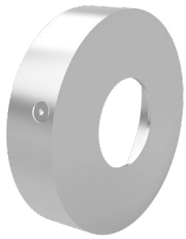

ABDECKROSETTE
COVER ROSETTE

Edelstahl Korn 240 matt, Ø 70 mm, Höhe 12,5 mm

Stainless steel grain 240 matt, Ø 70 mm, height 12,5 mm

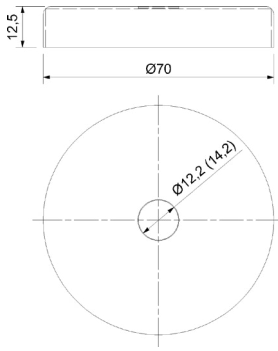

A2 (A2)

Bohrung (boring)	Artikelnummer
12,2 mm	**50.01.2600**
14,2 mm	**50.01.2610**

A4 (A4)

Bohrung (boring)	Artikelnummer
12,2 mm	**50.01.2650**

ABDECKROSETTE GEWÖLBT
COVER ROSETTE CURVED

Ø 68 mm, Höhe 13 mm, Bohrung 12,5 mm

Ø 68 mm, height 13 mm, bore 12,5 mm

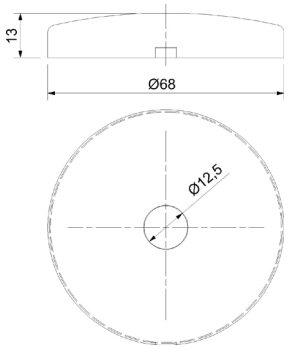

Edelstahl Korn 240 matt (stainless steel grain 240 matt)

Material (Quality)	Artikelnummer
A2	**50.01.2790**

CLIPSUNTERTEIL
CLIP-ON LOWER SECTION

Passend nur für Rosette 50.01.2790. Zur Verwendung OHNE Silikon. Rosette einfach aufclipsen!

Only for rosette 50.01.2790. For usage without silicone. Just clip the rosette on.

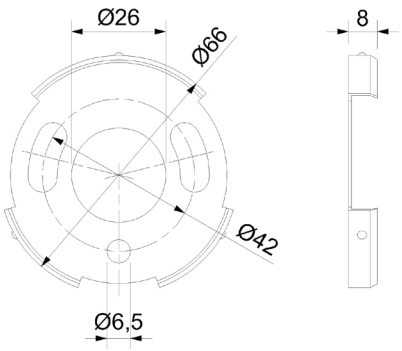

Edelstahl roh (stainless steel raw)

Material (Quality)	Artikelnummer
A2	**50.01.2820**

ABDECKROSETTE
COVER ROSETTE

Edelstahl Korn 240 matt A2, 108 x 108 x 22 mm, passend zu Bodenanker 50.01.6080

Stainless steel grain 240 matt A2, 108 x 108 x 22 mm, suitable for ground anchor 50.01.6080

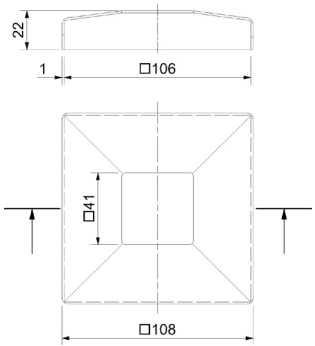

Edelstahl Korn 240 matt A2 (stainless steel grain 240 matt A2)

Material (Quality)	Artikelnummer
A2	**50.01.2660**

INFOPOINT

BEIZEN UND PASSIVIEREN

Das Beizen von nichtrostenden Stählen ist oft eine zwingende Notwendigkeit, um die bei einer Wärmebehandlung entstehenden Zunderschichten oder die sich beim Schweißen bildenden Anlauffarben zu beseitigen und wieder eine metallisch blanke Oberfläche herzustellen und die erforderliche Passivschicht zu erzeugen.

Gebeizt wird in Beizbädern oder mit Beizpasten. Beizpasten sind hauptsächlich zum Entfernen von Anlauffarben und Zunder, z.B. an Schweißnähten, von Bedeutung. Es sollen nur Pasten verwendet werden, die ausdrücklich vom Hersteller als geeignet für nichtrostende Stähle gekennzeichnet sind.

Das Passivieren, in der Regel mit einer 20%igen Salpetersäure, findet Anwendung, wenn Fremdeisen oder Schleifstäube sicher entfernt werden müssen, ohne dass eine Verzunderung vorliegt.

Durch diesen Vorgang, bei dem die Oberfläche nicht angegriffen wird, beschleunigt man die Bildung der Passivschicht, die durch Sauerstoffeinwirkung entsteht und die die Beständigkeit der nichtrostenden Stähle bewirkt.

Sowohl nach dem Beizen als auch nach dem Passivieren ist gut mit Wasser nachzuspülen.

Quelle:
Informationsstelle Edelstahl
Rostfrei, Düsseldorf

PICKLING AND PASSIVATING

Frequently the pickling of corrosion-resistant steel is a stringent necessity to purge scale layers and heat tintings, which originale during a tempering. So the original, shiny surface of the metal can be rebuilt and the essential passive layer develops.

The pickling is made by a pickling bath or pastes. Pickling pastes are mainly used for removing heat tintings and scale layers, e.g. at weldseams. Only pastes which are particularly denoted for the usage on corrosion-resistant steel should be applied.

The passivation, in general with 20% nitric acid, is used to clear abrasive dusts and iron from external origins, without having scale layers on the material.

The surface doesn‘t get attached during this process, so the development of thepassive layer, which emerges with the presence of oxygen, can be accelerated. Thus corrosion-resistant steels are getting more constant.

After the pickling as well as after the passivating, the material must be flushed thoroughly with water.

Source:
Informationsstelle Edelstahl
Rostfrei, Düsseldorf/Germany

HANDLAUFSTÜTZE AUF GLAS
HANDRAIL BRACKET

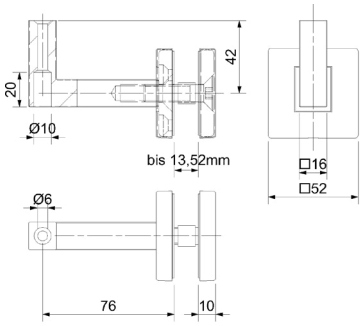

Optional: 50.09.0020 (M10 x 60 für Glasdicke bis 21,52mm)

Vierkant □ 16 mm, Durchschraubbefestigung für Glas, Glasstärke bis 21,52 mm, mit flacher Aufnahme, inkl. Befestigungsschraube M10 x 40 mm, Glasbohrung Ø 16 mm

Square □ 16 mm, mutual bolting for glass, for glass thickness until 21,52 mm, with flat socket, incl. mounting screw M10 x 40 mm, glass bore Ø 16 mm

Edelstahl Korn 240 matt (stainless steel grain 240 matt)

Material (Quality)	Artikelnummer
A2	**50.06.0060**

Optional Senkkopfschraube M10x60 mm für Glasstärken über 13,52 mm (optional countersunk bold M10x60 mm for glass thicknesses over 13.52 mm)

Material (Quality)	Artikelnummer
A2	**50.09.0020**

HANDLAUFSTÜTZE AUF GLAS
HANDRAIL BRACKET

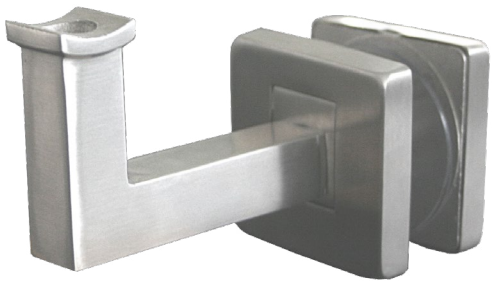

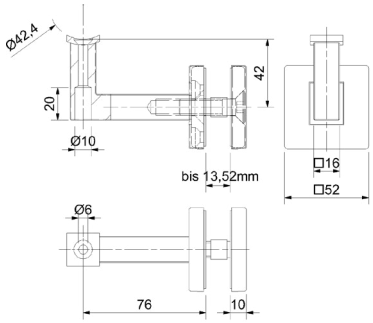

Optional: 50.09.0020 (M10 x 60 für Glasdicke bis 21,52mm)

Vierkant □ 16 mm, Durchschraubbefestigung für Glas, Glasstärke bis 21,52 mm, für Handlauf Ø 42,4 mm, inkl. Befestigungsschraube M10 x 40 mm, Glasbohrung Ø 16 mm

Square □ 16 mm, mutual bolting for glass, for glass thickness until 21,52 mm, for handrail Ø 42,4 mm, incl. mounting screw M10 x 40 mm, glass bore Ø 16 mm

Edelstahl Korn 240 matt (stainless steel grain 240 matt)

Material (Quality)	Artikelnummer
A2	**50.06.0050**

Optional Senkkopfschraube M10x60 mm für Glasstärken über 13,52 mm (optional countersunk bold M10x60 mm for glass thicknesses over 13.52 mm)

Material (Quality)	Artikelnummer
A2	**50.09.0020**

HANDLAUFSTÜTZE
HANDRAIL BRACKET

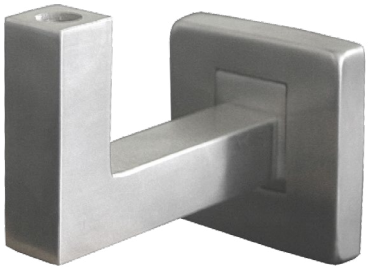

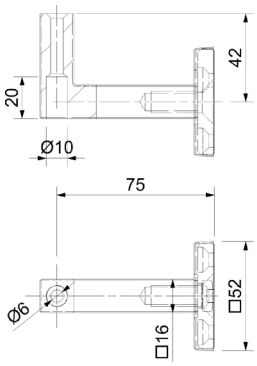

Vierkant □ 16 mm, Befestigung: Stockschraube oder Dreipunkt, mit flacher Aufnahme, inklusive Befestigungsschraube M10 x 40 mm, Stockschraube M10 x 75 und Dübel

Square □ 16 mm, mounting: hanger bolt or three-point, with flat socket, incl. mounting screw M10 x 40 mm, hanger bolt M10 x 75 and dowel

Edelstahl Korn 240 matt (stainless steel grain 240 matt)

Material (Quality)	Artikelnummer
A2	**50.06.0020**

HANDLAUFSTÜTZE
HANDRAIL BRACKET

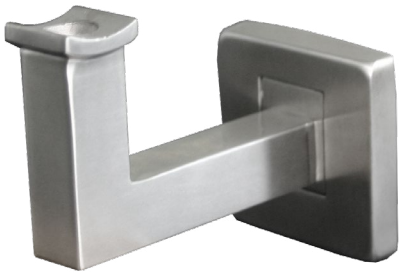

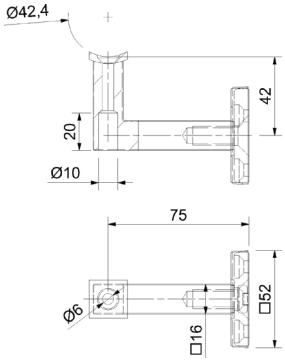

Vierkant □ 16 mm, Befestigung: Stockschraube oder Dreipunkt, für Handlauf Ø 42,4 mm, inklusive Senkkopfschraube M10 x 40 mm, Stockschraube M10 x 75 und Dübel

Square □ 16 mm, mounting: hanger bolt or three-point, for handrail Ø 42,4 mm, incl. countersunk bolt M10 x 40 mm, hanger bolt M10 x 75 and dowel

Edelstahl Korn 240 matt (stainless steel grain 240 matt)

Material (Quality)	Artikelnummer
A2	**50.06.0010**

INFOPOINT

Grundreinigung EDELSTAHL Rostfrei

Eine erste Grundreinigung erfolgt in der Regel vor Übergabe des Bauwerks an den Bauherrn.
Wurden die Edelstahl-Rostfrei-Bauteile in geeigneter Weise vor Verschmutzung geschützt, unterscheidet sich diese Grundreinigung nicht von der späteren Unterhaltsreinigung.

Kalk- und Mörtelspritzer können mit verdünnter Phosphorsäure entfernt werden. Anschließend ist mit klarem Wasser reichlich zu spülen. Durch Verwendung entmineralisierten Wassers lässt sich zusätzlich der Bildung von Kalkflecken entgegenwirken.

Verschiedene Hersteller von Pflegemitteln bieten für diesen Zweck besondere Produkte an. Auf keinen Fall darf Zementschleierentferner für Kacheln oder verdünnte Salzsäure angewandt werden. Sollten sie einmal versehentlich auf die Edelstahl-Oberfläche gelangt sein, müssen sie umgehend mit reichlich klarem Wasser entfernt werden.

Andere Bauausführende, z.B. Fliesenleger, sind sich nicht immer der Schäden bewusst, die Kalkschleierentferner und verdünnte Salzsäure auf Edelstahl Rostfrei verursachen. Deshalb sollten ihnen entsprechende Hinweise gegeben werden. Am besten ist es, die Montagereihenfolge so zu gestalten, dass die Edelstahl-Rostfrei-Bauteile erst nach Abschluss keramischer Arbeiten eingebracht werden.

Während Transport, Lagerung, Verarbeitung und Montage werden Edelstahl-Rostfrei-Oberflächen häufig durch eine Kunststofffolie wirksam geschützt. Manche dieser Schutzfolien sind allerdings gegen Licht- und UV-Einstrahlung nicht dauerhaft beständig und lassen sich nach einiger Zeit nur noch mühsam abziehen. Schwer zu entfernende Kleberreste können auf der Oberfläche verbleiben. Es ist daher zu empfehlen, Folien zu entfernen, sobald sie nicht mehr für den Schutz auf der Baustelle benötigt werden. Dabei ist stets von oben nach unten vorzugehen.

Eisenpartikel von Werkzeugen, Gerüsten und Transportmitteln müssen umgehend entfernt werden. Schleifstäube, Späne und Schweißspritzer, die von Arbeiten mit Baustahl im Umfeld der Edelstahlarbeiten herrühren, rosten beschleunigt, wenn sie sich auf Edelstahl Rostfrei ablagern. Sie können die Passivschicht des nichtrostenden Stahls lokal durchbrechen und dort zu punktförmigen Korrosionserscheinungen führen.

Quelle: Euro Inox, Brüssel

INFOPOINT

Basic Cleaning of Stainless Steel

Usually the first basic cleaning has to be made before the delivery of the building to the client. If the stainless steel pieces have been protected from dirt, the basic cleaning doesn‘t differentiate from the subsequent maintenance cleaning.

lime and grout splashes can be removed with diluted phosphoric acid. Afterwards the affected sites need to be flushed with plenty of water. The usage of demineralised water avoids the development of fresh lime stains additionally.

Various manufacturer of maintenance products offer special cleaning agents for this purpose. Cement residue remover for tiles or diluted hydrochloric acid must certainly not be used. In case of an inadvertently contact the stainless steel has to be flushed with plenty of water immediately.

Other contractors, e.g. tiler, are not always aware which damages cement residue remover and diluted hydrochloric acid causes on stainless steel. Therefore appropriate hints shoud be given. Optimally the installation succsession is organised in a way, that elements of stainless steel are mounted after the finishing of the ceramic works.

Commonly the surfaces of stainless steel products are effectively protected by films during transport, storage, processing and assemblage. Indeed some of these protection films are not durably resistent against light and UV radiation, so it can be troublesome to strip the film off. Hardly removable adhesive residues can remain on the surface. It‘s recommended to remove the films, as soon as a protection is no longer required. Work thereby always top down.

Ferrous particles of tools, frameworks and means of transport must be cleared away promptly. Abrasive dusts, filings and weld splatters, originated by the treating of construction steel, accelerate corrosion when the splatters dispose on the stainless steel surface. It‘s possible that these splatters burst through the passive layer and lead to punctate corrosion phenomena.

Source: Euro Inox, Brussels/Belgium

HANDLAUFTRÄGER AUF GLAS
HANDRAIL CARRIER

Edelstahl Korn 240 matt A2, starr, mit Punkthalter Ø 50 mm, für Glasstärke 13,52 - 25,52 mm, Glasbohrung Ø 16 mm

Stainless steel grain 240 matt, A2, rigid, with point holder Ø 50 mm, for glass thickness 13,52 - 25,52 mm, glass bore Ø 16 mm

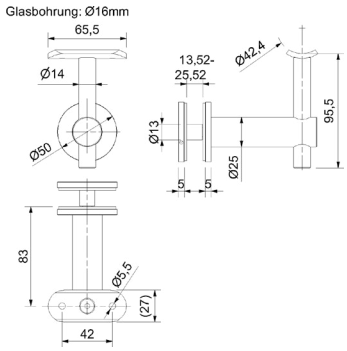

Edelstahl Korn 240 matt (stainless steel grain 240 matt)

für Rohr (for tube)	Artikelnummer
42,4 mm	**50.01.9360**
Flach	**50.01.9370**

HANDLAUFTRÄGER
HANDRAIL BRACKET

Edelstahl Korn 240 matt, Platte Ø 64/4 mm, Wandabstand 75 mm, Löcher gesenkt, Stift Ø 12 mm

Stainless steel grain 240 matt, plate Ø 64/4 mm, wall clearance 75 mm, lowered holes, pin Ø 12 mm

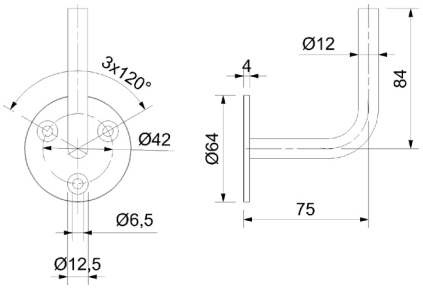

A2 (A2)

Bohrung (boring)	Artikelnummer
3 x 6,5 mm	**50.01.0420**

A4 (A4)

Bohrung (boring)	Artikelnummer
3 x 6,5 mm	**50.01.0380**

Stahl roh 1.0038 (S235JR) (untreated steel S 235JR)

Bohrung (boring)	Artikelnummer
3 x 6,5 mm	**55.01.2400**

HANDLAUFTRÄGER
HANDRAIL BRACKET

Platte Ø 64/4 mm, Wandabstand 75 mm, Löcher gesenkt, Stift Ø 12 mm, Zweilochbefestigung Ø 8,3 mm, Senkung für Likoschrauben 5/6 mm

Plate Ø 64/4 mm, wall clearance 75 mm, lowered holed, pin Ø 12 mm, two-hole mounting Ø 8,3 mm, sagging for 5/6 mm screws

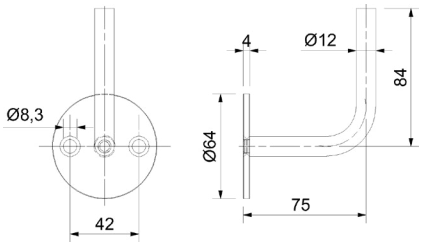

Edelstahl Korn 240 matt (stainless steel grain 240 matt)

Material (Quality)	Artikelnummer
A2	**50.01.0370**

Stahl roh 1.0038 (S235JR) (untreated steel S 235JR)

Material (Quality)	Artikelnummer
Roh	**55.01.2440**

HANDLAUFTRÄGER
HANDRAIL BRACKET

Mit Gewindeansatz M12, Platte Ø 64/4 mm, Wandabstand 75 mm, Löcher gesenkt, Stift Ø 12 mm

With thread attachment M12, plate Ø 64/4 mm, wall clearance 75 mm, lowered holes, pin Ø 12 mm

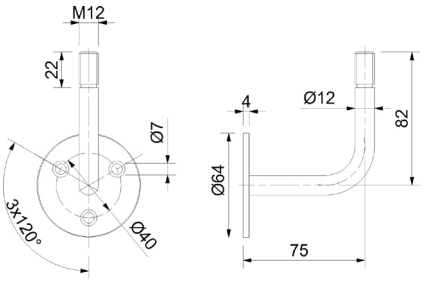

Edelstahl Korn 240 matt (stainless steel grain 240 matt)

Material (Quality)	Artikelnummer
A2	**50.01.0430**

ABDECKROSETTE
COVER ROSETTE

Edelstahl Korn 240 matt, Ø 70 mm, Höhe 13 mm

Stainless steel grain 240 matt, Ø 70 mm, height 13 mm

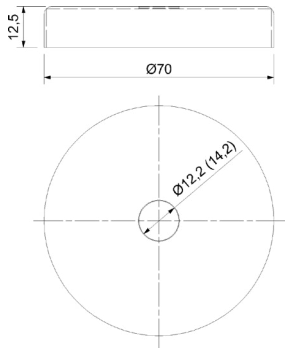

A2 (A2)

Bohrung (boring)	Artikelnummer
12,2 mm	**50.01.2600**
14,2 mm	**50.01.2610**

A4 (A4)

Bohrung (boring)	Artikelnummer
12,2 mm	**50.01.2650**

Stahl roh 1.0038 (S235JR) (untreated steel S 235JR)

Bohrung (boring)	Artikelnummer
12,2 mm	**55.01.2420**

HANDLAUFTRÄGER
HANDRAIL BRACKET

Edelstahl Korn 240 matt, Set: Handlaufträger, Unterteil + Clip-Edelstahl-abdeckrosette, Platte Ø 66/4 mm, Stift Ø 12 mm, Wandabstand 76 mm, Abdeckrosette Ø 68 mm mit Kreisschliff

Stainless steel grain 240 matt, set: handrail bracket, clip-on lower section and stainless steel rosette, plate Ø 66/4 mm, pin Ø 12 mm, wall clearance 76 mm, cover rosette Ø 68 mm, circular polish

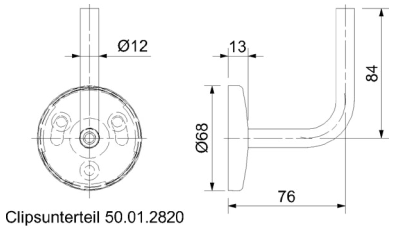

Clipsunterteil 50.01.2820

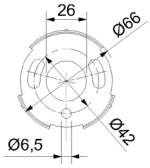

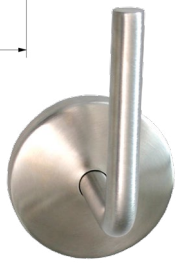

A2 (A2)

Produktart (Produktart)	Artikelnummer
Handlaufträger mit Anschraubplatte	**50.01.0460**

Einzelteile (individual parts)

Produktart (Produktart)	Artikelnummer
Abdeckrosette für Handlaufträger	**50.01.2790**
Clips- Unterteile für Abdeckrosette	**50.01.2820**

HANDLAUFTRÄGER
HANDRAIL BRACKET

Edelstahl Korn 240 matt, Wandscheibe 70 mm mit Clipsfunktion, Stift 12 mm, Wandabstand 72 mm, max. Traglast 35 kg

Stainless steel grain 240 matt, wall plate 70 mm with clip function, pin 12 mm, wall distance 72 mm, max. load 35 kg

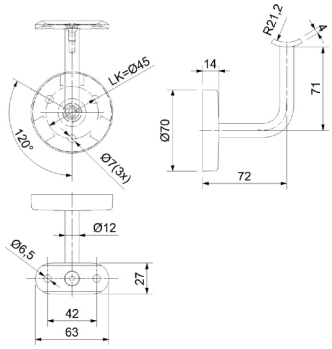

Mit Anschraubplatte Ø 42,4 mm (with mounting plate Ø 42,4 mm)

Material (Quality)	Artikelnummer
A2	**50.01.7620**

Zum Schweissen (to weld)

Material (Quality)	Artikelnummer
A2	**50.01.7630**

HANDLAUFTRÄGER
HANDRAIL BRACKET

Für Handlauf Ø 42,4 mm, Rohraufnahme 65 x 22 x 3 mm (verschraubt), Platte Ø 64/4 mm, Wandabstand 75 mm, Löcher gesenkt, Stift Ø 12 mm

For handrail Ø 42,4 mm, pipe attachment 65 x 22 x 3 mm (screwed), plate Ø 64/4 mm, wall clearance 75 mm, lowered holes, pin Ø 12 mm

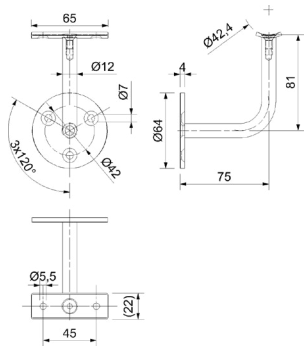

Edelstahl Korn 240 matt (stainless steel grain 240 matt)

Material (Quality)	Artikelnummer
A2	**50.01.0310**
A4	**50.03.0300**

HANDLAUFTRÄGER
HANDRAIL BRACKET

Für Handlauf Ø 42,4 mm, Rohraufnahme 60 x 25 x 4 mm (verschraubt) schwenkbar, Platte Ø 64 mm, Wandabstand 70 mm, Stift Ø 14 mm

for handrail Ø 42,4 mm, pipe attachment 60 x 25 x 4 mm (screwed), swivelling, plate Ø 64 mm, wall clearance 70 mm, lowered holes, pin Ø 14 mm

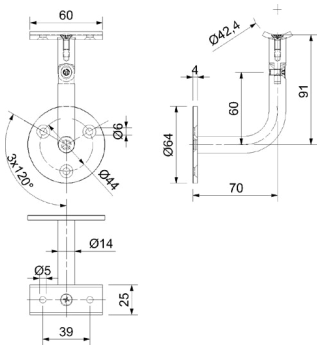

Edelstahl Korn 240 matt (stainless steel grain 240 matt)

Material (Quality)	Artikelnummer
A2	**50.01.0300**

Optional: passende Abdeckrosette (optional: matching cover rosette)

Material (Quality)	Artikelnummer
A2	**50.01.2610**

HANDLAUFTRÄGER
HANDRAIL BRACKET

Für Handlauf Ø 42,4 mm, Auflageplatte gerundet 63 x 20 mm (fest), Platte Ø 64 x 4 mm, Wandabstand 75 mm, sichtbare Dreipunkt-Befestigung

For handrail Ø 42,4 mm, support plate curved 63 x 20 mm (fixed), plate Ø 64 x 4 mm, wall clearance 75 mm, visible threepoint assemblage

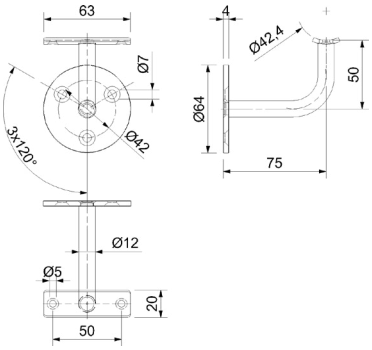

Edelstahl Korn 240 matt (stainless steel grain 240 matt)

Material (Quality)	Artikelnummer
A2	**34.35.0500**

HANDLAUFTRÄGER
HANDRAIL BRACKET

Auflageplatte 63 x 20 mm (fest), Platte Ø 64 mm, Wandabstand 75 mm, sichtbare Dreipunkt-Befestigung

Support plate 63 x 20 mm (fixed), plate Ø 64 mm, wall clearance 75 mm, visible three-point assemblage

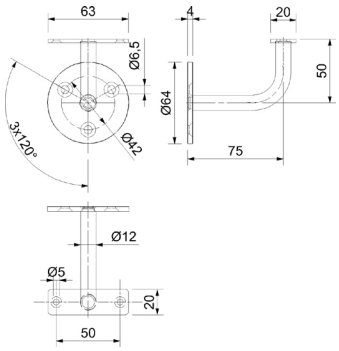

Edelstahl Korn 240 matt (stainless steel grain 240 matt)

Material (Quality)	Artikelnummer
A2	**34.35.0430**

HANDLAUFTRÄGER
HANDRAIL BRACKET

Für Handlauf Ø 42,4 mm, Auflageplatte gerundet 63 x 20 mm (fest), Platte Ø 60/3 mm, **verschweißt**, Wandabstand 75 mm, mit Stockschraube M8 x 70 mm, inklusive Dübel

For handrail Ø 42,4 mm, support plate curved 63 x 20 mm (fixed), plate Ø 60/3 mm, **welded**, wall clearance 75 mm, with hanger screw M8 x 70 mm incl. dowel

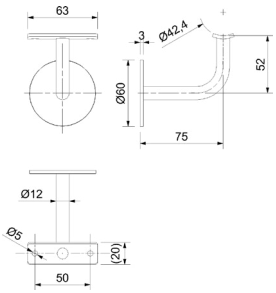

Edelstahl Korn 240 matt (stainless steel grain 240 matt)

Material (Quality)	Oberfläche (surface)	Artikelnummer
A2	Edelstahl Korn 240 matt A2	**34.35.0460**
A2	Schwarz matt	**34.35.0790**

HANDLAUFTRÄGER
HANDRAIL BRACKET

Für Handlauf Ø 50 mm, Auflageplatte gerundet 63 x 20 mm (fest), Platte Ø 60/3 mm, **verschweißt**, Wandabstand 75 mm, mit Stockschraube M8 x 70 mm, inklusive Dübel

For handrail Ø 50 mm, support plate curved 63 x 20 mm (fixed), plate Ø 60/3 mm, **welded**, wall clearance 75 mm, with hanger screw M8 x 70 mm incl. dowel

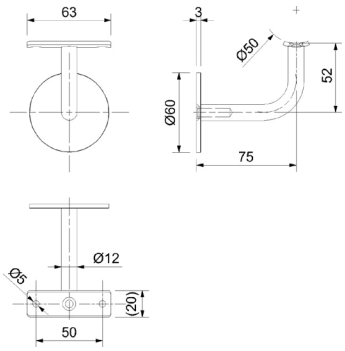

Edelstahl Korn 240 matt (stainless steel grain 240 matt)

Material (Quality)	Artikelnummer
A2	**34.35.0450**

HANDLAUFTRÄGER
HANDRAIL BRACKET

Auflageplatte 63 x 20 mm (fest), Platte Ø 60/3 mm, **verschweißt**, Wandabstand 75 mm, mit Stockschraube M8 x 70 mm, inklusive Dübel

Support plate 63 x 20 mm (fixed), plate Ø 60/3 mm, **welded**, wall clearance 75 mm, with hanger bolt M8 x 70 mm, incl. dowel

Edelstahl Korn 240 matt (stainless steel grain 240 matt)

Material (Quality)	Artikelnummer
A2	**34.35.0440**

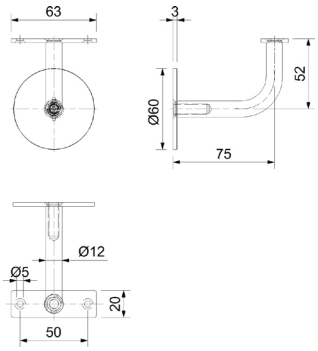

HANDLAUFTRÄGER
HANDRAIL BRACKET

Für Handlauf Ø 42,4 mm, Auflageplatte gerundet 63 x 20 mm (fest), Platte Ø 60/3 mm, nicht verschweißt **(lose)**, Wandabstand 75 mm, mit Stockschraube M8 x 70 mm, inklusive Dübel

For handrail Ø 42,4 mm, support plate curved 63 x 20 mm (fixed), plate Ø 60/3 mm, not welded **(loose)** wal clearance 75 mm, with hanger bolt M8 x 70 mm incl. dowel

Edelstahl Korn 240 matt (stainless steel grain 240 matt)

Material (Quality)	Artikelnummer
A2	**34.35.0510**

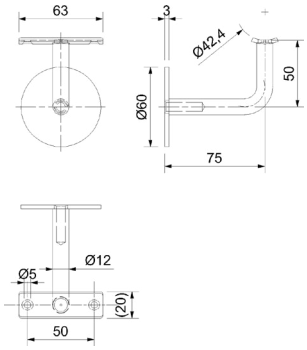

HANDLAUFTRÄGER
HANDRAIL BRACKET

Auflageplatte 63 x 20 mm (fest), Platte Ø 60/3 mm, nicht verschweißt **(lose)** Wandabstand 75 mm, mit Stockschraube M8 x 70 mm, inklusive Dübel

Support plate 63 x 20 mm (fixed), plate Ø 60/3 mm, not welded **(loose)**, wall clearance 75 mm, with hanger bolt M8 x 70 mm, incl. dowel

Edelstahl Korn 240 matt (stainless steel grain 240 matt)

Material (Quality)	Artikelnummer
A2	**34.35.0470**

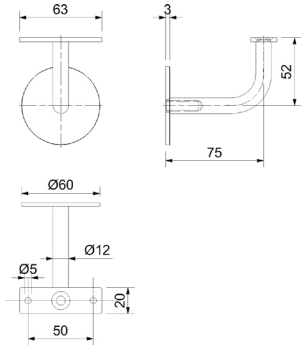

HANDLAUFTRÄGER
HANDRAIL BRACKET

Auflageplatte 63 x 20 mm **(fest)**, Platte Ø 60/3 mm, Höhe 57 mm, mit Stockschraube M8 x 70 mm, inklusive Dübel

Connection plate 63 x 20 mm **(fixed)**, plate Ø 60/3 mm, height 57 mm, with hanger bolt M8 x 70 mm, incl. dowel

Edelstahl Korn 240 matt (stainless steel grain 240 matt)

Material (Quality)	Artikelnummer
A2	**34.35.0480**

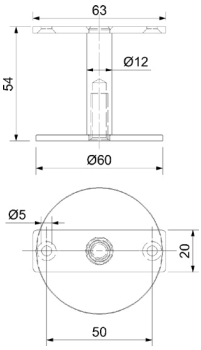

HANDLAUFTRÄGER MIT KUGELRING
HANDRAIL CARRIER

Für Rohr Ø 42,4 mm, Platte Ø 64/4 mm, Wandabstand 75 mm, Löcher gesenkt, Stift Ø 12 mm

for tube Ø 42,4 mm, plate Ø 64/4 mm, wall distance 75 mm, holes lowered, pin Ø 12 mm

Edelstahl Korn 240 matt (stainless steel grain 240 matt)

für Rohr (for tube)	Durchmesser (diameter)	Artikelnummer
42,4 mm	64 mm	**50.01.7600**

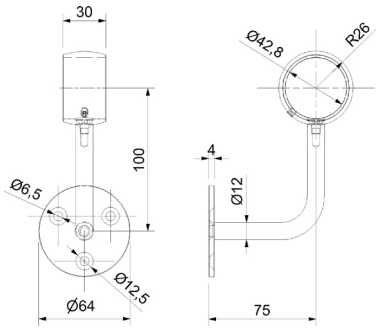

HANDLAUFTRÄGER
HANDRAIL BRACKET

Platte Ø 64/4 mm, Höhe 200 mm, Löcher gesenkt, Stift Ø 12 mm

Plate Ø 64/4 mm, height 200 mm, lowered holes, pin Ø 12 mm

Edelstahl Korn 240 matt (stainless steel grain 240 matt)

Material (Quality)	Artikelnummer
A2	**50.01.0520**

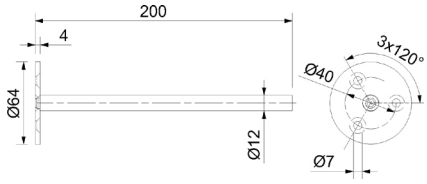

HANDLAUFTRÄGER ZUM KLEBEN
HANDRAIL BRACKET FOR GLUING

Edelstahl Korn 240, Ø 12 mm, Anschluss zum Schweißen

Stainless steel grain 240, Ø 12 mm, connection for welding

Zum Schweißen (for welding)

Material (Quality)	Artikelnummer
A2	**50.01.0423**

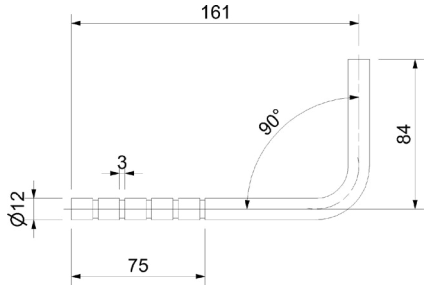

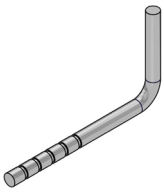

HANDLAUFTRÄGER ZUM KLEBEN
HANDRAIL BRACKET FOR GLUING

Edelstahl Korn 240, Ø 12 mm, mit Innengewinde M6

Stainless steel grain 240, Ø 12 mm, with internal thread

Mit Innengewinde (with internal thread)

Material (Quality)	Artikelnummer
A2	**50.01.0424**

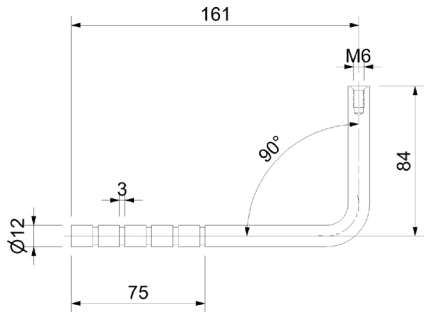

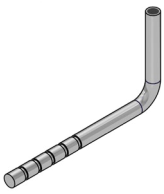

HANDLAUFTRÄGER
HANDRAIL BRACKET

Für Handlauf Ø 42,4 mm, Rohraufnahme 63 x 27 x 4 mm (verschraubt), 3-teilig (Konsole, Stift, Platte), Konsole mit Rohransatz Ø 42,4 mm, Wandabstand 52 mm, Stift Ø 12 mm, Höhe und Neigung einstellbar

For handrail Ø 42,4 mm, pipe attachment 63x27x4 mm (screwed), 3-part (console, pin, plate), console with pipe attachment Ø 42,4 mm, wall clearance 52 mm, pin Ø 12 mm, height and tilt adjustable

Edelstahl Korn 240 matt (stainless steel grain 240 matt)

Material (Quality)	Artikelnummer
A2	**50.01.0320**

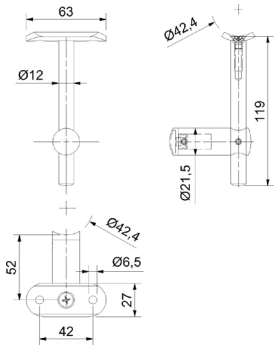

HANDLAUFTRÄGER
HANDRAIL BRACKET

Mit Holzschraube 6 x 60 mm, Platte Ø 60 mm, nicht verschweißt (lose), Wandabstand 72 mm, mit Stockschraube M8 x 70 mm, inklusive Dübel

With screw for wood 6 x 60 mm, plate Ø 60 mm, not welded (loose), wall clearence 72 mm, with hanger screw M8 x 70 mm, incl. dowel

Edelstahl Korn 240 matt (stainless steel grain 240 matt)

Material (Quality)	Artikelnummer
A2	**34.35.0520**

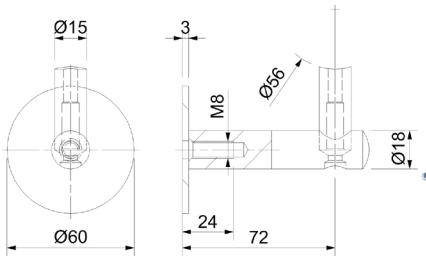

HANDLAUFTRÄGER
HANDRAIL BRACKET

Platte Ø 56 mm, Wandabstand 75 mm, mit Stockschraube M8 x 70 mm, inklusive Dübel (Abbildung zeigt gewinkelte Auflageplatte)

Plate Ø 56 mm, wall clearance 75 mm, with hanger screw M8 x 70 mm, incl. Dowel (picture shows angled support plate)

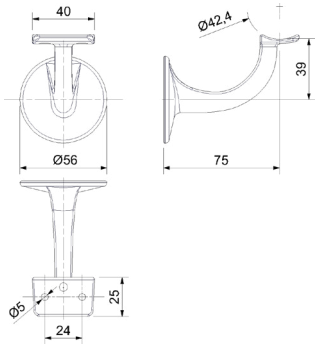

Aluminium F1 eloxiert (aluminium F1 eloxed)

Ausführung (type)	Artikelnummer
Mit gewinkelter Auflageplatte	**34.36.0050**
Mit flacher Auflageplatte	**34.36.0080**

HANDLAUFTRÄGER
HANDRAIL BRACKET

Platte Ø 56 mm, Wandabstand 75 mm, sichtbare Dreipunkt-Befestigung (Abbildung zeigt flache Auflageplatte)

Plate Ø 56 mm, wall clearance 75 mm, visible three-point assemblage (picture shows angled support plate)

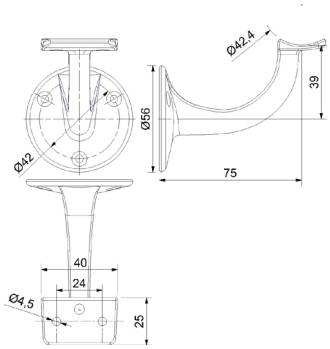

Aluminium F1 eloxiert (aluminium F1 eloxed)

Ausführung (type)	Artikelnummer
Mit gewinkelter Auflageplatte	**34.36.0060**
Mit flacher Auflageplatte	**34.36.0070**

HANDLAUFTRÄGER
HANDRAIL BRACKET

Auflageplatte gerundet 39 x 20 mm, für Handlauf Ø 42,4 mm, Platte Ø 50 mm, Wandabstand 67 mm, mit Stockschraube M8 x 70 mm, inklusive Dübel

Support plate curved 39 x 20 mm, for handrail Ø 42,4 mm, plate Ø 50 mm, wall clearance 67 mm, with hanger screw M8x70 mm, incl. dowel

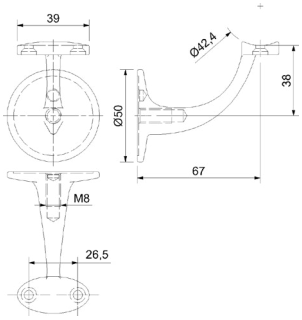

Messing massiv (brass massive)

Farbe (colour)	Artikelnummer
Messing poliert	**34.30.0360**
Messing Chrom poliert	**34.30.0870**
Nickel-satiniert	**34.35.0490**

HANDLAUFTRÄGER
HANDRAIL BRACKET

Auflageplatte 80 x 20 mm, Platte Ø 78 mm, 3-Punktbefestigung, Wandabstand 79 mm

Support plate 80 x 20 mm, plate Ø 78 mm, wall clearance 79 mm, 3-point mounting

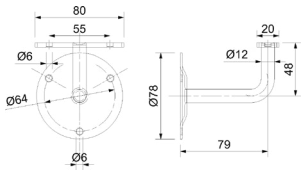

Stahl beschichtet (steel coated)

Farbe (colour)	Artikelnummer
Schwarz matt	**34.35.0170**
Weiß	**34.35.0180**

HANDLAUFTRÄGER
HANDRAIL BRACKET

Auflageplatte 82 x 20 mm, Platte Ø 78 mm, 3-Punktbefestigung, Höhe 60 mm

Support plate 82 x 20 mm, plate Ø 78 mm, height 60 mm, 3-point mounting

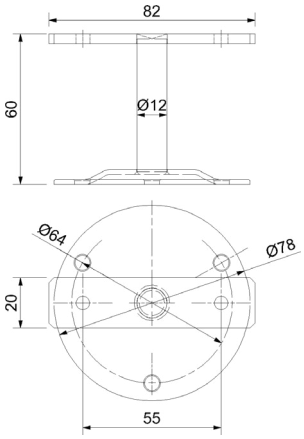

Stahl beschichtet (steel coated)

Farbe (colour)	Artikelnummer
Schwarz matt	**34.35.0250**
Weiß	**34.35.0260**

HANDLAUFTRÄGER
HANDRAIL BRACKET

Auflageplatte 82 x 20 mm, Platte Ø 78 mm, 3-Punktbefestigung, Wandabstand 81 mm

support plate 82 x 20 mm, plate Ø 78 mm, wall clearance 81 mm, 3-point mounting

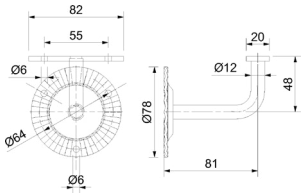

Stahl verzinkt (steel zinc-coated)

Farbe (colour)	Artikelnummer
Geschwärzt	**34.15.0140**

HANDLAUFTRÄGER
HANDRAIL BRACKET

Auflageplatte 82 x 20 mm, Platte Ø 78 mm, 3-Punktbefestigung, Höhe 62 mm

support plate 82 x 20 mm, plate Ø 78 mm, height 62 mm, 3-point mounting

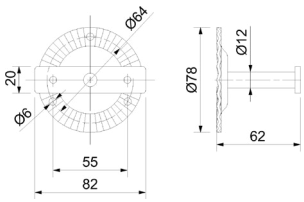

ROHRANSCHLUSSSTÜCK
PIPE ADAPTER

Edelstahl Korn 240 matt, mit Rohransatz gerändelt, Stift Ø 12 mm, Stiftlänge 115 mm

Stainless steel grain 240 matt, with pipe attachment, knurled, pin Ø 12 mm, length of pin 115 mm

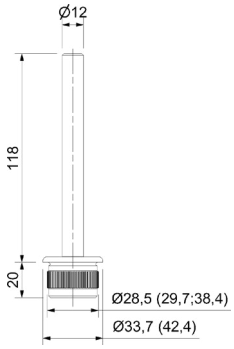

A2 (A2)

für Rohr (for tube)	Artikelnummer
33,7 x 2 mm	**50.01.0440**
42,4 x 2 mm	**50.01.0350**

ROHRANSCHLUSSSTÜCK
PIPE ADAPTER

Edelstahl Korn 240 matt, mit Rohransatz gerändelt, Stift Ø 12 mm, Stiftlänge 115 mm, Endkappe Linsenform

Stainless steel grain 240 matt, with pipe attachment, knurled, pin Ø 12 mm, length of pin 115 mm, end cap lensoid

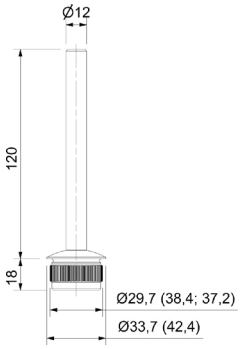

A2 (A2)

für Rohr (for tube)	Artikelnummer
33,7 x 2 mm	**50.01.0190**
42,4 x 2 mm	**50.01.0360**
42,4 x 2,6 mm	**50.01.0361**

ROHRANSCHLUSSSTÜCK
PIPE ADAPTER

Edelstahl Korn 240 matt, mit Rohransatz gerändelt, Stift Ø 12 mm, Stiftlänge 130 mm, Endkappe flach

Stainless steel grain 240 matt, knurled with tubular axle set, pin Ø 12 mm, pin length 130 mm, flat end cap

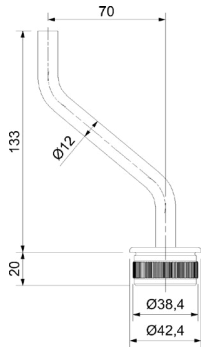

Edelstahl Korn 240 matt (stainless steel grain 240 matt)

für Rohr (for tube)	Artikelnummer
42,4 x 2 mm	**50.01.0290**

ROHRANSCHLUSSSTÜCK
PIPE ADAPTER

Edelstahl Korn 240 matt, mit Rohransatz (nicht gerändelt), Stift Ø 12 mm, Stiftlänge 115 mm

With pipe attachment (not knurled) pin Ø 12 mm, length of pin 115 mm

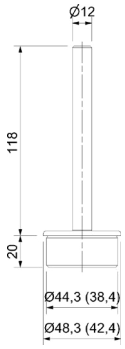

A2 (A2)

für Rohr (for tube)	Artikelnummer
48,3 x 2 mm	**50.03.0080**

A4 (A4)

für Rohr (for tube)	Artikelnummer
42,4 x 2 mm	**50.01.0400**

ROHRANSCHLUSSSTÜCK
PIPE ADAPTER

Mit Ansatz für Vierkantrohr 40 x 40 x 2 mm, Stift Ø 12 mm, Stiftlänge ca. 115 mm

With attachment for square tube 40 x 40 x 2 mm, pin Ø 12 mm, length of pin ca. 115 mm

Edelstahl Korn 240 matt (stainless steel grain 240 matt)

Material (Quality)	Artikelnummer
A2	**50.01.4140**

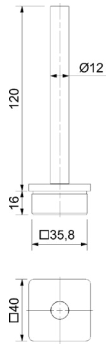

ROHRANSCHLUSSSTÜCK
PIPE ADAPTER

Stahl roh 1.0038 (S235JR) mit Rohransatz Ø 42,4/2,5 mm, Stift Ø 12 mm Stiftlänge 115 mm

Steel unmanufactured 1.0038 (S235JR) with attachment Ø 42,4/2,5 mm, pin Ø 12 mm length of pin 115 mm

Stahl roh S 235JR (untreated steel S 235JR)

Ausführung (type)	Artikelnummer
Flach - nicht gerändelt	**55.01.3100**

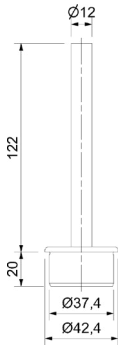

ROHRSATTEL
PIPE SADDLE

Edelstahl Korn 240 matt, Rohrsattel

Stainless steel grain 240 matt, pipe saddle

A2 (A2)

für Rohr (for tube)	Durchmesser (diameter)	Artikelnummer
33,7 x 2 mm	33,7 mm	**50.01.7500**
42,4 x 2 mm	42,4 mm	**50.01.7510**
33,7 x 2 mm	42,4 mm	**50.01.7520**

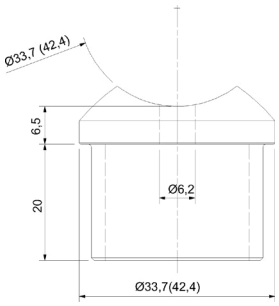

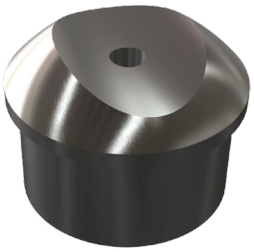

HANDLAUFTRÄGER
HANDRAIL BRACKET

Rohraufnahme mit Fixierschraube für Rohr Ø 42,4 mm, mit Rohransatz Ø 42,4/2 mm, gerändelt, Höhe bis Handlaufmitte 89,5 mm

Pipe feed-through with set, screw for pipe Ø 42,4 mm, with pipe attachment Ø 42,4/2 mm, knurled, height until middle of handrail 89,5 mm

Edelstahl Korn 240 matt (stainless steel grain 240 matt)

Material (Quality)	Artikelnummer
A4	**50.01.7060**

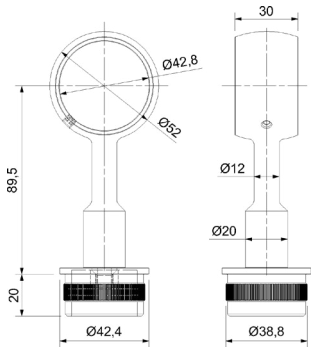

HANDLAUFTRÄGER
HANDRAIL BRACKET

Gekröpft 45°, Versatz 54 mm, für Rohr Ø 42,4 mm Rohraufnahme mit Fixierschraube mit Rohransatz Ø 42,4/2 mm, gerändelt, Höhe bis Handlaufmitte 105 mm

Cracked 45°, offset 54 mm, for pipe Ø 42,4 mm, pipe feed-through with set screw with pipe attachment Ø 42,4/2 mm, knurled, height to center of handrail 105 mm

Edelstahl Korn 240 matt (stainless steel grain 240 matt)

Material (Quality)	Artikelnummer
A4	**50.01.7080**

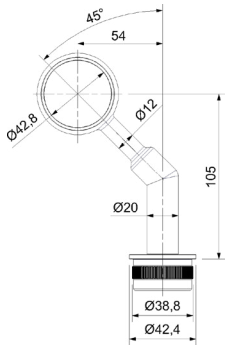

RELINGKONSOLE
RAILING PANEL

Für Rohr Ø 42,4 mm, Platten Ø ca. 65 mm, Wandabstand mittig 180/200 mm, Rohraufnahme gefast, Bohrungen Ø 6,2 mm gesenkt, mit Rohrfixierschrauben M5 (2 Stk.)

For pipe Ø 42,4 mm, plates Ø 65 mm, middle wall clearance 180/200 mm, pipe attachment knurled, fixing drills Ø 6,2 mm lowered, with set screws M5(2 pieces)

Edelstahl Korn 240 matt (stainless steel grain 240 matt)

Material (Quality)	Artikelnummer
A2	**50.01.5000**

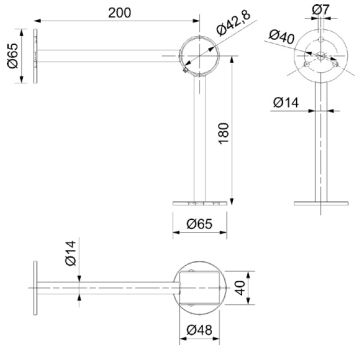

RELINGKONSOLE
RAILING PANEL

Für Rohr Ø 42,4 mm, Platten Ø ca. 65 mm, Wandabstand mittig 190 mm, Rohraufnahme gefast, Bohrungen Ø 6,2 mm gesenkt, mit Rohrfixierschrauben M5 (2 Stk.)

For pipe Ø 42,4 mm, plates Ø ca. 65 mm, middle wall clearance 190 mm, pipe attachment knurled, fixing drills Ø 6,2 mm lowered, with set screw M5 (2 pieces)

Edelstahl Korn 240 matt (stainless steel grain 240 matt)

Material (Quality)	Artikelnummer
A2	**50.01.5010**

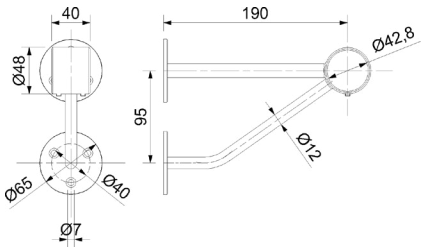

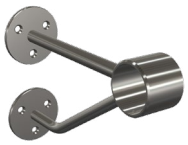

HANDLAUFTRÄGER
HANDRAIL BRACKET

Edelstahl Korn 240 matt A2, für Rohr Ø 42,4 mm, inklusive Klemmschraube M5

Stainless steel grain 240 matt for pipe Ø 42,4 mm

Edelstahl, Korn 240 matt (stainless steel grain 240 matt)

Material (Quality)	Artikelnummer
A2	**50.01.0810**

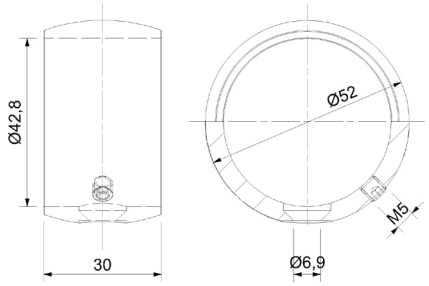

HANDLAUFTRÄGER
HANDRAIL BRACKET

Hohl, schwenkbar, mit Rohransatz Ø 42,4/2 mm, gerändelt, Auflageplatte 100 x 20 mm flach, Löcher gesenkt

Hollow, swivelling, with pipe attachment Ø 42,4/2 mm, knurled, support plate 100 x 20 mm flat, lowered holes

Edelstahl Korn 240 matt (stainless steel grain 240 matt)

Material (Quality)	Artikelnummer
A2	**50.01.9320**

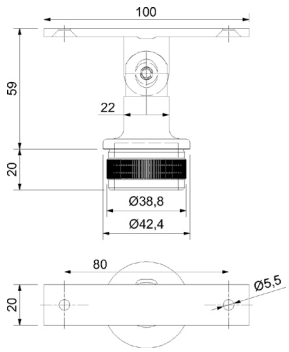

HANDLAUFTRÄGER
HANDRAIL BRACKET

Hohl, schwenkbar, für Handlauf Ø 42,4 mm, mit Rohransatz Ø 42,4/2 mm, gerändelt, Platte 60 x 20 x 4 mm, für Rohr Ø 42,4 mm, Löcher gesenkt

Hollow, pivoting, for handrail Ø 42.4 mm, with tube attachment Ø 42.4/2 mm, knurled, plate 60 x 20 x 4 mm, for tube Ø 42.4 mm, countersunk holes

Edelstahl, hohl (stainless steel, hollow)

Material (Quality)	Artikelnummer
A2	**50.01.9310**

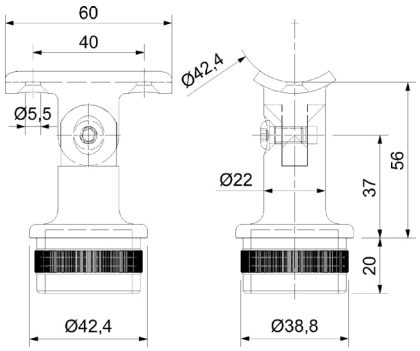

HANDLAUFTRÄGER
HANDRAIL BRACKET

Hohl, starr für Handlauf Ø 42,4 mm, mit Rohransatz Ø 42,4/2 mm, gerändelt, Platte 60 x 20 x 4 mm, für Rohr Ø 42,4 mm, Löcher gesenkt

Hollow, rigid for handrail Ø 42.4 mm, with tube attachment Ø 42.4/2 mm, knurled, plate 60 x 20 x 4 mm, for tube Ø 42.4 mm, countersunk holes

Edelstahl, hohl (stainless steel, hollow)

Material (Quality)	Artikelnummer
A2	**50.01.9300**

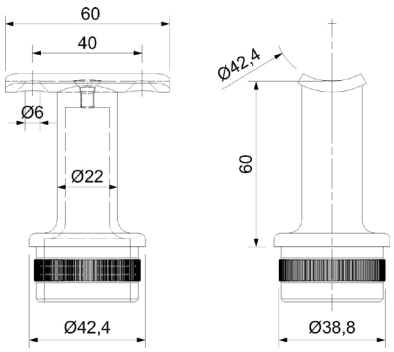

ROHRTRÄGER
TUBE SUPPORT

Edelstahl Korn 240 matt A2, Anschluss für Rohr Ø 42,4/2 mm, Platte für Rohr Ø 42,4 mm, Stift Ø 14 mm, Höhe 75 mm, ohne Rändelung, mit Haubentechnik (Rohrschnittstelle verdeckt!)

Stainless steel grit 240 matt A2, connection for tube Ø 42.4/2 mm, plate for tube Ø 42.4 mm, pin Ø 14 mm, height 75 mm, without knurling, With hood technology (pipe interface concealed!)

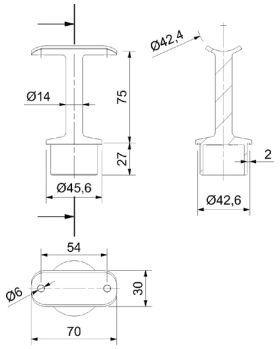

Edelstahl Korn 240 matt (stainless steel grain 240 matt)

Ausführung (type)	Artikelnummer
starr - nicht gerändelt	**50.01.9330**
beweglich - nicht gerändelt	**50.01.9340**

ROHRTRÄGER
TUBE SUPPORT

Edelstahl Korn 240 matt A2, Stift Ø 14 mm, Höhe 75 mm, ohne Rändelung, mit Haubentechnik (Rohrschnittstelle verdeckt!)

Stainless steel grain 240 matt A2, pin Ø 14 mm, height 75 mm, without knurling, with hood technology (tube interface covered!)

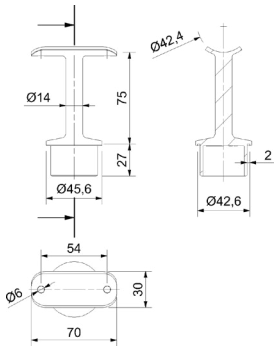

Zum Verschweißen (for welding)

Ausführung (type)	Artikelnummer
Flach - nicht gerändelt	**50.01.9350**

ROHRTRÄGER
TUBE SUPPORT

Edelstahl Korn 240 matt, Auflageplatte gerundet, mit Rohransatz Ø 42,4/2 mm (nicht gerändelt)

Stainless steel grain 240 matt, support plate curved, with pipe attachment Ø 42,4/2 mm (not knurled)

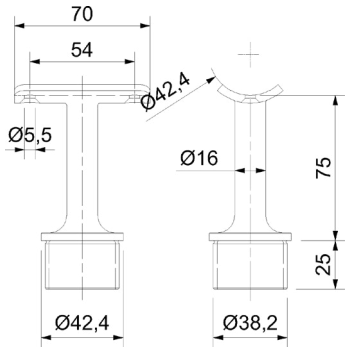

A4 (A4)

Ausführung (type)	Artikelnummer
starr - nicht gerändelt	**50.01.7000**
beweglich - nicht gerändelt	**50.01.7020**

ROHRTRÄGER
TUBE SUPPORT

Edelstahl Korn 240 matt, Winkelkonsole 90°, Eckauflageplatte gerundet, mit Rohransatz Ø 42,4/2 mm (nicht gerändelt) (ideal in Verwendung mit Steckwinkel 50.01.2440 und 50.01.2520)

Stainless steel grain 240 matt, angled console 90°, edge support plate curved, with pipe attachement Ø 42,4/2 mm (not knurled) (optimal in usage with plug-in angle 50.01.2440 and 50.01.2520)

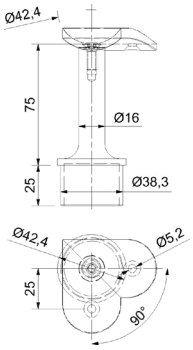

A4 (A4)

Ausführung (type)	Artikelnummer
starr - nicht gerändelt	**50.01.7040**

METALLKLEBER
METAL-GLUE

Spezial-Metallkleber, 50 ml Flasche, für max. Spaltmaß 0,4 mm

Special-metal-glue, 50 ml bottle, max. clearance 0,4 mm

Spezial-Metallkleber (special metal adhesive)

Ausführung (type)	Artikelnummer
50 ml	**50.02.2280**

2-KOMPONENTEN-METALLKLEBER
2-COMPONENT METAL ADHESIVE

Verarbeitungszeit 13 - 17 Minuten, Festigungszeit: 30 - 40 Minuten, Temperaturbereich: -40° bis +82° C, Spaltmaß bis 3 mm überbrückbar. Für Aluminium, Edelstahl, Kohlenstoffstahl, beschichtete Metalle, AbS, Acryl, PVC

Processing time 13 - 17 minutes, setting time: 30 - 40 minutes, temperature range: -40° to +82° C, clearance up to 3 mm can be bridged For aluminum, stainless steel, carbon steel, coated metals, AbS, acrylic, PVC

Einzelteile (individual parts)

Ausführung (type)	Artikelnummer
Zweikomponenten Methacrylatkleber	**50.02.2250**
Mischdüse 10:1	**50.02.2260**
Handpresse 10:1 für Zweikomponentenkleber	**50.02.2270**

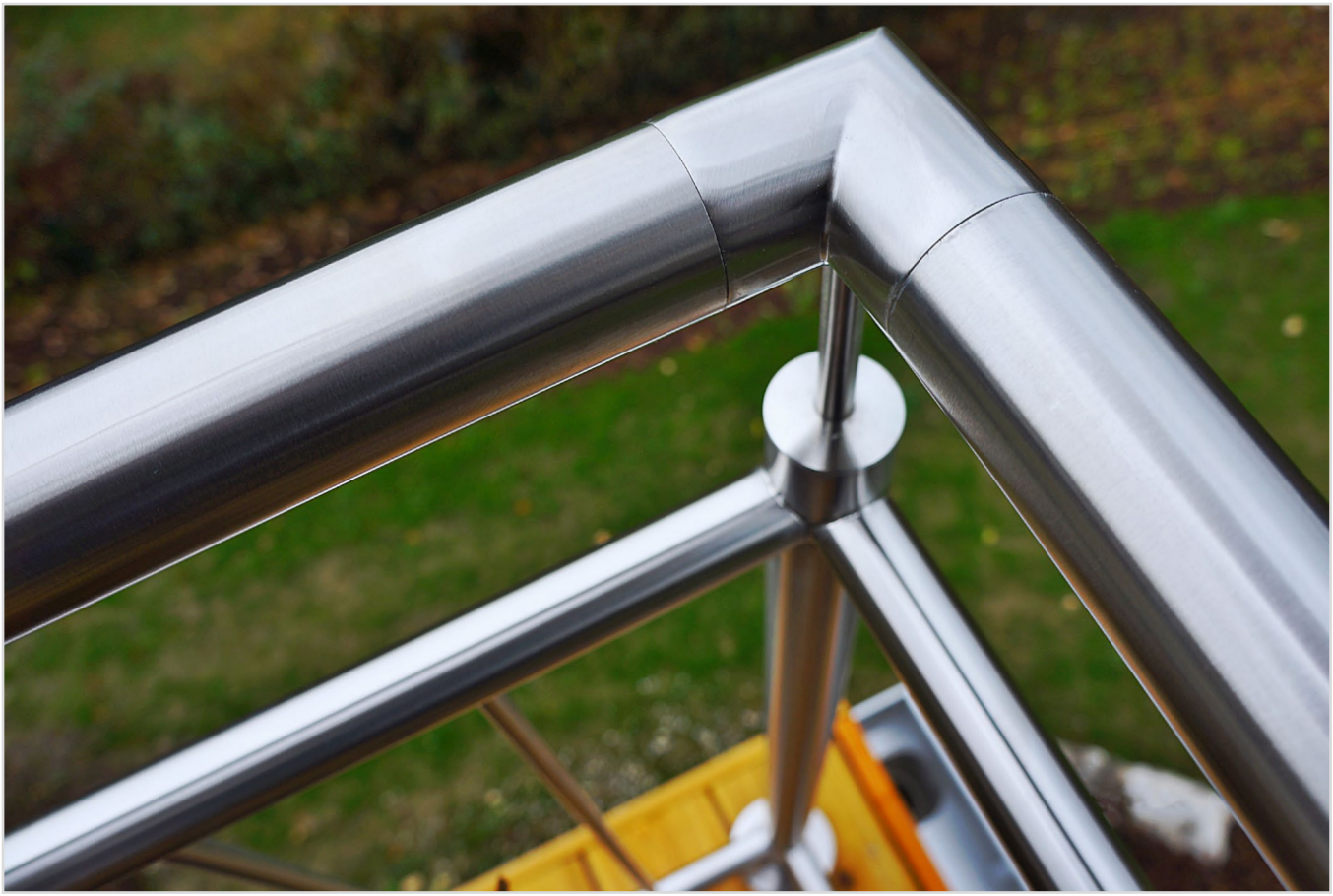

SÜDMETALL MULTI-HYBRID V-TACK

SÜDMETALL MULTI-HYBRID V-TACK

MULTI-HYBRID“ mit POWER LEISTUNG
- Vakuumeffekt, haftet auf Druck sofort
- Hautbildezeit 3-5 Minuten
- Aushärtung 3-4 mm/h
- Sehr gut bei Vibrationen
- Lebensmittelecht
- Haftet auch auf feuchtem Untergrund
- Enorme Klebekraft nach Aushärtung (ca. 270kg/10cm² max.)
- Steht bis zu 4 cm (Fensterbank, Treppenstufen, Wandverkleidung oder Küchenrückwände)
- Spiegelverträglich und standfest. Ist ein sehr schneller MS Polymer Kleber.

Für dynamisch beansprucht strukturelle Verklebungen.
Ersetzt fast alle bisherigen Montagekleber und Leime!
Grenzenlose Anwendungen: Montagen: bei Fenster / Türen / Küchen / Treppen / Boden u. v. m.
Materialien: Alu / Stein / Marmor / Ziegel / Glas / Holz / Spiegel / Metall u. v. m...

MULTI-HYBRID“ with POWER PERFORMANCE
- vacuum effect, adheres immediately to pressure
- skin formation time 3-5 minutes
- curing 3-4 mm/h
- very good at vibrations
- food safe
- also adheres to damp surfaces
- enormous adhesive strength after curing (approx. 270kg/10cm² max.)
- stands up to 4 cm (window sill, stair treads, wall paneling or kitchen splash-backs)
- Mirror compatible and stable. Is a very fast MS polymer adhesive.

For dynamically stressed structural bonding. Replaces almost all previous ones Mounting adhesives and glues! Unlimited applications: installations: on windows / doors / kitchens / stairs / floors and much more. m.
Materials: aluminum / stone / marble / brick / glass / wood / mirror / metal and much more. w...

Bemerkung (remark)

Ausführung (type)	Artikelnummer
Weiß Shore 65	**17.11.1000**
Weiß Shore 50 (etwas weicher)	**17.11.1050**
Grau Shore 65	**17.11.1010**

STIFT
PIN

Edelstahl Korn 240 matt, Aussengewinde M8, Stift Ø 12 mm, oben ohne Innengewinde.

Stainless steel grain 240 matt, external thread M8, pin Ø 12 mm, without internal thread at the top.

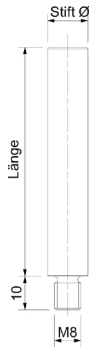

A2 (A2)

Stiftlänge (Stiftlänge)	Artikelnummer
68 mm	**50.01.0471**
120 mm	**50.01.0490**

A4 (A4)

Stiftlänge (Stiftlänge)	Artikelnummer
120 mm	**50.01.0510**

Stahl roh 1.0038 (S 235JR) (untreated steel 1.0038 (S 235JR))

Stiftlänge (Stiftlänge)	Artikelnummer
120 mm	**55.01.3070**

STIFT
PIN

Edelstahl Korn 240 matt, mit Innengewinde M6 und Aussengewinde M8, Stift Ø 12 mm, inklusive Schraube M6.

Stainless steel grain 240 matt, with core thread M6 and external thread M8, pin Ø 12 mm, incl. screw M6.

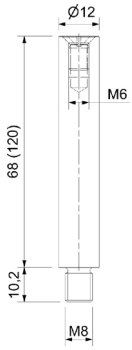

A2 (A2)

Stiftlänge (Stiftlänge)	Artikelnummer
68 mm	**50.01.0470**
120 mm	**50.01.0480**

A4 (A4)

Stiftlänge (Stiftlänge)	Artikelnummer
68 mm	**50.01.0472**
120 mm	**50.01.0511**

STIFT
PIN

Edelstahl Korn 240 matt, schwenkbar, mit Innengewinde M6 und Außengewinde M8, Stift Ø 12 mm, inklusive Schaube M6

Stainless steel grain 240 matt, swiveling, with core thread M6 and external thread M8, pin Ø 12 mm, incl. screw M6

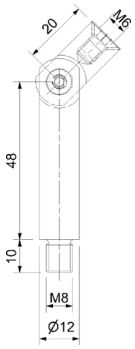

A2 (A2)

Länge (length)	Artikelnummer
68 mm	**50.01.0500**

A4 (A4)

Länge (length)	Artikelnummer
68 mm	**50.01.0502**

STIFT
PIN

Edelstahl Korn 240 matt, Stift Ø 12 mm, 90°

Stainless steel grain 240 matt, pin Ø 12 mm, 90°

A2 (A2)

Länge (length)	Artikelnummer
75 mm	**50.01.0421**

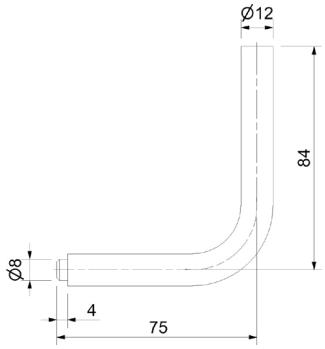

HANDLAUFTRÄGER
HANDRAIL BRACKET

Klemm-/Schweißhandlaufträger, Stärke 6 mm, Ausladung bis Handlaufmitte 108,5 mm (passend zu Konsole 50.01.0790 und 50.01.0800)

Clamp/weld handrail bracket, thickness 6 mm, nosing until middle of handrail 108,5 mm (suited to console 50.01.0790 and 50.01.0800)

Edelstahl Korn 240 matt (stainless steel grain 240 matt)

Material (Quality)	Artikelnummer
A2	**50.01.5110**

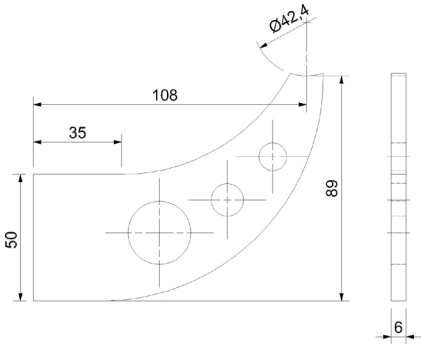

HANDLAUFTRÄGER
HANDRAIL BRACKET

Schweißhandlaufträger, Stärke 6 mm, Ausladung bis Handlaufmitte 89 mm (passend zu Konsole 50.01.0790 und 50.01.0800)

Weld handrail bracket, thickness 6 mm, nosing until middle of handrail 89 mm (suited to console 50.01.0790 and 50.01.0800)

Edelstahl Korn 240 matt (stainless steel grain 240 matt)

Material (Quality)	Artikelnummer
A2	**50.01.5100**

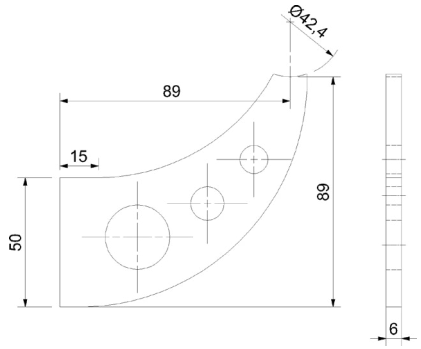

ANSCHRAUBPLATTE
CONNECTION PLATE

Für Handlauf, Edelstahl Korn 240 matt, Platte 63 x 25 x 4 mm, Befestigungslöcher gesenkt

For handrail, stainless steel grain 240 matt, plate 63 x 25 x 4 mm, lowered mounting holes

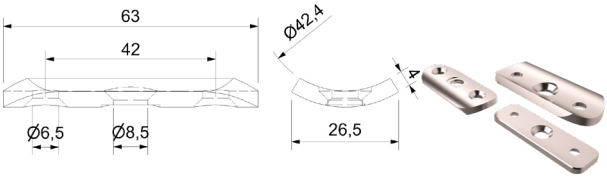

A2 (A2)

für Rohr (for tube)	Artikelnummer
42,4 mm	**50.01.0540**
48,3 mm	**50.01.8210**
Flach	**50.01.8200**

A4 (A4)

für Rohr (for tube)	Artikelnummer
42,4 mm	**50.03.0120**

Stahl roh 1.0038 (S 235JR) (untreated steel 1.0038 (S 235JR))

für Rohr (for tube)	Artikelnummer
42,4 mm	**55.01.3220**

ANSCHRAUBPLATTE
CONNECTION PLATE

Für Handlauf Ø 42,4 mm, Platte 63 x 25 x 4 mm, Außenlöcher gesenkt Ø 6,5 mm

For handrail Ø 42,4 mm, plate 63 x 25 x 4 mm, lowered outer holes Ø 6,5 mm

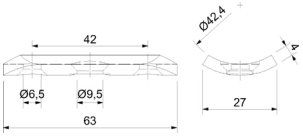

Stahl roh 10038 (S 235JR) (untreated steel 10038 (S 235JR))

Farbe (colour)	Artikelnummer
Stahl roh S 235JR	**55.01.3220**

ANSCHRAUBPLATTE
CONNECTION PLATE

Eckauflageplatte, für Rohr Ø 42,4 mm (ideal in Verwendung mit Steckwinkel 50.01.2440 und 50.01.2520)

Edge support plate, for pipe Ø 42,4 mm (optimal in usage with plug-in angle 50.01.2440 and 50.01.2520)

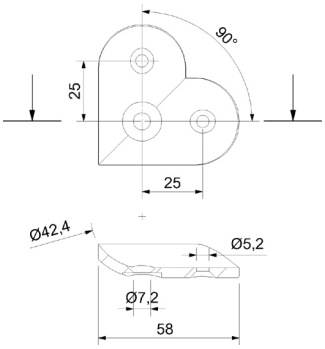

Edelstahl Korn 240 matt (stainless steel grain 240 matt)

Material (Quality)	Artikelnummer
A4	**50.01.7200**

REINIGUNGSTÜCHER
CLEANING WIPES

Inhalt 30 Stück, Zur schnellen und einfachen Reinigung von fast allen Metallen wie Edelstahl, Messing, Kupfer, Chrom, Aluminium sowie Resopal, Keramik und Porzellan

Content 30 pieces, For a quick and easy cleaning of almost every metal like stainless steel, brass, copper, chrome, aluminium as well as Resopal, ceramic and porcelain

Reinigungstücher (cleaning wipes)

Inhalt (content)	Artikelnummer
30 Stk.	**50.02.1950**

EDELSTAHL PFLEGESPRAY
CARE SPRAY

WEICON, schützt vor Umwelteinflüssen wie z.B. Flugrost

WEICON, protects against unpleasant environmental influences such as rust.

Edelstahl Reinigungs- und Konservierungsspray (care spray)

Inhalt (content)	Artikelnummer
400 ml	**50.02.1970**

METAREX REINIGUNGSWATTE
CLEANING COTTON

METAREX, zum Reinigen und Polieren von Edelstahl und Messing. Schützt vor frühzeitiger Oxidation.

METAREX, 200 g can, for the cleaning an polishing of stainless steel and brass. Insulates against premature oxidation.

Tiefen-Reinigungswatte (cleaning cotton)

Inhalt (content)	Artikelnummer
200 g	**50.02.1980**

KLEMM-ROHRHALTER
CLAMP PIPE MOUNTING

Für Rohr Ø 42,4 mm, Platte 120 x 50 x 8 mm, Wandabstand 65 mm mittig, Bohrungen Ø 13 mm, Bohrabstand 60 mm

For pipe Ø 42,4 mm, plate 120 x 50 x 8 mm, concentric wall clearance 65 mm, drills Ø 13 mm, hole spacing 60 mm

Edelstahl Korn 240 matt (stainless steel grain 240 matt)

Material (Quality)	Artikelnummer
A2	**50.01.0760**
A4	**50.01.0761**

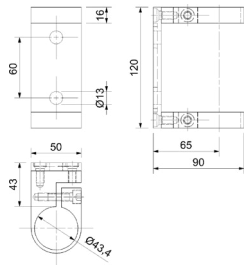

ECKWANDHALTER
CORNER BRACKET

Für Rohr Ø 42,4 mm, Platte 119 x 82 x 8 mm, Wandabstand verstellbar, passend zu Rohrhalter 50.01.0760, Bohrungen Ø 14 x 20 mm

For pipe Ø 42,4 mm, plate 119 x 82 x 8 mm, adjustablen wall clearance, suitable to pipe mounting 50.01.0760, drill Ø 14 x 20 mm

Edelstahl Korn 240 matt (stainless steel grain 240 matt)

Material (Quality)	Artikelnummer
A2	**50.01.0650**

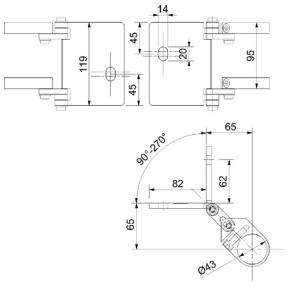

WANDBEFESTIGUNG
WALL MOUNTING

Schweißkonsole für Rohr Ø 42,4 mm, Platte 60 x 130 mm, Wandabstand 65 mm mittig

Welded console for pipe Ø 42,4 mm, plate 60x130 mm, concentred wall clearance 65 mm

Edelstahl Korn 240 matt (stainless steel grain 240 matt)

Material (Quality)	Artikelnummer
A2	**50.01.0710**
A4	**50.01.0780**

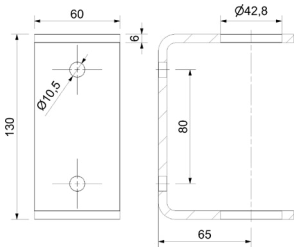

WANDBEFESTIGUNG
WALL MOUNTING

Für Rohr Ø 42,4/2 mm, Platte 90 x 180 mm, Wandabstand 50 mm mittig, Bohrungen Ø 10,5 mm, Bohrbild 65 x 154 mm, inklusive Rohrfixierschraube

For pipe Ø 42,4/2 mm, plate 90 x 180 mm, wall clearance 50 mm, concentred, drills Ø 10,5 mm, drill pattern 65 x 154 mm, incl. set screw

Edelstahl Korn 240 matt (stainless steel grain 240 matt)

Material (Quality)	Artikelnummer
A2	**50.01.0720**

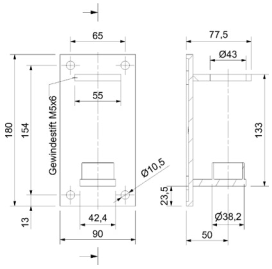

WAND UND BODENSOCKEL
WALL AND FLOOR SOCKET

Edelstahl Korn 240 matt, Löcher gesenkt Ø 8 mm
(für Verwendung ohne Abdeckrosette)

Stainless steel grain 240 matt, sunken holes Ø 8 mm
(for the usage without covering rosette)

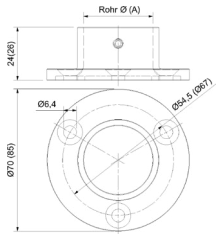

A4 (A4)

für Rohr (for tube)	Artikelnummer
33,7 mm	**50.01.2570**
42,4 mm	**50.01.2590**

WAND- UND BODENANKER
WALL AND FLOOR ANCHOR

Edelstahl Korn 240 matt, Plattenstärke 5 mm, Löcher gesenkt Ø 6,5 mm
(für Verwendung ohne Abdeckrosette)

Stainless steel grain 240 matt, thickness 5 mm, lowered holes Ø 6,5 mm
(for usage without cover rosette)

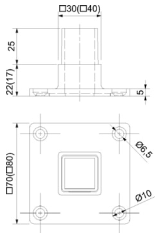

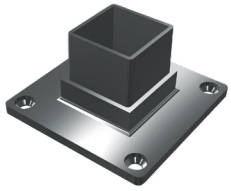

A4 (A4)

für Rohr (for tube)	Artikelnummer
30 x 30 x 2 mm	**50.01.6000**
40 x 40 x 2 mm	**50.01.6010**

WAND- UND BODENANKER
WALL AND FLOOR SOCKET

Edelstahl Korn 240 matt, Plattenstärke 6 mm, Löcher nicht gesenkt,
inklusive Gewindestifte

Stainless steel grain 240 matt, thickness 6 mm, holes not lowered,
incl. allen screw

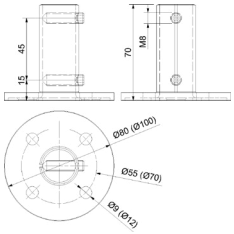

A2 (A2)

für Rohr (for tube)	Artikelnummer
33,7 x 2,6 mm	**50.01.0740**
42,4 x 2 mm	**50.01.0730**

A4 (A4)

für Rohr (for tube)	Artikelnummer
42,4 x 2 mm	**50.01.0731**

BEFESTIGUNGSHÜLSE
WALL AND FLOOR SOCKET

A2, für Rohr Ø 42,4 mm, für eine unsichtbare Befestigung
(für Verwendung ohne Abdeckrosette)

A2, for pipe Ø 42,4 mm, for an invisible fixing
(for the usage without covering rosette)

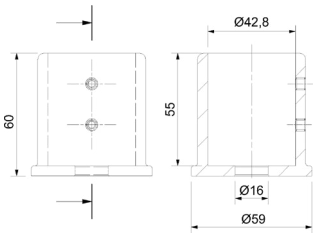

Edelstahl Korn 240 matt (stainless steel grain 240 matt)

Material (Quality)	Artikelnummer
A2	**50.01.4460**

WANDBEFESTIGUNG
WALL MOUNTING

Edelstahl Korn 240 matt A2, für Rohr Ø 42,4 mm, zweiteilig

Stainless steel grain 240 matt A2, for tube Ø 42.4 mm, two-piece

Edelstahl Korn 240 matt (stainless steel grain 240 matt)

Material (Quality)	Artikelnummer
A2	**50.01.4620**

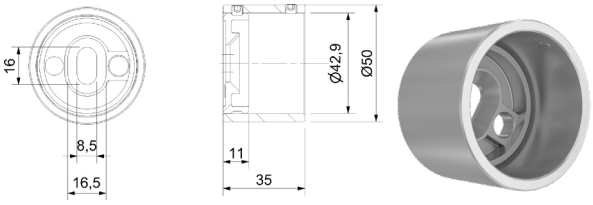

BODENANKER
GROUND ANCHOR

Edelstahl Korn 240 matt, A2 Kreisschliff, Platte Ø 100 x 6 mm mit Fase, Ansatz gerändelt, Lochkreis 70 mm, Ø 11 mm

Stainless steel grain 240 matt, A2 circular cut, plate Ø 100 x 6 mm with chamfer, knurled approach, bolt circle 70 mm, Ø 11 mm

Edelstahl Korn 240 matt (stainless steel grain 240 matt)

Material (Quality)	für Rohr (for tube)	Artikelnummer
A2	42,4 x 2 mm	**50.01.0750**
A4	42,4 x 2 mm	**50.01.0751**

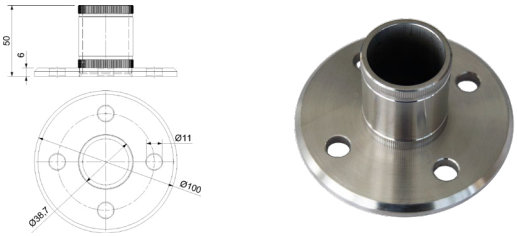

AUFLAGESCHEIBE
AUPPORT DISC

Durchmesser Ø 25 mm, Anschluß auf Ø 42,4 mm, ideal zum Befestigen von 42,4 mm Rohren

Diameter Ø 25 mm, connection to Ø 42.4 mm, ideal for attaching 42.4mm tubes

Edelstahl Korn 240 matt (stainless steel grain 240 matt,)

Material (Quality)	Artikelnummer
A2	**50.01.3350**

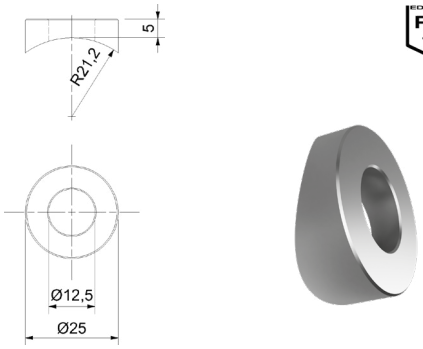

BODEN- UND WANDPLATTE
FLOOR AND WALL PLATE

Edelstahl roh A2, 100 x 100 x 18 mm, zum Schweißen, Lochkreis 75 mm

Stainless steel raw A2, 100 x 100 x 18 mm, for welding, bolt circle 75 mm

Edelstahl roh (stainless steel raw)

für Rohr (for tube)	Artikelnummer
40 x 40 mm	**50.01.6080**

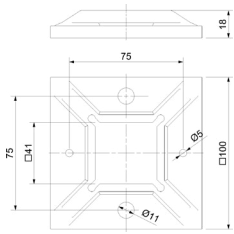

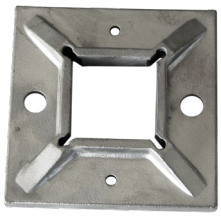

ABDECKROSETTE
COVER ROSETTE

Edelstahl Korn 240 matt A2, 108 x 108 x 22 mm, passend zu Bodenanker 50.01.6080

Stainless steel grain 240 matt A2, 108 x 108 x 22 mm, suitable for ground anchor 50.01.6080

Edelstahl Korn 240 matt A2 (stainless steel grain 240 matt A2)

für Rohr (for tube)	Artikelnummer
40 x 40 mm	**50.01.2660**

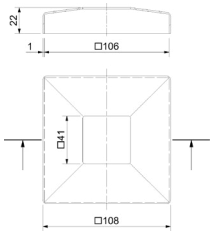

WANDBEFESTIGUNGSPLATTE
WALL MOUNTING PLATE

Platte 85 x 85 x 6 mm, mit gesenktem Ansatz, für Distanzhülsen, Bohrungen Ø 11 mm, Bohrbild 60 x 60 mm, Hülsenlöcher Ø 8,5 mm, Hülsenabstand mittig 55 mm

Plate 85 x 85 x 6 mm with lowered attachment, for spacer sleeves, drills Ø 11 mm, drill pattern 60 x 60 mm, holes for husks Ø 8,5 mm, concentred distance of the, husks: 55 mm

Edelstahl Korn 240 matt (stainless steel grain 240 matt)

Material (Quality)	Artikelnummer
A2	**50.01.0850**

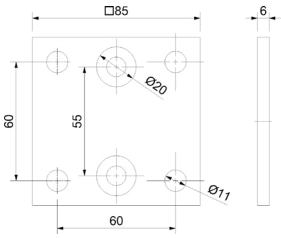

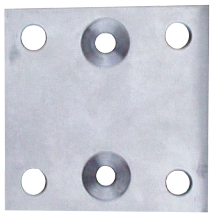

WANDBEFESTIGUNGSPLATTE
WALL MOUNTING PLATE

Platte 95 x 95 x 6 mm, mit gesenktem Ansatz, für Distanzhülsen, Bohrungen Ø 11 mm, Bohrabstand 70 mm, Hülsenlöcher Ø 8,5 mm, Hülsenabstand mittig 55 mm

Plate 95 x 95 x 6 mm, with lowered attachment, for spacer sleeves, drills Ø 11 mm, drilling distance 70 mm, holes for husks Ø 8,5 mm, concentred distance of the husks: 55 mm

Edelstahl Korn 240 matt (stainless steel grain 240 matt)

Material (Quality)	Artikelnummer
A2	**50.01.0880**

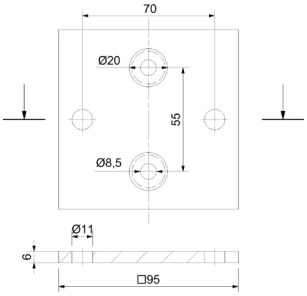

WANDBEFESTIGUNGSPLATTE
WALL MOUNTING PLATE

Platte 85 x 150 x 6 mm, mit gesenktem Ansatz, für Distanzhülsen, Bohrungen Ø 11 mm

Plate 85 x 150 x 6 mm with lowered attachment,for spacer sleeves,drills Ø11 mm

Edelstahl Korn 240 matt (stainless steel grain 240 matt)

Material (Quality)	Artikelnummer
A2	**50.01.0890**

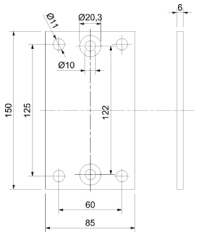

WANDBEFESTIGUNGSPLATTE
WALL MOUNTING PLATE

Platte Ø 100 x 6 mm, mit gesenktem Ansatz, für Distanzhülsen, Bohrungen Ø 11 mm

Plate Ø 100 x 6 mm, with lowered attachment,for spacer sleeves,drills Ø11 mm

Edelstahl Korn 240 matt (stainless steel grain 240 matt)

Material (Quality)	Artikelnummer
A2	**50.01.0840**

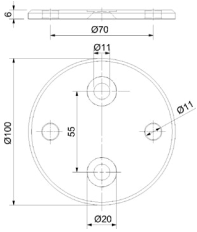

VERSTÄRKUNGSPLATTE
REINFORCEMENT PLATE

Einschubverstärkungsplatte, mit Gewinde M8, Lochabstand 55 mm, passend für Rohr Ø 48,3, 42,4 und 33,7 mm, Materialstärke 5 mm (passend zu Befestigungsplatten: 50.01.0850, 50.01.0880, 50.01.0840, 50.01.0770)

Reinforcement plate, with thread M8, hole spacing 55 mm, suitable for pipe Ø 48,3 mm, 42,4 und 33,7 mm, thickness 5 mm (suitable to the mounting plates: 50.01.0850, 50.01.0880, 50.01.0840, 50.01.0770)

Edelstahl roh (stainless steel raw)

Material (Quality)	Artikelnummer
A2	**50.01.0330**

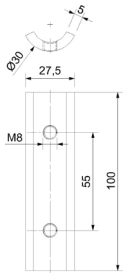

DISTANZHÜLSEN
SPACER SLEEVE

Edelstahl Korn 240 matt, A2, Hülsen Ø 20 mm,
passend für Rohr Ø 42,4 und 33,7 mm (Verkaufseinheit: Paar)

Stainless steel grain 240 matt, husks Ø 20 mmsuited for
pipe Ø 42,4 and 33,7 mm (sale unit: pair)

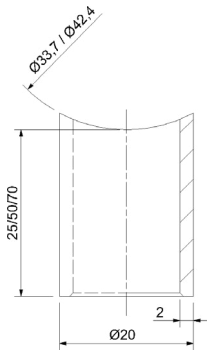

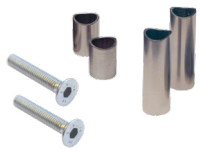

Edelstahl Korn 240 matt (stainless steel grain 240 matt)

Material (Quality)	Maße (dimensions)	Artikelnummer
A2	Länge 25 mm	**50.01.0860**
A2	Länge 50 mm	**50.01.0871**
A2	Länge 70 mm	**50.01.0870**

Schraube (screw)

Material (Quality)	Maße (dimensions)	Artikelnummer
A2	M8 x 50 mm	**50.09.0950**
A2	M8 x 80 mm	**50.09.1090**
A2	M8 x 100 mm	**50.09.0960**

WANDBEFESTIGUNGS-SET
WALL MOUNTING SET

Edelstahl Korn 240 matt, A2, passend für Rohr Ø 42,4 + 33,7 mm,
Platte 85 x 85 x 6 mm, Ansatz gesenkt, Bohrungen Ø 11 mm,
Abstand 60 mm, Hülsenlöcher Ø 8,5 mm, Abstand mittig 55 mm,
2 x Hülse Ø 20 mm, 2 x Schraube M8, Verstärkungsplatte 5 mm stark,
mit Gewinde M8

Stainless steel grain 240 matt, suited for pipe Ø 42,4 + 33,7 mm, plate 85 x 85 x 6 mm, attachment lowered, drills Ø 11 mm, distance 60 mm, holes for husks Ø 8,5 mm, concentred distance of the, husks 55 mm, 2 x spacer sleeve Ø 20 mm, 2 x screw M8, reinforcement plate 5 mm, with thread M8

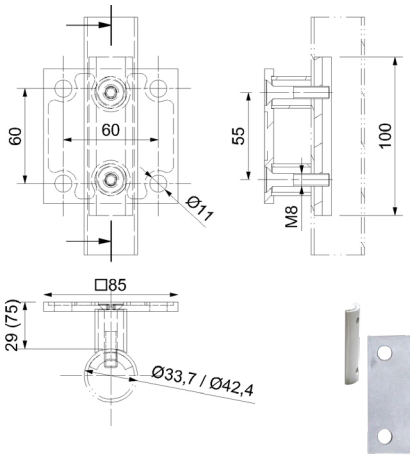

A2 (A2)

Maße (dimensions)	Artikelnummer
Hülse 25 mm	**50.01.9240**
Hülse 50 mm	**50.01.9241**
Hülse 70 mm	**50.01.9250**

WANDBEFESTIGUNGS-SET
WALL MOUNTING SET

Edelstahl Korn 240 matt, passend für Rohr Ø 42,4 + 33,7 mm,
Platte Ø 100 x 6 mm, Ansatz gesenkt, Bohrungen Ø 11 mm,
Abstand 70 mm, Hülsenlöcher Ø 8,5 mm, Abstand mittig 55 mm,
2 x Hülse Ø 20 mm, 2 x Schraube M8, Verstärkungsplatte 5 mm stark,
mit Gewinde M8

Stainless steel grain 240 matt, suited for pipe Ø 42,4 + 33,7 mm, plate Ø 100x6 mm, attachment lowered, drills Ø 11 mm, distance 70 mm, holes for husks Ø 8,5 mm, concentred distance of the husks 55 mm, 2 x spacer sleeve Ø 20 mm, 2 x screw M8, reinforcement plate 5 mm, with thread M8

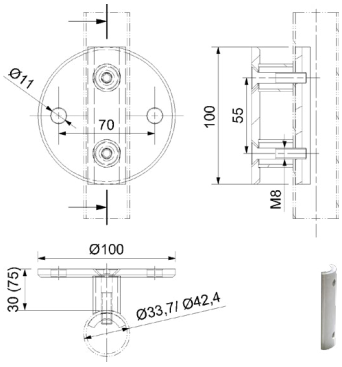

A2 (A2)

Maße (dimensions)	Artikelnummer
Hülse 25 mm	**50.01.9280**
Hülse 50 mm	**50.01.9281**
Hülse 70 mm	**50.01.9290**

WANDBEFESTIGUNG
WALL MOUNTING

Edelstahl Korn 240 matt, A2 Kreisschliff, Platte Ø 120 x 6 mm, für Rohr Ø 42,4 mm, Lochkreis 90 mm, Höhe Hülse 24 mm, inkl. Schrauben M8 und Gewindegegenplatte

Stainless steel grain 240 matt, A2 circular cut, plate Ø 120 x 6 mm, for tube Ø 42.4 mm, bolt circle 90 mm, height sleeve 24 mm, incl. Screws M8 and thread counter plate

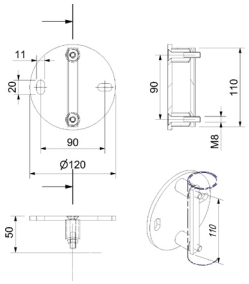

Edelstahl Korn 240 matt (stainless steel grain 240 matt)

für Rohr (for tube)	Artikelnummer
42,4 mm	**50.01.0843**

WANDBEFESTIGUNG
WALL MOUNTING

Schweißkonsole für Rohr Ø 42,4 mm, Platte 130 x 123 x 6 mm, lichter Wandabstand ca. 30 mm, Bohrungen 12,5 x 20 mm (90° versetzt) Bohrabstand 95 mm

Welded console for pipe Ø 42,4 mm, platte 130 x 123 x 6 mm, wall clearance ca. 30 mm, drills 12,5 x 20 mm (90° offset) hole spacing 95 mm

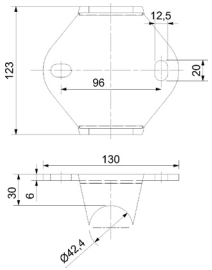

Edelstahl Korn 240 matt (stainless steel grain 240 matt)

Material (Quality)	Artikelnummer
A2	**50.07.0030**

WANDBEFESTIGUNG
WALL MOUNTING

Schweißkonsole für Rohr Ø 42,4, Platte Ø 120 x 6 mm, lichter Wandabstand ca. 30 mm, Bohrungen 12,5 x 20 mm (90° versetzt), Bohrabstand 95 mm

Welded console for pipe Ø 42,4 mm, plate Ø 120x6 mm, wall clearance ca. 30 mm, drills 12,5 x 20 mm (90° offset) hole spacing 95 mm

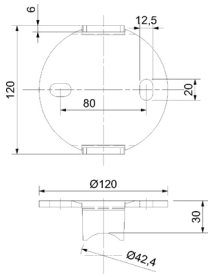

Edelstahl Korn 240 matt (stainless steel grain 240 matt)

Material (Quality)	Artikelnummer
A2	**50.07.0050**

WANDBEFESTIGUNG
WALL MOUNTING

Schweißkonsole mit Flachansatz ca. 35 mm, Platte 130 x 123 x 6 mm, lichter Wandabstand ca. 30 mm, Bohrungen 12,5 x 20 mm (90°versetzt) Bohrabstand 95 mm

Welded console with flat, port ca. 35 mm, plate 130 x 123 x 6 mm, wall clearance ca. 30 mm, drills 12,5 x 20 mm (90° offset), hole spacing 95 mm

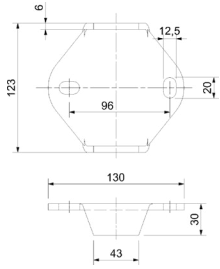

Edelstahl Korn 240 matt (stainless steel grain 240 matt)

Material (Quality)	Artikelnummer
A2	**50.07.0010**

ENDKAPPE
END CAP

Edelstahl Korn 240 matt, Vierkant 15 x 15 mm, für Klebeverbindung

Stainless steel grain 240 matt, Square 15 x 15 mm, for adhesive bonding

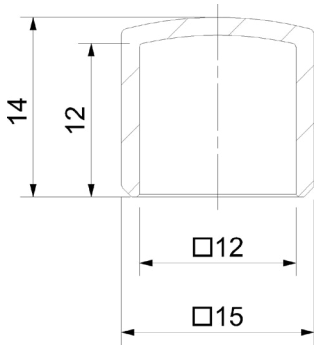

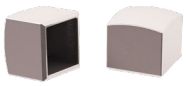

Edelstahl Korn 240 matt A2 (stainless steel grain 240 matt)

für Rohr (for tube)	Artikelnummer
12 x 12 mm	**50.22.0100**

ZIERAUFSATZ
KNOB

Edelstahl Korn 240 matt

Stainless steel grain 240 matt

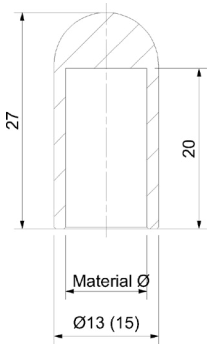

A2 (A2)

für Rohr (for tube)	Artikelnummer
10 mm	**50.01.2041**
12 mm	**50.01.2051**

TRAVERSENHALTER
TRAVERSE BRACKET

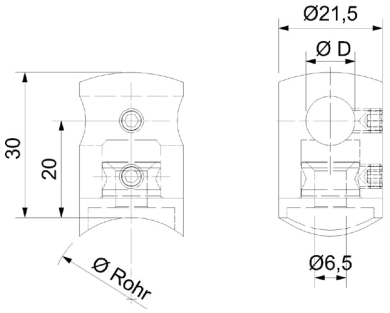

Edelstahl Korn 240 matt, 2-teilig (beweglich)

Stainless steel grain 240 matt, 2-part (flexible)

A2 (A2)

Maße (dimensions)	für Rohr (for tube)	Farbe (surface)	Artikelnummer
10 mm	33,7 mm	Edelstahl Korn 240 matt A2	**50.01.1120**
12 mm	33,7 mm	Edelstahl Korn 240 matt A2	**50.01.0990**
10 mm	42,4 mm	Edelstahl Korn 240 matt A2	**50.01.1031**
12 mm	42,4 mm	Edelstahl Korn 240 matt A2	**50.01.1030**
14 mm	42,4 mm	Edelstahl Korn 240 matt A2	**50.01.1040**
10 mm	Flach	Edelstahl Korn 240 matt A2	**50.01.0970**
12 mm	Flach	Edelstahl Korn 240 matt A2	**50.01.0980**
14 mm	Flach	Edelstahl Korn 240 matt A2	**50.01.1000**

A4 (A4)

Maße (dimensions)	für Rohr (for tube)	Farbe (colour)	Artikelnummer
12 mm	33,7 mm	Edelstahl Korn 240 matt A4	**50.01.1130**
12 mm	42,4 mm	Edelstahl Korn 240 matt A4	**50.01.1050**

TRAVERSENHALTER
TRAVERSE BRACKET

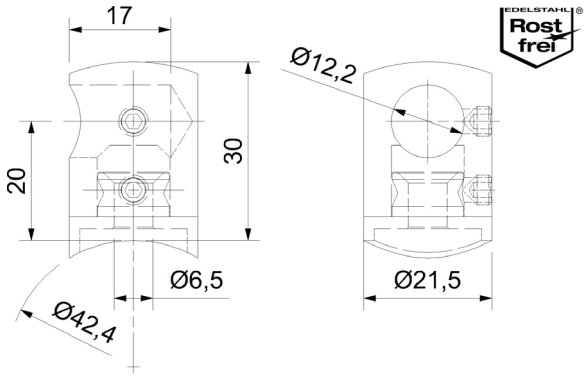

Edelstahl Korn 240 matt, mit Sackloch 12,2 mm, 2-teilig (beweglich), mit Ansatz für Rohr Ø 42,4 mm

Stainless steel grain 240 matt, with blind hole 12,2 mm, 2-part (flexible), with attachment for pipe Ø 42,4 mm

A2 (A2)

Material (Quality)	Ausführung (type)	Artikelnummer
A2	links (left)	**50.01.4600**
A2	rechts (right)	**50.01.4610**

TRAVERSENHALTER
TRAVERSE BRACKET

Edelstahl Korn 240 matt, 2-teilig (beweglich), mit Ansatz für Rohr Ø 42,4 mm, Stababstand 51,5 mm

Stainless steel grain 240 matt, 2-part (flexible), with attachment for pipe Ø 42,4 mm, distance to bar 51,5 mm

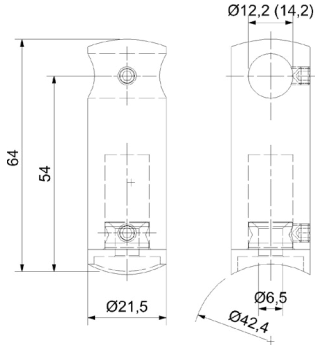

Edelstahl Korn 240 matt (stainless steel grain 240 matt)

Material (Quality)	Durchmesser (diameter)	Artikelnummer
A2	12 mm	**50.01.1195**
A2	14 mm	**50.01.1090**

STABHALTER
BAR HOLDER

Edelstahl Korn 240 matt, 2-teilig, für Aufnahme Ø 12 mm

Stainless steel grain 240 matt, 2-part, for socket Ø 12 mm

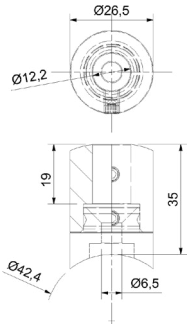

A2 (A2)

für Rohr (for tube)	Artikelnummer
42,4 mm	**50.01.1081**
Flach	**50.01.1071**

STABHALTER
BAR HOLDER

Edelstahl Korn 240 matt, 2-teilig (beweglich)

Stainless steel grain 240 matt, 2-part (flexible)

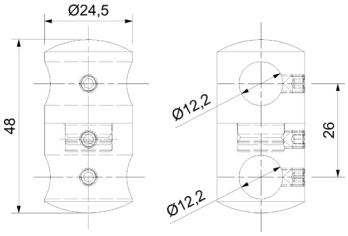

A2 (A2)

Maße (dimensions)	Artikelnummer
A 12 mm / B 12 mm	**50.01.1061**
A 14 mm / B 12 mm	**50.01.1100**
A 16 mm / B 12 mm	**50.01.1060**

SENKKOPFSCHRAUBE
COUNTERSUNK BOLT

Edelstahl Korn 240 matt, Senkkopfschraube nach DIN 7991

Stainless steel grain 240 matt, countersunk bolt after DIN 7991

A2 (A2)

Maße (dimensions)	Artikelnummer
M5 x 30 mm	**50.09.0990**
M6 x 35 mm	**50.09.0980**

LOCHBLECHHALTER
METAL PLATE BRACKET

Edelstahl Korn 240 matt, für Material 2 - 4 mm Befestigung
für Senkkopfschraube M5 DIN 7991

Stainless steel grain 240 matt, for material 2 - 4 mm Mounting
for countersunk screw DIN 7991

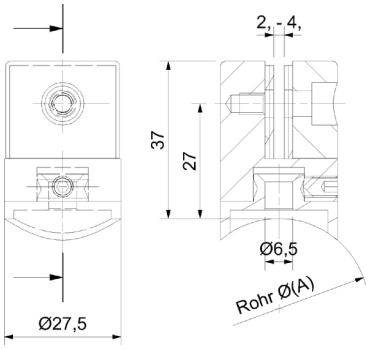

Edelstahl Korn 240 matt (stainless steel grain 240 matt)

für Rohr (for tube)	Artikelnummer
33,7 x 2 mm	**50.01.1165**
42,4 x 2 mm	**50.01.1170**
Flach	**50.01.1560**

LOCHBLECHHALTER
METAL PLATE BRACKET

Mit Flachanschluss, für Material bis 3 mm,
inkl. Blechklemmschraube M5

With flat port, for material until 3 mm, incl. sheet clamp screw M5

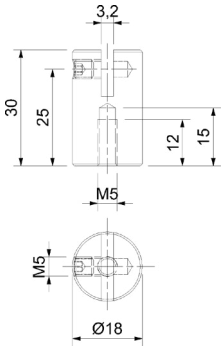

Edelstahl Korn 240 matt (stainless steel grain 240 matt)

Material (Quality)	Artikelnummer
A2	**50.01.1160**

SCHLITZPROFILHALTER
SLOTTET PROFILE BRACKET

Edelstahl Korn 240 matt, für Nutrohr Ø 18 mm,
Befestigung für Senkkopfschraube M5 DIN 7991

Stainless steel grain 240 matt, for grooved tube Ø 18 mm
Mounting for countersunk screw DIN 7991

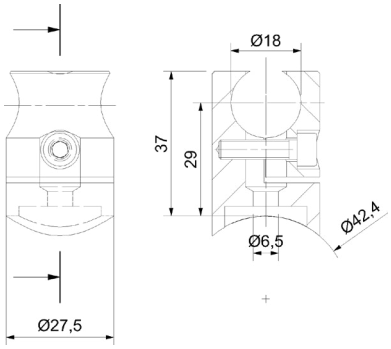

A2 (A2)

für Rohr (for tube)	Artikelnummer
42,4 mm	**50.01.1175**
Flach	**50.01.1180**

SENKKOPFSCHRAUBE
COUNTERSUNK BOLT

Edelstahl Korn 240 matt, Senkkopfschraube nach DIN 7991

Stainless steel grain 240 matt, countersunk bolt after DIN 7991

Edelstahl Korn 240 matt (stainless steel grain 240 matt)

Maße (dimensions)	Artikelnummer
M5 x 30 mm	**50.09.0990**

SEILSPANNER MIT HALTER
ROPE HOLDER

Edelstahl Korn 240 matt, Gewinde M6, inklusive Spannschraube, für Rohr Ø 42,4 mm

Stainless steel grain 240 matt, thread M6, incl. turnbuckle, for pipe Ø 42,4 mm

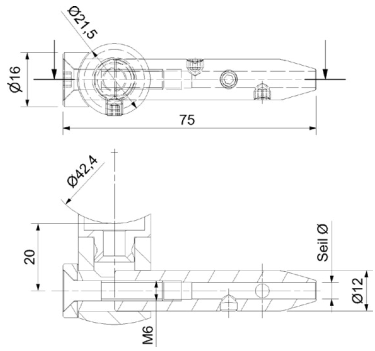

A2 (A2)

für Seil (für Seil)	Artikelnummer
4 mm	**50.01.4280**
6 mm	**50.01.4380**

SEILSPANNER MIT HALTER
ROPE HOLDER

Edelstahl Korn 240 matt, Gewinde M6, inklusive Spannschraube mit Flachanschluss

Stainless steel grain 240 matt, thread M6, incl. turnbuckle, with flat port

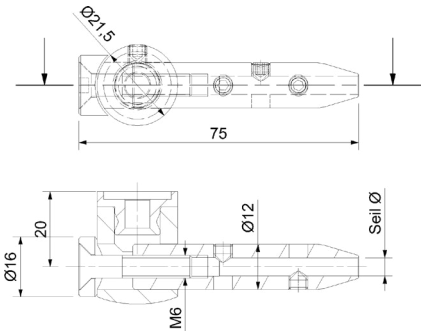

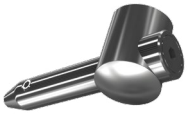

A2 (A2)

für Seil (für Seil)	Artikelnummer
4 mm	**50.01.4340**
6 mm	**50.01.4420**

SEILDURCHFÜHRUNG
ROPE FEED-THROUGH

Edelstahl Korn 240 matt, für Rohr Ø 42,4 mm

Stainless steel grain 240 matt, for pipe Ø 42,4 mm

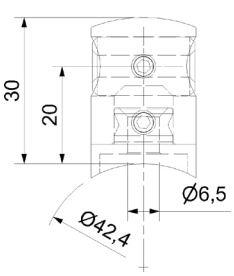

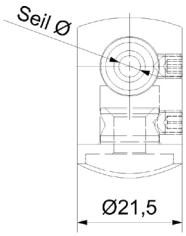

A2 (A2)

für Seil (für Seil)	Artikelnummer
4 mm	**50.01.4290**
6 mm	**50.01.4390**

SEILDURCHFÜHRUNG
ROPE FEED-THROUGH

Edelstahl Korn 240 matt, mit Flachanschluss

Stainless steel grain 240 matt, with flat port

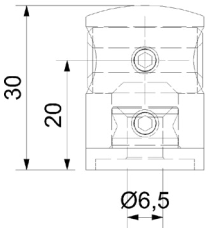

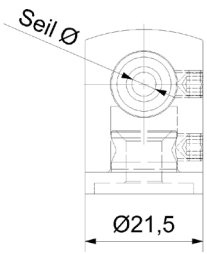

A2 (A2)

für Seil (für Seil)	Artikelnummer
4 mm	**50.01.4300**
6 mm	**50.01.4370**

SEILSPANNSET
ROPE TENSIONER

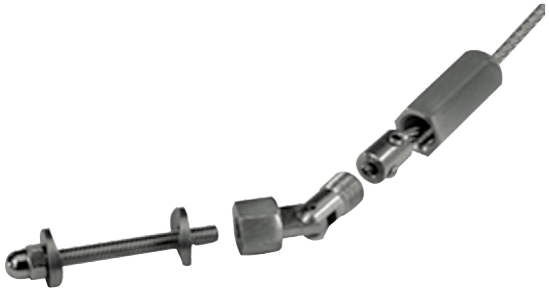

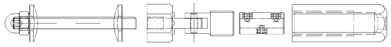

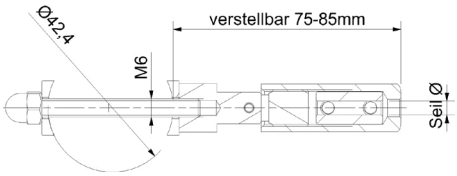

Edelstahl Korn 240 matt, bei durchgehender Montage an Rohr Ø 42,4 mm

Stainless steel grain 240 matt, for feed-through assemblage on pipe Ø 42,4 mm

6-teiliges Set:
- 1 Seilklemme
- 1 Spannmutter
- 1 Gelenk
- 2 Passscheiben für Rohr
- 1 Hutmutter
- 1 Gewindestift 60 mm

sixpartite set:
- 1 rope clip
- 1 tightening nut
- 1 hinge
- 2 adjusting washer for pipe
- 1 acorn nut
- 1 threaded pin 60 mm

Für Seil Ø 4 mm (For rope Ø 4 mm)

Maße (dimensions)	Oberfläche (surface)	Artikelnummer
M6	Edelstahl Korn 240 matt A2	**50.01.2300**
M6	Edelstahl Korn 240 matt A4	**50.01.2301**

Für Seil Ø 6 mm (For rope Ø 6 mm)

Maße (dimensions)	Oberfläche (surface)	Artikelnummer
M8	Edelstahl Korn 240 matt A2	**50.01.2260**

SEILSPANNSET
ROPE TENSIONER

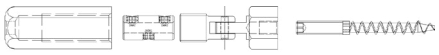

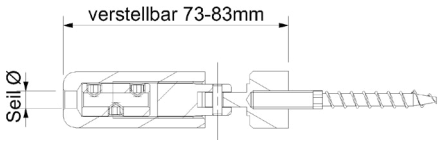

Edelstahl Korn 240 matt, für Seil Ø 4 mm, bei unsichtbarer Montage an flachem Holzpfosten

Stainless steel grain 240 matt, for rope Ø 4 mm, for hidden assemblage on flat wooden posts

4-teiliges Set:
- 1 Seilklemme
- 1 Spannmutter
- 1 Gelenk
- 1 Stockschraube verzinkt
  M6 x 50 mm

four-part set:
- 1 rope clip
- 1 tightening nut
- 1 hinge
- 1 zinc-coated hanger bolt
  M6 x 50 mm

A2 (A2)

Farbe (colour)	Artikelnummer
Edelstahl Korn 240 matt A2	**50.01.2390**

SEIL 4MM

SEIL 4MM

Ø 4 mm, 7 x 7 Kreuzschlag, Schlagrichtung rechtsdrehend, Mindestbruchkraft 9 kN

Ø 4 mm, 7 x 7 ordinary lay, right direction of lay, min. breaking force 9 kN

Edelstahl Werkstoff 1.4401 (stainless steel material 1.4401)

Material (Quality)	Artikelnummer
A4	**50.01.2380**

SEIL 6MM

ROPE 6 MM

Ø 6 mm, 7 x 7 Kreuzschlag, Schlagrichtung rechtsdrehend, Mindestbruchkraft 19 kN

Ø 6 mm, 7 x 7 ordinary lay, right direction of lay, min. breaking force 9 kN

Edelstahl Werkstoff 1.4401 (stainless steel material 1.4401)

Material (Quality)	Artikelnummer
A4	**50.01.2280**

SEILDURCHFÜHRUNG
ROPE FEED-THROUGH

Edelstahl Korn 240 matt, Mittelträger für Seil Ø 4 mm,
mit Innengewinde M6

Stainless steel grain 240 matt, middle pillar for rope Ø 4 mm, with core thread M6

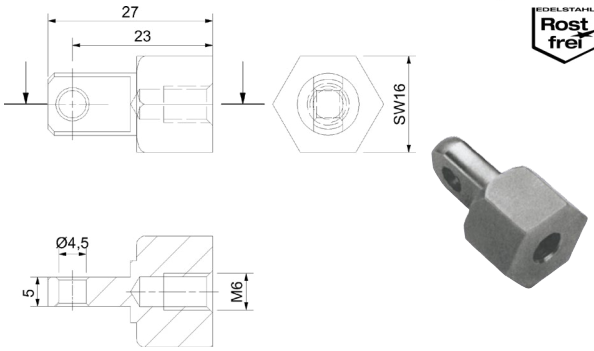

Edelstahl Korn 240 matt (stainless steel grain 240 matt)

Material (Quality)	Artikelnummer
A2	**50.01.2360**

GELENK
HINGE

Edelstahl Korn 240 matt, Außengewinde M12 x 1 mm,
Innengewinde M6

Stainless stee grain 240 matt, external thread M12 x 1 mm, core thread M6

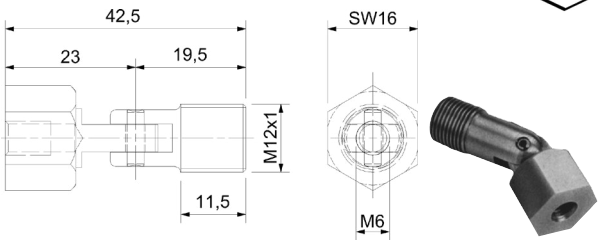

Edelstahl Korn 240 matt (stainless steel grain 240 matt)

Material (Quality)	Artikelnummer
A2	**50.01.2320**

PASSSCHEIBEN
ADJUSTING WASHER

Edelstahl Korn 240 matt, Adapter Ø 18 mm von Flachansatz auf Rundanschluss für Rohr Ø 42,4 mm und Ø 33,7 mm, Bohrung Ø 7 mm (Verkaufseinheit: Paar)

Stainless steel grain 240 matt, adapter Ø 18 mm, from flat port to pipe attachment Ø 42,4 mm and Ø 33,7 mm, drill Ø 7 mm (sale unit: pair)

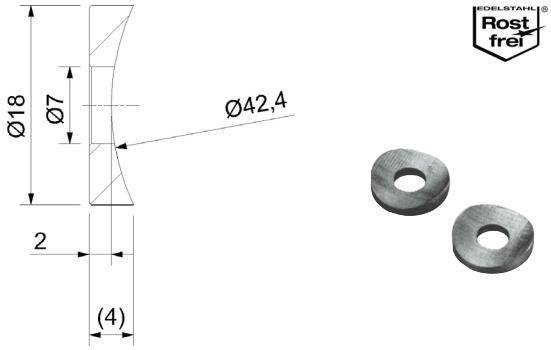

Edelstahl Korn 240 matt (stainless steel grain 240 matt)

Material (Quality)	Artikelnummer
A2	**50.01.2350**

SPANNMUTTER
TIGHTENING NUT

Edelstahl Korn 240 matt, für Seil Ø 4 mm,
mit Innengewinde M12 x 1 mm

Stainless steel grain 240 matt, for rope Ø 4 mm, with core thread M12 x 1 mm

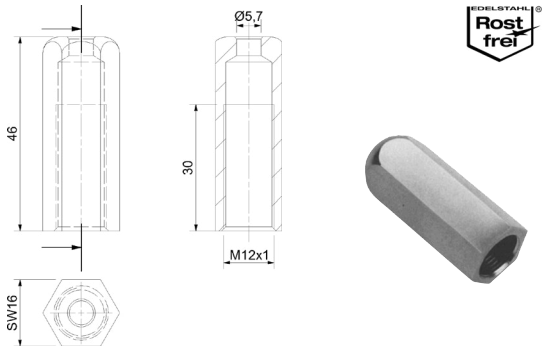

Edelstahl Korn 240 matt (stainless steel grain 240 matt)

Material (Quality)	Artikelnummer
A2	**50.01.2310**

SEILKLEMME
ROPE CLIP

Edelstahl Korn 240 matt, mit 3-fach Seilklemmung

Stainless steel grain 240 matt, with triple clamping

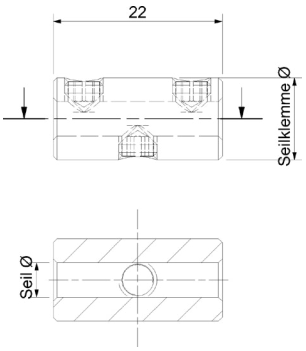

A2 (A2)

für Seil (für Seil)	Artikelnummer
4 mm	**50.01.2330**
6 mm	**50.01.2270**

STOCKSCHRAUBE
ROPE-FEED-THROUGH

Stahl verzinkt (steel zinc-coated)

Maße (dimensions)	Artikelnummer
M6 x 50 mm	**50.09.0190**
M8 x 50 mm	**32.23.3890**

Edelstahl A2 (stainless steel)

Maße (dimensions)	Artikelnummer
M6 x 50 mm	**50.09.0230**
M6 x 70 mm	**50.09.0200**

SEILSPANNER
ROPE TENSIONER

Edelstahl Korn 240 matt, für Seil Ø 4 mm, mit 3-fach Seilklemmung, Innengewinde M6

Stainless steel grain 240 matt, for rope Ø 4 mm, with triple clamping, core thread M6

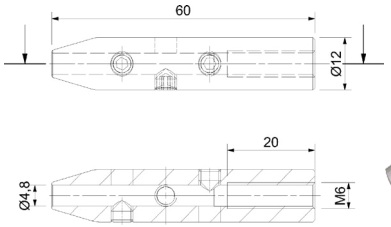

Edelstahl Korn 240 matt (stainless steel grain 240 matt)

Material (Quality)	Artikelnummer
A2	**50.01.4250**
A4	**50.01.4500**

SEILSPANNER
ROPE TENSIONER

Edelstahl Korn 240 matt, für Seil Ø 6 mm, mit 3-fach Seilklemmung, Innengewinde M6

Stainless steel grain 240 matt, for rope Ø 6 mm, with triple clamping, core thread M6

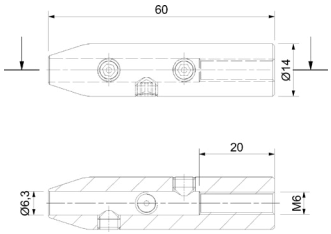

Edelstahl Korn 240 matt (stainless steel grain 240 matt)

Material (Quality)	Artikelnummer
A2	**50.01.4270**
A4	**50.01.4510**

INFOPOINT

SEILSPANN-SYSTEME

Mit unseren Seilspannsystemen sind Sie auf der Baustelle immer flexibel!

Durch die Klemmtechnik mittels Madenschraube ist, bei eventuellen Maßänderungen, ein Nachsetzen des Seiles jederzeit möglich.

Das Ablängen des Edelstahlseils ist vorzugsweise mit einer Spezial-Zange oder mit dem Winkelschleifer mit einer dünnen Trennscheibe vorzunehmen!

ROPE TENSIONER

With our rope tensioners you always stay flexible.

Through the clamping mechansim via setscrew a readjusting is possible at any time (e.g. in case of a dimensional change).

The trimming of the rope has to be done preferably with a special pliers or a disc grinder with a thin cutting disk!

INFOPOINT

REINIGUNG UND PFLEGE

Fachgerechte Verarbeitung, Reinigung und Pflege sind die Grundvoraussetzungen für hohe Widerstandsfähigkeit nichtrostender Stähle gegenüber Umwelteinflüssen.

Moderne Edelstahlreiniger bieten die Möglichkeit, sowohl leichte organische Verschmutzungen (Fettfilme) als auch Kalkablagerungen und Flugrost zu entfernen. Sie regenerieren die Passivschicht und erhalten somit die natürliche Schutzwirkung des Materials.

Alkalische Reiniger können auch stärkere organische Verschmutzungen beseitigen, ohne dabei das Material zu schädigen. Unbedingt zu vermeiden sind chlorid- und salzsäurehaltige Reiniger.

Quelle: Informationsstelle Edelstahl Rostfrei, Düsseldorf

EDELSTAHL Rost frei ®

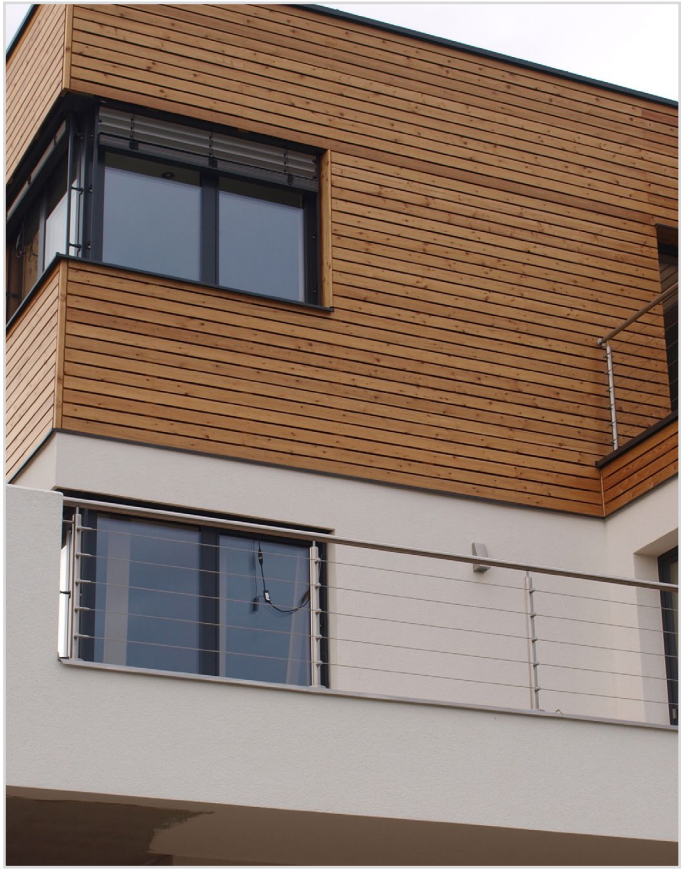

CLEANING AND CARE

Skilled processing, cleaning and care are the foundations for a high resilience of corrosion resistance steels against environmental influences.

Modern stainless steel cleaners offer the opportunity to remove slight organic grime (greasy film) as well as calcium deposits and flash rust. They're reclaiming the passive layer and in this way preserve the natural protective effect of the material.

Alkaline cleaners are also able to remove stronger organic debris without damaging the material. Chlorinated cleaners and polishes with hydrochloric acid must stricktly be avoided.

Source: Informationsstelle Edelstahl Rostfrei, Düsseldorf/ Germany

ZIERSTAB
BALUSTER

Edelstahl Korn 240 matt, Material: Voll, Länge 950 mm

Stainless steel grain 240 matt, material: massive, length 950 mm

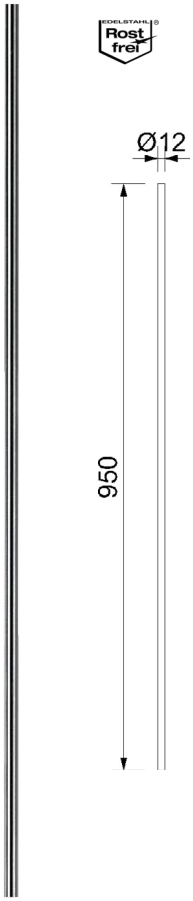

A2
(A2)

D Ø (D Ø)	Artikelnummer
12 mm	**50.02.0080**
14 mm	**50.02.0090**

ZIERSTAB
BALUSTER

Edelstahl Korn 240 matt, Material: Rohr, Länge 950 mm, Wandstärke 2 mm

Stainless steel grain 240 matt, material: pipe, length 950 mm, wall thickness 2 mm

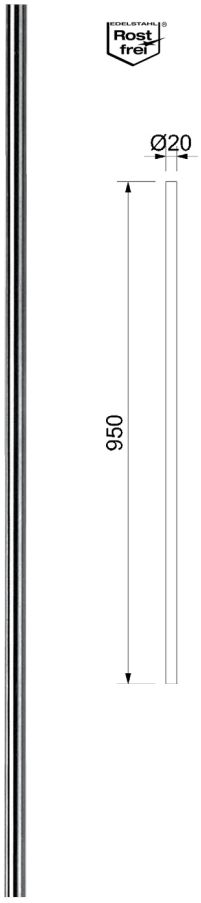

A2
(A2)

D Ø (D Ø)	Artikelnummer
20 mm	**50.02.0210**

ZIERSTAB

BALUSTER

Edelstahl Korn 240 matt, Material: Voll, Länge 950 mm

Stainless steel grain 240 matt, material: massive, length 950 mm

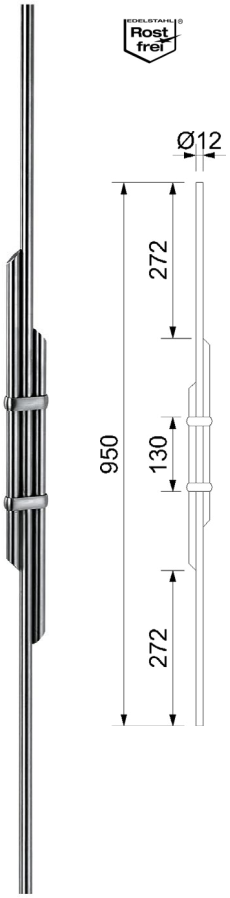

A2

(A2)

D Ø (D Ø)	Artikelnummer
12 mm	**50.02.0190**
14 mm	**50.02.0170**

ZIERSTAB
BALUSTER

Edelstahl Korn 240 matt, Material: Voll, Zierkugeln Ø 20 mm, Länge 950 mm

Stainless steel grain 240 matt, material: massive, ball Ø 20 mm, length 950 mm

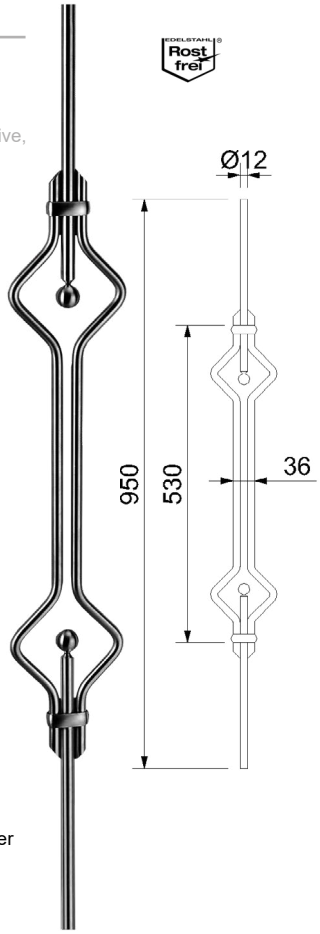

A2
(A2)

D Ø (D Ø)	Artikelnummer
12 mm	**50.02.0180**
14 mm	**50.02.0030**

ZIERSTAB
BALUSTER

Edelstahl Korn 240 matt, Material: Voll, Stab Ø 14 mm, Zierkugeln Messing poliert und lackiert Ø 25 mm, Bunde Messing poliert und lackiert, Länge 950 mm

Stainless steel grain 240 matt, material: massive, bar Ø 14 mm, ball brass polished and varnished Ø 25 mm, collars brass polished and varnished, length 950 mm

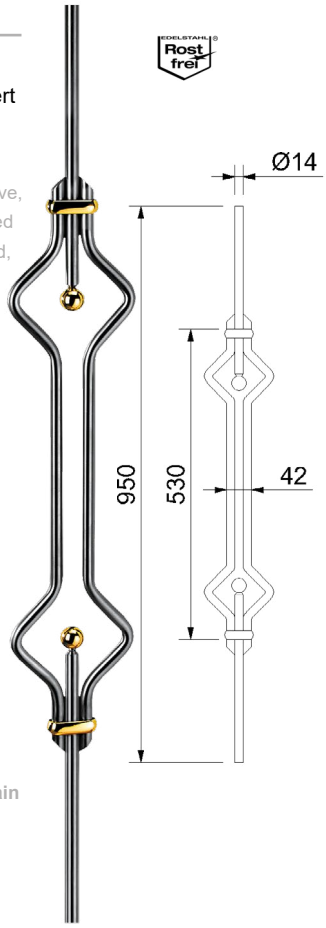

Edelstahl Korn 240 matt (stainless steel grain 240 matt)

Material (Quality)	Artikelnummer
Voll	**50.02.0200**

ZIERSTAB
BALUSTER

Edelstahl Korn 240 matt, Material: Voll, Stab Ø 14 mm, Zierkugel Messing poliert und lackiert, Ø 25 mm, Bunde Messing poliert und lackiert, Länge 950 mm

Stainless steel grain 240 matt, material: massive, bar Ø 14 mm, ball brass polished and varnished Ø 25 mm, collars brass polished and varnished, length 950 mm

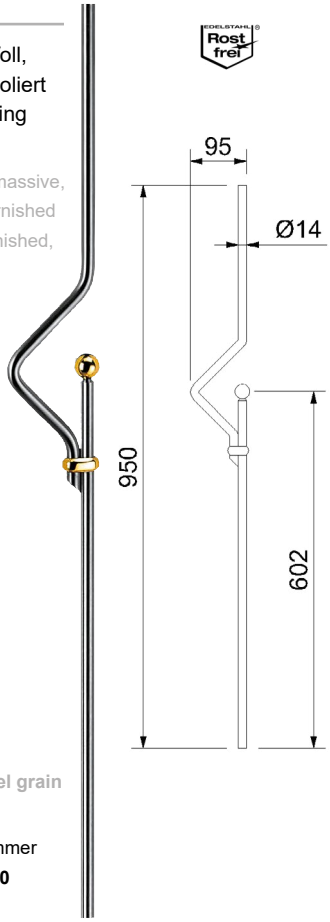

Edelstahl Korn 240 matt (stainless steel grain 240 matt)

Material (Quality)	Artikelnummer
Voll	**50.02.0010**

ZIERSTAB
BALUSTER

Material: Voll, Stab Ø 14 mm, Zierkugel Edelstahl Ø 25 mm, Bunde Edelstahl, Länge 950 mm

Stainless steel grain 240 matt, material: massive, bar Ø 14 mm, ball stainless steel Ø 25 mm, collars stainless steel, length 950 mm

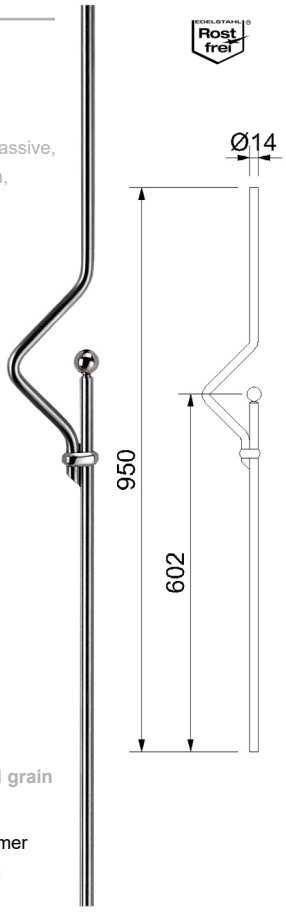

Edelstahl Korn 240 matt (stainless steel grain 240 matt)

Material (Quality)	Artikelnummer
Voll	**50.02.0320**

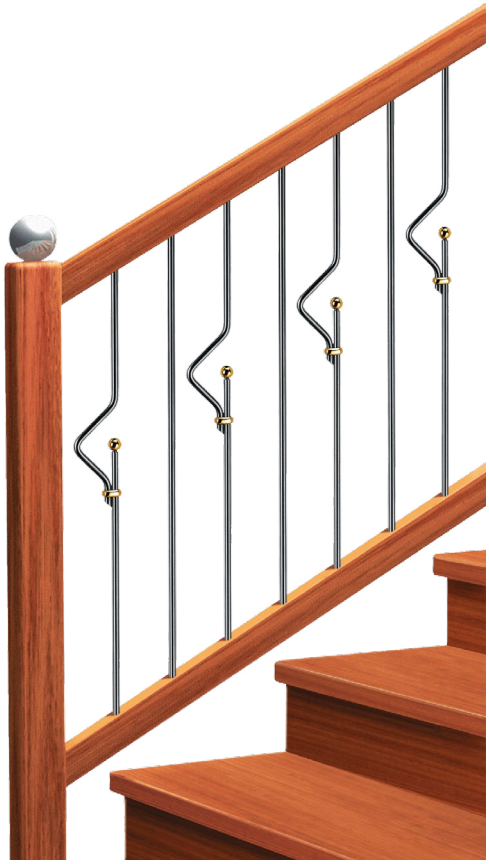

ZIERSTAB
BALUSTER

Edelstahl Korn 240 matt, Material: Voll, Flachmaterial 14/6 mm, Zierkugeln Edelstahl Ø 25 mm, Länge 950 mm

Stainless steel grain 240 matt, material: massive, ring 14/6 mm, ball stainless steel Ø 25 mm, length 950 mm

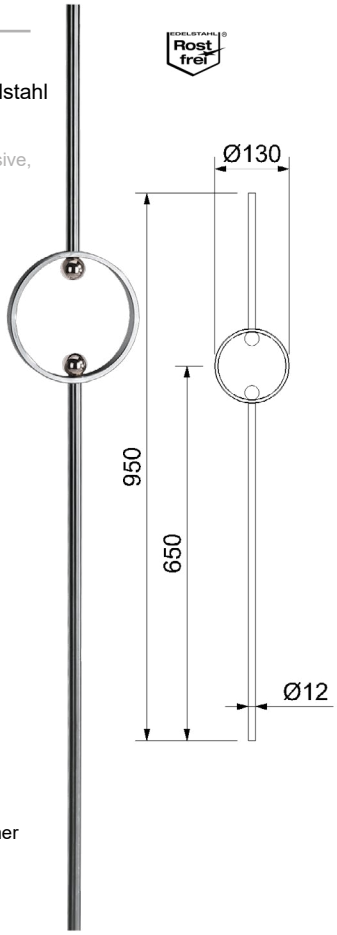

A2
(A2)

D Ø (D Ø)	Artikelnummer
12 mm	**50.02.0340**
14 mm	**50.02.0330**

ZIERSTAB
BALUSTER

Edelstahl Korn 240 matt, Material: Voll, Stab Ø 12 mm, Zierteil Edelstahl Ø 35 mm, Länge 950 mm

Stainless steel grain 240 matt, material: massive, bar Ø 12 mm, element stainless steel Ø 35 mm, length 950 mm

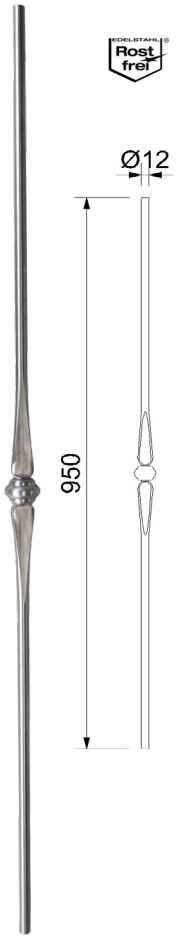

Edelstahl Korn 240 matt
(stainless steel grain 240 matt)

D Ø (D Ø)	Artikelnummer
12 mm	**50.02.0350**

ZIERSTAB
BALUSTER

Edelstahl Korn 240 matt, Material: Voll, Stab Ø 12 mm, Zierteil Edelstahl Ø 35 mm, Länge 950 mm

Stainless steel grain 240 matt, material: massive, bar Ø 12 mm, element stainless steel Ø 35 mm, length 950 mm

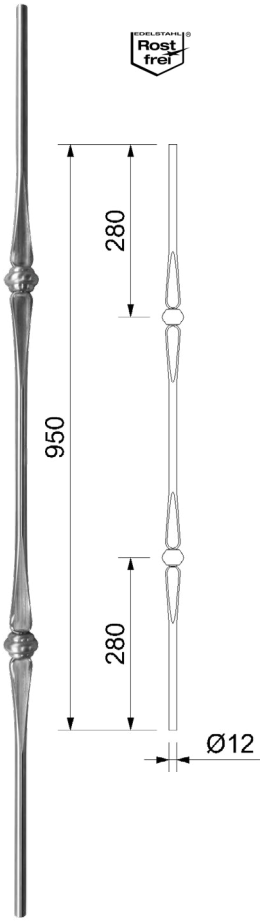

Edelstahl Korn 240 matt
(stainless steel grain 240 matt)

D Ø (D Ø)	Artikelnummer
12 mm	**50.02.0360**

ZIERSTAB
BALUSTER

Material: Rohr, Wandstärke 1 mm, Stab Ø 20 mm, Holz - Buche, farblos lackiert Ø 20 mm, Länge 900 mm, Holzteil Länge 400 mm

Material: pipe, wall thickness 1 mm, bar Ø 20 mm, timber - beech, colourless varnished Ø 20 mm, length 900 mm, wooden element 400 mm

Edelstahl Korn 240 matt
(stainless steel grain 240 matt)

D Ø (D Ø)	Artikelnummer
20 mm	**50.02.0420**

ZIERSTAB
BALUSTER

Material: Rohr, Wandstärke 1 mm, Stab Ø 20 mm, Holz - Buche, farblos lackiert Ø 20 mm, Länge 900 mm, Holzteil Länge je 100 mm

Material: pipe, wall thickness 1 mm, bar Ø 20 mm, timber - beech, colourless, varnished Ø 20 mm, length 900 mm, wooden elements each 100 mm

Edelstahl Korn 240 matt
(stainless steel grain 240 matt)

D Ø (D Ø)	Artikelnummer
20 mm	**50.02.0400**

ZIERSTAB
BALUSTER

Material: Rohr, Wandstärke 1 mm, Stab Ø 20 mm, Holz - Buche, farblos lackiert Ø 20 mm, Länge 900 mm, Holzteil Länge 200 mm

terial: pipe, wall thickness 1 mm, bar Ø 20 mm, timber-beech, colourless, varnished Ø 20 mm, length 900 mm, wooden element 200 mm

Edelstahl Korn 240 matt
(stainless steel grain 240 matt)

D Ø (D Ø)	Artikelnummer
20 mm	**50.02.0410**

ZIERSTAB
BALUSTER

Material: Rohr, Wandstärke 1 mm, Stab Ø 20 mm, Holz - Buche, farblos lackiert Ø 20/32 mm, Länge 900 mm, Holzteil Länge 400 mm

Material: pipe, wall thickness 1 mm, bar Ø 20 mm, timber-beech, colourless varnished Ø 20/32 mm, length 900 mm, wooden element 400 mm

Edelstahl Korn 240 matt
(stainless steel grain 240 matt)

D Ø (D Ø)	Artikelnummer
20-32 mm	**50.02.0440**

ZIERSTAB
BALUSTER

Material: Rohr, Wandstärke 1 mm, Stab Ø 20 mm, Holz - Buche, farblos lackiert Ø 36/40 mm, Länge 900 mm, Holzteil Länge 400 mm

Material: pipe, wall thickness 1 mm, bar Ø 20 mm, timber - beech, colourless varnished Ø 36/40 mm, length 900 mm, wooden element, length 400 mm

Edelstahl Korn 240 matt (stainless steel grain 240 matt)

Material (Quality)	Artikelnummer
Rohr	**50.02.0450**

ZIERSTAB
BALUSTER

Material: Rohr, Wandstärke 1 mm, Stab Ø 20 mm, Holz - Buche, farblos lackiert Ø 30 mm, Länge 900 mm, Holzteil Länge 400 mm

Material: pipe, wall thickness 1 mm, bar Ø 20 mm, timber - beech, colourless varnished Ø 30 mm, length 900 mm, wooden element, length 400 mm

Edelstahl Korn 240 matt (stainless steel grain 240 matt)

Material (Quality)	Artikelnummer
Rohr	**50.02.0430**

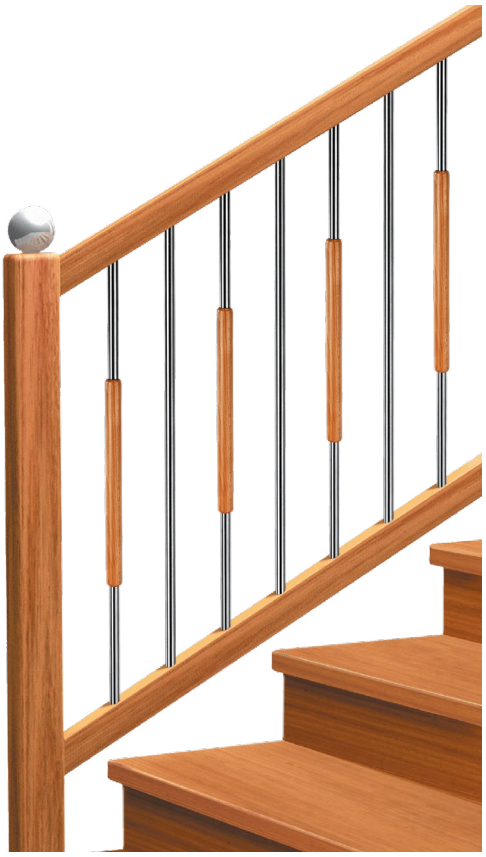

ZIERSTAB
BALUSTER

Holz - Buche gedämpft, farblos lackiert, Länge 900 mm

Timber - beech muffled, colourless varnished, length 900 mm

Holz
(wood)

D Ø (D Ø)	Artikelnummer
25 mm	**50.02.0710**
30 mm	**50.02.0700**

ZIERSTAB
BALUSTER

Holz - Buche gedämpft, farblos lackiert, Länge 900 mm

Timber - beech muffled, colourless varnished, length 900 mm

Holz
(wood)

D Ø (D Ø)	Artikelnummer
34 mm	**50.02.0720**

INFOPOINT

AUCH IN ANDEREN HOLZARTEN MÖGLICH:

Die Zierstäbe auf dieser Doppelseite können wir auf Wunsch auch in vielen anderen Holzarten fertigen.
Bitte beachten Sie hierbei die Lieferzeit von ca. 3 Wochen.

Fragen Sie an!

Zum Beispiel:
Esche / Eiche / Ahorn / Birke / gedämpfte Akazie /
Lärche / Nuss / Kirsch / Birne / Boussie / Merbau / Iroko ...

ALSO AVAILABLE IN OTHER KINDS OF WOOD:

The balusters on this double page can be produced in many other kinds of wood according to the customers‘ request.
Please keep in mind that the delivery period will be around three weeks.

Ask us!

For example:
ash / oak / maple / birch / muffled acacia / lark / walnut / cherry / pear / boussie / merbau / iroko ...

INFOPOINT

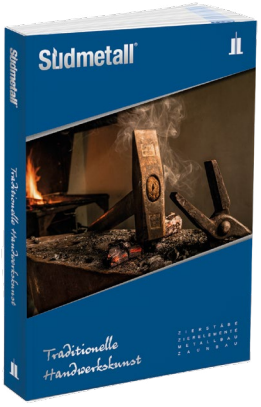

KATALOG

„Traditionelle Handwerkskunst"

... hier finden Sie auf den **320 Seiten** viele Produkte zu den Bereichen **Zierstäbe, Zierelemente, Handläufe, verschiedenste Stangenware, Torbögen etc.**

KATALOG

AUTOMATISCHE TORANTRIEBE & ZUBEHÖR

... hier finden Sie auf den **120 Seiten** viele Produkte zu den Bereichen **Torantriebe, Antriebssteuerungen, Funkfernsteuerungen etc.**

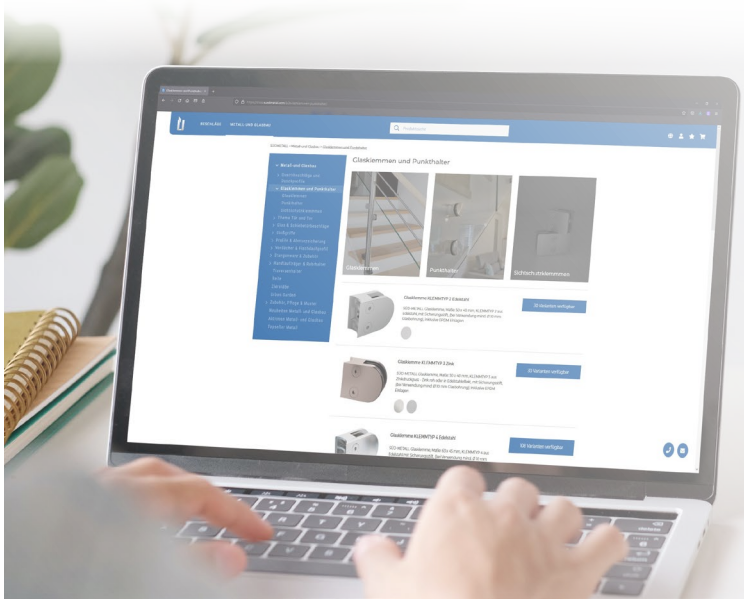

WEBSHOP

Wir wollen uns vom digitalen Fortschritt nicht abhängen lassen. Ab sofort haben Sie **die Möglichkeit, unsere Südmetall-Produkte** in unserem **Online-Shop** noch einfacher und unkomplizierter zu bestellen – **24 Stunden am Tag!**
https://shop.suedmetall.com/

Wir senden Ihnen gerne Zugangsdaten zu und schalten Sie für den Webshop frei.
Bitte kontaktieren Sie uns unter
shop@suedmetall.com

INFOPOINT

BEDARF AN FLACHPROFIL SORTIMENT?

Bitte fragen Sie an
angebotswesen@suedmetall.com

Flachdach Sortiment kurzfristig lieferbar.

NEED FOR FLAT PROFILE ASSORTMENT?

Please ask at
angebotswesen@suedmetall.com

Flat roof range available at short notice.

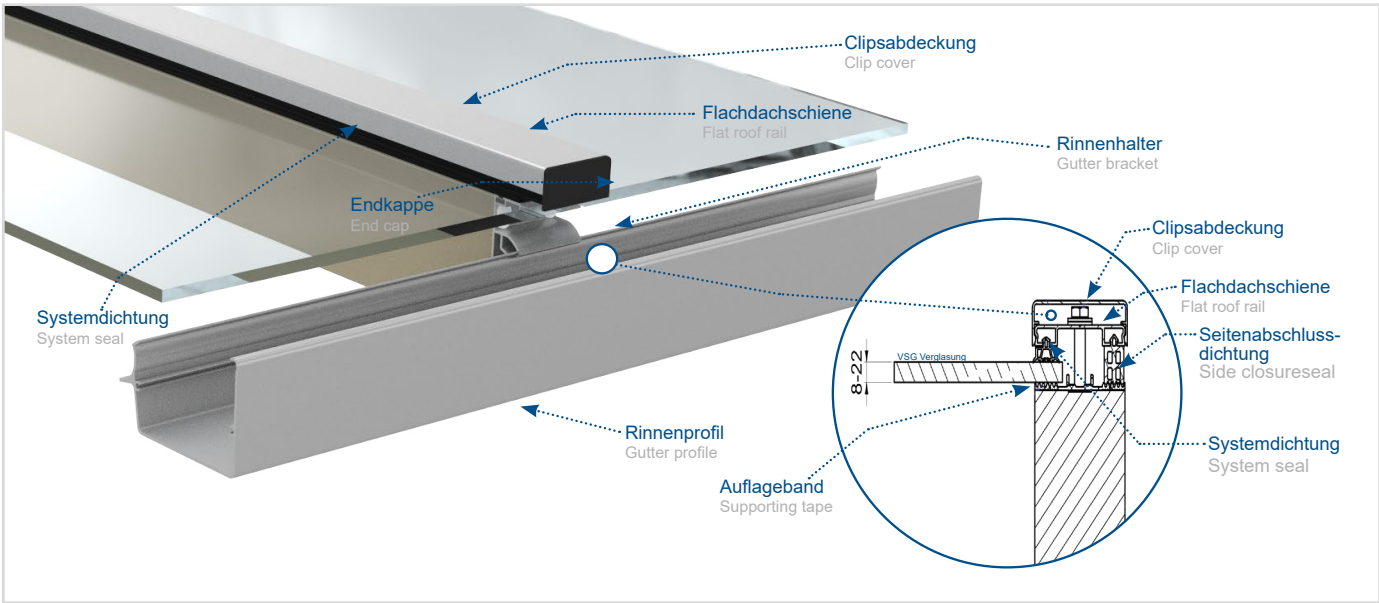

INFOPOINT

URBAN GARDEN / VERTIKALES GÄRTNERN

Vertikales Gärtnern ist ein wachsender Trend, der mittlerweile auch in Deutschland und Österreich angekommen ist. Zu Recht: denn **die grünen Flächen, die statt in die Breite in die Höhe gehen**, bieten **ästhetisch** und **ökologisch viele Vorteile**. Sie verwandeln grauen Beton in üppiges Grün und **wirken als biologische Klimaanlagen.** Kein Wunder, dass die **Mini-Ökosysteme** gerade in Städten, wo es oft an Flächen fehlt, immer häufiger aus dem Boden sprießen – oder genauer gesagt aus den Wänden.

URBAN GARDEN / VERTICAL GARDENING

Vertical gardening is a growing trend that has now also arrived in Germany and Austria. And rightly so: because **the green spaces that go up instead of down offer many aesthetic and ecological advantages**. They transform grey concrete into lush green and **act as biological air conditioners.** No wonder **that the mini-ecosystems** are sprouting more and more frequently from the ground - or more precisely from the walls - especially in cities where there is often a lack of space.

HABEN SIE BEDARF AN PRODUKTEN ZU URBAN GARDEN

Bitte fragen Sie an
angebotswesen@suedmetall.com

DO YOU NEED PRODUCTS FOR URBAN GARDEN

Please ask at
angebotswesen@suedmetall.com

INDEX

Art.Nr.	Seite
17.11.1000	420
17.11.1010	420
17.11.1050	420
32.23.0080	320
32.23.0660	320
32.23.0800	320
32.23.0810	320
32.23.1160	320
32.23.2020	320
32.23.2030	320
32.23.3810	320
32.23.3850	320
32.23.3880	320
32.23.3890	444
32.23.3900	385
32.23.3940	385
32.23.4000	320
32.23.4220	385
32.23.4430	294
32.23.4440	294, 385
32.23.4450	294, 385
32.23.4640	385
32.23.4930	295
32.23.4940	294
32.23.4950	295
32.23.5160	294
32.23.5170	294
32.23.5180	294
32.23.5190	294
32.23.5280	385
32.27.1100	334
32.27.1110	334
32.27.1120	334
32.27.1130	334
32.27.1140	334
32.27.1150	334
32.27.1160	334
32.27.1170	334
32.27.1180	334
32.27.1190	334
32.27.1200	334-335
32.27.1210	335
32.27.1220	335
32.27.1230	335
32.27.1240	335
32.27.1250	335
32.27.1260	335
32.27.1300	334
32.27.1310	334
32.27.1320	334
32.27.1330	334
32.27.1340	334
32.27.1350	334
32.27.1360	334
32.27.1370	334
32.27.1380	334
32.27.1390	334
32.59.0300	313
32.59.0310	313
32.59.0320	313
32.59.0330	313
32.82.2390	312
32.82.2400	312
32.82.3400	312
32.82.4240	312
32.84.0480	220
32.84.0800	220
32.84.1980	220
32.84.6510	220
32.84.7300	220
32.84.7700	220
32.84.8060	220
32.84.8080	220
32.85.4930	311
32.85.4932	311
32.85.4940	311
32.85.4952	311
32.85.4990	310
32.85.5780	309
32.85.6450	310
32.85.6460	310
32.85.6480	312
32.85.6490	312
32.85.6500	309
32.85.6520	310
32.85.8470	220
32.85.8990	312
32.97.2150	220
32.97.2550	220
32.97.5090	220
34.15.0130	413
34.15.0140	413
34.30.0360	411
34.30.0870	411
34.35.0170	412
34.35.0180	412
34.35.0250	412
34.35.0260	412
34.35.0320	376
34.35.0430	407
34.35.0440	408
34.35.0450	407
34.35.0460	407
34.35.0470	408
34.35.0480	408
34.35.0490	411
34.35.0500	406
34.35.0510	408
34.35.0520	410
34.35.0790	407
34.36.0050	411
34.36.0060	411
34.36.0070	411
34.36.0080	411
34.50.0080	348, 361-362, 376
34.50.0090	349
34.50.0100	349
34.50.0110	348
34.50.0120	348
34.50.0130	361
34.50.0140	361
34.50.0150	361
34.50.0160	376
34.50.0500	348
34.50.0510	348
34.50.0520	362
34.50.0530	362
34.50.0540	362
34.50.0550	376
35.15.0300	333
35.15.0310	333
35.15.0320	333
35.15.0330	333
35.15.0340	333
35.15.0350	333
35.15.0400	332
35.15.0410	332
35.15.0420	332
35.15.0430	332
35.15.0440	332
35.15.0450	332
35.15.0460	332
35.15.0470	332
35.15.0480	332
35.15.0490	332
35.15.0500	332
35.15.0510	332
35.15.0520	332
35.15.0530	332
35.15.0540	332
35.15.0550	332
35.15.0560	332
36.05.2500	321
36.05.2510	321
37.26.0010	328
37.26.0020	328
37.26.0030	328, 330
37.26.0050	328, 330
37.26.0100	329
37.26.0110	329
37.26.0200	331
37.26.0310	330
37.26.0320	330
37.33.0010	244
37.33.0020	244
37.33.0030	244
37.33.0040	244
37.33.0050	244
37.33.0100	246
37.33.0120	246
37.33.0130	246
37.33.0140	246
37.33.0150	246
37.33.0400	251
37.33.0410	251
37.33.0420	251
37.33.0430	251
37.33.0440	251
37.33.0450	251
37.33.0460	251
37.33.0470	251
37.33.0480	251
37.33.0490	251
37.33.0500	251
37.33.0510	251
37.33.0520	251
37.33.0730	248
37.33.0800	250
37.33.0810	250
37.33.0820	250
37.33.0830	250
37.33.0840	250
37.33.0930	249
37.33.0940	249
37.33.0950	249
37.33.0960	249
37.33.0970	249
37.33.1030	264
37.33.1040	264
37.33.1070	264
37.33.1100	263
37.33.1110	263
37.33.1120	263
37.33.1130	263
37.33.1140	263
37.33.1150	263
37.33.1160	263
37.33.1170	263
37.33.1180	263
37.33.1190	263
37.33.1200	263
37.33.1210	263
37.33.1220	263
37.33.1240	264
37.33.1250	264
37.33.1260	264
37.33.1270	264
37.33.1280	264
37.33.1290	264
37.33.1680	275
37.33.1690	275
37.33.1810	252
37.33.1820	252
37.33.1830	252
37.33.1840	252
37.33.1850	252
37.33.1860	252
37.33.1900	250
37.33.1910	250
37.33.2200	257-258
37.33.2210	258
37.33.2220	258
37.33.2230	259
37.33.2240	259
37.33.2250	259-260
37.33.2260	259-260
37.33.2270	260
37.33.2280	260
37.33.2300	267
37.33.2310	267
37.33.2320	267
37.33.2330	267
37.33.2400	269
37.33.2410	269
37.33.2420	269
37.33.2430	269
37.33.2440	269
37.33.2450	269
37.33.2500	268
37.33.2510	268
37.33.2520	268
37.33.2530	268
37.33.2540	268
37.33.2550	268
37.33.2560	268
37.33.2710	277
37.33.2720	277
37.33.2730	277
37.33.2740	277
37.33.2750	277
37.33.2760	277
37.33.2800	245
37.33.2810	245
37.33.2820	245
37.33.2830	245
37.33.2840	245
37.33.2850	245
37.33.2900	247
37.33.2910	247
37.33.2920	247
37.33.2930	247
37.33.2940	247
37.33.2950	247
37.33.3000	270
37.33.3010	270
37.33.3020	270
37.33.3030	270
37.33.3040	270
37.33.3050	271
37.33.3060	271
37.33.3070	271
37.33.3080	271
37.33.3090	271
37.33.3100	266
37.33.3110	266
37.33.3120	266
37.33.3130	266
37.33.3400	262
37.33.3410	262
37.33.3420	262
37.33.3430	262
37.33.3440	262
37.33.3450	262
37.33.3650	265
37.33.3660	265
37.33.3670	265
37.33.3680	265
37.33.3690	265
37.33.3760	265
37.33.3770	265
37.33.3800	272
37.33.3810	272
37.33.3820	272
37.33.3830	273

Südmetall®

INDEX

Art.Nr.	Seite
37.33.3840	273
37.33.4010	274
37.33.4020	274
37.33.4030	274
37.33.4040	274
37.33.4050	274
37.33.4060	274
37.33.4070	274
37.33.4080	274
37.33.4090	274
37.33.4100	274
37.33.4110	274
37.33.5020	275
37.33.5030	275
37.33.5040	275
37.33.5060	275
37.33.5070	275
37.33.5080	275
37.33.5090	275
37.33.5100	275
37.33.5200	286
37.33.5210	276
37.33.5220	276
37.33.5230	276
37.33.5240	276
37.33.5250	276
37.33.5260	276
37.33.5270	276
37.33.5280	276
37.33.5400	285
37.35.0160	282
37.35.0170	282
37.35.1030	283
37.35.1040	284
37.35.1060	281
37.35.1530	280
37.35.1540	280
37.35.1550	280
37.35.1720	288
37.35.5500	279
37.35.5510	279
37.35.5520	278
37.35.5530	278
37.35.5760	254
37.35.5770	255
37.35.5780	253
37.35.6350	256
37.36.0160	293
37.36.0500	289
37.36.0510	289
37.36.0520	290
37.36.0530	291
37.36.0560	289
37.36.0570	289
37.36.0600	291
37.36.0610	291
37.36.0620	292
37.36.0630	292
37.36.0660	291
37.36.0670	291
37.36.0730	289
37.36.0740	292
37.36.0760	289
37.36.0770	289
37.36.0820	290
37.36.2000	257, 261
38.49.4000	325
38.49.4010	325
38.49.4020	325
38.49.4030	325
38.49.4040	325
38.49.4050	325
38.49.4060	325
38.49.4100	325
38.49.4110	325
38.49.4120	325

Art.Nr.	Seite
38.49.4130	325
38.49.4140	325
38.49.4150	325
38.49.4160	325
38.49.4170	325
38.49.4180	325
38.49.4190	325
38.49.4200	325
38.49.4210	325
38.49.4220	325
38.49.4230	325
38.49.4240	325
38.49.4250	325
38.49.4260	325
38.49.4270	325
38.49.4280	325
38.49.4290	325
38.49.4300	325
38.49.4310	325
38.49.4320	325
38.49.4330	325
38.49.4340	325
38.49.4350	325
38.49.4360	325
38.49.4370	325
38.49.4380	325
38.49.4390	325
38.49.4400	325
38.49.4410	325
38.49.4420	325
38.49.4500	325
38.49.4510	325
38.49.4520	325
38.49.4530	325
38.49.4540	325
38.49.4550	325
38.49.4560	325
38.49.4570	325
38.49.4580	325
38.49.4590	325
38.49.4600	325
38.49.4610	325
38.49.4620	325
38.49.4630	325
38.49.4640	325
38.49.4650	325
38.49.4660	325
38.49.4670	325
38.49.4680	325
38.49.4690	325
38.49.4700	325
38.57.4000	324
38.57.4010	324
38.57.4020	324
38.57.4030	324
38.57.4040	324
38.57.4050	324
38.57.4060	324
38.57.4100	324
38.57.4110	324
38.57.4120	324
38.57.4130	324
38.57.4140	324
38.57.4150	324
38.57.4160	324
38.57.4170	324
38.57.4180	324
38.57.4190	324
38.57.4200	324
38.57.4210	324
38.57.4220	324
38.57.4230	324
38.57.4240	324
38.57.4250	324
38.57.4260	324
38.57.4270	324

Art.Nr.	Seite
38.57.4280	324
38.57.4290	324
38.57.4300	324
38.57.4310	324
38.57.4320	324
38.57.4330	324
38.57.4340	324
38.57.4350	324
38.57.4360	324
38.57.4370	324
38.57.4380	324
38.57.4390	324
38.57.4400	324
38.57.4410	324
38.57.4420	324
38.57.4500	324
38.57.4510	324
38.57.4520	324
38.57.4530	324
38.57.4540	324
38.57.4550	324
38.57.4560	324
38.57.4570	324
38.57.4580	324
38.57.4590	324
38.57.4600	324
38.57.4610	324
38.57.4620	324
38.57.4630	324
38.57.4640	324
38.57.4650	324
38.57.4660	324
38.57.4670	324
38.57.4680	324
38.57.4690	324
38.57.4700	324
38.71.0100	323
38.71.0110	323
38.71.0120	323
38.71.0130	323
38.71.0140	323
38.71.0300	323
38.71.0310	323
38.71.0320	323
38.71.0330	323
38.71.0340	323
38.71.0350	323
38.71.0360	323
38.71.0370	323
38.71.0380	323
38.71.0390	323
38.71.0400	323
38.71.0410	323
38.71.0420	323
38.71.0430	323
38.71.0440	323
38.71.0450	323
38.71.0460	323
38.71.0470	323
38.71.0480	323
38.71.0490	323
38.71.0500	323
38.71.0510	323
38.71.0520	323
38.71.0530	323
38.71.0540	323
38.71.0550	323
38.71.0560	323
38.71.0570	323
38.71.0580	323
38.71.0590	323
38.71.0600	323
38.71.0700	323
38.71.0710	323
38.71.0720	323
38.71.0730	323

Art.Nr.	Seite
38.71.0740	323
38.71.0750	323
38.71.0760	323
38.71.0770	323
38.71.0780	323
38.71.0790	323
38.71.0800	323
38.71.0810	323
38.71.0820	323
38.71.0830	323
38.71.0840	323
38.72.0100	322
38.72.0110	322
38.72.0120	322
38.72.0130	322
38.72.0140	322
38.72.0300	322
38.72.0310	322
38.72.0320	322
38.72.0330	322
38.72.0340	322
38.72.0350	322
38.72.0360	322
38.72.0370	322
38.72.0380	322
38.72.0390	322
38.72.0400	322
38.72.0410	322
38.72.0420	322
38.72.0430	322
38.72.0440	322
38.72.0450	322
38.72.0460	322
38.72.0470	322
38.72.0480	322
38.72.0490	322
38.72.0500	322
38.72.0510	322
38.72.0520	322
38.72.0530	322
38.72.0540	322
38.72.0550	322
38.72.0560	322
38.72.0570	322
38.72.0580	322
38.72.0590	322
38.72.0600	322
38.72.0700	322
38.72.0710	322
38.72.0720	322
38.72.0730	322
38.72.0740	322
38.72.0750	322
38.72.0760	322
38.72.0770	322
38.72.0780	322
38.72.0790	322
38.72.0800	322
38.72.0810	322
38.72.0820	322
38.72.0830	322
38.72.0840	322
38.75.0100	326
38.75.0160	326
38.75.0170	326
38.75.0180	326
38.75.0190	326
38.75.0200	326
38.75.0220	326
38.75.0230	326
38.75.0240	326
38.75.0250	326
38.75.0270	326
38.75.0320	326
38.75.0330	326
38.75.0340	326

INDEX

Art.Nr.	Seite
38.75.0350	326
38.75.0410	326
40.20.0400	220
40.33.1020	314
40.33.1030	314
40.33.1050	314
40.33.1410	314
40.33.1420	314
40.33.1440	314
40.33.1810	314
40.33.1820	314
40.33.1840	314
40.33.3010	315
40.33.3030	315
40.33.3050	315
40.33.3070	315
40.33.3090	315
40.33.3110	315
40.33.3130	315
40.33.3150	315
40.33.3170	315
40.33.3250	315
40.33.3270	315
40.33.3290	315
48.04.0010	335
50.01.0010	366
50.01.0011	366
50.01.0020	366
50.01.0021	366
50.01.0030	367
50.01.0031	367
50.01.0032	367
50.01.0040	367
50.01.0041	367
50.01.0050	365
50.01.0060	369
50.01.0070	369
50.01.0080	365
50.01.0081	371
50.01.0082	365
50.01.0110	365
50.01.0120	371
50.01.0121	371
50.01.0130	370
50.01.0140	370
50.01.0150	366
50.01.0160	365
50.01.0161	365
50.01.0170	365
50.01.0171	365
50.01.0172	365
50.01.0180	365
50.01.0190	414
50.01.0200	368
50.01.0220	370
50.01.0221	370
50.01.0222	370
50.01.0223	371
50.01.0224	371
50.01.0226	365
50.01.0227	365
50.01.0290	414
50.01.0300	406
50.01.0310	406
50.01.0320	410
50.01.0330	431
50.01.0350	414
50.01.0360	414
50.01.0361	414
50.01.0370	404
50.01.0390	358
50.01.0391	358
50.01.0392	358
50.01.0420	404
50.01.0421	422
50.01.0423	409

Art.Nr.	Seite
50.01.0424	409
50.01.0430	405
50.01.0440	414
50.01.0460	405
50.01.0470	421
50.01.0471	421
50.01.0480	421
50.01.0490	421
50.01.0500	421
50.01.0520	409
50.01.0540	423
50.01.0590	358
50.01.0600	358
50.01.0620	306, 358
50.01.0640	358
50.01.0650	427
50.01.0680	359
50.01.0690	359
50.01.0700	359
50.01.0710	427
50.01.0720	427
50.01.0730	428
50.01.0740	428
50.01.0750	429
50.01.0751	429
50.01.0760	427
50.01.0761	427
50.01.0780	427
50.01.0810	417
50.01.0840	431
50.01.0843	433
50.01.0850	430
50.01.0860	432
50.01.0870	432
50.01.0871	432
50.01.0880	430
50.01.0890	431
50.01.0910	390
50.01.0970	435
50.01.0980	435
50.01.0990	435
50.01.1000	435
50.01.1030	435
50.01.1031	435
50.01.1040	435
50.01.1060	436
50.01.1061	436
50.01.1071	436
50.01.1081	436
50.01.1090	436
50.01.1100	436
50.01.1120	435
50.01.1160	347, 438
50.01.1165	347, 438
50.01.1170	347, 438
50.01.1175	347, 438
50.01.1180	347, 438
50.01.1195	436
50.01.1200	395
50.01.1210	395
50.01.1220	395
50.01.1310	387
50.01.1320	387
50.01.1330	387
50.01.1340	387
50.01.1450	392
50.01.1460	392
50.01.1470	392
50.01.1560	347, 438
50.01.1580	339
50.01.1590	339
50.01.1600	340
50.01.1610	340
50.01.1620	340
50.01.1630	340
50.01.1640	339

Art.Nr.	Seite
50.01.1650	339
50.01.1660	339
50.01.1670	339
50.01.1680	339
50.01.1690	339
50.01.1692	261
50.01.1693	261
50.01.1720	339
50.01.1730	339
50.01.1740	345
50.01.1760	339
50.01.1770	339
50.01.1900	353
50.01.1920	353
50.01.1960	340
50.01.1990	353
50.01.2000	353
50.01.2041	379, 434
50.01.2051	379, 434
50.01.2090	379
50.01.2091	379
50.01.2100	378
50.01.2101	374, 379
50.01.2110	378
50.01.2111	374, 379
50.01.2120	378
50.01.2130	378
50.01.2140	378
50.01.2150	378
50.01.2160	378
50.01.2180	378
50.01.2190	378
50.01.2270	444
50.01.2280	442
50.01.2300	441
50.01.2301	441
50.01.2310	443
50.01.2320	443
50.01.2330	444
50.01.2350	443
50.01.2360	443
50.01.2380	442
50.01.2390	441
50.01.2400	356
50.01.2410	357, 372
50.01.2420	356, 372
50.01.2430	356
50.01.2440	355
50.01.2460	355
50.01.2470	355
50.01.2480	355
50.01.2490	374
50.01.2500	357
50.01.2510	356
50.01.2530	356
50.01.2550	355
50.01.2560	355
50.01.2570	357, 428
50.01.2590	357, 428
50.01.2600	398, 405
50.01.2610	398, 405
50.01.2620	396
50.01.2630	396
50.01.2631	397
50.01.2640	396
50.01.2660	398, 430
50.01.2670	397
50.01.2690	83
50.01.2700	83
50.01.2710	83
50.01.2790	398
50.01.2820	398
50.01.2940	396
50.01.2950	396
50.01.2980	298
50.01.3000	298

Art.Nr.	Seite
50.01.3020	298
50.01.3030	298
50.01.3040	298
50.01.3050	299
50.01.3060	299
50.01.3070	298
50.01.3080	298
50.01.3090	298
50.01.3100	299
50.01.3350	429
50.01.3600	298
50.01.3610	299
50.01.4000	367
50.01.4010	369
50.01.4020	369
50.01.4030	370
50.01.4040	367
50.01.4050	375
50.01.4051	375
50.01.4060	375
50.01.4070	367
50.01.4080	372
50.01.4090	372
50.01.4100	372
50.01.4110	366
50.01.4120	366
50.01.4140	415
50.01.4250	445
50.01.4270	445
50.01.4280	440
50.01.4290	440
50.01.4300	440
50.01.4340	440
50.01.4370	440
50.01.4380	440
50.01.4390	440
50.01.4400	345
50.01.4420	440
50.01.4460	428
50.01.4500	445
50.01.4510	445
50.01.4600	435
50.01.4610	435
50.01.4620	357, 429
50.01.5000	416
50.01.5010	416
50.01.5100	422
50.01.5110	422
50.01.5130	358
50.01.5140	358
50.01.5160	358
50.01.6000	428
50.01.6010	428
50.01.6020	354
50.01.6030	354
50.01.6040	354
50.01.6050	354
50.01.6060	354
50.01.6070	354
50.01.6080	430
50.01.7000	418
50.01.7020	418
50.01.7040	418
50.01.7060	416
50.01.7080	416
50.01.7200	423
50.01.7500	415
50.01.7510	415
50.01.7520	415
50.01.7600	409
50.01.7620	406
50.01.8200	423
50.01.8210	423
50.01.8310	301
50.01.8320	301
50.01.8430	300

INDEX

Art.Nr.	Seite
50.01.9000	363
50.01.9010	363
50.01.9020	359
50.01.9240	432
50.01.9241	432
50.01.9250	432
50.01.9280	432
50.01.9281	432
50.01.9290	432
50.01.9300	417
50.01.9310	417
50.01.9320	417
50.01.9330	418
50.01.9340	418
50.01.9350	418
50.01.9360	404
50.01.9370	404
50.01.9500	367
50.01.9510	369
50.01.9520	366
50.01.9530	367
50.01.9540	366
50.01.9600	370
50.01.9610	371
50.01.9620	370
50.01.9630	370
50.01.9800	375
50.01.9810	375
50.01.9820	375
50.01.9830	375
50.01.9840	375
50.01.9850	375
50.02.0010	451
50.02.0030	450
50.02.0080	448
50.02.0090	448
50.02.0170	449
50.02.0180	450
50.02.0190	449
50.02.0200	450
50.02.0210	448
50.02.0320	451
50.02.0330	452
50.02.0340	452
50.02.0350	452
50.02.0400	453
50.02.0410	454
50.02.0420	453
50.02.0430	455
50.02.0440	454
50.02.0450	455
50.02.0700	456
50.02.0710	456
50.02.0720	456
50.02.0890	304
50.02.0900	304
50.02.0970	297
50.02.1010	308
50.02.1030	308
50.02.1070	303
50.02.1130	303
50.02.1140	307
50.02.1160	305
50.02.1170	305
50.02.1200	317
50.02.1210	316
50.02.1220	316
50.02.1230	303
50.02.1250	318
50.02.1260	308
50.02.1270	307
50.02.1310	317
50.02.1320	317
50.02.1340	316
50.02.1350	316
50.02.1380	309
50.02.1390	309
50.02.1540	309
50.02.1550	309
50.02.1690	304
50.02.1700	304
50.02.1720	306
50.02.1730	318
50.02.1740	318
50.02.1750	319
50.02.1770	318
50.02.1780	317
50.02.1900	302
50.02.1910	302
50.02.1920	302
50.02.1930	302
50.02.1940	302
50.02.1950	79, 425
50.02.1970	79, 425
50.02.1980	79, 425
50.02.2100	303
50.02.2110	303
50.02.2220	297
50.02.2250	131, 419
50.02.2260	131, 419
50.02.2270	131, 419
50.02.2280	131, 419
50.02.2400	307
50.02.2410	307
50.02.2420	307
50.02.2430	307
50.02.2520	319
50.02.3300	302
50.02.3310	302
50.02.3320	302
50.02.3330	302
50.03.0010	397
50.03.0050	370
50.03.0080	414
50.03.0090	368
50.03.0110	371
50.03.0130	370
50.03.0140	367
50.03.0150	366
50.03.0300	406
50.05.2260	378
50.05.2270	378
50.05.2280	378
50.06.0010	402
50.06.0020	402
50.06.0050	401
50.06.0060	401
50.07.0010	433
50.07.0030	433
50.07.0050	433
50.07.1060	359
50.09.0020	337
50.09.0190	337, 444
50.09.0600	337
50.09.0610	337
50.09.0620	337
50.09.0630	337
50.09.0720	336
50.09.0730	336
50.09.0940	336
50.09.0950	337
50.09.0960	337
50.09.0970	78
50.09.0980	337, 436
50.09.0990	337, 347, 436, 438
50.09.1060	78
50.09.1090	337
50.11.0040	127, 360
50.11.0050	127, 360
50.11.0090	127, 360
50.11.0100	127, 360
50.11.0140	127, 360
50.11.0150	127, 360
50.11.0190	128, 373
50.11.0200	128, 373
50.11.0250	127
50.11.0260	125
50.11.0270	342
50.11.0280	342
50.11.0290	126, 342
50.11.0300	126, 342
50.11.0320	125, 129, 343
50.11.0330	125, 129, 343
50.11.0340	125, 129, 343
50.11.0350	126, 343
50.11.0360	126, 343
50.11.0370	126, 343
50.11.0410	125, 129, 343
50.11.0600	129, 342
50.11.0700	130, 344
50.11.1000	130, 344
50.11.1010	130, 344
50.11.1020	130, 344
50.11.1030	131
50.12.0010	148
50.12.0020	148
50.12.0030	149
50.12.0050	149
50.12.0060	149
50.12.0070	149
50.12.0100	149
50.12.0110	149
50.12.0200	148
50.12.0210	148
50.12.1200	144
50.12.1210	145
50.12.1520	140
50.12.1530	140
50.12.1560	140
50.12.1790	337
50.12.1800	143
50.12.1810	136
50.12.1820	136
50.12.1830	136
50.12.1840	138
50.12.1850	138
50.12.1860	138
50.12.1870	134
50.12.1880	134
50.12.1890	134
50.13.0220	55
50.13.0230	55
50.13.0240	55
50.13.0460	55
50.13.0730	54
50.13.0740	54
50.13.0750	54
50.13.0800	54
50.13.0970	55
50.13.2200	65
50.13.2210	65
50.13.2220	65
50.13.2230	65
50.13.2780	66
50.13.2790	66
50.13.2800	66
50.13.2810	66
50.13.2900	54
50.13.4400	64
50.13.4410	64
50.13.4420	64
50.13.4430	64
50.13.4440	64
50.13.4450	64
50.13.6410	78
50.13.6610	74
50.13.6620	74
50.13.6630	74
50.13.6810	75
50.13.6820	75
50.13.6830	75
50.13.7500	90
50.13.7510	90
50.13.7830	68
50.13.7840	68
50.13.7850	68
50.13.7860	68
50.13.7870	68
50.13.7880	68
50.13.8350	69
50.13.8360	69
50.13.8370	69
50.13.8500	70
50.13.8510	70
50.13.8520	70
50.13.8810	71
50.13.8820	71
50.13.8830	71
50.14.4200	92
50.14.4210	92
50.14.4500	91
50.14.4510	91
50.14.4520	90
50.14.4530	90
50.14.4540	83
50.15.0010	391
50.15.0020	391
50.15.0100	383
50.15.0530	386
50.15.0540	386
50.15.0550	386
50.15.0560	386
50.15.0570	386
50.15.0580	386
50.15.1000	389
50.15.1010	389
50.15.1030	389
50.15.1110	384
50.15.1180	388
50.15.1190	388
50.15.1540	393
50.15.1550	393
50.15.1560	393
50.15.1910	391
50.15.1920	391
50.15.2570	382
50.15.2580	382
50.15.2590	382
50.15.2600	382
50.15.2610	382
50.15.2800	394
50.15.2810	394
50.15.2950	393
50.15.3010	392
50.16.0060	111
50.16.0200	116
50.16.0220	116
50.16.0250	122
50.16.0330	118
50.16.0340	118
50.16.0370	118
50.16.0380	117
50.16.0390	118
50.16.0410	117
50.16.0420	118
50.16.0610	118
50.16.0720	117
50.16.0780	117
50.16.0800	117
50.16.1000	108
50.16.1010	112
50.16.1020	109
50.16.1030	108

INDEX

Art.Nr.	Seite
50.16.1040	109, 112, 114
50.16.1060	109, 112, 114
50.16.1080	109, 112, 114
50.16.1130	111
50.16.1140	111
50.16.1150	112
50.16.1210	116
50.16.3000	108
50.16.3010	112
50.16.3020	109
50.16.3030	111
50.16.3040	111
50.16.3050	112
50.16.3060	115
50.16.3070	115
50.16.4000	114
50.16.4020	115
50.16.5000	114
50.18.0400	129, 343, 373
50.18.0410	129, 343, 360
50.18.0420	129, 343, 360
50.18.0500	170
50.18.0510	170
50.18.0520	171
50.18.0530	171
50.18.0540	172
50.18.0550	172
50.18.0570	172
50.18.0590	172
50.18.1000	177
50.18.1010	176
50.18.1020	178
50.18.1030	178
50.22.0100	375, 434
50.23.0130	57
50.23.0140	57
50.23.0150	57
50.23.0290	57
50.23.0350	63
50.23.0360	63
50.23.0370	63
50.23.0380	63
50.23.0410	63
50.23.0540	59
50.23.0550	59
50.23.0560	59
50.23.0570	59
50.23.0590	59
50.23.0870	58
50.23.0880	58
50.23.0890	58
50.23.0900	58
50.23.0910	58
50.23.1030	58
50.23.1060	58
50.23.1090	58
50.23.1200	57
50.23.1300	63
50.23.1310	63
50.23.1320	63
50.23.2430	59
50.23.2440	59
50.23.2450	59
50.23.2600	67
50.23.2610	67
50.23.2620	67
50.23.2630	67
50.23.2680	67
50.23.3210	67
50.23.3220	67
50.23.3230	67
50.23.3400	56
50.23.3410	56
50.23.3420	56
50.23.3430	56
50.23.3440	56
50.23.3600	62
50.23.3610	62
50.23.3620	62
50.23.3630	62
50.23.3640	62
50.23.3650	62
50.23.3660	62
50.23.3670	62
50.23.5130	78
50.23.5400	76-77
50.23.5410	76-77
50.23.5420	76-77
50.23.5430	76-77
50.23.6000	76
50.23.6010	76
50.23.6020	76
50.23.6030	76
50.23.6040	76
50.23.6050	76
50.23.6060	76
50.23.6070	76
50.23.6300	77
50.23.6310	77
50.23.6320	77
50.23.6330	77
50.23.6340	77
50.23.6350	77
50.23.6360	77
50.23.6370	77
50.26.0540	61
50.26.0550	61
50.26.0560	61
50.26.0570	61
50.26.0590	61
50.26.2430	61
50.26.2440	61
50.26.2450	61
52.02.0600	166
52.02.0610	166
52.02.0620	166
52.02.0630	166
52.02.0640	166
52.02.0650	166
52.02.0660	166
52.02.0670	166
52.02.0680	166
52.02.0690	166
52.02.0700	166
52.02.0710	166
52.02.0720	166
52.02.0800	167
52.02.0810	167
52.02.0820	167
52.02.0830	167
52.02.0840	167
52.02.0850	167
52.02.0860	167
52.02.0870	167
52.02.0880	167
52.02.0890	167
52.02.0900	167
52.02.0910	167
52.05.0010	48
52.05.0020	48
52.05.0070	48
52.05.0080	48
52.05.0090	49
52.05.0100	49
52.05.0210	49
52.05.0220	49
52.07.0100	17
52.07.0110	17
52.07.0150	18
52.07.0160	18
52.07.0170	19, 23
52.07.0180	19, 23
52.07.0190	29
52.07.0200	30
52.07.0210	30
52.07.0220	31
52.07.0230	31
52.07.0260	38
52.07.0400	22
52.07.0410	22
52.07.0420	21
52.07.0430	21
52.07.0500	43
52.07.0510	43
52.07.0540	41
52.07.0560	40
52.07.0570	40
52.07.0580	40
52.07.0590	40
52.07.0660	37
52.07.0710	39
52.07.0730	39
52.07.0780	36
52.07.0790	36
52.07.0810	36
52.07.0820	36
52.07.0830	36
52.07.0850	39
52.07.0860	39
52.07.0900	39
52.07.0910	39
52.07.0960	37
52.07.0970	37
52.07.0980	37
52.07.1100	43
52.07.1170	43
52.07.1200	42
52.07.1370	35
52.07.1910	42
52.07.1920	41
52.07.2180	11
52.07.2220	13
52.07.2260	12
52.07.2380	14
52.07.2400	15
52.07.2680	11
52.07.2720	13
52.07.2760	12
52.07.2780	14
52.07.2800	15
52.07.3400	25
52.07.3410	25
52.07.3420	26
52.07.3430	26
52.07.3460	27
52.07.3470	27
52.07.4000	34
52.07.4010	34
52.07.4020	34
52.07.6000	34
52.07.6010	34
52.07.6020	34
52.08.0010	29
52.08.0020	30
52.08.0030	30
52.08.0040	31
52.08.0050	31
52.08.0080	38
52.08.0090	38
52.08.0100	38
52.09.0010	47
52.09.0030	46
52.09.0031	46
52.09.0040	46
52.09.0050	46
52.09.0070	47
52.09.0071	47
52.09.0072	47
52.09.0090	46
52.09.0091	46
52.09.0100	46
52.09.0110	44
52.09.0120	44
52.09.0130	44
52.09.0131	44
52.09.0132	44
52.09.0150	45
52.09.0170	45
52.09.0171	45
52.09.0180	45
52.09.0190	44
52.09.0210	44
52.09.0230	45
52.09.0260	46
52.09.0270	45
52.09.0500	47
52.09.0510	47
52.09.1400	47
52.09.1500	107
52.10.0300	81
52.10.0310	81
52.10.0330	82
52.10.0400	84
52.10.0410	84
52.10.0420	85
52.10.0500	96, 211
52.10.0510	96
52.11.0230	42
52.12.0010	93
52.12.0020	93
52.13.0010	124, 341
52.13.0020	124, 341
52.13.0300	124, 341
52.13.0310	124, 341
52.13.0600	124, 341
52.13.0610	124, 341
52.13.0900	124, 341
52.13.0910	124, 341
52.13.1200	49
52.21.0020	100
52.21.0030	102
52.21.0040	100
52.21.0050	104
52.21.0130	107
52.21.0140	107
52.21.0150	101, 103, 105-106
52.21.0160	106
52.21.0170	106
52.21.0200	102, 104
52.21.0210	100
52.21.0220	107
52.21.0230	107
52.21.0240	107
52.21.0800	101, 103, 105-106
52.21.2000	101, 103, 105
52.21.2010	101, 103, 105
52.21.2020	101, 103, 105
52.21.2030	101, 103, 105
52.21.2040	101, 103, 105
52.21.2050	101, 103, 105
52.21.2060	101, 103, 105
52.21.2070	101, 103, 105
52.21.2600	103
52.21.2610	105
52.21.2620	101
52.21.2630	101
52.21.6000	117
52.21.6100	120
52.21.6110	120
52.21.6120	122
52.21.7000	163
52.21.7010	163
52.21.7020	163
52.21.7030	163

INDEX

Art.Nr.	Seite
55.01.3100	415
55.01.3220	423
55.02.2110	297
60.01.0010	239
60.01.0020	239
60.01.0050	237
60.01.0060	238
60.01.0070	238
60.01.0080	239
60.01.0100	238
60.01.0110	238
60.01.0120	240
60.01.0170	240
60.01.0180	240
60.01.0190	237
60.01.0200	237
60.01.0210	237
60.01.0220	238
60.01.0230	237
70.09.0080	243
70.11.0010	234
70.11.0030	241
70.11.0040	241
70.11.0050	214
70.11.0060	214
70.11.0400	214
70.11.0440	214
70.20.0010	221
70.20.0020	222
70.20.0040	224
70.20.0050	224
70.20.0070	225
70.20.0080	242
70.20.0090	242
70.20.0100	221
70.20.0110	222
70.20.0130	241
70.20.0200	230
70.20.0210	230
70.20.0220	230
70.20.0230	230
70.20.0240	231
70.20.0250	231
70.20.0260	231
70.20.0270	231
70.20.0380	219
70.20.0390	229
70.20.0410	216
70.20.0450	216
70.20.0470	215
70.20.0490	229
70.20.0500	234
70.20.0510	234
70.20.0560	229
70.20.0570	229
70.20.0580	229
70.20.0590	229
70.20.0600	232
70.20.0610	232
70.20.0620	232
70.20.0690	234
70.20.0800	236
70.20.0840	235
70.20.0850	243
70.20.0860	243
70.20.0870	215
70.20.0900	213
70.20.0910	213
70.20.0920	213
70.20.0950	226
70.20.0960	227
70.20.0990	242
70.20.1130	213
70.20.1140	213
70.20.1190	223
70.20.1200	223

Art.Nr.	Seite
70.20.1210	223
70.20.1220	225
70.20.1230	228
70.20.1240	228
70.20.1250	221
70.20.1320	233
70.20.1330	233
70.20.1360	233
70.20.1380	217
70.20.1420	217
70.20.1460	218
70.20.1470	218
70.20.1530	206
70.20.1550	210
70.20.1560	210
70.20.1570	210
70.20.1650	207
70.20.1660	210
70.20.1700	210
70.20.1750	209
70.20.1760	235
70.20.1770	226
70.20.2100	181
70.20.2110	184
70.20.2140	181
70.20.2150	184
70.20.2180	190
70.20.2190	189
70.20.2210	190
70.20.2220	187
70.20.2230	188
70.20.2240	188
70.20.2250	188
70.20.2260	187
70.20.2270	187
70.20.2280	187
70.20.2290	187
70.20.2300	187
70.20.2330	190
70.20.2440	189
70.20.2450	189
70.20.2460	189
70.20.2470	186
70.20.2480	186, 208
70.20.2490	221
70.20.2500	222
70.20.2540	227
70.20.2600	226
70.20.2610	227
70.20.2620	233
70.20.2630	226
70.20.2640	226
70.20.2650	227
70.20.2660	233
70.20.2800	183
70.20.2810	183
70.20.2820	183
70.20.2830	183
70.20.2940	227
70.20.2950	228
70.20.3000	221
70.20.3010	221
70.20.3020	222
70.20.3030	232
70.20.3350	226
70.20.3360	227
70.20.3370	233
70.20.3540	191
70.20.3550	191
70.20.3560	191
70.20.3570	191
70.20.4060	243
70.20.4090	236
70.20.4120	235
70.20.4240	187
70.20.4300	182

Art.Nr.	Seite
70.20.4310	182
70.20.4340	185
70.20.4350	185
70.20.4400	187
70.20.4410	187
70.20.4420	187
70.20.4430	187
70.20.4460	213
70.20.4470	213
70.20.4480	213
70.20.4490	213
70.20.4500	187
70.21.0010	205
70.21.0510	210
70.21.0520	209
70.21.0530	208
70.21.0540	209
70.21.0550	209
70.21.0560	211
70.21.0570	209
70.25.0320	197
70.25.0890	195, 201
70.25.0900	195, 201
70.25.0910	195, 201
70.25.0920	195, 201
70.25.0930	195, 201
70.25.0940	195, 201
70.25.1100	203
70.25.1110	197, 203
70.25.1120	197
70.25.1130	197
70.25.1140	203, 211
70.25.2000	200
70.25.2010	200
70.25.2020	200
70.25.2030	200
70.25.2130	195, 201
70.25.2140	195, 201
70.25.2150	195, 201
70.25.2160	195, 201
70.25.2170	195, 201
70.25.2180	195, 201
70.25.2190	202
70.25.2200	202
70.25.2210	202
70.25.2220	202
70.25.2240	202
70.25.2250	196
70.25.2260	196
70.25.2270	196
70.25.2280	196
70.25.2290	196
70.25.2500	199
70.25.2510	199
70.25.2520	199
70.25.2530	199
70.25.2600	192
70.25.2610	192
70.25.2620	192
70.25.2680	193
70.25.2690	193
70.25.2700	193
70.25.2710	193
70.25.2810	196
70.25.2820	202
70.25.2930	202
70.25.2940	196
70.25.3000	194
70.25.3010	194
70.25.3020	194
70.25.3030	194
70.25.3090	202
70.25.3100	202
88.02.5990	311
88.02.6660	313
88.02.6670	313

VERKAUFS-, LIEFER- UND

I. Verbindlichkeit der Geschäftsbedingungen und des Vertrags:

1. Für die gesamte Geschäftsbedingungen der Fa. Südmetall Beschläge GmbH mit den Bestellern, die Unternehmer im Sinne des Handelsgesetzbuches, juristische Personen des öffentlichen Rechtes oder öffentlich-rechtliche Sondervermögen sind, gelten alleine unsere nachstehenden Bedingungen, in der jeweils gültigen Fassung. Anderslautende fremde Bedingungen in Bestätigungen oder anderer Korrespondenz etc., gelten als abbedungen, auch wenn Ihnen von uns nicht ausdrücklich widersprochen wird. Abweichungen sind nur rechtswirksam, wenn sie von uns schriftlich firmenmäßig bestätigt sind.

2.Für Lieferungen außerhalb Deutschland u. Österreich gelten individuell vereinbarte Konditionen.

For export deliveries the conditions are stipulated individually. Pour des livraisons d' exportations les conditions individuellement accordèes sont valables.

II. Angebot und Vertragsabschluss

1. Die Bestellung gilt erst dann als angenommen, wenn sie von uns schriftlich bestätigt ist; bis dahin gilt unser Angebot als unverbindlich und freibleibend. Telegrafische, telefonische oder mündliche Ergänzungen, Abänderungen oder Nebenabreden zwecks Ausführung des Vertrages bedürfen zu ihrer Wirksamkeit ebenfalls unserer schriftlichen Bestätigung. Angebote werden kostenlos abgegeben und sind für eine angemessene Frist und bei der Abnahme der angegebenen Mengen gültig und freibleibend.

2. Bezüglich der überlassenen Unterlagen, Zeichnungen etc. behalten wir uns sämtliche Urheber- und Eigentumsrechte vor, wobei Unterlagen etc. Dritten ohne unsere ausdrückliche Genehmigung nicht zugänglich gemacht werden dürfen.

3. Vertreter sind zur Entgegennahme von Aufträgen, nicht aber zu deren Bestätigung ermächtigt und bevollmächtigt.

III. Umfang der Lieferpflicht und Lieferfristen

1. Für den Umfang der Lieferung ist unsere schriftliche Auftragsbestätigung maßgebend. Handelsübliche, dem Käufer zumutbare, Farb- und Strukturabweichungen behalten wir uns vor.

2. Für die durch den Besteller erteilten Ausführungsanweisungen trägt dieser alleine die Haftung und hält uns bezüglich jedweder nachteiliger Folgen sowie auch wegen allfälliger Verletzungen von Urheber- oder sonstigen Schutzrechten klag- und schadlos, es sei denn, dass wir Vorsatz oder grobe Fahrlässigkeit zu vertreten haben. Für einfache Fahrlässigkeit ist unsere Haftung beschränkt gemäß der nachstehenden Klauseln. Wir sind nicht verpflichtet, Ausführungsanweisungen des Bestellers dahingehend zu überprüfen, ob diese gegen Urheber- oder sonstige Schutzrechte verstoßen.

3. Lieferfristen werden nach Möglichkeit eingehalten, sind aber stets unverbindlich, es sei denn, dass sie schriftlich ausdrücklich als verbindlich bezeichnet werden. Wir sind zu Teillieferungen berechtigt, soweit diese handelsüblich und zumutbar sind.

4. Die Einhaltung verbindlicher Lieferfristen setzt voraus, dass alle vom Besteller zu liefernden vereinbarten Unterlagen rechtzeitig, wie vereinbart, eingegangen sind, die vereinbarten Zahlungsbedingungen und sonstigen Verpflichtungen des Bestellers eingehalten sind. Wenn diese Voraussetzungen nicht rechtzeitig erfüllt sind, verlängern sich die Lieferfristen um die Zeitspanne der Verzögerung. Dies gilt nicht, wenn der Auftragsnehmer die Verzögerung zu vertreten hat.

5. Geraten wir mit der Lieferung in Verzug, kann der Besteller im Schadensfall, unter Ausschluss weiterer Schadensersatzansprüche, eine Entschädigung von 0,5% des Lieferwertes für jede vollendete Woche des Verzugs, maximal 5% des Lieferwertes als Schadensersatz verlangen, wenn infolge einfacher Fahrlässigkeit Hauptpflichten aus dem Vertrag von uns verletzt werden. Sonst haften wir für einfache Fahrlässigkeit nicht, es sei denn, es liegt uns Vorsatz oder grobe Fahrlässigkeit zur Last. In diesem Fall sind wir zum Ersatz des vollen Schadens verpflichtet.

6. Alle Schadensersatzansprüche des Bestellers wegen Lieferverzugs oder solche anstatt der Leistung, die über vor- und nachgenannte Grenzen hinausgehen sind ausgeschlossen. Dies gilt nicht, soweit wir Vorsatz oder grobe Fahrlässigkeit zu vertreten haben. Ein Rücktritt des Bestellers vom Vertrag kann nur im Rahmen der gesetzlichen Bestimmungen erfolgen, soweit der Verzug von uns zu vertreten ist. Das gesetzliche Rücktrittsrecht des Bestellers bleibt im übrigen unberührt. Eine Änderung der Beweislast zum Nachteil des Bestellers ist nicht gegeben. Im übrigen ist der Besteller verpflichtet, nach angemessener Fristsetzung zu erklären, ob er wegen Verzugs der Lieferung vom Vertrag zurücktritt und/oder Schadensersatz statt der Leistung verlangt oder ob er auf Erfüllung besteht.

7. Sofern wir durch Betriebsstörungen infolge höherer Gewalt z.B. Krieg, Mobilmachung, Aufbruch oder ähnliche Ereignisse, z.B. Streik, Aussperrung, behördliche Verbote, mit der Lieferung in Verzug sind, verlängert sich die vereinbarte Lieferfrist um die Zeitspanne der Verzögerung, ohne dass wir deswegen zum Schadensersatz verpflichtet sind, außer wir haben dies zu vertreten. Sollte durch diese Verzögerung das Festhalten am Vertrag unzumutbar geworden sein, sind beide Teile zum Rücktritt berechtigt.

8. Abrufbestellungen sind längstens bis zu 12 Monaten ab Datum der Auftragsbestätigungen abzurufen. Nach Fristablauf sind wir berechtigt, die Ware an den Käufer abzusenden und zu berechnen, bzw. die bei uns lagernden Materialien nebst unseren Kosten- und Gewinnaufschlägen zu berechnen. Gerät der Besteller mit der Abnahme in Verzug, können wir Erfüllung und Schadensersatz wegen verspäteter Erfüllung begehren. In diesem Fall müssen wir ihm auch eine angemessene Nachfrist setzen, mit der Androhung, dass wir nach Ablauf der Nachfrist vom Vertrag zurücktreten und Schadensersatz verlangen.

IV Auftragsänderung

1. Abweichungen und Änderungen in der Ausführung der Bestellung sind zulässig, wenn sie aus technischen Gründen notwendig und dem Besteller zumutbar sind.

2. Auftragsänderungen vor oder nach Erhalt der Auftragsbestätigung werden nur berücksichtigt, wenn dadurch anfallende Mehrkosten vom Besteller übernommen werden und eine ausreichende Verlängerung der Lieferfrist zugebilligt wird.

V. Gefahrübergang, Versand und Verpackung

1. Die Bestimmung der Versandart ist uns überlassen, soweit nichts anderes vereinbart ist. Der Versand erfolgt nur auf Rechnung und Gefahr des Bestellers, auch dann, wenn unsere eigenen Fahrzeuge eingesetzt werden, was nach bestem Ermessen, ohne Verpflichtung für billigste und sicherste Versandart, möglich ist. Die Gefahr geht spätestens mit der Absendung der Ware bzw. deren Aussonderung und Bereitstellung auf den Besteller über.

2. Mehrkosten für Express- oder Eilsendungen, die vom Besteller verlangt werden, hat dieser zu tragen, sowie die Verpackungskosten für alle Bestellungen.

VI. Rücksendungen, Retouren

1. Sämtliche Retouren sind, ordnungsgemäß verpackt, frei Werk zu versenden, wobei die Transportgefahr beim Absender verbleibt, bis die Ware in unseren Machtbereich gelangt ist. Sie bedürfen unserer ausdrücklichen Einwilligung.

2. Auf Maß geschnittene Waren, separate Bestellungen und Sonderanfertigungen werden nicht zurückgenommen, außer dass wir in Anerkennung eines Mangels Einwilligung erteilen.

3. Falls der Grund für die Rücksendung von uns nicht zu vertreten ist, sind wir berechtigt, als Schadensersatz die Gutschrift je nach Art und Umfang der Retourware, pauschal um 15-25% zu kürzen, je nach dem uns nach dem Lauf der Dinge entstandenen Schaden. Weitergehender Schadensersatz bleibt vorbehalten. Dem Besteller wird der Nachweis keines, oder eines geringeren Schaden eingeräumt.

VII. Preise

Für alle Lieferungen und Leistungen gelten die jeweils gültigen Preislisten. Alle Preise per Stück, bzw. Meter (falls nicht anders angegeben), NETTO in € (Euro) ohne Umsatzsteuer. Lieferung Portofrei (Frei Haus) ab € 175.– Nettowarenwert (ausgenommen Langgut oder Palettengut).

Paketgebühr netto € 7,90 ohne Umsatzsteuer.

Speditionsware: Für Palettengut und Stangenware ab 2000 mm Länge (bis ca. 80 kg) werden € 40.- pro Bund/Palette Frachtkostenpauschale verrechnet.

Ab einem Nettorechnungswert von € 1.000.- erfolgt Lieferung frei Haus.

(Frei-Haus Grenze von € 175.-, bzw. € 1000.- bei Speditionsversand gilt für Lieferungen innerhalb Deutschland und Österreich). Ausgenommen: Lieferkonditionen in andere Länder.

Sofern vertragsgemäß die Lieferung mehr als vier Monate nach Vertragsabschluss erbracht werden soll, sind wir berechtigt, eine zwischen Vertragsabschluss und Lieferung eingetretene Erhöhung der Listenpreise dem Besteller in Rechnung zu stellen. Dieser hat jedoch das Recht, vom zurückzutreten, wenn die Preiserhöhung den Anstieg des „Preisindex für die Lebenserhaltung aller privaten Haushalte in Deutschland" (veröffentlicht durch das statistische Bundesamt) in der Zeit zwischen Bestellung und Auslieferung nicht unerheblich Übersteigt.

Sofern wir durch Betriebstörungen oder mangelnder Selbstbelieferung, die von uns nicht zu vertreten ist, nicht liefern können, sind wir zum Rücktritt berechtigt, haben jedoch den Besteller unverzüglich über die Nichtverfügbarkeit der Lieferung zu informieren und eine ggf. erbrachte Gegenleistung unverzüglich zu erstatten.Soweit in Einzelfällen Rabatte oder Skonti eingeräumt wurden, besteht in anderen Fällen auf diese kein Rechtsanspruch. Dies gilt auch für einmal gewährte Sonder- und Mengenrabatte und Sonderpreise.

VIII. Sachmängelhaftung und Rückgabepflicht

1. Offensichtliche wie auch nicht offensichtliche Sachmängel und Abweichungen hat der Besteller uns gegenüber unverzüglich schriftlich zu rügen, insofern die Bestimmungen der §§ 377, 378 HGB gelten, mit der Maßgabe, dass der Besteller die Ware unverzüglich nach der Ablieferung zu untersuchen und unverzüglich schriftlich zu rügen hat unter genauer Bezeichnung aller Mängel, wobei Zugang der Rüge spätestens 2 Wochen nach Ablieferung zu erfolgen hat. Versteckte Mängel sind ebenfalls innerhalb dieser Fristen zu rügen, gerechnet vom Tag der Erkennbarkeit bzw. der Entdeckung an. Stellt der Besteller auf Verlangen keine Proben der gerügten Ware unverzüglich zur Verfügung, verliert er seine diesbezüglichen Gewährleistungsrechte.

2. Bei begründeten Mängel sind wir bei einer Kaufsache verpflichtet, nach Wahl des Bestellers, vorbehaltlich der nachfolgenden Reglungen kostenlos nachzubessern, neu zu liefern, wenn innerhalb der Verjährungsfrist ein Sachmangel bereits im Zeitpunkt des Gefahrenübergangs vorgelegen hat. Bei werkvertraglichen Sachmängeln geschieht dies nach unserer Wahl.

3. Sachmängelansprüche verjähren in einem Jahr. Dies gilt nicht, soweit das Gesetz in §§ 438, Abs. 1 Nr. 2 (Bauwerke und Sachen für Bauwerke), in 479 Abs. 1 (Rückgriffsansprüche) und § 634 a Abs. 1 Nr. 2 (Baumängel) BGB längere Fristen festlegt.

4. Zunächst haben wir stets das Recht zur Nacherfüllung (=Nachbesserung oder Nachlieferung), sofern diese nicht unverhältnismäßige Kosten erfordert. Ansonsten, auch bei Fehlschlagen der Nacherfüllung, kann der Besteller, unbeschadet etwaiger Schadensersatzansprüche, vom Vertrag zurücktreten oder Minderung verlangen.

5. Bei nur ganz unerheblichen Mängeln, Beschaffenheitsabweichungen, Brauchbarkeitsbeeinträchtigungen, bestehen keine Mängelansprüche.

6. Weitere Ansprüche des Bestellers wegen erforderlicher Aufwendungen zum Zweck der Nacherfüllung, insbesondere Transport-, Arbeits- und Materialkosten sind ausgeschlossen, soweit die Aufwendungen sich erhöhen, weil der Liefergegenstand nachträglich an einen anderen Ort als der Niederlassung des Bestellers verbracht wurde, es sei denn, die Verbringung entspricht dem bestimmungsgemäßen Gebrauch.

7. Rückgriffansprüche des Bestellers bestehen gegen uns nur insoweit, wie sie zwischen dem Besteller und seinem Abnehmer im Rahmen der gesetzlichen Mängelansprüchen bestehen.

8. Für Schadensersatzansprüche des Bestellers gilt im übrigen Ziffer X. (sonstige Schadensersatzansprüche). Sämtliche weitergehenden oder andere als unter Ziffer VII. bestehende Ansprüche des Bestellers gegen uns, unsere gesetzlichen Vertreter und Betriebsangehörigen bzw. Erfüllungsgehilfen, wegen Sachmängel sind ausgeschlossen.

9. Zahlungen des Bestellers dürfen wir im Falle berechtigter Mängelrügen in dem Umfang zurückbehalten, der in einem angemessenen Verhältnis zu den Mängeln steht. Der Besteller kann im selben Verhältnis Zahlungen nur zurückhalten, bei von uns anerkannten Mängel bzw. wenn diese unbestritten, rechtskräftig festgestellt oder entscheidungsreif sind. Erfolgt eine Mängelrüge des Bestellers zu unrecht, sind wir berechtigt, Ersatz der uns entstandenen Aufwendungen zu verlangen.

ZAHLUNGSBEDINGUNGEN

IX. Unmöglichkeit und Vertragsanpassung

1. Soweit uns die Lieferung unmöglich ist, kann der Besteller Schadensersatz verlangen, sofern wir die Unmöglichkeit zu vertreten haben. Dieser Anspruch des Bestellers beschränkt sich auf 10% des Wertes desjenigen Teils der Lieferung, der wegen der Unmöglichkeit nicht in zweckdienlichen Betrieb oder Vertrieb genommen werden konnte. Dies gilt jedoch nicht, soweit wir wegen Vorsatzes oder grober Fahrlässigkeit zwingend haften. Das Recht des Bestellers zum Rücktritt vom Vertrag bleibt unberührt und ist eine Änderung der Beweislast zum Nachteil des Bestellers hiermit nicht verbunden.

2. Ist die Unmöglichkeit vorübergehend, ist Ziffer III.5. und 6. entsprechend anzuwenden.

3. Wenn unvorhersehbare Ereignisse wie unter Ziff. III.7. auf unseren Betrieb erheblich einwirken oder die Bedeutung bzw. den Inhalt der Lieferung erheblich verändern, wird der Vertrag angemessen, soweit dies zumutbar ist. Ansonsten steht beiden Teilen das Rücktrittsrecht zu.
Die diesbezügliche Mitteilung muss unverzüglich nach Kenntnis der Tragweite des Ereignisses erfolgen, auch dann, wenn zunächst eine Verlängerung der Lieferzeit vereinbart war.

X. Sonstige Schadensersatzansprüche

1. Weitere Schadens- bzw. Aufwendungsersatzansprüche des Bestellers, aus welchen Rechtsgrund auch immer, insbesondere wegen Pflichtverletzungen aus dem Vertrag bzw. unerlaubter Handlung, sind ausgeschlossen, soweit nicht nachstehend zugestanden.

2. Ersatz wird geleistet, soweit zwingend gehaftet wird, wie im Falles des Vorsatzes, der groben Fahrlässigkeit wegen der Verletzung des Lebens, Körpers oder der Gesundheit, nach der Produkthaftungsgesetz, wegen der Verletzung wesentlicher Vertragspflichten. Letzterer ist jedoch auf den vorhersehbaren vertragstypischen Schaden begrenzt, soweit nicht Vorsatz oder grobe Fahrlässigkeit vorliegen oder wegen der Verletzung des Lebens, Körper oder der Gesundheit zu haften ist. Damit ist eine Änderung der Beweislast zum Nachteil des Bestellers nicht verbunden.

3. Sofern dem Besteller danach Ersatzansprüche zustehen, verjähren diese mit Ablauf der o.g. geltenden Verjährungsfrist für die dort genannten Sachmängelansprüche.

XI. Rechtsmängel, gewerblicher Schutz- und Urheberrechte

1. Nur im Land des Lieferortes sind wir verpflichtet, die Lieferung frei von og. Schutzrechten zu erbringen. Wenn Dritte gegen den Besteller berechtigte Ansprüche wegen Verletzung og. Schutzrechte, durch von uns erbrachte, vertragsgemäß genutzte, Lieferungen gegen den Besteller geltend machen, haften wir gegenüber dem Besteller im Rahmen vorgenannter Bedingungen, wie folgt:

a) Nach unserer Wahl und auf unsere Kosten wird für die Lieferung entweder ein Nutzungsrecht erwirkt oder sie so geändert, dass Schutzrechte nicht verletzt werden bzw. erfolgt Nachlieferung. Ist uns dies nicht möglich oder zumutbar, stehen dem Besteller die gesetzlichen Rücktritts- oder Minderungsrechte zu. Unsere Pflicht zur Leistung von Schadensersatz richtet sich nach vorstehenden Ziffern

b) Vorstehendes gilt jedoch nur unter der Voraussetzung, wenn und soweit uns der Besteller über die von Dritten geltend gemachten Ansprüche unverzüglich schriftlich verständigt, selbst eine Verletzung nicht anerkannt und uns alle Gegenmaßnahmen wie auch Vergleichsverhandlungen vorbehalten bleiben. Sofern der Besteller wegen Schadensminderung oder sonstigen wichtigen Gründen die Nutzung der Lieferung einstellt, muss er den Dritten darauf hinweisen, dass damit ein Anerkenntnis einer Schutzrechtverletzung nicht gegeben ist. Im Übrigen gilt Ziffer III.2.

2. Im Übrigen sind weitere Ansprüche des Bestellers, auch gegen unsere gesetzlichen Vertreter, Erfüllungsgehilfen und Betriebsangehörigen wegen Rechtsmängel ausgeschlossen.

XII. Zahlungsbedingungen

1. Unsere Rechnungen sind innerhalb von 14 Tagen ab Rechnungseingang mit 2% Skonto, oder innerhalb von 30 Tagen ab Rechnungseingang netto, ohne jeden Abzug, zahlbar. Der Zugang der Rechnung wird binnen 3 Tagen ab Rechnungsdatum widerlegbar vermutet.

2. Bei unbekannten Käufern oder Zweifeln an der Bonität sind wir berechtigt, gegen Vorauszahlung oder Nachnahme zu liefern.

3. Die Annahme von Wechseln und Schecks erfolgt nur zahlungshalber, vorbehaltlich Gutschrift durch Einlösung; die Kosten der Diskontierung und der Einziehung trägt der Besteller.

4. Kommt der Besteller mit der Zahlung in Verzug, sind wir berechtigt, Zinsen in Höhe von 8% über dem jeweiligen Basiszinssatz gemäß § 1 Diskontüberleitungsgesetz zu fordern. Sollte der Besteller mit der Bezahlung einer Rechnung in Verzug geraten, sind wir berechtigt, auch die Forderungen aus anderen Rechnungen sofort zur Zahlung fällig zu stellen.

XIII. Aufrechnung und Zurückbehaltung

Die Aufrechnung mit Zahlungen oder deren Zurückbehaltung wegen etwaiger Gegenansprüche des Bestellers ist ausgeschlossen, es sei denn, dass die Gegenansprüche anerkannt, unbestritten, rechtskräftig festgestellt oder eintscheidungsreif sind.

XIV. Eigentumsvorbehalt

1. An allen unseren Lieferungen behalten wir uns das Eigentum an den gelieferten Waren bis zur gänzlichen Bezahlung des Kaufpreises und aller Nebenforderungen, insbesondere auch bis zur Einlösung sämtlicher in Zahlung gegebener Wechsel und Schecks in bar vor.

2. Der Besteller ist berechtigt, die gelieferte Ware im ordentlichen Geschäftsbetrieb weiter zu verkaufen bzw. zu verarbeiten, wobei die Verarbeitung oder Umbildung stets für uns vorgenommen wird und wir Miteigentum an der neuen Sache, die mit anderen Sachen verarbeitet wird – bzw. bei untrennbarer Verbindung oder Vermischung – erwerben, im Verhältnis des Wertes des Liefergegenstandes zu den anderen verarbeiteten Gegenständen, zum Zeitpunkt der Verarbeitung.

3. Eine Weiterveräußerung der unverarbeiteten oder der verarbeiteten bzw. mit einer anderen Sache verbundenen oder vermischten Ware darf der Besteller nur unter Eigentumsvorbehalt vornehmen. Gleichzeitig ist der Kunde unseres Bestellers von diesem zu verpflichten, die Sache seinerseits nur unter Eigentumsvorbehalt weiterzuveräußern. Unser Besteller hat uns Name und Anschrift seines Abnehmers bei Weiterveräußerung anzugeben.

4. Die Kaufpreisforderung des Bestellers gegen seinen Abnehmer für die von uns gelieferte Ware wird hiermit und bereits jetzt in Höhe unserer offenen Forderungen an uns zur Sicherheit abgetreten. Zur Einziehung dieser Forderung bleibt der Besteller auch nach der Abtretung berechtigt. Unsere Befugnis zur Einziehung der Forderung bleibt unberührt. Wir verpflichten uns jedoch, die Forderung erst dann selbst einzuziehen, wenn der Besteller seinen Zahlungsverpflichtungen aus den vereinnahmten Erlösen nicht nachkommt, in Zahlungsverzug gerät oder aber über sein Vermögen das Insolvenzverfahren etc. beantragt wird, oder aber der Käufer seine Zahlungen einstellt. Ist dies der Fall, hat uns der Besteller die abgetretenen Forderungen und deren Schuldner bekanntzugeben und alle zum Einzug erforderlichen Angaben zu machen sowie die dazugehörigen Unterlagen auszuhändigen und seinem Schuldner die Abtretung offenzulegen.

5. Der Eigentumsvorbehalt bleibt bestehen bis zur völligen Bezahlung der aus der Geschäftsverbindung entstandenen Gesamtverbindlichkeiten und erstreckt sich auch auf den anerkannten Saldo, soweit wir die Forderungen gegenüber der Besteller in laufende Rechnung buchen. (Kontokorentvorbehalt)

6. Kommt der Käufer mit der Zahlung in Verzug oder verstößt er gegen Verpflichtungen aus vorgenannten Eigentumsvorbehalt, so können wir die gelieferte Ware herausverlangen, ohne dass darin ein Rücktritt vom Vertrag liegt.

7. Der Käufer ist nicht berechtigt, vor Erfüllung aller Zahlungsverpflichtungen uns gegenüber, den Liefergegenstand an Dritte zu verpfänden oder zur Sicherung zu übereignen. Im Falle einer Pfändung durch Dritte sind wir von dieser unverzüglich zu benachrichtigen und sind uns Namen und Anschrift des Dritten genau bekanntzugeben.

8. Soweit der Wert des bestehenden Eigentumsvorbehalt bzw. der bestehenden Sicherheiten unsere offenen Forderungen um mehr als 20% übersteigt, sind wir auf Verlangen des Bestellers bereit, entsprechende Sicherheiten nach freier Wahl freizugeben.

9. Sobald der Besteller in Vermögensverfall gerät, zur Abgabe der eidesstattlichen Versicherung geladen wird oder die Eröffnung des Insolvenzverfahrens etc. beantragt wird, können wir Sicherheit für unsere Leistung verlangen oder auf Vertragsabwicklung Zug um Zug gegen Bezahlung bestehen. Ist der Besteller trotz entsprechender Aufforderung hierzu nicht bereit, sind wir berechtigt, vom Vertrag zurückzutreten und hat der Besteller die von uns gelieferte Ware am Aufbewahrungsort herauszugeben ggf. nach erteilter gesetzlicher Genehmigung durch den (vorläufigen) Insolvenzverwalter, entsprechend dem Wert unserer noch offenen Forderungen. Außerdem sind wir berechtigt, die Kosten der Rücknahme und Verwertung gegenüber dem Besteller pauschal, ohne Nachweis in Höhe von 25% des Verkaufspreises, zu verlangen, wobei der Nachweis höherer Kosten ebenso geführt werden kann, wie vom Besteller der Nachweis niedriger Kosten

XV. Toleranzen, Muster, Sonderanfertigungen, Druckfehler, Musterschutz und Patente

1. Abweichungen in Maßen, Farbtönen, Inhalten, Gewichten, etc. die durch die Herstellung bedingt sind, sind im Rahmen der handelsüblichen Toleranzen sowie nach den Bestimmungen des Maß- und Gewichtgesetzes zulässig.

2. Muster die einer Lieferung zugrunde gelegt werden, gelten als ungefähre Grundlage der Lieferung und beinhalten keine Zusicherung probenmäßiger Eigenschaften, sofern nicht ausdrücklich Zusicherung erfolgte. Für uns übersandte Muster und Vorlagen etc. leisten wir im Falle von Verlust, Beschädigungen oder Bruch keinen Ersatz.

3. Mit technischen Änderungen unserer Produkte, die stets dem neuesten Stand der Technik und Verwendbarkeit angepasst werden, ist der Käufer einverstanden, soweit sie ihm zumutbar sind.

4. Bei Sonderanfertigungen nach Angaben, Zeichnungen oder Entwürfen des Käufers, trägt dieser für die konstruktiv richtige Gestaltung, die praktische Eignung der gelieferten Teile, die Ordnungsmäßigkeit in Bezug auf das Patent-, Gebrauchs- und Geschmacksmusterrecht alleine die Verantwortung auch wenn er bei der Entwicklung von uns beraten wurde. Für alle in diesem Zusammenhang entstehenden Folgen haften wir nicht. Der Käufer ist verpflichtet, uns von allen Ansprüchen Dritter freizustellen. Werkzeuge, Einrichtung, Kokillen, Schablonen, Modelle etc. die von uns für die Herstellung von Sonderanfertigungen angefertigt wurden, bleiben stets unser Eigentum und werden auch dann nicht herausgegeben, wenn vom Käufer ein Werkzeugkosten-Anteil bezahlt wurde. Diese Werkzeuge und Formen werden ausschließlich für Lieferungen an den Käufer der Sonderanfertigung verwendet.

5. Auskünfte, Angaben und technische Beratungen über Anwendungs- und Verarbeitungsmöglichkeiten unserer Produkte sind unverbindlich und erfolgen unter Ausschluss jeglicher Haftung, es sei denn, dass unsererseits Zusicherung erfolgte, Vorsatz oder grobe Fahrlässigkeit vorliegt. Die Regelungen unter Ziffer X. (Sonstige Schadensersatzansprüche) gelten entsprechend.

6. Nachahmungen, auch materialverfremdete, unserer Produkte, die gesetzlich geschützt sind, werden gerichtlich verfolgt.

7. Alle Maßangaben und Abbildungen in Katalogen sind unverbindlich und bedürfen unserer schriftlichen Bestätigung. Für Druckfehler in Katalogen und Preislisten übernehmen wir keine Verantwortung.

XVI. Erfüllungsort, Gerichtsstand und Rechtwahl

1. Der Firmensitz ist Erfüllungsort für alle vertraglichen Ansprüche, welche sich ausschließlich nach deutschem Recht richten.

2. Für alle sich aus dem Vertragsverhältnis ergebenden Streitigkeiten, auch bei Wechsel- und Scheckforderungen, ist Gerichtsstand der Sitz unserer Firma. Wir sind jedoch auch berechtigt, am Hauptsitz des Auftraggebers zu klagen sowie alle weiteren in Betracht kommenden Gerichtsstände in Anspruch zu nehmen.

3. Sofern der Auftraggeber keinen inländischen allgemeinen Gerichtsstand hat oder nach Vertragsabschluss seinen Wohnsitz oder gewöhnlichen Aufenthaltsort aus der Bundesrepublik Deutschland verlegt oder dieser uns nicht bekannt ist, wird das für unseren Firmensitz zuständige Gericht vereinbart.

XVII. Schlussbestimmungen

1. Ist oder werden Bestimmungen vorstehender Bedingungen oder des abgeschlossenen Vertrages ganz oder teilweise unwirksam, so wird hierdurch die Gültigkeit der übrigen Bestimmungen nicht berührt. Die Vertragsparteien sind in diesem Fall verpflichtet, eine rechtswirksame Ersatzvereinbarung zu treffen, die dem am nächsten kommt, was die Parteien gewollt haben oder nach dem Sinn und Zweck des Vertrages gewollt haben würden, sofern sie diesen Punkt bedacht haben.

2. Eine Abweichung von diesen Bedingungen, Katalogen, Preislisten, Angeboten und sonstigen Willenserklärungen, insbesondere Nebenabreden, ist nur wirksam, wenn sie von uns schriftlich bestätigt sind.

Terms and Conditions of

I. Binding status of the terms and conditions and the contract:

All business relations between Südmetall Beschläge GmbH and the purchasers, which are commercial operators within the meaning of the German Commercial Code (HGB), legal entities under public law or special funds under public law, shall be governed exclusively by our terms and conditions set forth belowin their respective valid versions. Any other terms and conditions with contrary effect in confirmations or other correspondence etc. shall be waived, even if they are not expressly contradicted by us. Any terms with contrary effect shall only legally binding if they are confirmed by us in writing.

Supplies outside Germany and Austria shall be governed by terms and conditions agreed upon on a case-by-case basis. For export deliveries the conditions are stipulated individually. Pour des livraisons d´ exportations les conditions individuellement accordèes sont valables.

II. Offer and conclusion of contract

The order shall only be considered accepted when it has been confirmed by us in writing; until then our offer shall be considered as non-binding and subject to confirmation. Additions, amendments or subsidiary agreements for the purpose of executing the contract - whether agreed by telegram, telephone or verbally - also require our written confirmation to be effective. Offers shall be given free of charge and shall remain valid and free for a reasonable period of time and when accepting the indicated quantities.

We shall retain all copyrights and property rights to the transferred documents, drawings etc., and such items must not be made accessible to third parties without our express consent.

Representatives are authorised to receive orders, but not to confirm them.

III. Scope of delivery obligations and delivery times

Our written order confirmation shall be decisive in establishing the scope of the delivery. We reserve the right to make changes to colour and structure that are conventional for the industry and reasonable for the buyer.

The purchaser alone shall be responsible for the implementation guidelines issued by it and shall indemnify us from any adverse consequences and any breaches of copyrights and other property rights, unless we have acted with intent or gross negligence. Our liability for ordinary negligence is limited to the following clauses. We are not obligated to verify whether the purchaser's implementation guidelines breach copyrights or other property rights.

Delivery times shall be adhered to where possible, but are always non-binding unless we have expressly indicated that they are binding in writing. We are authorised to make partial deliveries if this is conventional for the industry and reasonable.

The adherence to binding delivery times is subject to the condition that all the agreed documents to be delivered by the purchaser are received on time as agreed, and that the agreed terms of payment and other obligations on the part of the purchaser are adhered to. If these conditions are not fulfilled on time, the delivery times shall be extended by the length of the delay. This shall not apply if the contractor was responsible for the delay.

If we default on delivery, in the event of loss the purchaser may - to the exclusion of additional compensation claims - request compensation of 0.5% of the delivery value for each completed week of the delay, up to a maximum of 5% of the delivery value, if the material obligations under the contract are breached by us as a result of ordinary negligence. Otherwise we shall not be liable for ordinary negligence unless we have acted with intent or gross negligence. In this case we shall be obligated to fully compensate the loss.

All compensation claims from the purchaser due to a delivery delay or in lieu of performance in excess of the aforementioned and following boundaries, are excluded. This shall not apply if we have acted with intent or gross negligence. The purchaser may only withdraw from the contract in accordance with statutory provisions if the delay was caused by us. The statutory withdrawal right of the purchaser shall remain unaffected by this. There shall be no changes to the burden of proof to the detriment of the purchaser. The purchaser is also obligated to declare, after setting a reasonable deadline, whether it is withdrawing from the contract due to a delay in delivery and/or requests compensation in lieu of performance or insists on fulfilment.

If we default on delivery due to force majeure e.g. war, mobilisation, insurrection or similar events, e.g. strikes, lockouts or official prohibitions, the agreed delivery time shall be extended by the length of the delay without us being obliged to pay damages, except where we are responsible for such losses. Should this delay render adherence to the contract unreasonable, both parties shall be authorised to withdraw.

Release orders must be placed at the latest 12 months from the date of the order confirmations. After expiration of this period, we shall be authorised to send the goods to the buyer and invoice it for said goods, or to invoice the buyer for the materials stored by us along with surcharges for costs and profit. If the purchaser fails to take the goods within the applicable time limit, we may demand performance and compensation due to delayed performance. In this case we must also set a reasonable deadline, with the threat that we may withdraw from the contract after expiration of the deadline and that we may also request compensation.

IV. Order changes

Deviations and alterations in the execution of the order are permitted if they are necessary for technical reasons and are reasonable for the purchaser.

Alterations made to orders prior to or after receipt of the order confirmation shall only be considered if any additional costs are borne by the purchaser and if a sufficient extension of the delivery time is agreed.

V. Transfer of risk, shipping and packaging

The determination of the shipping method is at our discretion unless agreed otherwise. Shipping shall take place at the cost and risk of the purchaser even if our own vehicles are used, which shall be possible in accordance with our reasonable judgement and without any requirement to use the cheapest and most secure shipping method. Risk shall transfer to the purchaser at the latest upon shipment of the goods or their selection and preparation.

Additional costs for express or urgent shipments which are requested by the purchaser must be borne by it, along with the packaging costs for all orders.

VI. Returns

All returns must be properly packaged and sent "ex works", whereby the transport risk remains with the sender until the goods fall under our control. They require our express consent.

Goods that are cut to size, separate orders and custom-made products shall not be taken back unless we give permission in recognition of a defect.

If we are not at fault for the reason for the return, we shall be entitled to reduce the credit as compensation by a flat rate amount of 15-25% depending on the nature and scope of the returned goods and depending on the damages resulting to us in the course of events. We reserve the right to assert further compensation claims.

The purchaser shall have a right to prove that no or only lower damages occurred.

VII. Prices

The respective valid price lists apply to all deliveries and services. All prices per piece or metre (unless otherwise stated), NET in € (Euro) excluding VAT. Delivery free of charge (carriage paid) from € 175 net value of goods (except long goods or pallet goods). Net parcel fee € 7.90 without VAT.

Forwarding goods: For pallet goods and bar goods from 2000 mm length (up to approx. 80 kg), € 40.- per bundle/pallet will be charged for freight. Delivery is free of charge from a net invoice value of € 1,000.

(Free domicile limit of € 175.-, or € 1000.- in the case of forwarding dispatch applies to deliveries within Germany and Austria). Excluded: Delivery conditions to other countries. If, according to the contract, the delivery is to be made more than four months after the conclusion of the contract, we are entitled to invoice the customer for any increase in the list prices which has occurred between the conclusion of the contract and the delivery. However, the latter shall have the right to withdraw from the contract if the price increase exceeds the increase in the „Price index for the maintenance of all private households in Germany" (published by the Federal Statistical Office) in the period between order and delivery by a not inconsiderable amount.

If we are unable to deliver due to operational disruptions or lack of self-delivery for which we are not responsible, we shall be entitled to withdraw from the contract, but shall inform the customer immediately of the non-availability of the delivery and reimburse any consideration paid immediately. This also applies to special and quantity discounts and special prices granted once.

VIII. Liability for material defects and obligation to return

The purchaser must immediately report any visible and non-visible material defects and deviations to us in writing insofar as the provisions of §§ 377, 378 HGB apply, upon condition that the purchaser immediately inspect the goods upon delivery and immediately complain in writing providing an exact description of all defects, whereby we must receive the complaint at the latest 2 weeks following the delivery. Hidden defects must be reported within these deadlines, calculated from the day of discovery. If the purchaser does not immediately provide any samples of the disputed goods on request, it shall lose its warranty rights in this respect.

In the event of legitimate defects, purchased items shall be either repaired free of charge or redelivered at the discretion of the purchaser and subject to the following conditions, if a material defect was present at the time of the transfer of risk and within the limitation period. For material defects involving a service contract, this shall take place at our discretion.

Claims relating to material defects shall fall time barred within one year. This shall not apply if the law stipulates longer periods in §§ 438, (1) No. 2 (buildings and items used for buildings), in 479 (1) (recourse claims) and § 634 a (1) No. 2 (construction defects) of the German Civil Code (BGB).

First, we always have the right to subsequent performance (= repair or subsequent delivery) if this does not require disproportionate expenditure. Otherwise, including if the subsequent performance fails, the purchaser may withdraw from the contract or request a discount, irrespective of any compensation claims.

No defects claims may be brought in the event of entirely insignificant defects, deviations in quality and usability impairments.

Claims made by the purchaser related to the costs required for subsequent performance, in particular transport, labour and material costs, shall be excluded, if said costs increase because the object of delivery is subsequently transferred to a location other than a subsidiary of the purchaser, unless said transfer corresponds to its proper use.

Recourse claims from the purchaser shall only exist against us if they exist between the purchaser and its customers as part of the statutory defect claims.

Otherwise Clause X shall apply for compensation claims of the purchaser (Other compensation claims). All additional existing claims or claims other than those under Clause VII from the purchaser due to material defects against us, our statutory representatives and employees or vicarious agents are excluded.

We may retain payments from the purchaser in the event of legitimate defect complaints to an extent that is reasonably proportionate to the defects. The purchaser may only retain payments in the same proportion for defects recognised by us or if these are undisputed, have been established with legal effect or are ready for decision. If an objection concerning a defect is made by the purchaser without due cause, we shall be authorised to request compensation for the expenses resulting for us.

Sale, Delivery and Payment

IX. Impossibility and contractual adjustments

If delivery is impossible, the purchaser may request compensation if we are responsible for the impossibility. However, the purchaser's claims for damages shall be limited to 10% of the value of the respective part of the delivery that cannot be appropriately used or sold due to said impossibility of performance. This shall not apply, however, if we are liable due to intent or gross negligence. The right of the purchaser to withdraw from the contract shall remain unaffected and such action shall not entail any change to the burden of proof to the detriment of the purchaser.

If the impossibility is temporary, Clauses III.5 and 6 shall be applied accordingly.

If unforeseeable events such as those under Clause III.7 significantly impact on our operation or the value or content of the delivery, the contract shall be adjusted appropriately if this is reasonable. Otherwise, both parties shall be entitled to withdraw. Notice to this effect must be given immediately following discovery of the extent of the event, even if an extension of the delivery time had already been agreed to.

X. Other compensation claims

Additional claims for compensation or the reimbursement of expenses from the purchaser, regardless of the legal grounds, but in particular due to breaches of duty from the contract or unlawful acts, are excluded unless they are permitted below.

Compensation shall be paid if there is mandatory liability, such as in the case of intent, gross negligence due to loss of life, personal injury or damage to health, according to the Product Liability Act or due to a breach of material contractual obligations. The latter is, however, limited to damages that are typically foreseeable in relation to the contract except in situations involving intent or gross negligent or liability due to loss of life, personal injury or damage to health. This shall not be associated with any change to the burden of proof to the detriment of the purchaser.

If the purchaser is entitled to bring compensation claims, these shall expire following the aforementioned time barring period for the defect claims indicated therein.

XI. Legal defects, industrial property rights and copyrights

We are only obligated to perform the delivery free from the aforementioned property rights in the delivery country. If third parties assert justified claims against the purchaser due to a breach of the aforementioned property rights on the basis of deliveries to the purchaser performed by us and used according to the contract, we shall be liable with respect to the purchaser as part of the aforementioned conditions as follows:

At our discretion and cost, a right of use shall either be obtained for the delivery or altered in such a way that property rights are not breached, or alternatively subsequent delivery shall take place. If this is not possible or reasonable for us, the purchaser shall be entitled to the statutory withdrawal or reduction rights. Obligations regarding the payment of compensation shall be governed by the following clauses

The above shall only apply if and to the extent to which the purchaser immediately informs us in writing of the claims asserted by third parties, if it does not recognise a breach itself and if all counter measures, such as settlement negotiations, are reserved. If the purchaser stops using the delivery in order to mitigate damage or for other important reasons, it must notify the third party that this does not constitute a recognition of an infringement. Otherwise, Clause III.2 shall apply.

Any further claims from the purchaser due to a legal defect, including against our legal representatives, vicarious agents and employees, are excluded.

XII. Payment terms

Our invoices are payable within 14 days of receipt of the invoice with a 2% discount, or net within 30 days of receipt of the invoice and without any discount. Invoices shall be rebuttably presumed to have been received within 3 days of the invoice date.

In the case of unknown buyers or doubts regarding creditworthiness, we shall be authorised to deliver on the basis of advance payment or cash on delivery.

Bills of exchange and cheques shall only be accepted as payment upon condition that they are honoured upon cashing; the costs of discounting and collection shall be borne by the purchaser.

If the purchaser defaults on payment, we shall be entitled to charge default interest at 8% above the respective base rate according to § 1 of the German Discount Transfer Law. If the purchaser defaults on the payment of an invoice, we shall be entitled to claim immediate payment also of other invoices.

XIII. Compensation and retention

Offsetting with payments or the retention of these against any counterclaims from the purchaser is excluded unless the counterclaims are recognised, undisputed, have been established with legal effect or are ready for decision.

XIV. Retention of title

For all our deliveries, we shall retain title over the goods delivered until payment in full of the purchase price and all accessory claims, in particular until all bills of exchange and cheques have been cleared.

The purchaser is authorised to re-sell or process the goods in the ordinary course of business, whereby the processing or remodelling shall in all cases be carried out on our behalf and we shall acquire co-ownership of the new item which is processed with other items, or in the event of indivisible combining or mixing, in proportion to the value of the object delivered to the other processed items at the time of the processing.

Any re-sale of the unprocessed or the processed goods, or goods which that been bound or mixed with another item, may only be undertaken by the purchaser subject to retention of title. The customer of our purchaser must also be obligated by it to re-sell the item on our behalf under retention of title. Our purchaser must provide us with the name and address of its own customer in the event of a re-sale.

The claim to the purchase price of the purchaser against its customer for the goods delivered by us is hereby assigned to us as security in the amount of our open claims. The purchaser shall retain its authority to collect the claim even after assignment. Our authority to collect the claim shall remain unaffected. We undertake, however, only to collect the claim ourselves if the purchaser does not comply with its payment obligations from the proceeds collected, if it defaults on payment or if insolvency proceedings etc. are instituted concerning its assets or if the buyer ceases payment. Should this occur, the purchaser must inform us of the assigned claims and the debtors and provide all the necessary information to collect the claim along with the associated documents; it must also inform the debtor of the assignment.

The retention of title shall remain valid until payment in full of all liabilities pertaining to the business relationship and shall extend to the recognised balance if we include the claims against the purchaser in a current account. (Current account reservation)

If the buyer defaults on payment or breaches the aforementioned retention of title obligations, we may demand the surrender of the goods delivered without thereby withdrawing from the contract.

The buyer is not authorised to pledge the delivery object to third parties or to assign it by way of security before fulfilling all payment obligations with respect to us. In the event of seizure by third parties, we must be immediately informed of this and the exact name and address of the third party must be disclosed to us.

If the value of the existing retention of title or the existing securities exceeds our outstanding claims by more than 20%, we are prepared to release such securities at the discretion and request of the purchaser.

As soon as the purchaser falls into financial difficulty, if it is called upon by court to make a declaration in lieu of an oath or if insolvency proceedings etc. are instituted against it, we may request security for our payment or we may insist on an execution of the contract against simultaneous payment. If, notwithstanding a request to that effect, the purchaser is not prepared to do this, we shall be authorised to withdraw from the contract and the purchaser must release the goods delivered by us at the location of storage, where necessary following legal authorisation by the (temporary) insolvency manager and according to the value of our outstanding claims. In addition, we shall be authorised to charge the costs of the redemption and recovery against the purchaser at a flat rate; this shall be 25% of the purchase price if no proof is furnished. Any proof that is furnished may result gin increased or reduced costs as proven by the purchaser.

XV. Tolerances, samples, custom-made products, printing errors, design protection and patents

Discrepancies in terms of sizes, colour, content, weight etc. as a result of production are permitted within the tolerances conventional for the industry as well as according to the provisions of the Dimensions and Weight Act.

Samples used as a basis for delivery shall be considered an approximate basis for this delivery and do not constitute a promise of sample properties unless an express assurance is made. We shall not pay any compensation for samples and templates etc. sent to us in the event of loss, damage or breakage.

The buyer agrees to technical changes to our products, which are continually adjusted in line with the state of the art and usability, if these are reasonable for it.

In the case of custom-made products according to the buyer's instructions, drawings or designs, it shall bear the sole responsibility for the correct constructional configuration, the practical suitability of the parts delivered and the correctness with respect to patent, utility model and design law, even if it has been advised by us during development. We shall not be liable for any consequences arising in this respect. The buyer is obligated to indemnify us from all third party claims. Tools, equipment, moulds, templates, models etc. which are produced by us for the manufacture of custom-made products shall always remain our property and shall not be released even if the buyer has paid a share of the costs. These tools and moulds shall be used exclusively for deliveries to the buyer of the custom-made product.

Information, data and technical advice regarding application and processing possibilities for our products is not binding and take place to the exclusion of any liability unless an assurance was provided by us or in situations involving intent or gross negligence. The provisions under

Clause X. (Other compensation claims) shall apply accordingly.

Imitations, including material distortions, of our products which are legally protected shall be prosecuted.

All dimensions data and illustrations in catalogues are not binding and require our written confirmation. We accept no responsibility for printing errors in catalogues and price lists.

XVI. Place of fulfilment, place of jurisdiction and choice of law

The registered office of the company is the place of fulfilment for all contractual claims, which are subject solely to German law.

For all disputes resulting from the contractual relationship, including claims involving bills of exchange and cheques, the place of jurisdiction is the registered office of our company. We shall be entitled, however, to take legal action at the registered office of the client, as well as any additional place of jurisdiction.

If the client does not have a domestic place of jurisdiction, if it moves its domicile or place of habitual residence outside of the Federal Republic of Germany following the conclusion of the contract or if this is unknown to us, the competent court for our registered office shall be agreed.

XVII. Final provisions

If the provisions of the above conditions or the contract concluded are or become wholly or partially invalid, this shall not affect the validity of the remaining provisions. In this case the contracting parties shall be obligated to implement a legally valid replacement agreement which best approximates what the parties had intended or would have intended according to the aim and purpose of the contract had they considered this point.

Any deviation from these conditions, catalogues, price lists, offers and other declarations of intent, in particular subsidiary agreements, shall only be valid if they are confirmed by us in writing.

AbP
(allgemeine bauaufsichtliche Prüfzeugnis)
Das allgemeine bauaufsichtliche Prüfzeugnis (abP) ist neben der allgemeinen bauaufsichtlichen Zulassung (abZ) und der vorhabenbezogenen Bauartgenehmigung (vBG) ein Verwendbarkeitsnachweis von nicht geregelten Bauprodukten und Bauarten gemäß den Landesbauordnungen der Länder. Ein allgemeines bauaufsichtliches Prüfzeugnis kann für solche Bauprodukte und Bauarten erstellt werden, deren Verwendung nicht der Erfüllung erheblicher Anforderungen an die Sicherheit baulicher Anlagen dient, oder die nach allgemein anerkannten Prüfverfahren beurteilt werden. Welche Art von Verwendbarkeitsnachweis erforderlich ist, wird vom Deutschen Institut für Bautechnik (DIBt) mit der Angabe der maßgebenden technischen Regeln im Einvernehmen mit der obersten Bauaufsichtsbehörde in der **Muster-Verwaltungsvorschrift Technische Baubestimmungen (MVV TB)** bekannt gemacht. Ein allgemeines bauaufsichtliches Prüfzeugnis wird von einer bauaufsichtlich anerkannten Prüfstelle für nicht geregelte Bauprodukte oder Bauarten erteilt, wenn deren Verwendbarkeit nachgewiesen ist.

Der Verwendbarkeitsnachweis in Form eines allgemeinen bauaufsichtlichen Prüfzeugnisses ist nur gültig, wenn die Bauausführung mit den darin beschriebenen Aufbau- und Einbaurichtlinien und den baulichen Anforderungen übereinstimmt. Des Weiteren ist die Gültigkeitsdauer begrenzt: Aus baurechtlicher Sicht ist die Gültigkeit bis zum Zeitpunkt der Bauausführung maßgebend; aus zivilrechtlicher Sicht muss die Gültigkeit mindestens für die Dauer der Ausführung und Montage der Bauleistung bis zur Abnahme gegeben sein.

vBG
(Vorhabenbezogene Bauartengenehmigung)
Bauprodukte oder Bauarten bedürfen entsprechend der jeweiligen Landesbauordnung vor ihrer Verwendung bei baulichen Anlagen eine vorhabenbezogene Bauartengenehmigung (vBG) oder eine Zustimmung im Einzelfall, wenn es für sie keine allgemein anerkannte Regeln der Technik gibt oder sie von den technischen Regeln, die bekannt gemacht worden sind, abweichen oder sie nicht über eine allgemein bauaufsichtliche Zulassung (abZ) oder ein allgemein bauaufsichtliches Prüfzeugnis (abP) verfügen bzw. stark davon abweichen. Diese wird von der Obersten Bauaufsichtsbehörde des zuständigen Bundeslandes auf schriftlichen Antrag des Bauherrn oder dessen Vertreter erteilt.

AbZ
(Allgemein bauaufsichtliche Zulassung)
Die AbZ wird vom Deutschen Institut für Bautechnik auf Antrag des Herstellers oder Anbieters für Bauprodukte oder Bauarten erteilt. Die AbZ gilt im Gegensatz zur ZiE für den Einsatz von Produkten in der ganzen Bundesrepublik Deutschland. In den Zulassungen werden im Allgemeinen auch Anwendungsgrenzen definiert. Die Verwendbarkeit der Produkte wird mittels Versuchen und Berechnungen seitens des Herstellers oder Anbieters nachgewiesen und hat im Regelfall eine Gültigkeit von 5 Jahren.

qd
(Bemessungswert der veränderlichen Einwirkungen)
Der Wert qd setzt sich aus Schneelast, Windlast und Sicherheitsbeiwerten zusammen.

DIN 18008 - Teil 2
Dieser Teil der DIN 18008 gilt in Verbindung mit DIN 18008-1 für ebene ausfachende Verglasungen, die an mindestens zwei gegenüberliegenden Seiten mit mechanischen Verbindungsmitteln (z. B. verschraubten Pressleisten) eben und durchgehend linienförmig gelagert sind. Verglasungen mit zusätzlichen punktförmigen Halterungen (z. B. durch Randklemmhalter und/oder durch Glasbohrungen geführte Halterungen) werden in DIN 18008-31) geregelt.
Für Verglasungen, die betreten, begangen oder befahren werden, die als Absturzsicherung oder Abschrankung dienen oder unter planmäßiger Flüssigkeitslast stehen (z. B. als Aquarienverglasung), sind weitere Anforderungen zu berücksichtigen.
Je nach ihrer Neigung zur Vertikalen werden die linienförmig gelagerten Verglasungen im Sinne dieser Norm unterschieden in Horizontalverglasungen: Neigung >10 ° und Vertikalverglasungen: Neigung ≤10 °. Die nachfolgenden Bestimmungen für Horizontalverglasungen gelten auch für Vertikalverglasungen, wenn diese — wie z. B. bei Shed-Dächern mit der Möglichkeit seitlicher Schneelasten — nicht nur kurzzeitigen veränderlichen Einwirkungen unterliegen.

DIN 18008 - Teil 3
Diese Norm gilt für die Verwendung von punktförmig gelagerten Verglasungen. Dabei werden Punkthalter unterschieden in Tellerhalter, die durch Glasbohrungen geführt werden, und Klemmhalter, die ohne Bohrungen am Rand bzw. an den Ecken der Verglasung angeordnet werden. Diese Norm gilt nur für Verglasungskonstruktionen, bei denen alle Glasscheiben ausschließlich durch mechanische Halterungen formschlüssig gelagert sind. Diese Norm gilt ausschließlich für ausfachende Verglasungen nach DIN 18008-1:2010-12, 3.1.1. Diese Norm behandelt die Verwendung von Tellerhaltern mit zylindrischen Glasbohrungen (keine konischen Bohrungen), die die gesamte Glasdicke umgreifen. Für Verglasungen, die gegen Absturz sichern, für begehbare oder an zu Instandsetzungsmaßnahmen betretbare Verglasungen gelten zusätzliche Anforderungen nach DIN 18008-4 bis DIN 18008-6.Hinsichtlich der Unterscheidung in Horizontal- und Vertikalverglasung gelten die Bestimmungen nach DIN 18008-2 sinngemäß.

DIN 18008 - Teil 4
Diese Norm gilt für Vertikalverglasungen und zur Angriffsseite geneigte Horizontalverglasungen (durch Verglasung und angriffsseitige Verkehrsfläche aufgespannter Winkel kleiner 80°), die Personen auf Verkehrsflächen gegen seitlichen Absturz sichern. Sie gilt für folgende Kategorien von Verglasungen:
Kategorie A - Verglasungen nach Teil 2 oder Teil 3 dieser Norm, die horizontale Nutzlasten abtragen müssen, da sie keinen tragenden Brüstungsriegel oder vorgesetzten Holm in erforderlicher Höhe zur Aufnahme von horizontalen Nutzlasten nach DIN EN 1991-1-1:2010-12, 6.4 und DIN EN 1991-1-1/NA:2010-12, 6.4, besitzen.
Kategorie B - Unten eingespannte Glasbrüstungen, deren einzelne Scheiben durch einen durchgehenden Handlauf in erforderlicher Höhe verbunden sind. Der Handlauf kann auf der oberen Scheibenkante oder durch Tellerhalter nach Teil 3 dieser Norm befestigt sein.
Kategorie C - Verglasungen nach Teil 2 oder Teil 3 dieser Norm, die keine horizontalen Nutzlasten in erforderlicher Höhe abtragen müssen und einer der folgenden Gruppen entsprechen:
C1: Geländerausfachungen;
C2: Verglasungen unterhalb eines in erforderlicher Höhe angeordneten lastabtragenden Querriegels;
C3: Verglasungen mit in erforderlicher Höhe vorgesetztem lastabtragendem Holm.
ANMERKUNG Die erforderliche Höhe des Handlaufs kann von der Höhe ggf. erforderlicher lastabtragender Querriegel oder von der Höhenlage einer zu berücksichtigenden horizontalen Einwirkung abweichen. Die Mindesthöhe von Umwehrungen ergibt sich aus den bauordnungsrechtlichen Vorschriften (z. B. Landesbauordnungen) oder aus Sondervorschriften (wie z. B. aus der Arbeitsstättenverordnung). Die Höhenlage erforderlicher Handläufe kann unabhängig davon abweichend festgelegt sein (z. B. zur Berücksichtigung besonderer Personengruppen/ Nutzer). Normen-

AbP
(general test certificate issued by the building authorities)
The general building authority test certificate (abP) is, in addition to the general building authority approval (abZ) and the project-related type approval (vBG), a proof of usability of non-regulated construction products and types of construction in accordance with the building regulations of the federal states. A general building authority test certificate can be issued for such construction products and types of construction whose use does not serve to fulfil significant requirements for the safety of structural installations or which are assessed according to generally recognised test methods. The type of proof of usability required is published by Deutsches Institut für Bautechnik (DIBt) with the specification of the relevant technical rules in agreement with the highest building supervisory authority in the Model Administrative Regulation Technical Building Regulations (MVV TB). A general building authority test certificate is issued by a testing body recognised by the building authorities for non-regulated construction products or types of construction if their usability is proven.

The proof of usability in the form of a general building authority test certificate is only valid if the construction complies with the construction and installation guidelines and the structural requirements described therein. Furthermore, the period of validity is limited: From the point of view of building law, the validity until the time of construction is decisive; from the point of view of civil law, the validity must be at least for the duration of the execution and assembly of the construction work until acceptance.

vBG
(Project-related construction type approval)
Construction products or types of construction require a project-related type approval (vBG) or an approval in individual cases in accordance with the respective federal state building regulations before they can be used in structural installations if there are no generally recognised rules of technology for them or if they deviate from the technical rules that have been published or if they do not have a general building authority approval (abZ) or a general building authority test certificate (abP) or deviate considerably from them. This is issued by the supreme building supervisory authority of the responsible federal state upon written application by the building owner or his representative.

AbZ
(General technical approval)
The AbZ is issued by Deutsches Institut für Bautechnik upon application by the manufacturer or supplier for construction products or types of construction. In contrast to the ZiE, the AbZ is valid for the use of products throughout the Federal Republic of Germany. Application limits are also generally defined in the approvals. The usability of the products is proven by means of tests and calculations on the part of the manufacturer or supplier and is usually valid for 5 years.

qd
(design value of the variable actions).
The value qd is composed of snow load, wind load and safety factors.

DIN 18008 - Teil 2
This part of DIN 18008, in conjunction with DIN 18008-1, applies to plane infill glazing that is supported in a plane and continuous linear manner on at least two opposite sides by mechanical fasteners (e.g. screwed pressure bars). Glazing with additional point-shaped supports (e.g. by edge clamp supports and/or supports guided by glass holes) are regulated in DIN 18008-31). For glazing that is walked on, walked over or driven over, that serves as a fall protection or barrier or is underplanned liquid load (e.g. as aquarium glazing), further requirements must be taken into account. Depending on their inclination to the vertical, linear glazing within the meaning of this standard is divided into horizontal glazing: Inclination >10 ° and vertical glazing: inclination ≤10 °. The following provisions for horizontal glazing also apply to vertical glazing if - as e.g. in the case of shed roofs with the possibility of lateral snow loads - these are not only subject to short-term variable actions.

DIN 18008 - Teil 3
This standard applies to the use of point-fixed glazing. A distinction is made between point supports, which are guided through glass holes, and clamp supports, which are arranged without holes at the edge or at the corners of the glazing. This standard only applies to glazing constructions in which all glass panes are positively supported exclusively by mechanical holders. This standard applies exclusively to infill glazing in accordance with DIN 18008-1:2010-12, 3.1.1. This standard deals with the use of plate holders with cylindrical glass bores (no conical bores) that encompass the entire thickness of the glass. Additional requirements according to DIN 18008-4 to DIN 18008-6 apply for glazing that protects against falling, for glazing that can be walked on or for glazing that can be walked on for maintenance measures.With regard to the distinction between horizontal and vertical glazing, the provisions according to DIN 18008-2 apply accordingly.

DIN 18008 - Teil 4
This standard applies to vertical glazing and horizontal glazing inclined to the attack side (angle of less than 80° formed by glazing and attack-side traffic surface), which protect persons on traffic surfaces against lateral falls. It applies to the following categories of glazing:
Category A - Glazing in accordance with Part 2 or Part 3 of this standard that is required to carry horizontal live loads because it does not have a load-bearing spandrel or front spar at the required height to carry horizontal live loads in accordance with DIN EN 1991-1-1:2010-12, 6.4 and DIN EN 1991-1-1/NA:2010-12, 6.4.
Category B - Bottom-fixed glass balustrades whose individual panes are connected by a continuous handrail at the required height. The handrail may be fixed to the top edge of the pane or by plate brackets in accordance with Part 3 of this standard.
Category C - Glazing in accordance with Part 2 or Part 3 of this standard that does not have to support horizontal live loads at a required height and corresponds to one of the following groups:
C1: Railing infill panels;
C2: Glazing below a load-bearing crossbar arranged at the required height;
C3: Glazing with load-bearing spar placed in front at the required height.
NOTE The required height of the handrail can deviate from the height of any required load-bearing crossbars or from the height of a horizontal action to be taken into account. The minimum height of guardrails results from the building regulations (e.g. state building regulations) or from special regulations (e.g. workplace regulations). The height of required handrails can be specified independently of this (e.g. to take into account special groups of people/users). Standards-

Bestellung

Kundennummer
Customer number:

Auftragsnummer:
Order number:

Kundendaten / customer data

Firmenname / company name

Strasse / street

Postleitzahl, Ort, Ortsteil / postal code, city, village

Telefon / phone Fax / fax

UID-Nummer / uid-number

Abweichende Lieferanschrift / different delivery address

Name / name

Zusatz / addition

Strasse / street

Postleitzahl, Ort, Ortsteil / postal code, city, village

Bemerkungen (z.B. Kommission, Zeichen, Vereinbarungen, Termin, ...)
Remarks (eg commission , sign, agreements, deadline , ...)

Datum / date Unterschrift / signature

Artikelnr. Article / no.	Beschreibung Description	Einheit Unit	Menge Quantity	Preis / Rabatt Price / discount
36.06.0053	Katalog „Traditionelle Handwerkskunst“			Gratis / free
36.06.4970	Traditionelle Handwerkskunst Preisliste			Gratis / free
36.06.0010	Katalog „Faszination Beschläge“			Gratis / free
36.06.0155	Katalog „Torantriebe & Zubehör“			Gratis / free
36.06.4766	Prospekt Schließsyteme			Gratis / free
36.06.4781	Prospekt ABACO (antimikrobielle Beschläge)			Gratis / free

Süd-Metall Beschläge GmbH
D-83404 Ainring/Hammerau | Sägewerkstrasse 5 | T +49 (0) 86 54 / 46 75 50 | F +49 (0) 86 54 / 46 75 70
eMail: info@suedmetall.com | www.suedmetall.com

Hinweis: Alle Angaben sind vorbehaltlich drucktechnisch bedingter Farbabweichungen und Druckfehler. Bei den angegebenen Preisen handelt es sich um Bruttopreise ohne Umsatzsteuer. Lieferung portofrei (Frei Haus) ab € 175.– Nettowarenwert (ausgenommen Langgut oder Palettengut). Speditionsware: Für Palettengut und Stangenware ab 2000 mm Länge (bis ca. 80 kg) werden € 40.- pro Bund/Palette Frachtkostenpauschale verrechnet. Ab € 1000.- netto Warenwert wird generell FREI HAUS geliefert ! (Frei-Haus Grenze von € 175.-bzw. € 1000.- bei Speditionsversand gilt für Lieferungen innerhalb Deutschland und Österreich. Lieferkonditionen in andere Länder erfragen Sie bitte bei unserem Serviceteam!) Dieser Katalog ist ausschließlich für den B2B (Geschäftskundenbereich) bestimmt. Eine Weitergabe des Kataloges an Endkunden ist nicht vorgesehen, da die Preise allesamt exklusive der jeweiligen gesetzlichen Umsatzsteuer sind. Es gelten die AGB der Süd-Metall Beschläge GmbH (siehe Seite 467)

Please note: All data are subject to typographic colour deviations and errata. The stated prices are gross prices without VAT. Delivery postpaid (free buyer's address) from € 175.– net value (except goods longer than 2,0 m or pallet goods). Bulky goods: For pallet goods and rods from 2000 mm length (until ca. 80 kg) € 40.- each bunch/pallet flat rate freight charges are accounted. Shipments from € 1000.- net value deliveries are postpaid in generell ! (The postpaid limits of € 175.-, resp. € 1000.- for shippings with conveyance apply for deliveries within Germany and Austria. For delivery conditions into other countries please ask our service team!) This catalog is for B2B-use (business customer sector) only! It isn't designed for a disclosure to end customers, because all prices are listed without statutory sales tax. Terms and conditions of Süd-Metall Beschläge GmbH apply (page 467)

Süd-Metall Beschläge GmbH

D-83404 Ainring/Hammerau | Sägewerkstrasse 5 | T +49 (0) 86 54 / 46 75 50 | F +49 (0) 86 54 / 46 75 70

eMail: info@suedmetall.com | **www.suedmetall.com**

Find us on

Hinweis: Alle Angaben sind vorbehaltlich drucktechnisch bedingter Farbabweichungen und Druckfehler.Bei den angegebenen Preisen handelt es sich um Bruttopreise ohne Umsatzsteuer. Dieser Katalog ist ausschließlich für den B2B (Geschäftskundenbereich) bestimmt. Eine Weitergabe des Kataloges an Endkunden ist nicht vorgesehen, da die Preise allesamt exklusive der jeweiligen gesetzlichen Umsatzsteuer sind. Es gelten die AGB der Süd-Metall Beschläge GmbH (siehe Seite 454)

TREND-SORTIMENTE I Erscheinungsdatum: September 2022 I Schutzgebühr: € 9.-

Verantwortlicher im Sinne des Datenschutzrechts sind wir, die SÜD-METALL BESCHLÄGE GMBH, Sägewerkstraße 5, D - 83404 Ainring /Hammerau. Sofern Sie noch nicht unser Kunde sind oder uns Ihre Daten freiwillig zum Zwecke der Kontaktaufnahme zur Verfügung gestellt haben, stammen Ihre Daten aus eigenen Recherchen über frei zugängliche Ressourcen wie Branchenbücher, Netzwerkplattformen, Handelsregister und ähnliche. Die Verarbeitung Ihrer Daten erfolgt zum Zweck des Marketings einwilligungsfrei nach Art. 6 Abs. 1 S. 1 lit f) DSGVO für eine interessengerechte Information. In jedem Falle können Sie uns gegenüber jederzeit der Verarbeitung für Marketingzwecke für die Zukunft widersprechen. Nähere Informationen zu Ihren sonstigen Rechten wie z.B. auf Auskunft, Berichtigung, Löschung, Ihren Beschwerderechten sowie zum Datenschutzbeauftragten entnehmen Sie bitte unserer Datenschutzerklärung, zugänglich unter https://www.suedmetall.com/4/datenschutz/ und unserem Informationsblatt zum Datenschutz, abrufbar unter https://www.suedmetall.com/fileadmin/user_upload/downloads/Information_Datenschutz_D-EN.pdf.

Please note: All data are subject to typographic colour deviations and errata. The stated prices are gross prices without VAT. This catalog is for B2B-use (business customer sector) only! It isn‘t designed for a disclosure to end customers, because all prices are listed without statutory sales tax. Terms and conditions of Süd-Metall Beschläge GmbH apply (page 456)

TREND-SORTIMENTE I Date of issue: September 2022 I Protective charge: € 9.-

We at SÜD-METALL BESCHLÄGE GMBH, Sägewerkstraße 5, D - 83404 Ainring/Hammerau, are responsible as defined by the Data Protection Act. If you are not yet our customer or have voluntarily provided us with your data for the purpose of establishing contact or if your data comes from our own research on freely accessible resources such as industry books, network platforms, commercial registers and the like, your data is processed for the purpose of marketing without consent in accordance with Art. 6 par. 1 sentence 1 lit. f) of the GDPR for information that is relevant to your interests. In any case, you may object to our processing for marketing purposes at any time in the future. Further information on your other rights, such as for information, correction, deletion, your right to complain or how to access the Data Protection Officer, please refer to our Privacy Policy, which is accessible at https://www.suedmetall.com/4/datenschutz/ or our information sheet that you can call up at https: //www.suedmetall. com/fileadmin / user_upload/downloads/Information_Datenschutz_D-EN.pdf. If you have any questions, please feel free to contact us at any time.

Art.-Nr. 36.06.0051

www.suedmetall.com