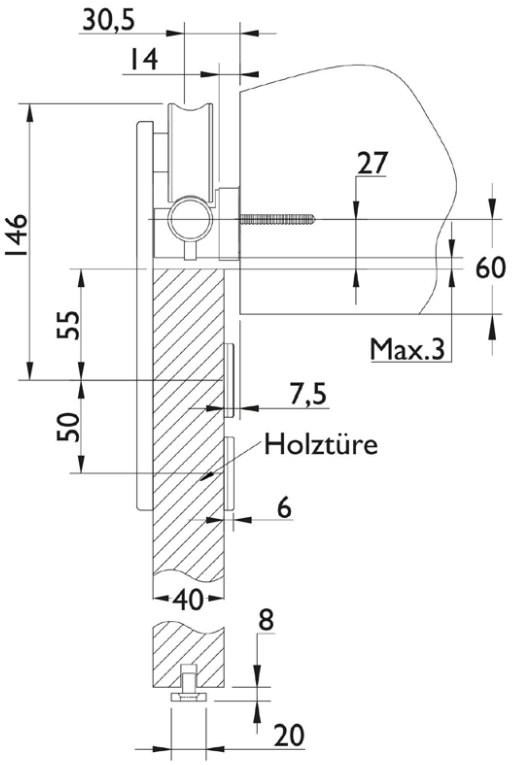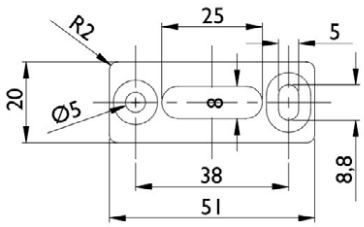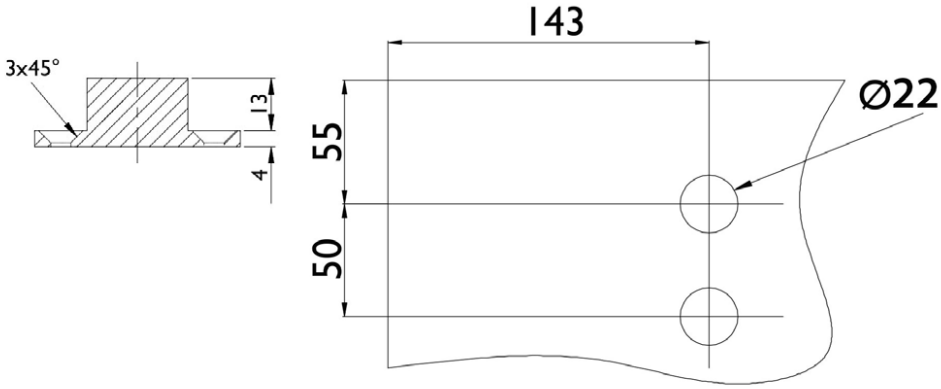TECHNISCHE DETAILS für SCHIEBETÜREN
70.20.1530 / 70.21.0010 (Holztüren)