Südmetall®

LEGION 01/2026 hinten angefügt

FASZINATION BESCHLÄGE 06

ZIMMERTÜRBESCHLÄGE
SCHUTZBESCHLÄGE
STOSSGRIFFE
ABACO • ÜLOCK
GLASTÜRBESCHLÄGE
ZYLINDER
SCHLÖSSER
MÖBELGRIFFE

Südmetall

INTERAKTIVE VERSION DES KATALOGS

BESTELLBEISPIEL:

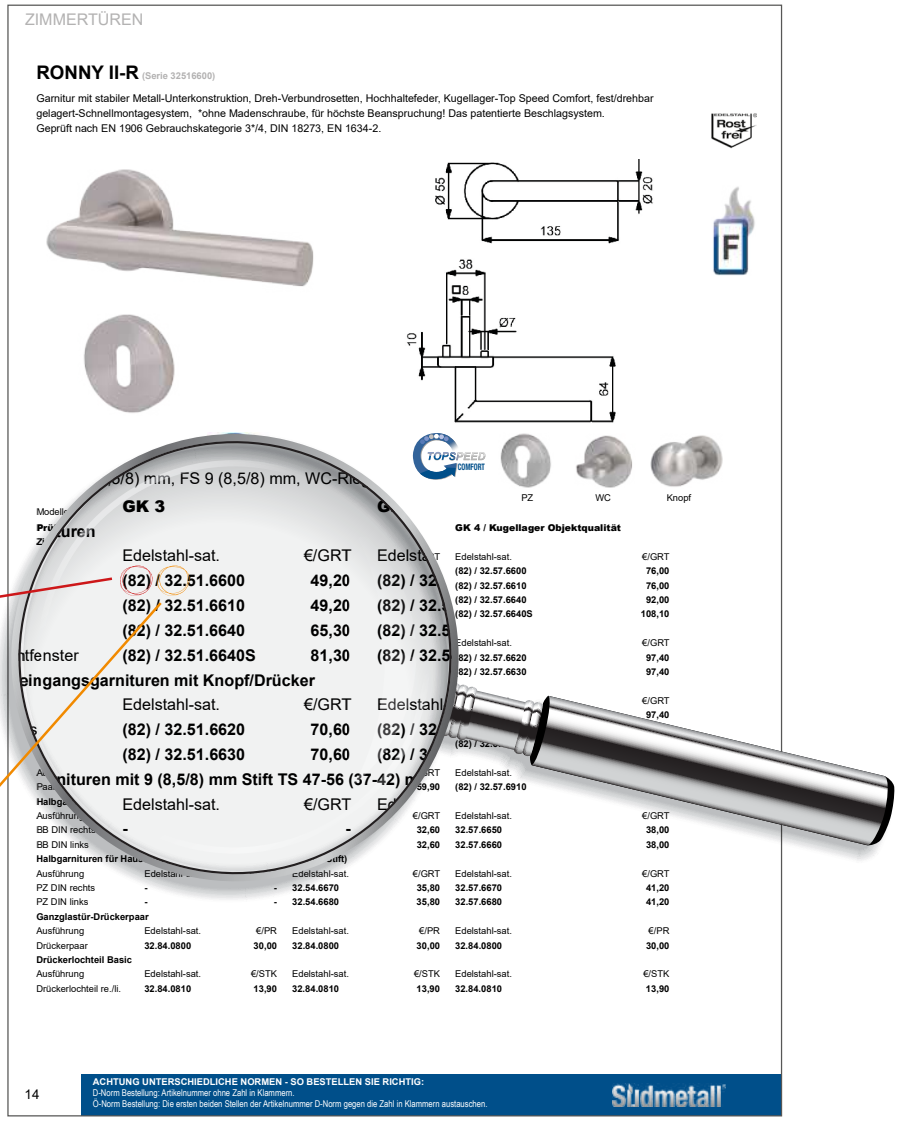
ZIMMERTÜREN

RONNY II-R (Serie 32516600)

Garnitur mit stabiler Metall-Unterkonstruktion, Dreh-Verbundrosetten, Hochhaltefeder, Kugellager-Top Speed Comfort, fest/drehbar gelagert-Schnellmontagesystem, *ohne Madenschraube, für höchste Beanspruchung! Das patentierte Beschlagsystem. Geprüft nach EN 1906 Gebrauchskategorie 3*/4, DIN 18273, EN 1634-2.

Rost frei

Ø 55 | Ø 20 | 135 | 38 | □8 | Ø7 | 10 | 64

TOPSPEED COMFORT | PZ | WC | Knopf

GK 3

Edelstahl-sat.	€/GRT
(82) / 32.51.6600	49,20
(82) / 32.51.6610	49,20
(82) / 32.51.6640	65,30
(82) / 32.51.6640S	81,30

GK 4 / Kugellager Objektqualität

Edelstahl-sat.	€/GRT
(82) / 32.57.6600	76,00
(82) / 32.57.6610	76,00
(82) / 32.57.6640	92,00
(82) / 32.57.6640S	108,10

Edelstahl-sat.	€/GRT
(82) / 32.57.6620	97,40
(82) / 32.57.6630	97,40

Edelstahl-sat.	€/GRT
(82) / 32.51.6620	70,60
(82) / 32.51.6630	70,60

Edelstahl-sat.	€/GRT
(82) / 32.57.6910	59,90

Ausführung	Edelstahl-sat.	€/GRT	Edelstahl-sat.	€/GRT	Edelstahl-sat.	€/GRT
BB DIN rechts	-	-		32,60	32.57.6650	38,00
BB DIN links				32,60	32.57.6660	38,00

Ausführung	Edelstahl-sat.	€/GRT	Edelstahl-sat.	€/GRT	Edelstahl-sat.	€/GRT
PZ DIN rechts	-	-	32.54.6670	35,80	32.57.6670	41,20
PZ DIN links	-	-	32.54.6680	35,80	32.57.6680	41,20

Ganzglastür-Drückerpaar

Ausführung	Edelstahl-sat.	€/PR	Edelstahl-sat.	€/PR	Edelstahl-sat.	€/PR
Drückerpaar	32.84.0800	30,00	32.84.0800	30,00	32.84.0800	30,00

Drückerlochteil Basic

Ausführung	Edelstahl-sat.	€/STK	Edelstahl-sat.	€/STK	Edelstahl-sat.	€/STK
Drückerlochteil re./li.	32.84.0810	13,90	32.84.0810	13,90	32.84.0810	13,90

14

ACHTUNG UNTERSCHIEDLICHE NORMEN - SO BESTELLEN SIE RICHTIG:
D-Norm Bestellung: Artikelnummer ohne Zahl in Klammern.
Ö-Norm Bestellung: Die ersten beiden Stellen der Artikelnummer D-Norm gegen die Zahl in Klammern austauschen.

Südmetall

Ö-Norm:

Artikel-Nr.: 82.51.6600

Für die Bestellung die ersten beiden Stellen der Artikelnummer D-Norm gegen die Zahl in der Klammer austauschen.

D-Norm:

Artikel-Nr.: 32.51.6600

Für die Bestellung Artikelnummer ohne Zahl in der Klammer.

Tragen Sie hier Ihre Kundennummer ein

Süd-Metall Beschläge GmbH | Sägewerkstrasse 5 | D-83404 Ainring / Hammerau

WIR SIND ERREICHBAR:

Montag bis Donnerstag: 6.45 - 16.00 Uhr, Freitag: 6.45 - 12.15 Uhr
Spezifische Anfragen beantworten wir gerne unter: verkauf@suedmetall.com

Die im Katalog angeführten Preise sind unverbindliche Verkaufspreise (UVP), NETTO in € (Euro) ohne gesetzliche Umsatzsteuer. Dieser Katalog mit den angeführten Preisen ersetzt alle vorherigen Preislisten und Kataloge. Preise gültig bis zum Erscheinen einer neuen Preisliste und nur solange der Vorrat reicht. Es gelten unsere allgemeinen Verkaufs-, Liefer- und Zahlungsbedingungen (siehe Seite 672 oder auf unserer Website).

Alle Angebote sind vorbehaltlich drucktechnisch bedingter Farbabweichungen und Druckfehler.
Katalog-Bestell-Nr.: 36.06.0010 I Schutzgebühr € 9,-, Erscheinungsdatum: September 2026

LIEFERBEDINGUNGEN

PAKETVERSAND

Warenwert von 0,00 € bis 75,00 €: Servicepauschale von 19,95 € pro Auftrag (Die Servicepauschale beinhaltet sämtliche Versand- und Bearbeitungskosten)
Warenwert von 75,00 € bis 350,00 €: Servicepauschale von 15,95 € pro Auftrag (Die Servicepauschale beinhaltet sämtliche Versand- und Bearbeitungskosten)
Frei-Haus-Grenze ab 350,00 € netto: Keine Servicepauschale und keine Portogebühren

SPEDITIONSVERSAND

Warenwert von 0,00 € bis 1.000,00 €: Speditionsentgelt von 50,00 € pro Bund/Palette. Pro Speditionssendung 15,00 € Zuschuss Verpackungskosten
Frei-Haus-Grenze ab 1.000,00 € netto: Kein Speditionsentgelt. Pro Speditionssendung 15,00 € Zuschuss Verpackungskosten

Alle Preise verstehen sich netto in € (Euro) ohne gesetzliche Umsatzsteuer.
Für Lieferungen ins Ausland gelten abweichende Konditionen. Versandkosten teilen wir Ihnen auf Anfrage gerne mit.
Rückstandsaufträge werden portofrei nachgesendet.
Die Wahl des geeigneten Produktes/Befestigung für die bauliche Gegebenheit liegt im Ermessen des jeweiligen Verarbeiters/Planers.

Südmetall - Tradition trifft Innovation

Seit über 30 Jahren steht Südmetall für moderne Technik und echte Leidenschaft in einem traditionell geprägten Markt. 1995 von Jakob Persterer gegründet, hat sich das unabhängige Familienunternehmen als verlässlicher Partner von Handwerk und Handel etabliert.

Heute beschäftigt die Süd-Metall Beschläge GmbH mehr als 250 Mitarbeiter und fungiert als Hauptzentrale der Almar Südmetall Group mit weltweiter Präsenz. Mit den Geschäftsbereichen Beschläge sowie Metall- und Glasbau zählt das Unternehmen zu den führenden Anbietern im deutschsprachigen Raum. Im Jahr 2013 wurde das Sortiment durch die Sparte Schließsysteme erweitert, sodass Kunden nun noch umfassendere Lösungen aus einer Hand erhalten.

Flexibilität durch eigene Entwicklung und Produktion

Die Kombination von eigener Produktion und Entwicklung ermöglicht laufende Innovationen und ein Höchstmaß an Flexibilität. Eigene Patente sowie ein breit gefächertes Sortiment sind das Markenzeichen von Südmetall. Überzeugen Sie sich selbst von der hervorragenden Qualität der innovativen Produktmarken:

- **ABACO®**

  Antibakterielle, antimikrobielle und antivirale Beschläge auf PVD-Basis *(mehr auf Seite 653)*

- **ROBUSTA**

  PVD-Beschichtung (Protec Finishing) aus eigener Produktion (*mehr auf Seite 666*)

- **VARIO STAR®**

  Familie von hoch innovativen Montagesystemen (*mehr auf Seite 651*)

- **ÜLOCK NOVUS**

  Die smarte Lösung für die Zutrittskontrolle (*mehr auf Seite 669*)

HIER ERFAHREN SIE MEHR:

Südmetall®

Seit drei Jahrzehnten prägen wir mit moderner Technik und Leidenschaft einen traditionell geprägten Markt. Mehr Informationen finden Sie auf unserer Website…

Find us on

Entdecken Sie Südmetall hautnah – folgen Sie uns auf unseren Social-Media-Kanälen...

LILOCK

Das elektronische Funk-Sicherheitsschloss der Süd-Metall Schließsysteme Leipzig GmbH ist das Türschloss von morgen...

Auf dieser Seite erwarten Sie Videos zu uns und unseren Produkten – zum Beispiel Kurzfilme zur praxisnahen Montage aller Vario Star® Systeme..

ZIMMERTÜRGARNITUREN

Edelstahl

Zimmertürgarnituren 12
Einzelteile Zimmertüren 92

Zeitlos

Zimmertürgarnituren 97
Einzelteile Zimmertüren 155

Messing

Zimmertürgarnituren 156
Einzelteile Zimmertüren 222

Aluminium

Zimmertürgarnituren 224
Einzelteile Zimmertüren 245

Schmiedeeisen

Zimmertürgarnituren 246
Einzelteile Zimmertüren 255

SCHUTZBESCHLÄGE

Edelstahl / Zeitlos

Schutzbeschläge 258
Kombi Schutzbeschläge 274

Messing / Zeitlos

Schutzbeschläge 306
Kombi Schutzbeschläge 312
Stil Schutzbeschläge 318

Aluminium

Schutzbeschläge 326
Kombi Schutzbeschläge 332

Schmiedeeisen

Schutzbeschläge 336

Einzelteile WE/HT

Knöpfe 342
Griffplatten 345

SCHMALRAHMEN

Schutzbeschläge 348
Schmalrahmengarnituren 363
Einzelteile 389

FENSTERGRIFFE

Edelstahl / Zeitlos Fenstergriffe 394
Messing / Zeitlos Fenstergriffe 413
Aluminium Fenstergriffe 420
Schmiedeeisen Fenstergriffe 426
Zubehör 427

BALKONTÜRGRIFFE

Balkontürgriffe 430

STOSSGRIFFE

Stoßgriffe 438
Befestigung und Einzelteile 480

SCHUTZROSETTEN

Schutzrosetten 488

SCHIEBETÜRBESCHLÄGE

Hebe-/ Schiebetürbeschläge 498
Schiebetürsets 506

RUND UM DIE GLASTÜR

Glastürbeschläge 538
Zubehör 559

RUND UM DIE TÜR

Profilzylinder 565
Öffnungssicherung 571
Namensschild 571
Türspion 572
Schlösser 573
Schließbleche 577
Türbänder 580
Zierhülsen 583
Muschelgriffe 585
Türstopper 593
Hausnummern 596
Hinweisschilder 598
Lüftungsprofile 598
Klebemittel 601
Schraubensicherung 601
Pflegemittel 601

MÖBELBESCHLÄGE

aus Edelstahl 603
aus Aluminium & Zamak 612
in antiker Optik 621
Möbelfüße 622
Zubehör 622

ZUBEHÖR

Sicura Befestigung LS/LS 625
Sicura Befestigung LS/R 628
Sicura Befestigung Knopf 630
Schmalrahmen Befestigungsset 632
Befestigungsset Top Speed 633
Befestigungsset Flat 633
Befestigungsset Basic 634
Montagemodule 635
Stifte 636
Schrauben 640
Gleitlagerbuchsen 643
Beilage für Schutzbeschläge 643
Rosettenabzieher 644

MUSTERSTÄNDER

Musterständer 646
Musterkoffer 647

www.suedmetall.com

S. 81
S. 143
S. 167

ALASKA
R / LS

S. 84
S. 175
S. 239

ARENA
R / LS

S. 161

ATLANTA
R

S. 182

ALEXANDRA
R / LS

A

S. 238

CINTRE
LS

S. 218

CLIO
LS

S. 252

DAVID II
R / LS

C/D

S. 54

ERIKA
R

S. 151
S. 164

ELIO
R

S. 219

EVA
LS

E

Edelstahl · Pulverbeschichtet · Messing · Aluminium · Schmiedeeisen

S. 178

FRANCA
R / LS

S. 46

FLENSBURG
R

F

S. 26

S. 113

GALINA
R

S. 99

S. 159

GLORY
R

S. 254

GROSSARL
LS

G

S. 33

S. 121

HANNA
R

S. 247

HALLEIN II
R / LS

H

S. 50

JILL
R

J

Edelstahl · Pulverbeschichtet · Messing · Aluminium · Schmiedeeisen

S. 56

KATY
R

S. 44

KATRIN
R

S. 68

S. 128

KORSIKA
R

S. 250

KAPRUN II
R / LS

K

S. 51

LISA
R / LS

S. 181

LINDA
R

S. 216

LUCIA
LS

L

S. 78

S. 140

MALIBU
R

S. 60

S. 235

MADRID
R / LS

S. 75

S. 135

MATTEO I
R

S. 149

S. 191

MOUNT EVEREST
R / LS

S. 199

MONTANA
R / LS

S. 241

MARIA
LS

M

Edelstahl · Pulverbeschichtet · Messing · Aluminium · Schmiedeeisen

S. 166

OSLO
R

N/O

S. 35
S. 122
S. 230

PAULA
R / LS / KS

S. 48

PATRIK
R

S. 160

PARIS
R

S. 98
S. 158

PRESTIGE
R

S. 210

PLATON
R / LS

S. 202

POSEIDON
R / LS

S. 220

PAMELA
LS

P

Edelstahl Pulverbeschichtet Messing Aluminium Schmiedeeisen

S. 87
S. 172

ROYAL
R / LS

S. 14
S. 100
S. 174
S. 225

RONNY
R / LS / KS

S. 217

RICA
LS

S. 221

RAMONA
LS

R

S. 86
S. 177

SYBILLE
R / LS

S. 64
S. 124

SIRIUS
R

S. 147
S. 185

SCARLET
R / LS

S

S. 242

TATJANA
LS

S. 249

WERFEN
LS

S. 52

ZOE
R

T/W/Z

Edelstahl · Pulverbeschichtet · Messing · Aluminium · Schmiedeeisen

Ronny
Seite 14

Galina
Seite 26

Hanna
Seite 33

Paula
Seite 35

Katrin
Seite 44

Flensburg
Seite 46

Patrik
Seite 48

Jill
Seite 50

Lisa
Seite 51

Zoe
Seite 52

Erika
Seite 54

Katy
Seite 56

Madrid
Seite 60

Sirius
Seite 64

Korsika
Seite 68

Matteo
Seite 75

Malibu
Seite 78

Alaska
Seite 81

Arena
Seite 84

Sybille
Seite 86

Royal
Seite 87

Ronny Solo
Seite 88

Galina Solo
Seite 90

Solo Schloss
Seite 91

Einzelteile
Seite 92

RONNY II-R (Serie 32516600)

Garnitur mit stabiler Metall-Unterkonstruktion, Dreh-Verbundrosetten, Hochhaltefeder, Kugellager-Top Speed Comfort, fest/drehbar gelagert-Schnellmontagesystem, *ohne Madenschraube, für höchste Beanspruchung! Das patentierte Beschlagsystem. Geprüft nach EN 1906 Gebrauchskategorie 3*/4, DIN 18273, EN 1634-2.

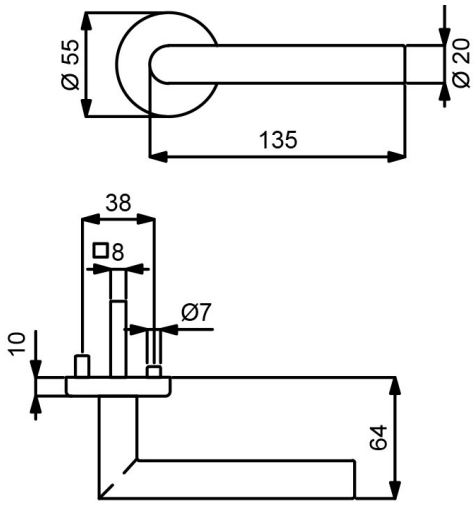

PZ

WC

Knopf

Modelle mit Stift ZT 8 (8,5/8) mm, FS 9 (8,5/8) mm, WC-Riegel 8 (7) mm

Prüfqualität	**GK 3**		**GK 4 Objektqualität**		**GK 4 / Kugellager Objektqualität**	
Zimmertürgarnituren						
Ausführung	Edelstahl-sat.	€/GRT	Edelstahl-sat.	€/GRT	Edelstahl-sat.	€/GRT
BB	**(82) / 32.51.6600**	**51,70**	**(82) / 32.54.6600**	**68,60**	**(82) / 32.57.6600**	**79,80**
PZ	**(82) / 32.51.6610**	**51,70**	**(82) / 32.54.6610**	**68,60**	**(82) / 32.57.6610**	**79,80**
WC	**(82) / 32.51.6640**	**68,60**	**(82) / 32.54.6640**	**85,40**	**(82) / 32.57.6640**	**96,60**
WC mit Sichtfenster	**(82) / 32.51.6640S**	**85,40**	**(82) / 32.54.6640S**	**102,30**	**(82) / 32.57.6640S**	**113,50**
Wohnungseingangsgarnituren mit Knopf/Drücker						
Ausführung	Edelstahl-sat.	€/GRT	Edelstahl-sat.	€/GRT	Edelstahl-sat.	€/GRT
PZ DIN rechts	**(82) / 32.51.6620**	**74,10**	**(82) / 32.54.6620**	**91,00**	**(82) / 32.57.6620**	**102,30**
PZ DIN links	**(82) / 32.51.6630**	**74,10**	**(82) / 32.54.6630**	**91,00**	**(82) / 32.57.6630**	**102,30**
Feuerschutzgarnituren mit 9 (8,5/8) mm Stift TS 47-56 (37-42) mm						
Ausführung	Edelstahl-sat.	€/GRT	Edelstahl-sat.	€/GRT	Edelstahl-sat.	€/GRT
Drücker/Drücker	**-**	**-**	**(82) / 32.54.6610FS**	**91,00**	**(82) / 32.57.6610FS**	**102,30**
Knopf/Dr. DIN re.	**-**	**-**	**(82) / 32.54.6620FS**	**113,50**	**(82) / 32.57.6620FS**	**124,70**
Knopf/Dr. DIN li.	**-**	**-**	**(82) / 32.54.6630FS**	**113,50**	**(82) / 32.57.6630FS**	**124,70**
Garnituren für Türen inkl. Drückerrosetten, ohne Schlüsselrosetten						
Ausführung	Edelstahl-sat.	€/GRT	Edelstahl-sat.	€/GRT	Edelstahl-sat.	€/GRT
Paar mit Rosette	**(82) / 32.51.6910**	**46,10**	**(82) / 32.54.6910**	**62,90**	**(82) / 32.57.6910**	**74,10**
Halbgarnituren für Zimmertüren (ohne Stift)						
Ausführung	Edelstahl-sat.	€/GRT	Edelstahl-sat.	€/GRT	Edelstahl-sat.	€/GRT
BB DIN rechts	**32.51.6650**	**25,80**	**32.54.6650**	**34,20**	**32.57.6650**	**39,90**
BB DIN links	**32.51.6660**	**25,80**	**32.54.6660**	**34,20**	**32.57.6660**	**39,90**
Halbgarnituren für Haustüren, mit Metallunterkonstruktion (ohne Stift)						
Ausführung	Edelstahl-sat.	€/GRT	Edelstahl-sat.	€/GRT	Edelstahl-sat.	€/GRT
PZ DIN rechts	**-**	**-**	**32.54.6670**	**37,60**	**32.57.6670**	**43,30**
PZ DIN links	**-**	**-**	**32.54.6680**	**37,60**	**32.57.6680**	**43,30**
Ganzglastür-Drückerpaar						
Ausführung	Edelstahl-sat.	€/PR	Edelstahl-sat.	€/PR	Edelstahl-sat.	€/PR
Drückerpaar	**32.84.0800**	**31,50**	**32.84.0800**	**31,50**	**32.84.0800**	**31,50**
Drückerlochteil Basic						
Ausführung	Edelstahl-sat.	€/STK	Edelstahl-sat.	€/STK	Edelstahl-sat.	€/STK
Drückerlochteil re./li.	**32.84.0810**	**14,60**	**32.84.0810**	**14,60**	**32.84.0810**	**14,60**

ACHTUNG UNTERSCHIEDLICHE NORMEN - SO BESTELLEN SIE RICHTIG:
D-Norm Bestellung: Artikelnummer ohne Zahl in Klammern.
Ö-Norm Bestellung: Die ersten beiden Stellen der Artikelnummer D-Norm gegen die Zahl in Klammern austauschen.

RONNY II-R (Serie 32569100)

Garnitur mit stabiler Metall-Unterkonstruktion, Dreh-Verbundrosetten, Hochhaltefeder, fest/drehbar gelagert-
Schnellmontagesystem, für hohe Beanspruchung! Das patentierte Beschlagsystem.
Geprüft nach EN 1906 Gebrauchskategorie 4, DIN 18273, EN 1634-2.

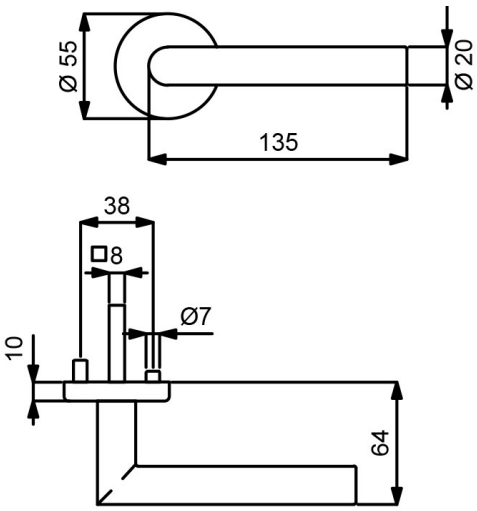

PZ WC Knopf

Modelle mit Stift ZT 8 (8,5/8) mm, FS 9 (8,5/8) mm, WC-Riegel 8 (7) mm

Prüfqualität	**GK 4 Objektqualität**	
Zimmertürgarnituren		
Ausführung	Edelstahl-sat. Abaco	€/GRT
BB	**(82) / 32.56.9100**	**132,60**
PZ	**(82) / 32.56.9110**	**132,60**
WC	**(82) / 32.56.9140**	**149,40**
Wohnungseingangsgarnituren mit Knopf/Drücker		
Ausführung	Edelstahl-sat. Abaco	€/GRT
PZ DIN rechts	**(82) / 32.56.9120**	**155,10**
PZ DIN links	**(82) / 32.56.9130**	**155,10**
Feuerschutzgarnituren mit 9 (8,5/8) mm Stift TS 47-56 (37-42) mm		
Ausführung	Edelstahl-sat. Abaco	€/GRT
Drücker/Drücker	**(82) / 32.56.9110FS**	**155,10**
Knopf/Dr. DIN re.	**(82) / 32.56.9120FS**	**177,60**
Knopf/Dr. DIN li.	**(82) / 32.56.9130FS**	**177,60**
Garnituren für Türen inkl. Drückerrosetten, ohne Schlüsselrosetten		
Ausführung	Edelstahl-sat. Abaco	€/GRT
Paar mit Rosette	**(82) / 32.56.9150**	**126,90**
Halbgarnituren für Zimmertüren (ohne Stift)		
Ausführung	Edelstahl-sat. Abaco	€/GRT
BB DIN rechts	**32.56.9160**	**66,30**
BB DIN links	**32.56.9170**	**66,30**
Halbgarnituren für Haustüren, mit Metallunterkonstruktion (ohne Stift)		
Ausführung	Edelstahl-sat. Abaco	€/GRT
PZ DIN rechts	**32.56.9180**	**69,60**
PZ DIN links	**32.56.9190**	**69,60**
Ganzglastür-Drückerpaar		
Ausführung	Edelstahl-sat. Abaco	€/PR
Drückerpaar	**32.84.1980**	**65,20**
Drückerlochteil Basic		
Ausführung	Edelstahl-sat. Abaco	€/STK
Drückerlochteil re./li.	**32.84.1990**	**31,50**

RONNY II-R (Serie 32370800)

Garnitur mit stabiler Metall-Unterkonstruktion, Dreh-Verbundrosetten, Hochhaltefeder, fest/drehbar gelagert-
Schnellmontagesystem, *ohne Madenschraube, für höchste Beanspruchung! Das patentierte Beschlagsystem.
Geprüft nach EN 1906 Gebrauchskategorie 3*/4, FS - AbZ erteilt, geeignet für Feuer- und Rauchschutztüren, EN 1634-2.

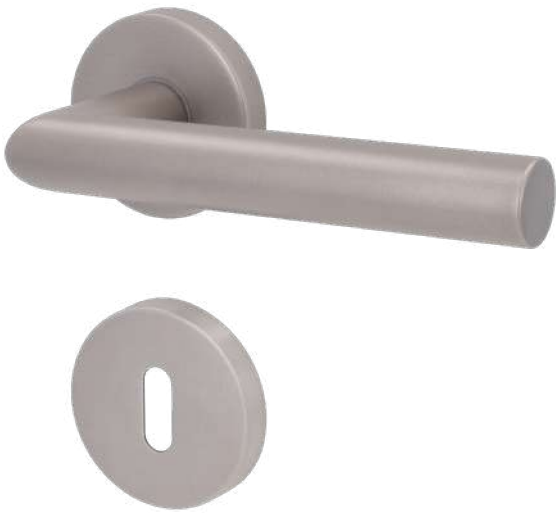

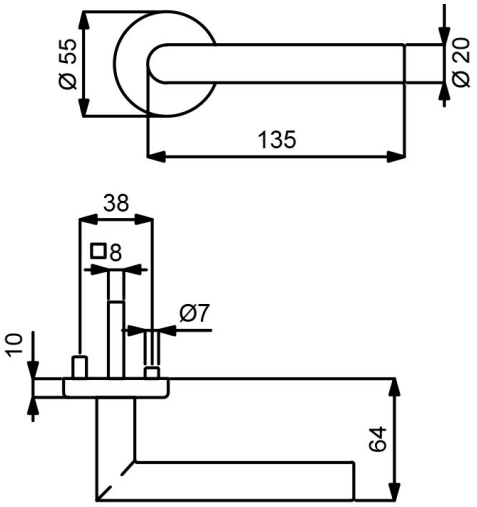

PZ WC Knopf

Modelle mit Stift ZT 8 (8,5/8) mm, FS 9/8 (8,5/8) mm, WC-Riegel 8 (7) mm

Prüfqualität	**GK 3**		**GK 4 Objektqualität**	
Zimmertürgarnituren				
Ausführung	Arctica Silber	€/GRT	Arctica Silber	€/GRT
BB	**(82) / 32.37.0800**	**73,10**	**(82) / 32.38.0800**	**89,90**
PZ	**(82) / 32.37.0810**	**73,10**	**(82) / 32.38.0810**	**89,90**
WC	**(82) / 32.37.0840**	**89,90**	**(82) / 32.38.0840**	**106,80**
Wohnungseingangsgarnituren mit Knopf/Drücker				
Ausführung	Arctica Silber	€/GRT	Arctica Silber	€/GRT
PZ DIN rechts	**(82) / 32.37.0820**	**95,60**	**(82) / 32.38.0820**	**112,40**
PZ DIN links	**(82) / 32.37.0830**	**95,60**	**(82) / 32.38.0830**	**112,40**
Feuerschutzgarnituren mit 9/8 (8,5/8) mm Stift TS 47-56 (37-42) mm				
Ausführung	Arctica Silber	€/GRT	Arctica Silber	€/GRT
Drücker/Drücker	**-**	**-**	**(82) / 32.38.0810FS**	**112,40**
Knopf/Dr. DIN re.	**-**	**-**	**(82) / 32.38.0820FS**	**134,80**
Knopf/Dr. DIN li.	**-**	**-**	**(82) / 32.38.0830FS**	**134,80**
Garnituren für Türen inkl. Drückerrosetten, ohne Schlüsselrosetten				
Ausführung	Arctica Silber	€/GRT	Arctica Silber	€/GRT
Paar mit Rosette	**(82) / 32.37.0850**	**64,10**	**(82) / 32.38.0850**	**80,90**
Halbgarnituren für Zimmertüren (ohne Stift)				
Ausführung	Arctica Silber	€/GRT	Arctica Silber	€/GRT
BB DIN rechts	**32.37.0860**	**36,50**	**32.38.0860**	**44,90**
BB DIN links	**32.37.0870**	**36,50**	**32.38.0870**	**44,90**
Halbgarnituren für Haustüren, mit Metallunterkonstruktion (ohne Stift)				
Ausführung	Arctica Silber	€/GRT	Arctica Silber	€/GRT
PZ DIN rechts	**-**	**-**	**32.38.0880**	**48,30**
PZ DIN links	**-**	**-**	**32.38.0890**	**48,30**
Ganzglastür-Drückerpaar				
Ausführung	Arctica Silber	€/PR	Arctica Silber	€/PR
Drückerpaar	**32.98.5730**	**33,70**	**32.98.5730**	**33,70**
Drückerlochteil Basic				
Ausführung	Arctica Silber	€/STK	Arctica Silber	€/STK
Drückerlochteil re./li.	**32.98.5720**	**15,80**	**32.98.5720**	**15,80**

ACHTUNG UNTERSCHIEDLICHE NORMEN - SO BESTELLEN SIE RICHTIG:
D-Norm Bestellung: Artikelnummer ohne Zahl in Klammern.
Ö-Norm Bestellung: Die ersten beiden Stellen der Artikelnummer D-Norm gegen die Zahl in Klammern austauschen.

RONNY II QUADRO-R (Serie 32482400)

Garnitur mit stabiler Metall-Unterkonstruktion, Verbundrosetten, Hochhaltefeder, fest/drehbar gelagert
Schnellmontagesystem, *ohne Madenschraube, für höchste Beanspruchung! Das patentierte Beschlagsystem.
Geprüft nach EN 1906 Gebrauchskategorie 3*/4, DIN 18273, EN 1634-2.

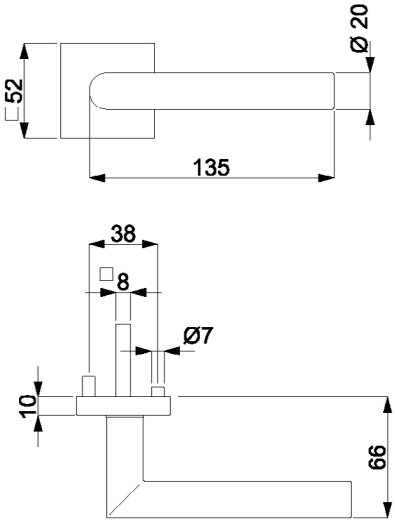

PZ WC Knopf

Modelle mit Stift ZT 8 (8,5/8) mm, FS 9 (8,5/8) mm, WC-Riegel 8 (7) mm

Prüfqualität	**GK 3**		**GK 4 Objektqualität**	
Zimmertürgarnituren				
Ausführung	Edelstahl-sat.	€/GRT	Edelstahl-sat.	€/GRT
BB	**(82) / 32.48.2400**	**56,20**	**(82) / 32.49.2400**	**73,10**
PZ	**(82) / 32.48.2410**	**56,20**	**(82) / 32.49.2410**	**73,10**
WC	**(82) / 32.48.2440**	**73,10**	**(82) / 32.49.2440**	**89,90**
WC mit Sichtfenster	**(82) / 32.48.2440S**	**89,90**	**(82) / 32.49.2440S**	**106,80**
Wohnungseingangsgarnituren mit Knopf/Drücker				
Ausführung	Edelstahl-sat.	€/GRT	Edelstahl-sat.	€/GRT
PZ DIN rechts	**(82) / 32.48.2420**	**78,60**	**(82) / 32.49.2420**	**95,60**
PZ DIN links	**(82) / 32.48.2430**	**78,60**	**(82) / 32.49.2430**	**95,60**
Feuerschutzgarnituren mit 9 (8,5/8) mm Stift TS 47-56 (37-42) mm				
Ausführung	Edelstahl-sat.	€/GRT	Edelstahl-sat.	€/GRT
Drücker/Drücker	**-**	**-**	**(82) / 32.49.2410FS**	**95,60**
Knopf/Dr. DIN re.	**-**	**-**	**(82) / 32.49.2420FS**	**118,00**
Knopf/Dr. DIN li.	**-**	**-**	**(82) / 32.49.2430FS**	**118,00**
Garnituren für Türen inkl. Drückerrosetten, ohne Schlüsselrosetten				
Ausführung	Edelstahl-sat.	€/GRT	Edelstahl-sat.	€/GRT
Paar mit Rosette	**(82) / 32.48.2450**	**50,60**	**(82) / 32.49.2450**	**67,40**
Halbgarnituren für Zimmertüren (ohne Stift)				
Ausführung	Edelstahl-sat.	€/GRT	Edelstahl-sat.	€/GRT
BB DIN rechts	**32.48.2460**	**28,10**	**32.49.2460**	**36,50**
BB DIN links	**32.48.2470**	**28,10**	**32.49.2470**	**36,50**
Halbgarnituren für Haustüren, mit Metallunterkonstruktion (ohne Stift)				
Ausführung	Edelstahl-sat.	€/GRT	Edelstahl-sat.	€/GRT
PZ DIN rechts	**-**	**-**	**32.49.2480**	**39,90**
PZ DIN links	**-**	**-**	**32.49.2490**	**39,90**
Ganzglastür-Drückerpaar				
Ausführung	Edelstahl-sat.	€/PR	Edelstahl-sat.	€/PR
Drückerpaar	**32.84.0800**	**31,50**	**32.84.0800**	**31,50**
Drückerlochteil Basic				
Ausführung	Edelstahl-sat.	€/STK	Edelstahl-sat.	€/STK
Drückerlochteil re./li.	**32.84.0810**	**14,60**	**32.84.0810**	**14,60**

RONNY II-R (Serie 32500100)

Garnitur mit stabiler Metall-Unterkonstruktion, Dreh-Verbundrosetten 4 mm flach, fest/drehbar gelagert, *ohne Madenschraube.
Bündige bzw. auf Türblatt Montage, für hohe Beanspruchung! Das patentierte Beschlagsystem.
Geprüft nach EN 1906 Gebrauchskategorie 3*/4, DIN 18273, EN 1634-2.

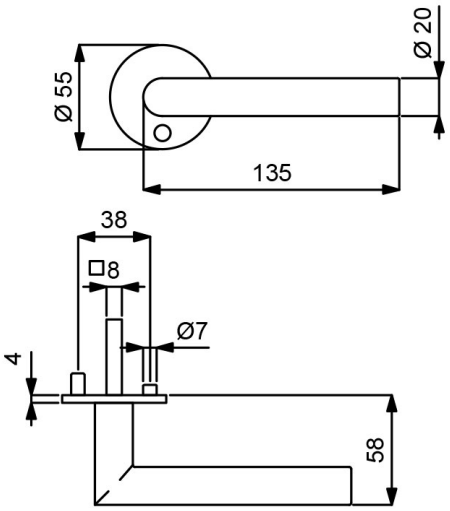

PZ WC Knopf

Modelle mit Stift ZT 8 (8,5/8) mm, FS 9 (8,5/8) mm, WC-Riegel 8 (7) mm

Prüfqualität	**GK 3**		**GK 4 Objektqualität**	
Zimmertürgarnituren				
Ausführung	Edelstahl-sat.	€/GRT	Edelstahl-sat.	€/GRT
BB	**(82) / 32.50.0100**	**66,30**	**(82) / 32.64.0100**	**83,20**
PZ	**(82) / 32.50.0110**	**66,30**	**(82) / 32.64.0110**	**83,20**
WC	**(82) / 32.50.0130**	**83,20**	**(82) / 32.64.0130**	**100,00**
Wohnungseingangsgarnituren mit Knopf/Drücker				
Ausführung	Edelstahl-sat.	€/GRT	Edelstahl-sat.	€/GRT
PZ DIN re./li.	**(82) / 32.50.0120**	**88,70**	**-**	**-**
PZ DIN rechts	**-**	**-**	**(82) / 32.64.0120**	**105,60**
PZ DIN links	**-**	**-**	**(82) / 32.64.0190**	**105,60**
Feuerschutzgarnituren mit 9 (8,5/8) mm Stift TS 45-54 (37-42) mm				
Ausführung	Edelstahl-sat.	€/GRT	Edelstahl-sat.	€/GRT
Drücker/Drücker	**-**	**-**	**(82) / 32.64.0110FS**	**105,60**
Knopf/Dr. DIN re.	**-**	**-**	**(82) / 32.64.0120FS**	**128,10**
Knopf/Dr. DIN li.	**-**	**-**	**(82) / 32.64.0190FS**	**128,10**
Garnituren für Türen inkl. Drückerrosetten, ohne Schlüsselrosetten				
Ausführung	Edelstahl-sat.	€/GRT	Edelstahl-sat.	€/GRT
Paar mit Rosette	**(82) / 32.50.0180**	**60,70**	**(82) / 32.64.0180**	**77,50**
Halbgarnituren für Zimmertüren (ohne Stift)				
Ausführung	Edelstahl-sat.	€/GRT	Edelstahl-sat.	€/GRT
BB DIN re./li.	**32.50.0140**	**33,20**	**-**	**-**
BB DIN rechts	**-**	**-**	**32.64.0140**	**41,60**
BB DIN links	**-**	**-**	**32.64.0160**	**41,60**
Halbgarnituren für Haustüren, mit Metallunterkonstruktion (ohne Stift)				
Ausführung	Edelstahl-sat.	€/GRT	Edelstahl-sat.	€/GRT
PZ DIN rechts	**-**	**-**	**32.64.0150**	**44,90**
PZ DIN links	**-**	**-**	**32.64.0170**	**44,90**
Ganzglastür-Drückerpaar				
Ausführung	Edelstahl-sat.	€/PR	Edelstahl-sat.	€/PR
Drückerpaar	**32.84.0800**	**31,50**	**32.84.0800**	**31,50**
Drückerlochteil Basic				
Ausführung	Edelstahl-sat.	€/STK	Edelstahl-sat.	€/STK
Drückerlochteil re./li.	**32.84.0810**	**14,60**	**32.84.0810**	**14,60**

ACHTUNG UNTERSCHIEDLICHE NORMEN - SO BESTELLEN SIE RICHTIG:
D-Norm Bestellung: Artikelnummer ohne Zahl in Klammern.
Ö-Norm Bestellung: Die ersten beiden Stellen der Artikelnummer D-Norm gegen die Zahl in Klammern austauschen.

RONNY II-R (Serie 32460100)

Garnitur mit hochwertiger Nylon-Unterkonstruktion, Verbundrosetten 3 mm flach, für hohe Beanspruchung!
Geprüft nach EN 1906 Gebrauchskategorie 3.

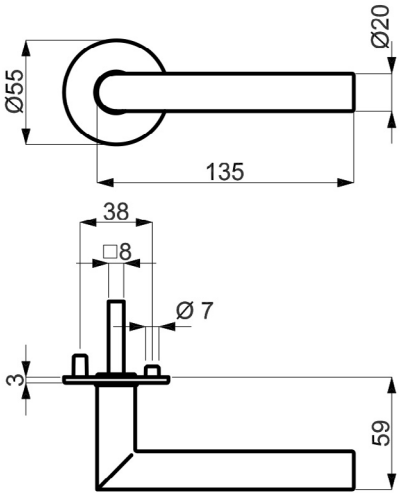

PZ WC Knopf

Modelle mit Stift ZT 8 (8,5/8) mm, WC-Riegel 8 (7) mm

Prüfqualität	**GK 3**	
Zimmertürgarnituren		
Ausführung	Edelstahl-sat.	€/GRT
BB	**(82) / 32.46.0100**	**35,90**
PZ	**(82) / 32.46.0110**	**35,90**
WC	**(82) / 32.46.0120**	**52,80**
Wohnungseingangsgarnituren mit Knopf/Drücker		
Ausführung	Edelstahl-sat.	€/GRT
PZ DIN re./li.	**(82) / 32.46.0130**	**58,40**
Garnituren für Türen inkl. Drückerrosetten, ohne Schlüsselrosetten		
Ausführung	Edelstahl-sat.	€/GRT
Paar mit Rosette	**(82) / 32.46.0140**	**27,00**
Halbgarnituren für Zimmertüren (ohne Stift)		
Ausführung	Edelstahl-sat.	€/GRT
BB DIN re./li.	**32.46.0150**	**18,00**
Ganzglastür-Drückerpaar		
Ausführung	Edelstahl-sat.	€/PR
Drückerpaar	**32.84.0800**	**31,50**
Drückerlochteil Basic		
Ausführung	Edelstahl-sat.	€/STK
Drückerlochteil re./li.	**32.84.0810**	**14,60**

RONNY II SQUARE-R (Serie 32460400)

Garnitur mit hochwertiger Nylon-Unterkonstruktion, Verbundrosetten 3 mm flach, für hohe Beanspruchung!
Geprüft nach EN 1906 Gebrauchskategorie 3.

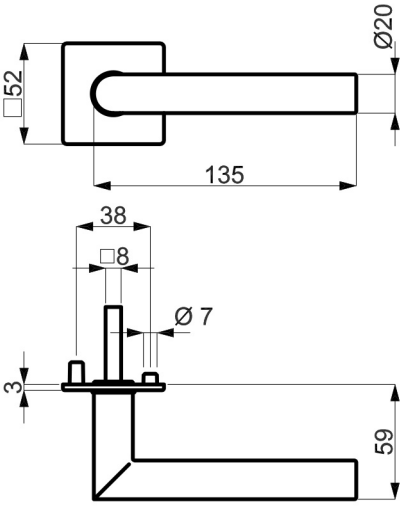

PZ

WC

Knopf

Modelle mit Stift ZT 8 (8,5/8) mm, WC-Riegel 8 (7) mm

Prüfqualität	**GK 3**	
Zimmertürgarnituren		
Ausführung	Edelstahl-sat.	€/GRT
BB	**(82) / 32.46.0400**	**39,40**
PZ	**(82) / 32.46.0410**	**39,40**
WC	**(82) / 32.46.0420**	**56,20**
Wohnungseingangsgarnituren mit Knopf/Drücker		
Ausführung	Edelstahl-sat.	€/GRT
PZ DIN re./li.	**(82) / 32.46.0430**	**61,80**
Garnituren für Türen inkl. Drückerrosetten, ohne Schlüsselrosetten		
Ausführung	Edelstahl-sat.	€/GRT
Paar mit Rosette	**(82) / 32.46.0440**	**30,30**
Halbgarnituren für Zimmertüren (ohne Stift)		
Ausführung	Edelstahl-sat.	€/GRT
BB DIN re./li.	**32.46.0450**	**19,60**
Ganzglastür-Drückerpaar		
Ausführung	Edelstahl-sat.	€/PR
Drückerpaar	**32.84.0800**	**31,50**
Drückerlochteil Basic		
Ausführung	Edelstahl-sat.	€/STK
Drückerlochteil re./li.	**32.84.0810**	**14,60**

ACHTUNG UNTERSCHIEDLICHE NORMEN - SO BESTELLEN SIE RICHTIG:
D-Norm Bestellung: Artikelnummer ohne Zahl in Klammern.
Ö-Norm Bestellung: Die ersten beiden Stellen der Artikelnummer D-Norm gegen die Zahl in Klammern austauschen.

RONNY II-LS (Serie 32457800)

Garnitur mit stabiler Metallkonstruktion, sichtbar verschraubt, Langschild 2 mm flach, für hohe Beanspruchung!
Geprüft nach EN 1906 Gebrauchskategorie 3.

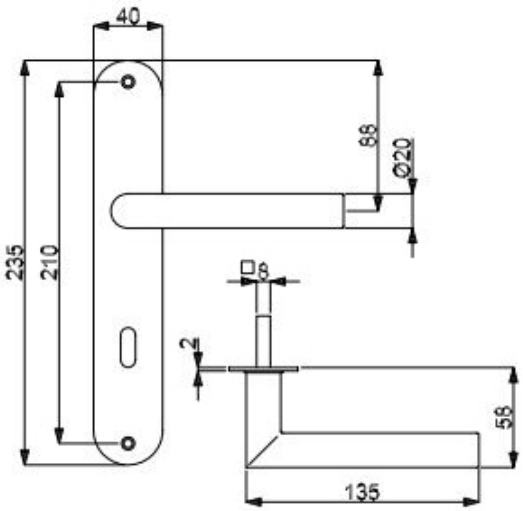

PZ

WC

Knopf

Modelle mit Stift ZT 8 (8,5/8) mm, WC-Riegel 8 (7) mm

Prüfqualität	**GK 3**	
Zimmertürgarnituren		
Ausführung	Edelstahl-sat.	€/GRT
BB	**(82) / 32.45.7800**	**47,10**
PZ	**(82) / 32.45.7810**	**47,10**
WC	**(82) / 32.45.7820**	**64,10**
Wohnungseingangsgarnituren mit Knopf/Drücker		
Ausführung	Edelstahl-sat.	€/GRT
PZ DIN re./li.	**(82) / 32.45.7830**	**69,60**
Halbgarnituren für Zimmertüren (ohne Stift)		
Ausführung	Edelstahl-sat.	€/GRT
BB DIN re./li.	**(82) / 32.45.7840**	**23,60**
Ganzglastür-Drückerpaar		
Ausführung	Edelstahl-sat.	€/PR
Drückerpaar	**32.84.0800**	**31,50**
Drückerlochteil Basic		
Ausführung	Edelstahl-sat.	€/STK
Drückerlochteil re./li.	**32.84.0810**	**14,60**

RONNY II SQUARE-LS (Serie 32457500)

Garnitur mit stabiler Metallkonstruktion, sichtbar verschraubt, Langschild 2 mm flach, für hohe Beanspruchung!
Geprüft nach EN 1906 Gebrauchskategorie 3.

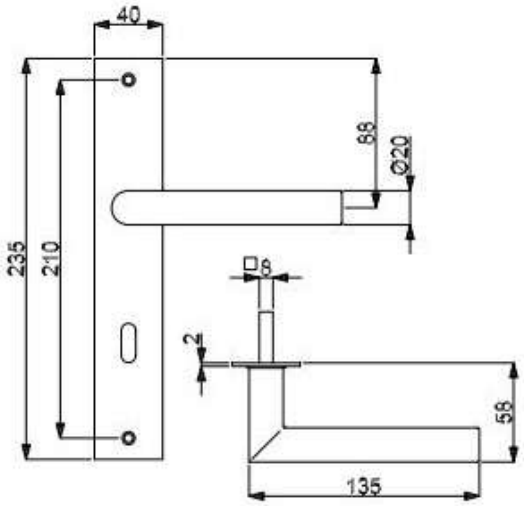

PZ

WC

Knopf

Modelle mit Stift ZT 8 (8,5/8) mm, WC-Riegel 8 (7) mm

Prüfqualität	**GK 3**	
Zimmertürgarnituren		
Ausführung	Edelstahl-sat.	€/GRT
BB	**(82) / 32.45.7500**	**49,00**
PZ	**(82) / 32.45.7510**	**49,00**
WC	**(82) / 32.45.7520**	**65,80**
Wohnungseingangsgarnituren mit Knopf/Drücker		
Ausführung	Edelstahl-sat.	€/GRT
PZ DIN re./li.	**(82) / 32.45.7530**	**71,50**
Halbgarnituren für Zimmertüren (ohne Stift)		
Ausführung	Edelstahl-sat.	€/GRT
BB DIN re./li.	**(82) / 32.45.7540**	**24,50**
Ganzglastür-Drückerpaar		
Ausführung	Edelstahl-sat.	€/PR
Drückerpaar	**32.84.0800**	**31,50**
Drückerlochteil Basic		
Ausführung	Edelstahl-sat.	€/STK
Drückerlochteil re./li.	**32.84.0810**	**14,60**

ACHTUNG UNTERSCHIEDLICHE NORMEN - SO BESTELLEN SIE RICHTIG:
D-Norm Bestellung: Artikelnummer ohne Zahl in Klammern.
Ö-Norm Bestellung: Die ersten beiden Stellen der Artikelnummer D-Norm gegen die Zahl in Klammern austauschen.

RONNY II-R (Serie 32840700)

Garnitur mit hochwertiger Nylon-Unterkonstruktion, Verbundrosetten, Hochhaltefeder, für hohe Beanspruchung!
Das patentierte Beschlagsystem.
Geprüft nach EN 1906 Gebrauchskategorie 3, EN 1634-2.

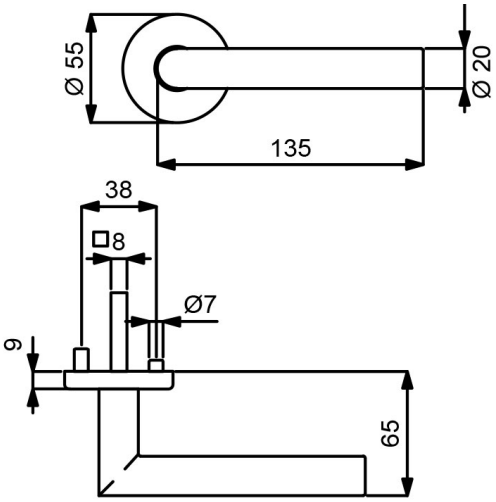

VARIOSTAR BASIC

PZ

WC

Knopf

Modelle mit Stift ZT 8 (8,5/8) mm, WC-Riegel 8 (7) mm

Prüfqualität	**GK 3**	
Zimmertürgarnituren		
Ausführung	Edelstahl-sat.	€/GRT
BB	**(82) / 32.84.0700**	**37,60**
PZ	**(82) / 32.84.0710**	**37,60**
WC	**(82) / 32.84.0740**	**54,50**
Wohnungseingangsgarnituren mit Knopf/Drücker		
Ausführung	Edelstahl-sat.	€/GRT
PZ DIN rechts	**(82) / 32.84.0720**	**60,10**
PZ DIN links	**(82) / 32.84.0730**	**60,10**
Feuerschutzgarnituren Ö-Norm mit 8,5/8 mm Stift TS 37-42 mm		
Ausführung	Edelstahl-sat.	€/GRT
Drücker/Drücker	**82.84.0710FS**	**60,10**
Knopf/Dr. DIN re.	**82.84.0720FS**	**82,50**
Knopf/Dr. DIN li.	**82.84.0730FS**	**82,50**
Garnituren für Türen inkl. Drückerrosetten, ohne Schlüsselrosetten		
Ausführung	Edelstahl-sat.	€/GRT
Paar mit Rosette	**(82) / 32.84.0750**	**32,00**
Halbgarnituren für Zimmertüren (ohne Stift)		
Ausführung	Edelstahl-sat.	€/GRT
BB DIN rechts	**32.84.0760**	**18,80**
BB DIN links	**32.84.0770**	**18,80**
Halbgarnituren für Haustüren, mit Metallunterkonstruktion (ohne Stift)		
Ausführung	Edelstahl-sat.	€/GRT
PZ DIN re./li.	**32.84.0780**	**45,80**
Ganzglastür-Drückerpaar		
Ausführung	Edelstahl-sat.	€/PR
Drückerpaar	**32.84.0800**	**31,50**
Drückerlochteil Basic		
Ausführung	Edelstahl-sat.	€/STK
Drückerlochteil re./li.	**32.84.0810**	**14,60**

RONNY II-LS (Serie 32854000)

Garnitur mit stabiler Metallkonstruktion, sichtbar verschraubt, mit Hochhaltefeder, für hohe Beanspruchung!
Das patentierte Beschlagsystem.
Geprüft nach EN 1906 Gebrauchskategorie 3, EN 1634-2.

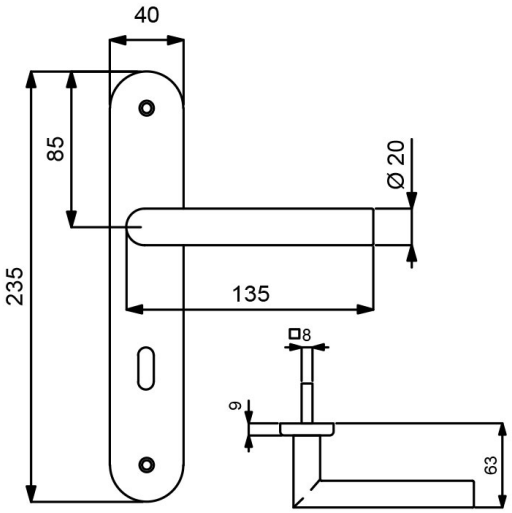

VARIOSTAR BASIC

PZ

WC

Knopf

Modelle mit Stift ZT 8 (8,5/8) mm, WC-Riegel 8 (7) mm

Prüfqualität	**GK 3**	
Zimmertürgarnituren		
Ausführung	Edelstahl-sat.	€/GRT
BB	**(82) / 32.85.4000**	**51,70**
PZ	**(82) / 32.85.4010**	**51,70**
WC	**(82) / 32.85.4040**	**68,60**
Wohnungseingangsgarnituren mit Knopf/Drücker		
Ausführung	Edelstahl-sat.	€/GRT
PZ DIN rechts	**(82) / 32.85.4020**	**74,10**
PZ DIN links	**(82) / 32.85.4030**	**74,10**
Feuerschutzgarnituren Ö-Norm mit 8,5/8 mm Stift TS 37-42 mm		
Ausführung	Edelstahl-sat.	€/GRT
Drücker/Drücker	**82.85.4010FS**	**74,10**
Knopf/Dr. DIN re.	**82.85.4020FS**	**96,60**
Knopf/Dr. DIN li.	**82.85.4030FS**	**96,60**
Halbgarnituren für Zimmertüren (ohne Stift)		
Ausführung	Edelstahl-sat.	€/GRT
BB DIN rechts	**(82) / 32.85.4050**	**25,80**
BB DIN links	**(82) / 32.85.4120**	**25,80**
Ganzglastür-Drückerpaar		
Ausführung	Edelstahl-sat.	€/PR
Drückerpaar	**32.84.0800**	**31,50**
Drückerlochteil Basic		
Ausführung	Edelstahl-sat.	€/STK
Drückerlochteil re./li.	**32.84.0810**	**14,60**

ACHTUNG UNTERSCHIEDLICHE NORMEN - SO BESTELLEN SIE RICHTIG:
D-Norm Bestellung: Artikelnummer ohne Zahl in Klammern.
Ö-Norm Bestellung: Die ersten beiden Stellen der Artikelnummer D-Norm gegen die Zahl in Klammern austauschen.

RONNY-KS (Serie 40245100)

Kurzschildgarnitur D - Norm mit stabiler Metall-Unterkonstruktion, fest/drehbar gelagert, für höchste Beanspruchung.
Geprüft nach EN 1906 Gebrauchskategorie 4, DIN 18273.

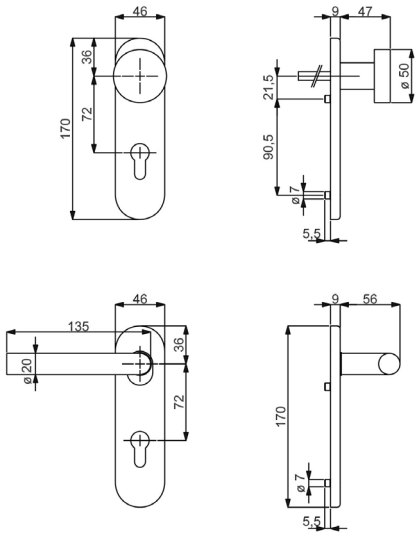

PZ

WC

Knopf

Modelle mit Stift ZT 8 mm, FS 9 mm, WC-Riegel 8 mm

Prüfqualität	**GK 4 Objektqualität**	
Zimmertürgarnituren		
Ausführung	Edelstahl-sat.	€/GRT
BB	**40.24.5100**	**89,90**
PZ	**40.24.5110**	**89,90**
WC	**40.24.5130**	**106,80**
Wohnungseingangsgarnituren mit Knopf/Drücker		
Ausführung	Edelstahl-sat.	€/GRT
PZ DIN re./li.	**40.24.5120**	**112,40**
Feuerschutzgarnituren TS 40-45 mm		
Ausführung	Edelstahl-sat.	€/GRT
Drücker/Drücker	**40.24.5110FS**	**112,40**
Knopf/Drücker DIN re./li.	**40.24.5120FS**	**134,80**

GALINA II-R (Serie 32510600)

Garnitur mit stabiler Metall-Unterkonstruktion, Dreh-Verbundrosetten, Hochhaltefeder, Kugellager-Top Speed Comfort, fest/drehbar gelagert-Schnellmontagesystem, *ohne Madenschraube, für höchste Beanspruchung! Das patentierte Beschlagsystem. Geprüft nach EN 1906 Gebrauchskategorie 3*/4, DIN 18273, EN 1634-2.

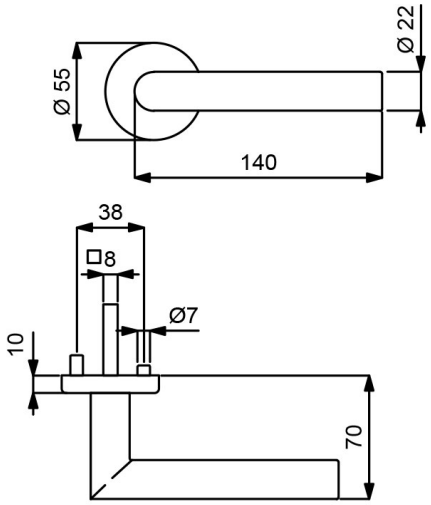

PZ WC Knopf

Modelle mit Stift ZT 8 (8,5/8) mm, FS 9 (8,5/8) mm, WC-Riegel 8 (7) mm

Prüfqualität	**GK 3**		**GK 4 Objektqualität**		**GK 4 / Kugellager Objektqualität**	
Zimmertürgarnituren						
Ausführung	Edelstahl-sat.	€/GRT	Edelstahl-sat.	€/GRT	Edelstahl-sat.	€/GRT
BB	**(82) / 32.51.0600**	**62,90**	**(82) / 32.54.0600**	**79,80**	**(82) / 32.57.0600**	**91,00**
PZ	**(82) / 32.51.0610**	**62,90**	**(82) / 32.54.0610**	**79,80**	**(82) / 32.57.0610**	**91,00**
WC	**(82) / 32.51.0640**	**79,80**	**(82) / 32.54.0640**	**96,60**	**(82) / 32.57.0640**	**107,80**
WC mit Sichtfenster	**(82) / 32.51.0640S**	**96,60**	**(82) / 32.54.0640S**	**113,50**	**(82) / 32.57.0640S**	**124,70**
Wohnungseingangsgarnituren mit Knopf/Drücker						
Ausführung	Edelstahl-sat.	€/GRT	Edelstahl-sat.	€/GRT	Edelstahl-sat.	€/GRT
PZ DIN rechts	**(82) / 32.51.0620**	**85,40**	**(82) / 32.54.0620**	**102,30**	**(82) / 32.57.0620**	**113,50**
PZ DIN links	**(82) / 32.51.0630**	**85,40**	**(82) / 32.54.0630**	**102,30**	**(82) / 32.57.0630**	**113,50**
Feuerschutzgarnituren mit 9 (8,5/8) mm Stift TS 47-56 (37-42) mm						
Ausführung	Edelstahl-sat.	€/GRT	Edelstahl-sat.	€/GRT	Edelstahl-sat.	€/GRT
Drücker/Drücker	**-**	**-**	**(82) / 32.54.0610FS**	**102,30**	**(82) / 32.57.0610FS**	**113,50**
Knopf/Dr. DIN re.	**-**	**-**	**(82) / 32.54.0620FS**	**124,70**	**(82) / 32.57.0620FS**	**136,00**
Knopf/Dr. DIN li.	**-**	**-**	**(82) / 32.54.0630FS**	**124,70**	**(82) / 32.57.0630FS**	**136,00**
Garnituren für Türen inkl. Drückerrosetten, ohne Schlüsselrosetten						
Ausführung	Edelstahl-sat.	€/GRT	Edelstahl-sat.	€/GRT	Edelstahl-sat.	€/GRT
Paar mit Rosette	**(82) / 32.51.0710**	**57,30**	**(82) / 32.54.0720**	**74,10**	**(82) / 32.57.0720**	**85,40**
Halbgarnituren für Zimmertüren (ohne Stift)						
Ausführung	Edelstahl-sat.	€/GRT	Edelstahl-sat.	€/GRT	Edelstahl-sat.	€/GRT
BB DIN rechts	**32.51.0650**	**31,50**	**32.54.0650**	**39,90**	**32.57.0650**	**45,50**
BB DIN links	**32.51.0660**	**31,50**	**32.54.0660**	**39,90**	**32.57.0660**	**45,50**
Halbgarnituren für Haustüren, mit Metallunterkonstruktion (ohne Stift)						
Ausführung	Edelstahl-sat.	€/GRT	Edelstahl-sat.	€/GRT	Edelstahl-sat.	€/GRT
PZ DIN rechts	**-**	**-**	**32.54.0670**	**43,30**	**32.57.0670**	**48,80**
PZ DIN links	**-**	**-**	**32.54.0680**	**43,30**	**32.57.0680**	**48,80**
Ganzglastür-Drückerpaar						
Ausführung	Edelstahl-sat.	€/PR	Edelstahl-sat.	€/PR	Edelstahl-sat.	€/PR
Drückerpaar	**32.51.0720**	**38,20**	**32.51.0720**	**38,20**	**32.51.0720**	**38,20**
Drückerlochteil Basic						
Ausführung	Edelstahl-sat.	€/STK	Edelstahl-sat.	€/STK	Edelstahl-sat.	€/STK
Drückerlochteil re./li.	**32.85.9290**	**18,00**	**32.85.9290**	**18,00**	**32.85.9290**	**18,00**

ACHTUNG UNTERSCHIEDLICHE NORMEN - SO BESTELLEN SIE RICHTIG:
D-Norm Bestellung: Artikelnummer ohne Zahl in Klammern.
Ö-Norm Bestellung: Die ersten beiden Stellen der Artikelnummer D-Norm gegen die Zahl in Klammern austauschen.

GALINA III QUADRO-R (Serie 32481600)

Garnitur mit stabiler Metall-Unterkonstruktion, Verbundrosetten, Hochhaltefeder, fest/drehbar gelagert, Schnellmontagesystem, *ohne Madenschraube, für höchste Beanspruchung! Das patentierte Beschlagsystem. Geprüft nach EN 1906 Gebrauchskategorie 3*/4, DIN 18273, EN 1634-2.

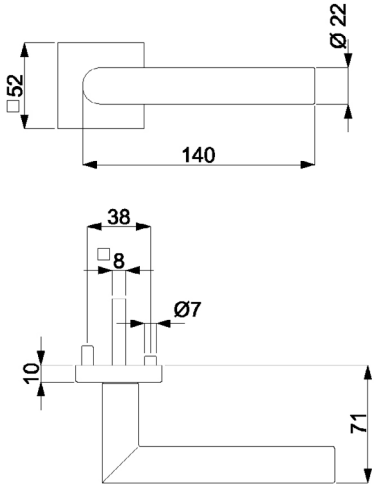

PZ

WC

Knopf

Modelle mit Stift ZT 8 (8,5/8) mm, FS 9 (8,5/8) mm, WC-Riegel 8 (7) mm

Prüfqualität	**GK 3**		**GK 4 Objektqualität**	
Zimmertürgarnituren				
Ausführung	Edelstahl-sat.	€/GRT	Edelstahl-sat.	€/GRT
BB	**(82) / 32.48.1600**	**67,40**	**(82) / 32.49.1600**	**84,30**
PZ	**(82) / 32.48.1610**	**67,40**	**(82) / 32.49.1610**	**84,30**
WC	**(82) / 32.48.1640**	**84,30**	**(82) / 32.49.1640**	**101,10**
WC mit Sichtfenster	**(82) / 32.48.1640S**	**101,10**	**(82) / 32.49.1640S**	**118,00**
Wohnungseingangsgarnituren mit Knopf/Drücker				
Ausführung	Edelstahl-sat.	€/GRT	Edelstahl-sat.	€/GRT
PZ DIN rechts	**(82) / 32.48.1620**	**89,90**	**(82) / 32.49.1620**	**106,80**
PZ DIN links	**(82) / 32.48.1630**	**89,90**	**(82) / 32.49.1630**	**106,80**
Feuerschutzgarnituren mit 9 (8,5/8) mm Stift TS 47-56 (37-42) mm				
Ausführung	Edelstahl-sat.	€/GRT	Edelstahl-sat.	€/GRT
Drücker/Drücker	**-**	**-**	**(82) / 32.49.1610FS**	**106,80**
Knopf/Dr. DIN re.	**-**	**-**	**(82) / 32.49.1620FS**	**129,30**
Knopf/Dr. DIN li.	**-**	**-**	**(82) / 32.49.1630FS**	**129,30**
Garnituren für Türen inkl. Drückerrosetten, ohne Schlüsselrosetten				
Ausführung	Edelstahl-sat.	€/GRT	Edelstahl-sat.	€/GRT
Paar mit Rosette	**(82) / 32.48.1650**	**61,80**	**(82) / 32.49.1650**	**78,60**
Halbgarnituren für Zimmertüren (ohne Stift)				
Ausführung	Edelstahl-sat.	€/GRT	Edelstahl-sat.	€/GRT
BB DIN rechts	**32.48.1660**	**33,70**	**32.49.1660**	**42,10**
BB DIN links	**32.48.1670**	**33,70**	**32.49.1670**	**42,10**
Halbgarnituren für Haustüren, mit Metallunterkonstruktion (ohne Stift)				
Ausführung	Edelstahl-sat.	€/GRT	Edelstahl-sat.	€/GRT
PZ DIN rechts	**-**	**-**	**32.49.1680**	**45,50**
PZ DIN links	**-**	**-**	**32.49.1690**	**45,50**
Ganzglastür-Drückerpaar				
Ausführung	Edelstahl-sat.	€/PR	Edelstahl-sat.	€/PR
Drückerpaar	**32.51.0720**	**38,20**	**32.51.0720**	**38,20**
Drückerlochteil Basic				
Ausführung	Edelstahl-sat.	€/STK	Edelstahl-sat.	€/STK
Drückerlochteil re./li.	**32.85.9290**	**18,00**	**32.85.9290**	**18,00**

GALINA II QUADRO-R (Serie 32480800)

Garnitur mit stabiler Metall-Unterkonstruktion, Verbundrosetten, Hochhaltefeder, fest/drehbar gelagert, Schnellmontagesystem, *ohne Madenschraube, für höchste Beanspruchung! Das patentierte Beschlagsystem. Geprüft nach EN 1906 Gebrauchskategorie 3*/4, FS - AbZ erteilt, geeignet für Feuer- und Rauchschutztüren, EN 1634-2.

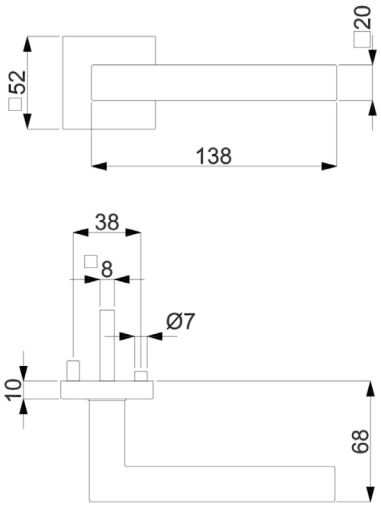

PZ WC Knopf

Modelle mit Stift ZT 8 (8,5/8) mm, FS 9/8 (8,5/8) mm, WC-Riegel 8 (7) mm

Prüfqualität	**GK 3**		**GK 4 Objektqualität**	
Zimmertürgarnituren				
Ausführung	Edelstahl-sat.	€/GRT	Edelstahl-sat.	€/GRT
BB	**(82) / 32.48.0800**	**73,10**	**(82) / 32.49.0800**	**89,90**
PZ	**(82) / 32.48.0810**	**73,10**	**(82) / 32.49.0810**	**89,90**
WC	**(82) / 32.48.0840**	**89,90**	**(82) / 32.49.0840**	**106,80**
WC mit Sichtfenster	**(82) / 32.48.0840S**	**106,80**	**(82) / 32.49.0840S**	**123,60**
Wohnungseingangsgarnituren mit Knopf/Drücker				
Ausführung	Edelstahl-sat.	€/GRT	Edelstahl-sat.	€/GRT
PZ DIN rechts	**(82) / 32.48.0820**	**95,60**	**(82) / 32.49.0820**	**112,40**
PZ DIN links	**(82) / 32.48.0830**	**95,60**	**(82) / 32.49.0830**	**112,40**
Feuerschutzgarnituren mit 9/8 (8,5/8) mm Stift TS 47-56 (37-42) mm				
Ausführung	Edelstahl-sat.	€/GRT	Edelstahl-sat.	€/GRT
Drücker/Drücker	**-**	**-**	**(82) / 32.49.0810FS**	**112,40**
Knopf/Dr. DIN re.	**-**	**-**	**(82) / 32.49.0820FS**	**134,80**
Knopf/Dr. DIN li.	**-**	**-**	**(82) / 32.49.0830FS**	**134,80**
Garnituren für Türen inkl. Drückerrosetten, ohne Schlüsselrosetten				
Ausführung	Edelstahl-sat.	€/GRT	Edelstahl-sat.	€/GRT
Paar mit Rosette	**(82) / 32.48.0850**	**67,40**	**(82) / 32.49.0850**	**84,30**
Halbgarnituren für Zimmertüren (ohne Stift)				
Ausführung	Edelstahl-sat.	€/GRT	Edelstahl-sat.	€/GRT
BB DIN rechts	**32.48.0860**	**36,50**	**32.49.0860**	**44,90**
BB DIN links	**32.48.0870**	**36,50**	**32.49.0870**	**44,90**
Halbgarnituren für Haustüren, mit Metallunterkonstruktion (ohne Stift)				
Ausführung	Edelstahl-sat.	€/GRT	Edelstahl-sat.	€/GRT
PZ DIN rechts	**-**	**-**	**32.49.0880**	**48,30**
PZ DIN links	**-**	**-**	**32.49.0890**	**48,30**
Ganzglastür-Drückerpaar				
Ausführung	Edelstahl-sat.	€/PR	Edelstahl-sat.	€/PR
Drückerpaar	**32.84.7300**	**42,70**	**32.84.7300**	**42,70**
Drückerlochteil Basic				
Ausführung	Edelstahl-sat.	€/STK	Edelstahl-sat.	€/STK
Drückerlochteil re./li.	**32.84.3000**	**20,30**	**32.84.3000**	**20,30**

ACHTUNG UNTERSCHIEDLICHE NORMEN - SO BESTELLEN SIE RICHTIG:
D-Norm Bestellung: Artikelnummer ohne Zahl in Klammern.
Ö-Norm Bestellung: Die ersten beiden Stellen der Artikelnummer D-Norm gegen die Zahl in Klammern austauschen.

GALINA II QUADRO-R (Serie 32371100)

Garnitur mit stabiler Metall-Unterkonstruktion, Verbundrosetten, Hochhaltefeder, fest/drehbar gelagert- Schnellmontagesystem, *ohne Madenschraube, für höchste Beanspruchung! Das patentierte Beschlagsystem.
Geprüft nach EN 1906 Gebrauchskategorie 3*/4, FS - AbZ erteilt, geeignet für Feuer- und Rauchschutztüren, EN 1634-2.

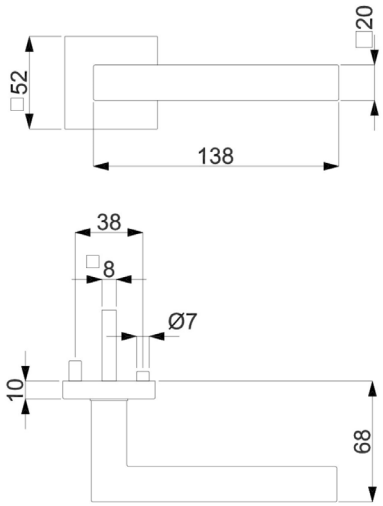

PZ WC Knopf

Modelle mit Stift ZT 8 (8,5/8) mm, FS 9/8 (8,5/8) mm, WC-Riegel 8 (7) mm

Prüfqualität	**GK 3**		**GK 4 Objektqualität**	
Zimmertürgarnituren				
Ausführung	Arctica Silber	€/GRT	Arctica Silber	€/GRT
BB	**(82) / 32.37.1100**	**107,80**	**(82) / 32.38.1100**	**124,70**
PZ	**(82) / 32.37.1110**	**107,80**	**(82) / 32.38.1110**	**124,70**
WC	**(82) / 32.37.1140**	**124,70**	**(82) / 32.38.1140**	**141,50**
Wohnungseingangsgarnituren mit Knopf/Drücker				
Ausführung	Arctica Silber	€/GRT	Arctica Silber	€/GRT
PZ DIN rechts	**(82) / 32.37.1120**	**130,30**	**(82) / 32.38.1120**	**147,20**
PZ DIN links	**(82) / 32.37.1130**	**130,30**	**(82) / 32.38.1130**	**147,20**
Feuerschutzgarnituren mit 9/8 (8,5/8) mm Stift TS 47-56 (37-42) mm				
Ausführung	Arctica Silber	€/GRT	Arctica Silber	€/GRT
Drücker/Drücker	**-**	**-**	**(82) / 32.38.1110FS**	**147,20**
Knopf/Dr. DIN re.	**-**	**-**	**(82) / 32.38.1120FS**	**169,70**
Knopf/Dr. DIN li.	**-**	**-**	**(82) / 32.38.1130FS**	**169,70**
Garnituren für Türen inkl. Drückerrosetten, ohne Schlüsselrosetten				
Ausführung	Arctica Silber	€/GRT	Arctica Silber	€/GRT
Paar mit Rosette	**(82) / 32.37.1150**	**98,90**	**(82) / 32.38.1150**	**115,70**
Halbgarnituren für Zimmertüren (ohne Stift)				
Ausführung	Arctica Silber	€/GRT	Arctica Silber	€/GRT
BB DIN rechts	**32.37.1160**	**54,00**	**32.38.1160**	**62,40**
BB DIN links	**32.37.1170**	**54,00**	**32.38.1170**	**62,40**
Halbgarnituren für Haustüren, mit Metallunterkonstruktion (ohne Stift)				
Ausführung	Arctica Silber	€/GRT	Arctica Silber	€/GRT
PZ DIN rechts	**-**	**-**	**32.38.1180**	**65,70**
PZ DIN links	**-**	**-**	**32.38.1190**	**65,70**
Ganzglastür-Drückerpaar				
Ausführung	Arctica Silber	€/PR	Arctica Silber	€/PR
Drückerpaar	**32.98.5750**	**48,50**	**32.98.5750**	**48,50**
Drückerlochteil Basic				
Ausführung	Arctica Silber	€/STK	Arctica Silber	€/STK
Drückerlochteil re./li.	**32.98.5740**	**23,10**	**32.98.5740**	**23,10**

GALINA II-R (Serie 32500010)

Garnitur mit stabiler Metall-Unterkonstruktion, Dreh-Verbundrosetten 4 mm flach, fest/drehbar gelagert, *ohne Madenschraube.
Bündige bzw. auf Türblatt Montage, für hohe Beanspruchung! Das patentierte Beschlagsystem.
Geprüft nach EN 1906 Gebrauchskategorie 3*/4, DIN 18273, EN 1634-2.

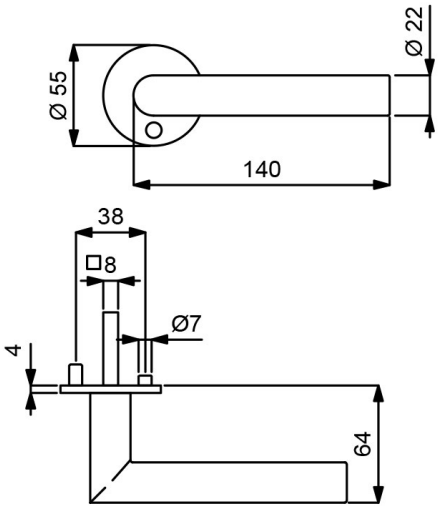

PZ WC Knopf

Modelle mit Stift ZT 8 (8,5/8) mm, FS 9 (8,5/8) mm, WC-Riegel 8 (7) mm

Prüfqualität	**GK 3**		**GK 4 Objektqualität**	
Zimmertürgarnituren				
Ausführung	Edelstahl-sat.	€/GRT	Edelstahl-sat.	€/GRT
BB	**(82) / 32.50.0010**	**82,00**	**(82) / 32.64.0010**	**98,90**
PZ	**(82) / 32.50.0020**	**82,00**	**(82) / 32.64.0020**	**98,90**
WC	**(82) / 32.50.0040**	**98,90**	**(82) / 32.64.0040**	**115,70**
Wohnungseingangsgarnituren mit Knopf/Drücker				
Ausführung	Edelstahl-sat.	€/GRT	Edelstahl-sat.	€/GRT
PZ DIN re./li.	**(82) / 32.50.0030**	**104,50**	**-**	**-**
PZ DIN rechts	**-**	**-**	**(82) / 32.64.0030**	**121,40**
PZ DIN links	**-**	**-**	**(82) / 32.64.0070**	**121,40**
Feuerschutzgarnituren mit 9 (8,5/8) mm Stift TS 45-54 (37-42) mm				
Ausführung	Edelstahl-sat.	€/GRT	Edelstahl-sat.	€/GRT
Drücker/Drücker	**-**	**-**	**(82) / 32.64.0020FS**	**121,40**
Knopf/Dr. DIN re.	**-**	**-**	**(82) / 32.64.0030FS**	**143,90**
Knopf/Dr. DIN li.	**-**	**-**	**(82) / 32.64.0070FS**	**143,90**
Garnituren für Türen inkl. Drückerrosetten, ohne Schlüsselrosetten				
Ausführung	Edelstahl-sat.	€/GRT	Edelstahl-sat.	€/GRT
Paar mit Rosette	**(82) / 32.50.0090**	**76,40**	**(82) / 32.64.0090**	**93,20**
Halbgarnituren für Zimmertüren (ohne Stift)				
Ausführung	Edelstahl-sat.	€/GRT	Edelstahl-sat.	€/GRT
BB DIN re./li.	**32.50.0050**	**41,10**	**-**	**-**
BB DIN rechts	**-**	**-**	**32.64.0050**	**49,50**
BB DIN links	**-**	**-**	**32.64.0080**	**49,50**
Halbgarnituren für Haustüren, mit Metallunterkonstruktion (ohne Stift)				
Ausführung	Edelstahl-sat.	€/GRT	Edelstahl-sat.	€/GRT
PZ DIN rechts	**-**	**-**	**32.64.0060**	**52,80**
PZ DIN links	**-**	**-**	**32.64.0000**	**52,80**
Ganzglastür-Drückerpaar				
Ausführung	Edelstahl-sat.	€/PR	Edelstahl-sat.	€/PR
Drückerpaar	**32.51.0720**	**38,20**	**32.51.0720**	**38,20**
Drückerlochteil Basic				
Ausführung	Edelstahl-sat.	€/STK	Edelstahl-sat.	€/STK
Drückerlochteil re./li.	**32.85.9290**	**18,00**	**32.85.9290**	**18,00**

ACHTUNG UNTERSCHIEDLICHE NORMEN - SO BESTELLEN SIE RICHTIG:
D-Norm Bestellung: Artikelnummer ohne Zahl in Klammern.
Ö-Norm Bestellung: Die ersten beiden Stellen der Artikelnummer D-Norm gegen die Zahl in Klammern austauschen.

GALINA II SQUARE-R (Serie 32462100)

Garnitur mit hochwertiger Nylon-Unterkonstruktion, Verbundrosetten 3 mm flach, für hohe Beanspruchung!
Geprüft nach EN 1906 Gebrauchskategorie 3.

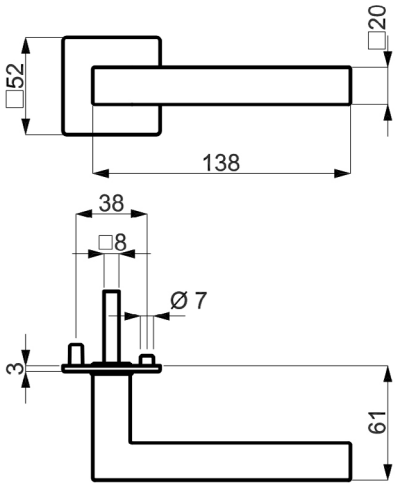

PZ WC Knopf

Modelle mit Stift ZT 8 (8,5/8) mm, WC-Riegel 8 (7) mm

Prüfqualität	**GK 3**	
Zimmertürgarnituren		
Ausführung	Edelstahl-sat.	€/GRT
BB	**(82) / 32.46.2100**	**54,00**
PZ	**(82) / 32.46.2110**	**54,00**
WC	**(82) / 32.46.2120**	**70,80**
Wohnungseingangsgarnituren mit Knopf/Drücker		
Ausführung	Edelstahl-sat.	€/GRT
PZ DIN re./li.	**(82) / 32.46.2130**	**76,40**
Garnituren für Türen inkl. Drückerrosetten, ohne Schlüsselrosetten		
Ausführung	Edelstahl-sat.	€/GRT
Paar mit Rosette	**(82) / 32.46.2140**	**44,90**
Halbgarnituren für Zimmertüren (ohne Stift)		
Ausführung	Edelstahl-sat.	€/GRT
BB DIN re./li.	**32.46.2150**	**27,00**
Ganzglastür-Drückerpaar		
Ausführung	Edelstahl-sat.	€/PR
Drückerpaar	**32.84.7300**	**42,70**
Drückerlochteil Basic		
Ausführung	Edelstahl-sat.	€/STK
Drückerlochteil re./li.	**32.84.3000**	**20,30**

GALINA SQUARE-R (Serie 32847200)

Garnitur mit hochwertiger Metall-Unterkonstruktion, Verbundrosetten, Hochhaltefeder, für hohe Beanspruchung!
Das patentierte Beschlagsystem.
Geprüft nach EN 1906 Gebrauchskategorie 3, EN 1634-2.

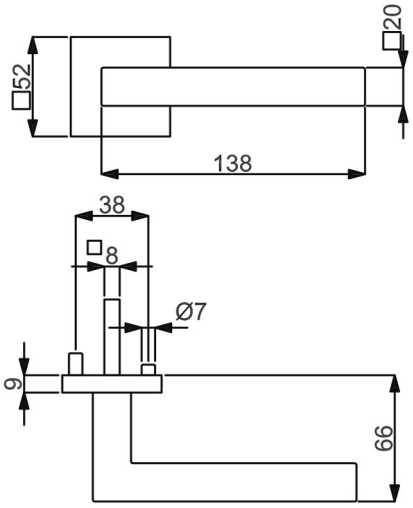

VARIOSTAR BASIC

PZ

WC

Knopf

Modelle mit Stift ZT 8 (8,5/8) mm, WC-Riegel 8 (7) mm

Prüfqualität	**GK 3**	
Zimmertürgarnituren		
Ausführung	Edelstahl-sat.	€/GRT
BB	**(82) / 32.84.7200**	**68,60**
PZ	**(82) / 32.84.7210**	**68,60**
WC	**(82) / 32.84.7240**	**85,40**
Wohnungseingangsgarnituren mit Knopf/Drücker		
Ausführung	Edelstahl-sat.	€/GRT
PZ DIN rechts	**(82) / 32.84.7220**	**91,00**
PZ DIN links	**(82) / 32.84.7230**	**91,00**
Feuerschutzgarnituren Ö-Norm mit 8,5/8 mm Stift TS 37-42 mm		
Ausführung	Edelstahl-sat.	€/GRT
Drücker/Drücker	**82.84.7210FS**	**91,00**
Knopf/Dr. DIN re.	**82.84.7220FS**	**113,50**
Knopf/Dr. DIN li.	**82.84.7230FS**	**113,50**
Garnituren für Türen inkl. Drückerrosetten, ohne Schlüsselrosetten		
Ausführung	Edelstahl-sat.	€/GRT
Paar mit Rosette	**(82) / 32.84.7250**	**62,90**
Halbgarnituren für Zimmertüren (ohne Stift)		
Ausführung	Edelstahl-sat.	€/GRT
BB DIN rechts	**32.84.7260**	**34,20**
BB DIN links	**32.84.7270**	**34,20**
Halbgarnituren für Haustüren, mit Metallunterkonstruktion (ohne Stift)		
Ausführung	Edelstahl-sat.	€/GRT
PZ DIN rechts	**32.84.7280**	**37,60**
PZ DIN links	**32.84.7290**	**37,60**
Ganzglastür-Drückerpaar		
Ausführung	Edelstahl-sat.	€/PR
Drückerpaar	**32.84.7300**	**42,70**
Drückerlochteil Basic		
Ausführung	Edelstahl-sat.	€/STK
Drückerlochteil re./li.	**32.84.3000**	**20,30**

ACHTUNG UNTERSCHIEDLICHE NORMEN - SO BESTELLEN SIE RICHTIG:
D-Norm Bestellung: Artikelnummer ohne Zahl in Klammern.
Ö-Norm Bestellung: Die ersten beiden Stellen der Artikelnummer D-Norm gegen die Zahl in Klammern austauschen.

HANNA-R (Serie 32514000)

Garnitur mit stabiler Metall-Unterkonstruktion, Dreh-Verbundrosetten, Hochhaltefeder, fest/drehbar gelagert-Schnellmontagesystem, *ohne Madenschraube, für höchste Beanspruchung! Das patentierte Beschlagsystem.
Geprüft nach EN 1906 Gebrauchskategorie 3*/4, DIN 18273, EN 1634-2.

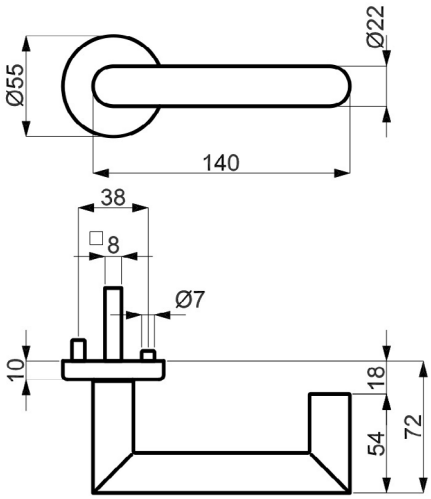

PZ WC Knopf

Modelle mit Stift ZT 8 (8,5/8) mm, FS 9 (8,5/8) mm, WC-Riegel 8 (7) mm

Prüfqualität	**GK 3**		**GK 4 Objektqualität**	
Zimmertürgarnituren				
Ausführung	Edelstahl-sat.	€/GRT	Edelstahl-sat.	€/GRT
BB	**(82) / 32.51.4000**	**90,30**	**(82) / 32.54.4000**	**107,20**
PZ	**(82) / 32.51.4010**	**90,30**	**(82) / 32.54.4010**	**107,20**
WC	**(82) / 32.51.4040**	**107,20**	**(82) / 32.54.4040**	**124,00**
WC mit Sichtfenster	**(82) / 32.51.4040S**	**124,00**	**(82) / 32.54.4040S**	**140,90**
Wohnungseingangsgarnituren mit Knopf/Drücker				
Ausführung	Edelstahl-sat.	€/GRT	Edelstahl-sat.	€/GRT
PZ DIN rechts	**(82) / 32.51.4020**	**112,80**	**(82) / 32.54.4020**	**129,70**
PZ DIN links	**(82) / 32.51.4030**	**112,80**	**(82) / 32.54.4030**	**129,70**
Feuerschutzgarnituren mit 9 (8,5/8) mm Stift TS 47-56 (37-42) mm				
Ausführung	Edelstahl-sat.	€/GRT	Edelstahl-sat.	€/GRT
Drücker/Drücker	**-**	**-**	**(82) / 32.54.4010FS**	**129,70**
Knopf/Dr. DIN re.	**-**	**-**	**(82) / 32.54.4020FS**	**152,10**
Knopf/Dr. DIN li.	**-**	**-**	**(82) / 32.54.4030FS**	**152,10**
Garnituren für Türen inkl. Drückerrosetten, ohne Schlüsselrosetten				
Ausführung	Edelstahl-sat.	€/GRT	Edelstahl-sat.	€/GRT
Paar mit Rosette	**(82) / 32.51.4120**	**84,70**	**(82) / 32.54.4120**	**101,50**
Halbgarnituren für Zimmertüren (ohne Stift)				
Ausführung	Edelstahl-sat.	€/GRT	Edelstahl-sat.	€/GRT
BB DIN rechts	**32.51.4050**	**45,20**	**32.54.4050**	**53,60**
BB DIN links	**32.51.4060**	**45,20**	**32.54.4060**	**53,60**
Halbgarnituren für Haustüren, mit Metallunterkonstruktion (ohne Stift)				
Ausführung	Edelstahl-sat.	€/GRT	Edelstahl-sat.	€/GRT
PZ DIN rechts	**-**	**-**	**32.54.4070**	**56,90**
PZ DIN links	**-**	**-**	**32.54.4080**	**56,90**
Ganzglastür-Drückerpaar				
Ausführung	Edelstahl-sat.	€/PR	Edelstahl-sat.	€/PR
Drückerpaar	**32.84.2080**	**49,50**	**32.84.2080**	**49,50**
Drückerlochteil Basic				
Ausführung	Edelstahl-sat.	€/STK	Edelstahl-sat.	€/STK
Drückerlochteil re./li.	**32.84.2070**	**23,60**	**32.84.2070**	**23,60**

HANNA-R, EN 179 (Serie 32714010)

Garnitur mit stabiler Metall-Unterkonstruktion, Dreh-Verbundrosetten, Hochhaltefeder, fest/drehbar gelagert-Schnellmontagesystem, für höchste Beansprunchung! Das patentierte Beschlagsystem.
Panikstift Türblatt-Überstand: min. 25 mm / max. 45 mm
Geprüft nach EN 1906 Gebrauchskategorie 4, DIN 18273, EN 179

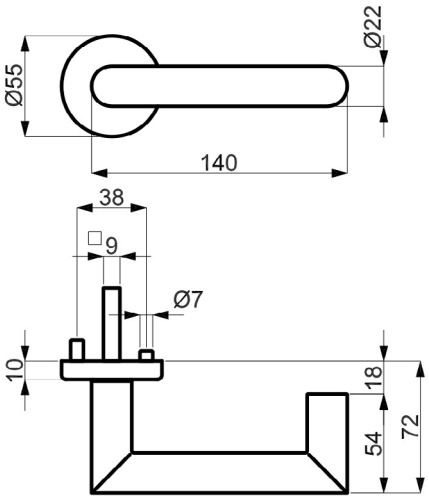

PZ

Knopf

Modelle FT DR/DR TS 40-45 mm mit Stift 9x50/50 mm

Prüfqualität	**GK 4 Objektqualität**		**ohne GK**	
Gehflügel - Notausgangsverschluss TS 40-45 mm				
Ausführung	Edelstahl-sat.	€/GRT	Edelstahl-sat.	€/GRT
Drücker/Drücker	**32.71.4010**	**123,60**	**-**	**-**
Knopf/Drücker DIN re.	**32.71.4020**	**146,10**	**-**	**-**
Knopf/Drücker DIN li.	**32.71.4030**	**146,10**	**-**	**-**
Standflügel - Notausgangsverschluss TS 40-45 mm				
Ausführung	Edelstahl-sat.	€/GRT	Edelstahl-sat.	€/GRT
Dr./Blindrosette DIN re., ohne Schlüsselrosette	**32.71.4040**	**83,60**	**-**	**-**
Dr./Blindrosette DIN li., ohne Schlüsselrosette	**32.71.4050**	**83,60**	**-**	**-**
Standflügel - Notausgangsverschluss TS 40-45 mm, fest/drehbar gelagert, ohne Hochhaltefeder				
Ausführung	Edelstahl-sat.	€/GRT	Edelstahl-sat.	€/GRT
Dr./Blindrosette DIN re./li., ohne Schlüsselrosette	**-**	**-**	**32.71.0030**	**105,00**
Halbgarnituren PZ, mit Metallunterkonstruktion (ohne Stift)				
Ausführung	Edelstahl-sat.	€/GRT	Edelstahl-sat.	€/GRT
PZ DIN rechts	**32.71.4110**	**55,70**	**-**	**-**
PZ DIN links	**32.71.4120**	**55,70**	**-**	**-**

ACHTUNG UNTERSCHIEDLICHE NORMEN - SO BESTELLEN SIE RICHTIG:
D-Norm Bestellung: Artikelnummer ohne Zahl in Klammern.
Ö-Norm Bestellung: Die ersten beiden Stellen der Artikelnummer D-Norm gegen die Zahl in Klammern austauschen.

PAULA III-R (Serie 32529650)

Garnitur mit stabiler Metall-Unterkonstruktion, Dreh-Verbundrosetten, Hochhaltefeder, Kugellager-Top Speed Comfort, fest/drehbar gelagert-Schnellmontagesystem, *ohne Madenschraube, für höchste Beanspruchung! Das patentierte Beschlagsystem. Geprüft nach EN 1906 Gebrauchskategorie 3*/4, DIN 18273, EN 1634-2.

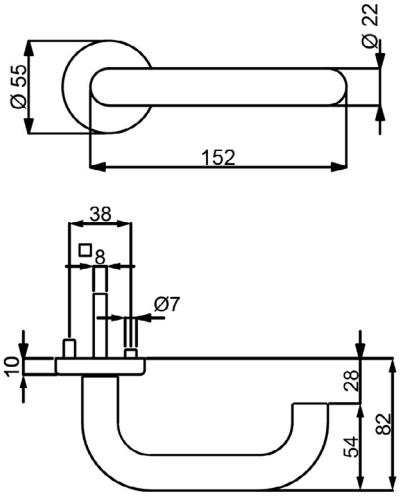

PZ

WC

Knopf

Modelle mit Stift ZT 8 (8,5/8) mm, FS 9 (8,5/8) mm, WC-Riegel 8 (7) mm

Prüfqualität	**GK 3**		**GK 4 Objektqualität**		**GK 4 / Kugellager Objektqualität**	
Zimmertürgarnituren						
Ausführung	Edelstahl-sat.	€/GRT	Edelstahl-sat.	€/GRT	Edelstahl-sat.	€/GRT
BB	**(82) / 32.52.9650**	**78,20**	**(82) / 32.56.9650**	**95,00**	**(82) / 32.57.9650**	**106,30**
PZ	**(82) / 32.52.9660**	**78,20**	**(82) / 32.56.9660**	**95,00**	**(82) / 32.57.9660**	**106,30**
WC	**(82) / 32.52.9690**	**95,00**	**(82) / 32.56.9690**	**111,90**	**(82) / 32.57.9690**	**123,20**
WC mit Sichtfenster	**(82) / 32.52.9690S**	**111,90**	**(82) / 32.56.9690S**	**128,70**	**(82) / 32.57.9690S**	**140,00**
Wohnungseingangsgarnituren mit Knopf/Drücker						
Ausführung	Edelstahl-sat.	€/GRT	Edelstahl-sat.	€/GRT	Edelstahl-sat.	€/GRT
PZ DIN rechts	**(82) / 32.52.9670**	**100,70**	**(82) / 32.56.9670**	**117,50**	**(82) / 32.57.9670**	**128,70**
PZ DIN links	**(82) / 32.52.9680**	**100,70**	**(82) / 32.56.9680**	**117,50**	**(82) / 32.57.9680**	**128,70**
Feuerschutzgarnituren mit 9 (8,5/8) mm Stift TS 47-56 (37-42) mm						
Ausführung	Edelstahl-sat.	€/GRT	Edelstahl-sat.	€/GRT	Edelstahl-sat.	€/GRT
Drücker/Drücker	-	-	**(82) / 32.56.9660FS**	**117,50**	**(82) / 32.57.9660FS**	**128,70**
Knopf/Dr. DIN re.	-	-	**(82) / 32.56.9670FS**	**140,00**	**(82) / 32.57.9670FS**	**151,20**
Knopf/Dr. DIN li.	-	-	**(82) / 32.56.9680FS**	**140,00**	**(82) / 32.57.9680FS**	**151,20**
Garnituren für Türen inkl. Drückerrosetten, ohne Schlüsselrosetten						
Ausführung	Edelstahl-sat.	€/GRT	Edelstahl-sat.	€/GRT	Edelstahl-sat.	€/GRT
Paar mit Rosette	**(82) / 32.52.9700**	**72,60**	**(82) / 32.56.9700**	**89,50**	**(82) / 32.57.9700**	**100,70**
Halbgarnituren für Zimmertüren (ohne Stift)						
Ausführung	Edelstahl-sat.	€/GRT	Edelstahl-sat.	€/GRT	Edelstahl-sat.	€/GRT
BB DIN rechts	**32.52.9710**	**39,10**	**32.56.9710**	**47,60**	**32.57.9710**	**53,10**
BB DIN links	**32.52.9720**	**39,10**	**32.56.9720**	**47,60**	**32.57.9720**	**53,10**
Halbgarnituren für Haustüren, mit Metallunterkonstruktion (ohne Stift)						
Ausführung	Edelstahl-sat.	€/GRT	Edelstahl-sat.	€/GRT	Edelstahl-sat.	€/GRT
PZ DIN rechts	-	-	**32.56.9730**	**50,90**	**32.57.9730**	**56,50**
PZ DIN links	-	-	**32.56.9740**	**50,90**	**32.57.9740**	**56,50**
Ganzglastür-Drückerpaar						
Ausführung	Edelstahl-sat.	€/PR	Edelstahl-sat.	€/PR	Edelstahl-sat.	€/PR
Drückerpaar	**32.84.1580**	**42,70**	**32.84.1580**	**42,70**	**32.84.1580**	**42,70**
Drückerlochteil Basic						
Ausführung	Edelstahl-sat.	€/STK	Edelstahl-sat.	€/STK	Edelstahl-sat.	€/STK
Drückerlochteil re./li.	**32.84.1590**	**20,30**	**32.84.1590**	**20,30**	**32.84.1590**	**20,30**

PAULA III-R, EN 179 (Serie 32719660)

Garnitur mit stabiler Metall-Unterkonstruktion, Dreh-Verbundrosetten, Hochhaltefeder, Kugellager-Top Speed Comfort, fest/drehbar gelagert-Schnellmontagesystem, für höchste Beanpruchung! Das patentierte Beschlagsystem.
Panikstift Türblatt-Überstand: min. 25 mm / max. 45 mm
Geprüft nach EN 1906 Gebrauchskategorie 4, DIN 18273, EN 179.

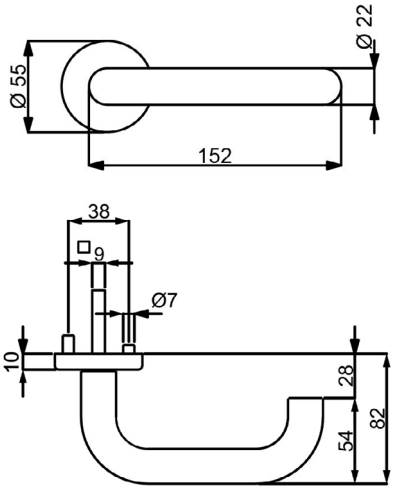

PZ

Knopf

Modelle FT DR/DR TS 40-45 mm mit Stift 9x50/50 mm

Prüfqualität	**GK 4 Objektqualität**		**GK 4 / Kugellager Objektqualität**		**ohne GK**	
Gehflügel - Notausgangsverschluss TS 40-45 mm						
Ausführung	Edelstahl-sat.	€/GRT	Edelstahl-sat.	€/GRT	Edelstahl-sat.	€/GRT
Drücker/Drücker	**32.71.9660**	**124,70**	**32.71.9710**	**136,00**	**-**	**-**
Knopf/Drücker DIN re.	**32.71.9670**	**147,20**	**32.71.9720**	**158,40**	**-**	**-**
Knopf/Drücker DIN li.	**32.71.9680**	**147,20**	**32.71.9730**	**158,40**	**-**	**-**
Standflügel - Notausgangsverschluss TS 40-45 mm						
Ausführung	Edelstahl-sat.	€/GRT	Edelstahl-sat.	€/GRT	Edelstahl-sat.	€/GRT
Dr./Blindrosette DIN re., ohne Schlüsselrosette	**32.71.9690**	**88,70**	**32.71.9740**	**100,00**	**-**	**-**
Dr./Blindrosette DIN li., ohne Schlüsselrosette	**32.71.9700**	**88,70**	**32.71.9750**	**100,00**	**-**	**-**
Standflügel - Notausgangsverschluss TS 40-45 mm, fest/drehbar gelagert, ohne Hochhaltefeder						
Ausführung	Edelstahl-sat.	€/GRT	Edelstahl-sat.	€/GRT	Edelstahl-sat.	€/GRT
Dr./Blindrosette DIN re./li., ohne Schlüsselrosette	**-**	**-**	**-**	**-**	**32.71.1770**	**113,50**
Halbgarnituren PZ, mit Metallunterkonstruktion (ohne Stift)						
Ausführung	Edelstahl-sat.	€/GRT	Edelstahl-sat.	€/GRT	Edelstahl-sat.	€/GRT
PZ DIN rechts	**32.71.7040**	**65,50**	**-**	**-**	**-**	**-**
PZ DIN links	**32.71.7050**	**65,50**	**-**	**-**	**-**	**-**

ACHTUNG UNTERSCHIEDLICHE NORMEN - SO BESTELLEN SIE RICHTIG:
D-Norm Bestellung: Artikelnummer ohne Zahl in Klammern.
Ö-Norm Bestellung: Die ersten beiden Stellen der Artikelnummer D-Norm gegen die Zahl in Klammern austauschen.

PAULA II-R (Serie 32513500)

Garnitur mit stabiler Metall-Unterkonstruktion, Dreh-Verbundrosetten, Hochhaltefeder, Kugellager-Top Speed Comfort, fest/drehbar gelagert-Schnellmontagesystem, *ohne Madenschraube, für höchste Beanspruchung! Das patentierte Beschlagsystem.
Geprüft nach EN 1906 Gebrauchskategorie 3*/4, DIN 18273, EN 1634-2.

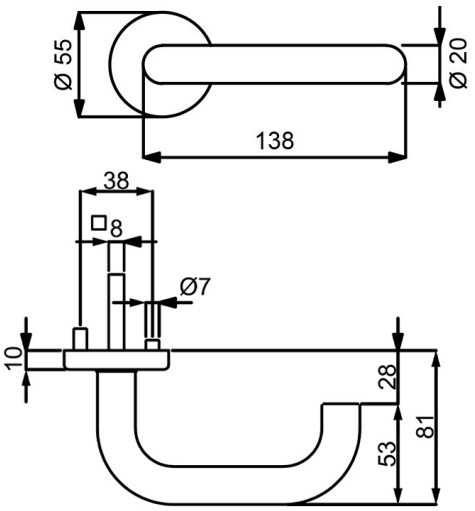

PZ

WC

Knopf

Modelle mit Stift ZT 8 (8,5/8) mm, FS 9 (8,5/8) mm, WC-Riegel 8 (7) mm

Prüfqualität	**GK 3**		**GK 4 Objektqualität**		**GK 4 / Kugellager Objektqualität**	
Zimmertürgarnituren						
Ausführung	Edelstahl-sat.	€/GRT	Edelstahl-sat.	€/GRT	Edelstahl-sat.	€/GRT
BB	**(82) / 32.51.3500**	**55,00**	**(82) / 32.54.3500**	**71,90**	**(82) / 32.57.3500**	**83,20**
PZ	**(82) / 32.51.3510**	**55,00**	**(82) / 32.54.3510**	**71,90**	**(82) / 32.57.3510**	**83,20**
WC	**(82) / 32.51.3540**	**71,90**	**(82) / 32.54.3540**	**88,70**	**(82) / 32.57.3540**	**100,00**
WC mit Sichtfenster	**(82) / 32.51.3540S**	**88,70**	**(82) / 32.54.3540S**	**105,60**	**(82) / 32.57.3540S**	**116,90**
Wohnungseingangsgarnituren mit Knopf/Drücker						
Ausführung	Edelstahl-sat.	€/GRT	Edelstahl-sat.	€/GRT	Edelstahl-sat.	€/GRT
PZ DIN rechts	**(82) / 32.51.3520**	**77,50**	**(82) / 32.54.3520**	**94,40**	**(82) / 32.57.3520**	**105,60**
PZ DIN links	**(82) / 32.51.3530**	**77,50**	**(82) / 32.54.3530**	**94,40**	**(82) / 32.57.3530**	**105,60**
Feuerschutzgarnituren mit 9 (8,5/8) mm Stift TS 47-56 (37-42) mm						
Ausführung	Edelstahl-sat.	€/GRT	Edelstahl-sat.	€/GRT	Edelstahl-sat.	€/GRT
Drücker/Drücker	**-**	**-**	**(82) / 32.54.3510FS**	**94,40**	**(82) / 32.57.3510FS**	**105,60**
Knopf/Dr. DIN re.	**-**	**-**	**(82) / 32.54.3520FS**	**116,90**	**(82) / 32.57.3520FS**	**128,10**
Knopf/Dr. DIN li.	**-**	**-**	**(82) / 32.54.3530FS**	**116,90**	**(82) / 32.57.3530FS**	**128,10**
Garnituren für Türen inkl. Drückerrosetten, ohne Schlüsselrosetten						
Ausführung	Edelstahl-sat.	€/GRT	Edelstahl-sat.	€/GRT	Edelstahl-sat.	€/GRT
Paar mit Rosette	**(82) / 32.51.3610**	**49,50**	**(82) / 32.54.3610**	**66,30**	**(82) / 32.57.3610**	**77,50**
Halbgarnituren für Zimmertüren (ohne Stift)						
Ausführung	Edelstahl-sat.	€/GRT	Edelstahl-sat.	€/GRT	Edelstahl-sat.	€/GRT
BB DIN rechts	**32.51.3550**	**27,50**	**32.54.3550**	**35,90**	**32.57.3550**	**41,60**
BB DIN links	**32.51.3560**	**27,50**	**32.54.3560**	**35,90**	**32.57.3560**	**41,60**
Halbgarnituren für Haustüren, mit Metallunterkonstruktion (ohne Stift)						
Ausführung	Edelstahl-sat.	€/GRT	Edelstahl-sat.	€/GRT	Edelstahl-sat.	€/GRT
PZ DIN rechts	**-**	**-**	**32.54.3570**	**39,40**	**32.57.3570**	**44,90**
PZ DIN links	**-**	**-**	**32.54.3580**	**39,40**	**32.57.3580**	**44,90**
Ganzglastür-Drückerpaar						
Ausführung	Edelstahl-sat.	€/PR	Edelstahl-sat.	€/PR	Edelstahl-sat.	€/PR
Drückerpaar	**32.84.0990**	**27,00**	**32.84.0990**	**27,00**	**32.84.0990**	**27,00**
Drückerlochteil Basic						
Ausführung	Edelstahl-sat.	€/STK	Edelstahl-sat.	€/STK	Edelstahl-sat.	€/STK
Drückerlochteil re./li.	**32.84.1070**	**12,40**	**32.84.1070**	**12,40**	**32.84.1070**	**12,40**

PAULA II-R, EN 179 (Serie 32713510)

Garnitur mit stabiler Metall-Unterkonstruktion, Dreh-Verbundrosetten, Hochhaltefeder, Kugellager-Top Speed Comfort, fest/drehbar gelagert-Schnellmontagesystem, für höchste Beanspruchung! Das patentierte Beschlagsystem.
Panikstift Türblatt-Überstand: min. 25 mm / max. 45 mm
Geprüft nach EN 1906 Gebrauchskategorie 4, DIN 18273, EN 179.

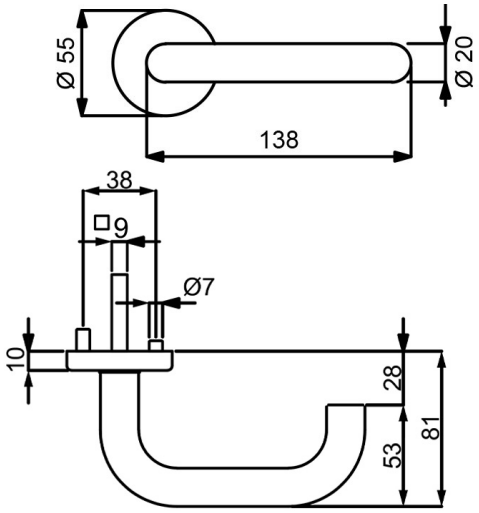

PZ

Knopf

Modelle FT DR/DR TS 40-45 mm mit Stift 9x50/50 mm

Prüfqualität	**GK 4 Objektqualität**		**GK 4 / Kugellager Objektqualität**		**ohne GK**	
Gehflügel - Notausgangsverschluss TS 40-45 mm						
Ausführung	Edelstahl-sat.	€/GRT	Edelstahl-sat.	€/GRT	Edelstahl-sat.	€/GRT
Drücker/Drücker	**32.71.3510**	**116,90**	**32.71.3560**	**128,10**	-	-
Knopf/Drücker DIN re.	**32.71.3520**	**139,30**	**32.71.3570**	**150,60**	-	-
Knopf/Drücker DIN li.	**32.71.3530**	**139,30**	**32.71.3580**	**150,60**	-	-
Standflügel - Notausgangsverschluss TS 40-45 mm						
Ausführung	Edelstahl-sat.	€/GRT	Edelstahl-sat.	€/GRT	Edelstahl-sat.	€/GRT
Dr./Blindrosette DIN re., ohne Schlüsselrosette	**32.71.3540**	**80,90**	**32.71.3590**	**92,10**	-	-
Dr./Blindrosette DIN li., ohne Schlüsselrosette	**32.71.3550**	**80,90**	**32.71.3600**	**92,10**	-	-
Standflügel - Notausgangsverschluss TS 40-45 mm, fest/drehbar gelagert, ohne Hochhaltefeder						
Ausführung	Edelstahl-sat.	€/GRT	Edelstahl-sat.	€/GRT	Edelstahl-sat.	€/GRT
Dr./Blindrosette DIN re./li., ohne Schlüsselrosette	-	-	-	-	**32.71.0420**	**105,60**
Halbgarnituren PZ, mit Metallunterkonstruktion (ohne Stift)						
Ausführung	Edelstahl-sat.	€/GRT	Edelstahl-sat.	€/GRT	Edelstahl-sat.	€/GRT
PZ DIN rechts	**32.71.7060**	**61,60**	-	-	-	-
PZ DIN links	**32.71.7070**	**61,60**	-	-	-	-

ACHTUNG UNTERSCHIEDLICHE NORMEN - SO BESTELLEN SIE RICHTIG:
D-Norm Bestellung: Artikelnummer ohne Zahl in Klammern.
Ö-Norm Bestellung: Die ersten beiden Stellen der Artikelnummer D-Norm gegen die Zahl in Klammern austauschen.

PAULA II-R (Serie 32569300)

Garnitur mit stabiler Metall-Unterkonstruktion, Dreh-Verbundrosetten, Hochhaltefeder, fest/drehbar gelagert-
Schnellmontagesystem, für hohe Beanspruchung! Das patentierte Beschlagsystem.
Geprüft nach EN 1906 Gebrauchskategorie 4, DIN 18273, EN 1634-2.

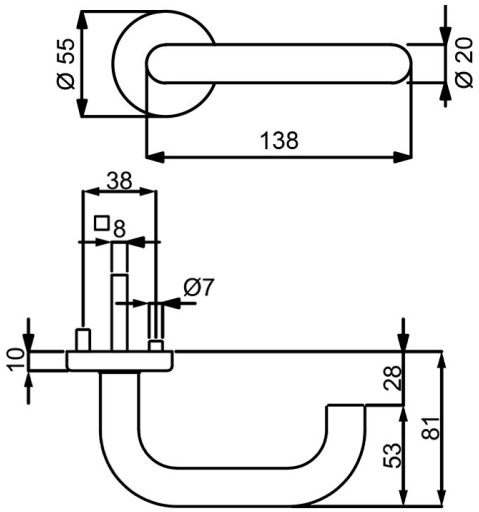

PZ WC Knopf

Modelle mit Stift ZT 8 (8,5/8) mm, FS 9 (8,5/8) mm, WC-Riegel 8 (7) mm

Prüfqualität	**GK 4 Objektqualität**	
Zimmertürgarnituren		
Ausführung	Edelstahl-sat. Abaco	€/GRT
BB	**(82) / 32.56.9300**	**151,70**
PZ	**(82) / 32.56.9310**	**151,70**
WC	**(82) / 32.56.9340**	**168,50**
WC mit Sichtfenster	**(82) / 32.56.9340S**	**185,40**
Wohnungseingangsgarnituren mit Knopf/Drücker		
Ausführung	Edelstahl-sat. Abaco	€/GRT
PZ DIN rechts	**(82) / 32.56.9320**	**174,20**
PZ DIN links	**(82) / 32.56.9330**	**174,20**
Feuerschutzgarnituren mit 9 (8,5/8) mm Stift TS 47-56 (37-42) mm		
Ausführung	Edelstahl-sat. Abaco	€/GRT
Drücker/Drücker	**(82) / 32.56.9310FS**	**174,20**
Knopf/Dr. DIN re.	**(82) / 32.56.9320FS**	**196,70**
Knopf/Dr. DIN li.	**(82) / 32.56.9330FS**	**196,70**
Garnituren für Türen inkl. Drückerrosetten, ohne Schlüsselrosetten		
Ausführung	Edelstahl-sat. Abaco	€/GRT
Paar mit Rosette	**(82) / 32.56.9350**	**146,10**
Halbgarnituren für Zimmertüren (ohne Stift)		
Ausführung	Edelstahl-sat. Abaco	€/GRT
BB DIN rechts	**32.56.9360**	**75,80**
BB DIN links	**32.56.9370**	**75,80**
Halbgarnituren für Haustüren, mit Metallunterkonstruktion (ohne Stift)		
Ausführung	Edelstahl-sat. Abaco	€/GRT
PZ DIN rechts	**32.56.9380**	**79,20**
PZ DIN links	**32.56.9390**	**79,20**
Ganzglastür-Drückerpaar		
Ausführung	Edelstahl-sat. Abaco	€/PR
Drückerpaar	**32.84.1960**	**101,10**
Drückerlochteil Basic		
Ausführung	Edelstahl-sat. Abaco	€/STK
Drückerlochteil re./li.	**32.84.1970**	**49,50**

PAULA II-R, EN 179 (Serie 32719310)

Garnitur mit stabiler Metall-Unterkonstruktion, Dreh-Verbundrosetten, Hochhaltefeder, fest/drehbar gelagert
Schnellmontagesystem, für höchste Beanpruchung! Das patentierte Beschlagsystem.
Panikstift Türblatt-Überstand: min. 25 mm / max. 45 mm
Geprüft nach EN 1906 Gebrauchskategorie 4, DIN 18273, EN 179.

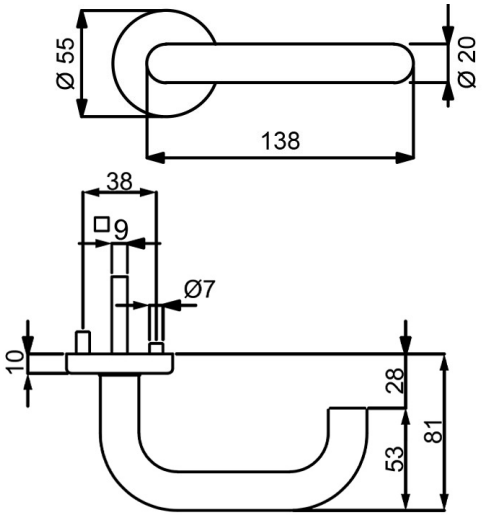

PZ

Knopf

Modelle FT DR/DR TS 40-45 mm mit Stift 9x50/50 mm

Prüfqualität	**GK 4 Objektqualität**	
Gehflügel - Notausgangsverschluss TS 40-45 mm		
Ausführung	Edelstahl-sat. Abaco	€/GRT
Drücker/Drücker	**32.71.9310**	**173,00**
Knopf/Drücker DIN re.	**32.71.9320**	**195,50**
Knopf/Drücker DIN li.	**32.71.9330**	**195,50**
Standflügel - Notausgangsverschluss TS 40-45 mm		
Ausführung	Edelstahl-sat. Abaco	€/GRT
Dr./Blindrosette DIN re., ohne Schlüsselrosette	**32.71.9340**	**137,00**
Dr./Blindrosette DIN li., ohne Schlüsselrosette	**32.71.9350**	**137,00**

ACHTUNG UNTERSCHIEDLICHE NORMEN - SO BESTELLEN SIE RICHTIG:
D-Norm Bestellung: Artikelnummer ohne Zahl in Klammern.
Ö-Norm Bestellung: Die ersten beiden Stellen der Artikelnummer D-Norm gegen die Zahl in Klammern austauschen.

PAULA II-R (Serie 32501600)

Garnitur mit stabiler Metall-Unterkonstruktion, Dreh-Verbundrosetten 4 mm flach, fest/drehbar gelagert, *ohne Madenschraube.
Bündige bzw. auf Türblatt Montage, für hohe Beanspruchung! Das patentierte Beschlagsystem.
Geprüft nach EN 1906 Gebrauchskategorie 3*/4, DIN 18273, EN 1634-2.

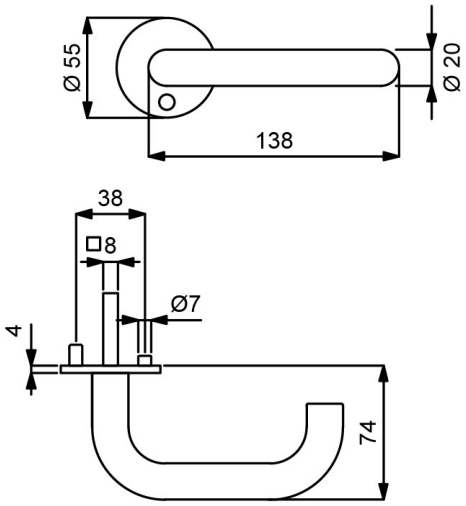

PZ

WC

Knopf

Modelle mit Stift ZT 8 (8,5/8) mm, FS 9 (8,5/8) mm, WC-Riegel 8 (7) mm

Prüfqualität	**GK 3**		**GK 4 Objektqualität**	
Zimmertürgarnituren				
Ausführung	Edelstahl-sat.	€/GRT	Edelstahl-sat.	€/GRT
BB	**(82) / 32.50.1600**	**69,60**	**(82) / 32.64.1600**	**86,50**
PZ	**(82) / 32.50.1610**	**69,60**	**(82) / 32.64.1610**	**86,50**
WC	**(82) / 32.50.1640**	**86,50**	**(82) / 32.64.1640**	**103,30**
Wohnungseingangsgarnituren mit Knopf/Drücker				
Ausführung	Edelstahl-sat.	€/GRT	Edelstahl-sat.	€/GRT
PZ DIN re./li.	**(82) / 32.50.1620**	**92,10**	**-**	**-**
PZ DIN rechts	**-**	**-**	**(82) / 32.64.1620**	**109,00**
PZ DIN links	**-**	**-**	**(82) / 32.64.1630**	**109,00**
Feuerschutzgarnituren mit 9 (8,5/8) mm Stift TS 45-54 (37-42) mm				
Ausführung	Edelstahl-sat.	€/GRT	Edelstahl-sat.	€/GRT
Drücker/Drücker	**-**	**-**	**(82) / 32.64.1610FS**	**109,00**
Knopf/Dr. DIN re.	**-**	**-**	**(82) / 32.64.1620FS**	**131,50**
Knopf/Dr. DIN li.	**-**	**-**	**(82) / 32.64.1630FS**	**131,50**
Garnituren für Türen inkl. Drückerrosetten, ohne Schlüsselrosetten				
Ausführung	Edelstahl-sat.	€/GRT	Edelstahl-sat.	€/GRT
Paar mit Rosette	**(82) / 32.50.1660**	**64,10**	**(82) / 32.64.1660**	**80,90**
Halbgarnituren für Zimmertüren (ohne Stift)				
Ausführung	Edelstahl-sat.	€/GRT	Edelstahl-sat.	€/GRT
BB DIN re./li.	**32.50.1650**	**34,90**	**-**	**-**
BB DIN rechts	**-**	**-**	**32.64.1650**	**43,30**
BB DIN links	**-**	**-**	**32.64.1680**	**43,30**
Halbgarnituren für Haustüren, mit Metallunterkonstruktion (ohne Stift)				
Ausführung	Edelstahl-sat.	€/GRT	Edelstahl-sat.	€/GRT
PZ DIN rechts	**-**	**-**	**32.64.1670**	**46,60**
PZ DIN links	**-**	**-**	**32.64.1690**	**46,60**
Ganzglastür-Drückerpaar				
Ausführung	Edelstahl-sat.	€/PR	Edelstahl-sat.	€/PR
Drückerpaar	**32.84.0990**	**27,00**	**32.84.0990**	**27,00**
Drückerlochteil Basic				
Ausführung	Edelstahl-sat.	€/STK	Edelstahl-sat.	€/STK
Drückerlochteil re./li.	**32.84.1070**	**12,40**	**32.84.1070**	**12,40**

PAULA II-R (Serie 32840900)

Garnitur mit hochwertiger Nylon-Unterkonstruktion, Verbundrosetten, Hochhaltefeder, für hohe Beanspruchung!
Das patentierte Beschlagssystem.
Geprüft nach EN 1906 Gebrauchskategorie 3, EN 1634-2.

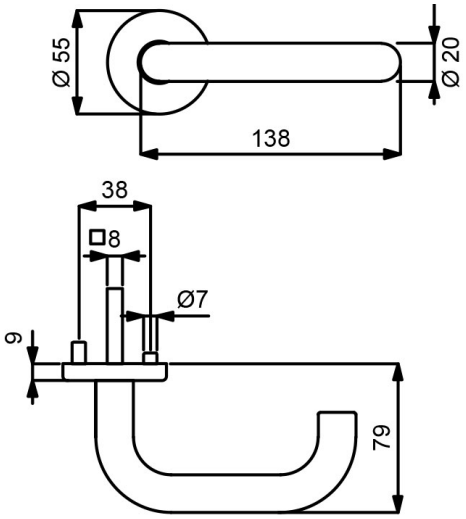

PZ WC Knopf

Modelle mit Stift ZT 8 (8,5/8) mm, WC-Riegel 8 (7) mm

Prüfqualität	**GK 3**	
Zimmertürgarnituren		
Ausführung	Edelstahl-sat.	€/GRT
BB	**(82) / 32.84.0900**	**39,40**
PZ	**(82) / 32.84.0910**	**39,40**
WC	**(82) / 32.84.0940**	**56,20**
Wohnungseingangsgarnituren mit Knopf/Drücker		
Ausführung	Edelstahl-sat.	€/GRT
PZ DIN rechts	**(82) / 32.84.0920**	**61,80**
PZ DIN links	**(82) / 32.84.0930**	**61,80**
Feuerschutzgarnituren Ö-Norm mit 8,5/8 mm Stift TS 37-42 mm		
Ausführung	Edelstahl-sat.	€/GRT
Drücker/Drücker	**82.84.0910FS**	**61,80**
Knopf/Dr. DIN re.	**82.84.0920FS**	**84,30**
Knopf/Dr. DIN li.	**82.84.0930FS**	**84,30**
Garnituren für Türen inkl. Drückerrosetten, ohne Schlüsselrosetten		
Ausführung	Edelstahl-sat.	€/GRT
Paar mit Rosette	**(82) / 32.84.0950**	**33,70**
Halbgarnituren für Zimmertüren (ohne Stift)		
Ausführung	Edelstahl-sat.	€/GRT
BB DIN rechts	**32.84.0960**	**19,60**
BB DIN links	**32.84.0970**	**19,60**
Halbgarnituren für Haustüren, mit Metallunterkonstruktion (ohne Stift)		
Ausführung	Edelstahl-sat.	€/GRT
PZ DIN re./li.	**32.84.0980**	**46,60**
Ganzglastür-Drückerpaar		
Ausführung	Edelstahl-sat.	€/PR
Drückerpaar	**32.84.0990**	**27,00**
Drückerlochteil Basic		
Ausführung	Edelstahl-sat.	€/STK
Drückerlochteil re./li.	**32.84.1070**	**12,40**

ACHTUNG UNTERSCHIEDLICHE NORMEN - SO BESTELLEN SIE RICHTIG:
D-Norm Bestellung: Artikelnummer ohne Zahl in Klammern.
Ö-Norm Bestellung: Die ersten beiden Stellen der Artikelnummer D-Norm gegen die Zahl in Klammern austauschen.

PAULA-KS (Serie 40245000)

Kurzschildgarnitur D - Norm mit stabiler Metallunterkonstruktion, fest/drehbar gelagert, für höchste Beanspruchung.
Panikstift Türblatt-Überstand: min. 25 mm / max. 45 mm
Geprüft nach EN 1906 Gebrauchskategorie 4, DIN 18273, EN 179.

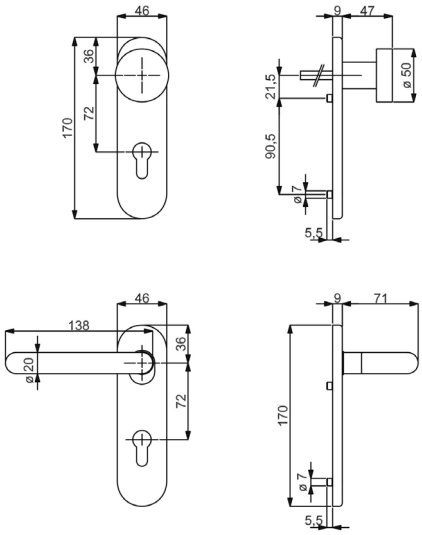

PZ WC Knopf

Modelle mit Stift ZT 8 mm, FS 9 mm, FT DR/DR 9x50/50 mm, WC-Riegel 8 mm

Prüfqualität	**GK 4 Objektqualität**	
Zimmertürgarnituren		
Ausführung	Edelstahl-sat.	€/GRT
BB	**40.24.5000**	**94,40**
PZ	**40.24.5010**	**94,40**
WC	**40.24.5040**	**111,20**
Wohnungseingangsgarnituren mit Knopf/Drücker		
Ausführung	Edelstahl-sat.	€/GRT
PZ DIN re./li.	**40.24.5020**	**116,90**
Feuerschutzgarnituren TS 40-45 mm		
Ausführung	Edelstahl-sat.	€/GRT
Drücker/Drücker	**40.24.5010FS**	**116,90**
Knopf/Drücker DIN re./li.	**40.24.5020FS**	**139,30**
Dr. innen mit PZ/Blindschild DIN re./li.	**40.24.5030FS**	**84,30**
Notausgangsverschluss TS 40-45 mm		
Ausführung	Edelstahl-sat.	€/GRT
Drücker/Drücker	**40.71.5010**	**137,90**
Knopf/Drücker DIN re./li.	**40.71.5020**	**160,30**
Dr. innen mit PZ/Blindschild DIN re./li.	**40.71.5030**	**105,30**

KATRIN-R (Serie 32539200)

Garnitur mit stabiler Metall-Unterkonstruktion, Dreh-Verbundrosetten, Hochhaltefeder, fest/drehbar gelagert-Schnellmontagesystem, *ohne Madenschraube, für höchste Beanspruchung! Das patentierte Beschlagsystem.
Geprüft nach EN 1906 Gebrauchskategorie 3*/4, DIN 18273, EN 1634-2.

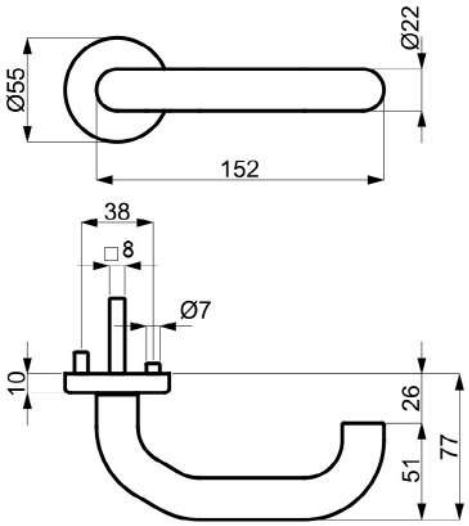

PZ WC Knopf

Modelle mit Stift ZT 8 (8,5/8) mm, FS 9 (8,5/8) mm, WC-Riegel 8 (7) mm

Prüfqualität	**GK 3**		**GK 4 Objektqualität**	
Zimmertürgarnituren				
Ausführung	Edelstahl-sat.	€/GRT	Edelstahl-sat.	€/GRT
BB	**(82) / 32.53.9200**	**69,60**	**(82) / 32.59.9200**	**86,50**
PZ	**(82) / 32.53.9210**	**69,60**	**(82) / 32.59.9210**	**86,50**
WC	**(82) / 32.53.9240**	**86,50**	**(82) / 32.59.9240**	**103,30**
WC mit Sichtfenster	**(82) / 32.53.9240S**	**103,30**	**(82) / 32.59.9240S**	**120,20**
Wohnungseingangsgarnituren mit Knopf/Drücker				
Ausführung	Edelstahl-sat.	€/GRT	Edelstahl-sat.	€/GRT
PZ DIN rechts	**(82) / 32.53.9220**	**92,10**	**(82) / 32.59.9220**	**109,00**
PZ DIN links	**(82) / 32.53.9230**	**92,10**	**(82) / 32.59.9230**	**109,00**
Feuerschutzgarnituren mit 9 (8,5/8) mm Stift TS 47-56 (37-42) mm				
Ausführung	Edelstahl-sat.	€/GRT	Edelstahl-sat.	€/GRT
Drücker/Drücker	**-**	**-**	**(82) / 32.59.9210FS**	**109,00**
Knopf/Dr. DIN re.	**-**	**-**	**(82) / 32.59.9220FS**	**131,50**
Knopf/Dr. DIN li.	**-**	**-**	**(82) / 32.59.9230FS**	**131,50**
Garnituren für Türen inkl. Drückerrosetten, ohne Schlüsselrosetten				
Ausführung	Edelstahl-sat.	€/GRT	Edelstahl-sat.	€/GRT
Paar mit Rosette	**(82) / 32.53.9250**	**64,10**	**(82) / 32.59.9250**	**80,90**
Halbgarnituren für Zimmertüren (ohne Stift)				
Ausführung	Edelstahl-sat.	€/GRT	Edelstahl-sat.	€/GRT
BB DIN rechts	**32.53.9260**	**34,90**	**32.59.9260**	**43,30**
BB DIN links	**32.53.9270**	**34,90**	**32.59.9270**	**43,30**
Halbgarnituren für Haustüren, mit Metallunterkonstruktion (ohne Stift)				
Ausführung	Edelstahl-sat.	€/GRT	Edelstahl-sat.	€/GRT
PZ DIN rechts	**-**	**-**	**32.59.9280**	**46,60**
PZ DIN links	**-**	**-**	**32.59.9290**	**46,60**
Ganzglastür-Drückerpaar				
Ausführung	Edelstahl-sat.	€/PR	Edelstahl-sat.	€/PR
Drückerpaar	**32.84.7150**	**42,70**	**32.84.7150**	**42,70**
Drückerlochteil Basic				
Ausführung	Edelstahl-sat.	€/STK	Edelstahl-sat.	€/STK
Drückerlochteil re./li.	**32.84.7160**	**20,30**	**32.84.7160**	**20,30**

ACHTUNG UNTERSCHIEDLICHE NORMEN - SO BESTELLEN SIE RICHTIG:
D-Norm Bestellung: Artikelnummer ohne Zahl in Klammern.
Ö-Norm Bestellung: Die ersten beiden Stellen der Artikelnummer D-Norm gegen die Zahl in Klammern austauschen.

KATRIN-R, EN 179 (Serie 32715210)

Garnitur mit stabiler Metall-Unterkonstruktion, Dreh-Verbundrosetten, Hochhaltefeder,
fest/drehbar gelagert-Schnellmontagesystem, für höchste Beanpruchung! Das patentierte Beschlagsystem.
Panikstift Türblatt-Überstand: min. 25 mm / max. 45 mm
Geprüft nach EN 1906 Gebrauchskategorie 4, DIN 18273, EN 179.

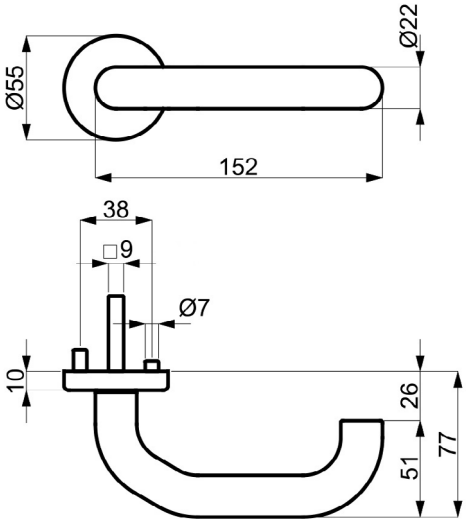

PZ

Knopf

Modelle FT DR/DR TS 40-45 mm mit Stift 9x50/50 mm

Prüfqualität	**GK 4 Objektqualität**		**ohne GK**	
Gehflügel - Notausgangsverschluss TS 40-45 mm				
Ausführung	Edelstahl-sat.	€/GRT	Edelstahl-sat.	€/GRT
Drücker/Drücker	**32.71.5210**	**122,40**	**-**	**-**
Knopf/Drücker DIN re.	**32.71.5220**	**144,90**	**-**	**-**
Knopf/Drücker DIN li.	**32.71.5230**	**144,90**	**-**	**-**
Standflügel - Notausgangsverschluss TS 40-45 mm				
Ausführung	Edelstahl-sat.	€/GRT	Edelstahl-sat.	€/GRT
Dr./Blindrosette DIN re., ohne Schlüsselrosette	**32.71.5240**	**86,50**	**-**	**-**
Dr./Blindrosette DIN li., ohne Schlüsselrosette	**32.71.5250**	**86,50**	**-**	**-**
Standflügel - Notausgangsverschluss TS 40-45 mm, fest/drehbar gelagert, ohne Hochhaltefeder				
Ausführung	Edelstahl-sat.	€/GRT	Edelstahl-sat.	€/GRT
Dr./Blindrosette DIN re./li., ohne Schlüsselrosette	**-**	**-**	**32.71.1760**	**116,90**
Halbgarnituren PZ, mit Metallunterkonstruktion (ohne Stift)				
Ausführung	Edelstahl-sat.	€/GRT	Edelstahl-sat.	€/GRT
PZ DIN rechts	**32.71.7100**	**64,40**	**-**	**-**
PZ DIN links	**32.71.7110**	**64,40**	**-**	**-**

FLENSBURG-R (Serie 32595600)

Garnitur mit stabiler Metall-Unterkonstruktion, Dreh-Verbundrosetten, Hochhaltefeder, fest/drehbar gelagert-Schnellmontagesystem, mit Madenschraube, für höchste Beanspruchung! Das patentierte Beschlagsystem.
Geprüft nach EN 1906 Gebrauchskategorie 4, DIN 18273, EN 1634-2.

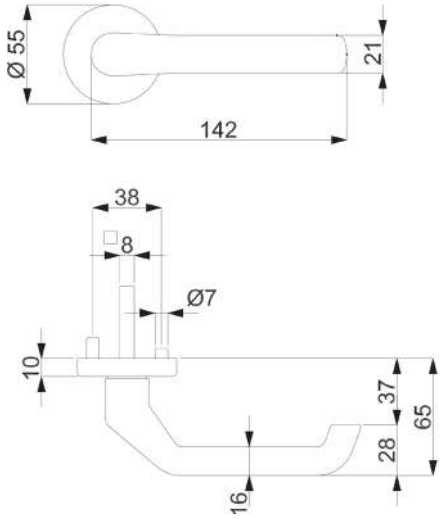

PZ WC Knopf

Modelle mit Stift ZT 8 (8,5/8) mm, FS 9 (8,5/8) mm, WC-Riegel 8 (7) mm

Prüfqualität	**GK 4 Objektqualität**	
Zimmertürgarnituren		
Ausführung	Edelstahl-sat.	€/GRT
BB	**(82) / 32.59.5600**	**91,00**
PZ	**(82) / 32.59.5610**	**91,00**
WC	**(82) / 32.59.5640**	**107,80**
WC mit Sichtfenster	**(82) / 32.59.5640S**	**124,70**
Wohnungseingangsgarnituren mit Knopf/Drücker		
Ausführung	Edelstahl-sat.	€/GRT
PZ DIN rechts	**(82) / 32.59.5620**	**113,50**
PZ DIN links	**(82) / 32.59.5630**	**113,50**
Feuerschutzgarnituren mit 9 (8,5/8) mm Stift TS 47-56 (37-42) mm		
Ausführung	Edelstahl-sat.	€/GRT
Drücker/Drücker	**(82) / 32.59.5610FS**	**113,50**
Knopf/Dr. DIN re.	**(82) / 32.59.5620FS**	**136,00**
Knopf/Dr. DIN li.	**(82) / 32.59.5630FS**	**136,00**
Garnituren für Türen inkl. Drückerrosetten, ohne Schlüsselrosetten		
Ausführung	Edelstahl-sat.	€/GRT
Paar mit Rosette	**(82) / 32.59.5650**	**85,40**
Halbgarnituren für Zimmertüren (ohne Stift)		
Ausführung	Edelstahl-sat.	€/GRT
BB DIN rechts	**32.59.5660**	**45,50**
BB DIN links	**32.59.5670**	**45,50**
Halbgarnituren für Haustüren, mit Metallunterkonstruktion (ohne Stift)		
Ausführung	Edelstahl-sat.	€/GRT
PZ DIN rechts	**32.59.5680**	**48,80**
PZ DIN links	**32.59.5690**	**48,80**
Ganzglastür-Drückerpaar		
Ausführung	Edelstahl-sat.	€/PR
Drückerpaar	**32.86.8990**	**70,40**
Drückerlochteil Basic		
Ausführung	Edelstahl-sat.	€/STK
Drückerlochteil re./li.	**32.86.8980**	**33,60**

ACHTUNG UNTERSCHIEDLICHE NORMEN - SO BESTELLEN SIE RICHTIG:
D-Norm Bestellung: Artikelnummer ohne Zahl in Klammern.
Ö-Norm Bestellung: Die ersten beiden Stellen der Artikelnummer D-Norm gegen die Zahl in Klammern austauschen.

FLENSBURG-R, EN 179 (Serie 32715610)

Garnitur mit stabiler Metall-Unterkonstruktion, Dreh-Verbundrosetten, Hochhaltefeder, fest/drehbar gelagert-Schnellmontagesystem, für höchste Beanpruchung! Das patentierte Beschlagsystem.
Panikstift Türblatt-Überstand: min. 25 mm / max. 45 mm
Geprüft nach EN 1906 Gebrauchskategorie 4, DIN 18273, EN 179.

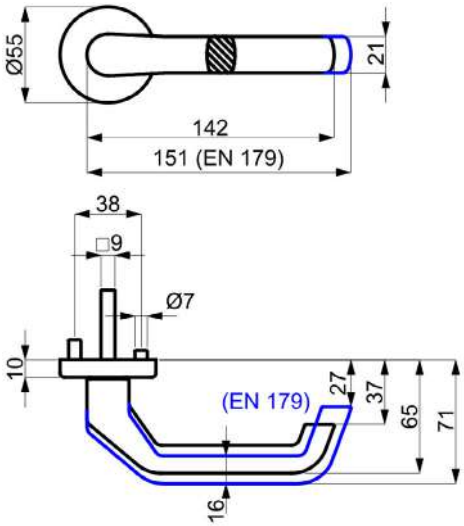

PZ

Knopf

Modelle FT DR/DR TS 40-45 mm mit Stift 9x50/50 mm

Prüfqualität	**GK 4 Objektqualität**		**ohne GK**	
Gehflügel - Notausgangsverschluss TS 40-45 mm				
Ausführung	Edelstahl-sat.	€/GRT	Edelstahl-sat.	€/GRT
Drücker/Drücker	**32.71.5610**	**127,90**	**-**	**-**
Knopf/Drücker DIN re.	**32.71.5620**	**149,40**	**-**	**-**
Knopf/Drücker DIN li.	**32.71.5630**	**149,40**	**-**	**-**
Standflügel - Notausgangsverschluss TS 40-45 mm				
Ausführung	Edelstahl-sat.	€/GRT	Edelstahl-sat.	€/GRT
Dr./Blindrosette DIN re., ohne Schlüsselrosette	**32.71.5640**	**114,60**	**-**	**-**
Dr./Blindrosette DIN li., ohne Schlüsselrosette	**32.71.5650**	**114,60**	**-**	**-**
Standflügel - Notausgangsverschluss TS 40-45 mm, fest/drehbar gelagert, ohne Hochhaltefeder				
Ausführung	Edelstahl-sat.	€/GRT	Edelstahl-sat.	€/GRT
Dr./Blindrosette DIN re./li., ohne Schlüsselrosette	**-**	**-**	**32.71.5660**	**121,40**
Halbgarnituren PZ, mit Metallunterkonstruktion (ohne Stift)				
Ausführung	Edelstahl-sat.	€/GRT	Edelstahl-sat.	€/GRT
PZ DIN rechts	**32.71.7120**	**67,10**	**-**	**-**
PZ DIN links	**32.71.7130**	**67,10**	**-**	**-**

PATRIK II-R (Serie 32517600)

Garnitur mit stabiler Metall-Unterkonstruktion, Dreh-Verbundrosetten, Hochhaltefeder, Kugellager-Top Speed Comfort, fest/drehbar gelagert-Schnellmontagesystem, *ohne Madenschraube, für höchste Beanspruchung! Das patentierte Beschlagsystem.
Geprüft nach EN 1906 Gebrauchskategorie 3*/4, DIN 18273, EN 1634-2.

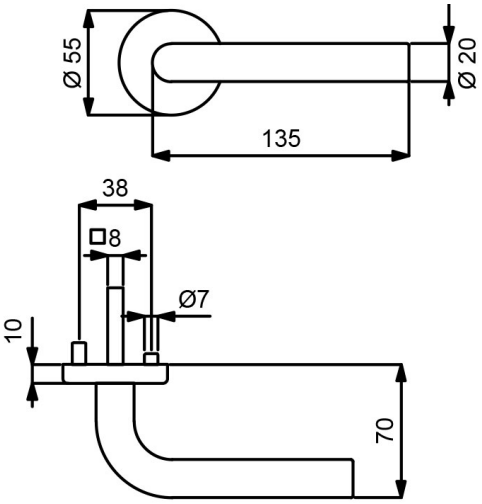

PZ

WC

Knopf

Modelle mit Stift ZT 8 (8,5/8) mm, FS 9 (8,5/8) mm, WC-Riegel 8 (7) mm

Prüfqualität	**GK 3**		**GK 4 Objektqualität**		**GK 4 / Kugellager Objektqualität**	
Zimmertürgarnituren						
Ausführung	Edelstahl-sat.	€/GRT	Edelstahl-sat.	€/GRT	Edelstahl-sat.	€/GRT
BB	**(82) / 32.51.7600**	**50,60**	**(82) / 32.54.7600**	**67,40**	**(82) / 32.57.7600**	**78,60**
PZ	**(82) / 32.51.7610**	**50,60**	**(82) / 32.54.7610**	**67,40**	**(82) / 32.57.7610**	**78,60**
WC	**(82) / 32.51.7640**	**67,40**	**(82) / 32.54.7640**	**84,30**	**(82) / 32.57.7640**	**95,60**
WC mit Sichtfenster	**(82) / 32.51.7640S**	**84,30**	**(82) / 32.54.7640S**	**101,10**	**(82) / 32.57.7640S**	**112,40**
Wohnungseingangsgarnituren mit Knopf/Drücker						
Ausführung	Edelstahl-sat.	€/GRT	Edelstahl-sat.	€/GRT	Edelstahl-sat.	€/GRT
PZ DIN rechts	**(82) / 32.51.7620**	**73,10**	**(82) / 32.54.7620**	**89,90**	**(82) / 32.57.7620**	**101,10**
PZ DIN links	**(82) / 32.51.7630**	**73,10**	**(82) / 32.54.7630**	**89,90**	**(82) / 32.57.7630**	**101,10**
Feuerschutzgarnituren mit 9 (8,5/8) mm Stift TS 47-56 (37-42) mm						
Ausführung	Edelstahl-sat.	€/GRT	Edelstahl-sat.	€/GRT	Edelstahl-sat.	€/GRT
Drücker/Drücker	**-**	**-**	**(82) / 32.54.7610FS**	**89,90**	**(82) / 32.57.7610FS**	**101,10**
Knopf/Dr. DIN re.	**-**	**-**	**(82) / 32.54.7620FS**	**112,40**	**(82) / 32.57.7620FS**	**123,60**
Knopf/Dr. DIN li.	**-**	**-**	**(82) / 32.54.7630FS**	**112,40**	**(82) / 32.57.7630FS**	**123,60**
Garnituren für Türen inkl. Drückerrosetten, ohne Schlüsselrosetten						
Ausführung	Edelstahl-sat.	€/GRT	Edelstahl-sat.	€/GRT	Edelstahl-sat.	€/GRT
Paar mit Rosette	**(82) / 32.51.7710**	**44,90**	**(82) / 32.54.7710**	**61,80**	**(82) / 32.57.7710**	**73,10**
Halbgarnituren für Zimmertüren (ohne Stift)						
Ausführung	Edelstahl-sat.	€/GRT	Edelstahl-sat.	€/GRT	Edelstahl-sat.	€/GRT
BB DIN rechts	**32.51.7650**	**25,30**	**32.54.7650**	**33,70**	**32.57.7650**	**39,40**
BB DIN links	**32.51.7660**	**25,30**	**32.54.7660**	**33,70**	**32.57.7660**	**39,40**
Halbgarnituren für Haustüren, mit Metallunterkonstruktion (ohne Stift)						
Ausführung	Edelstahl-sat.	€/GRT	Edelstahl-sat.	€/GRT	Edelstahl-sat.	€/GRT
PZ DIN rechts	**-**	**-**	**32.54.7670**	**37,10**	**32.57.7670**	**42,70**
PZ DIN links	**-**	**-**	**32.54.7680**	**37,10**	**32.57.7680**	**42,70**
Ganzglastür-Drückerpaar						
Ausführung	Edelstahl-sat.	€/PR	Edelstahl-sat.	€/PR	Edelstahl-sat.	€/PR
Drückerpaar	**32.85.2130**	**33,70**	**32.85.2130**	**33,70**	**32.85.2130**	**33,70**
Drückerlochteil Basic						
Ausführung	Edelstahl-sat.	€/STK	Edelstahl-sat.	€/STK	Edelstahl-sat.	€/STK
Drückerlochteil re./li.	**32.84.1170**	**15,80**	**32.84.1170**	**15,80**	**32.84.1170**	**15,80**

ACHTUNG UNTERSCHIEDLICHE NORMEN - SO BESTELLEN SIE RICHTIG:
D-Norm Bestellung: Artikelnummer ohne Zahl in Klammern.
Ö-Norm Bestellung: Die ersten beiden Stellen der Artikelnummer D-Norm gegen die Zahl in Klammern austauschen.

PATRIK II-R (Serie 32502400)

Garnitur mit stabiler Metall-Unterkonstruktion, Dreh-Verbundrosetten 4 mm flach, fest/drehbar gelagert, *ohne Madenschraube.
Bündige bzw. auf Türblatt Montage, für hohe Beanspruchung! Das patentierte Beschlagsystem.
Geprüft nach EN 1906 Gebrauchskategorie 3*/4, DIN 18273, EN 1634-2.

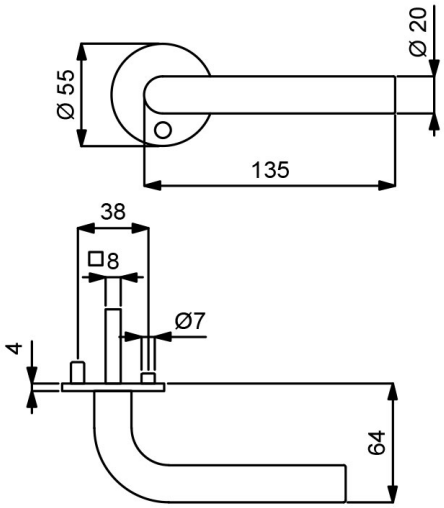

PZ WC Knopf

Modelle mit Stift ZT 8 (8,5/8) mm, FS 9 (8,5/8) mm, WC-Riegel 8 (7) mm

Prüfqualität	**GK 3**		**GK 4 Objektqualität**	
Zimmertürgarnituren				
Ausführung	Edelstahl-sat.	€/GRT	Edelstahl-sat.	€/GRT
BB	**(82) / 32.50.2400**	**62,90**	**(82) / 32.64.2400**	**79,80**
PZ	**(82) / 32.50.2410**	**62,90**	**(82) / 32.64.2410**	**79,80**
WC	**(82) / 32.50.2440**	**79,80**	**(82) / 32.64.2440**	**96,60**
Wohnungseingangsgarnituren mit Knopf/Drücker				
Ausführung	Edelstahl-sat.	€/GRT	Edelstahl-sat.	€/GRT
PZ DIN re./li.	**(82) / 32.50.2420**	**85,40**	**-**	**-**
PZ DIN rechts	**-**	**-**	**(82) / 32.64.2420**	**102,30**
PZ DIN links	**-**	**-**	**(82) / 32.64.2430**	**102,30**
Feuerschutzgarnituren mit 9 (8,5/8) mm Stift TS 45-54 (37-42) mm				
Ausführung	Edelstahl-sat.	€/GRT	Edelstahl-sat.	€/GRT
Drücker/Drücker	**-**	**-**	**(82) / 32.64.2410FS**	**102,30**
Knopf/Dr. DIN re.	**-**	**-**	**(82) / 32.64.2420FS**	**124,70**
Knopf/Dr. DIN li.	**-**	**-**	**(82) / 32.64.2430FS**	**124,70**
Garnituren für Türen inkl. Drückerrosetten, ohne Schlüsselrosetten				
Ausführung	Edelstahl-sat.	€/GRT	Edelstahl-sat.	€/GRT
Paar mit Rosette	**(82) / 32.50.2470**	**57,30**	**(82) / 32.64.2470**	**74,10**
Halbgarnituren für Zimmertüren (ohne Stift)				
Ausführung	Edelstahl-sat.	€/GRT	Edelstahl-sat.	€/GRT
BB DIN re./li.	**32.50.2450**	**31,50**	**-**	**-**
BB DIN rechts	**-**	**-**	**32.64.2450**	**39,90**
BB DIN links	**-**	**-**	**32.64.2480**	**39,90**
Halbgarnituren für Haustüren, mit Metallunterkonstruktion (ohne Stift)				
Ausführung	Edelstahl-sat.	€/GRT	Edelstahl-sat.	€/GRT
PZ DIN rechts	**-**	**-**	**32.64.2460**	**43,30**
PZ DIN links	**-**	**-**	**32.64.2490**	**43,30**
Ganzglastür-Drückerpaar				
Ausführung	Edelstahl-sat.	€/PR	Edelstahl-sat.	€/PR
Drückerpaar	**32.85.2130**	**33,70**	**32.85.2130**	**33,70**
Drückerlochteil Basic				
Ausführung	Edelstahl-sat.	€/STK	Edelstahl-sat.	€/STK
Drückerlochteil re./li.	**32.84.1170**	**15,80**	**32.84.1170**	**15,80**

JILL-R (Serie 32511600)

Garnitur mit stabiler Metall-Unterkonstruktion, Dreh-Verbundrosetten, Hochhaltefeder, fest/drehbar gelagert-Schnellmontagesystem, *ohne Madenschraube, für höchste Beanspruchung! Das patentierte Beschlagsystem.
Geprüft nach EN 1906 Gebrauchskategorie 3*/4, FS - AbZ erteilt, geeignet für Feuer- und Rauchschutztüren, EN 1634-2.

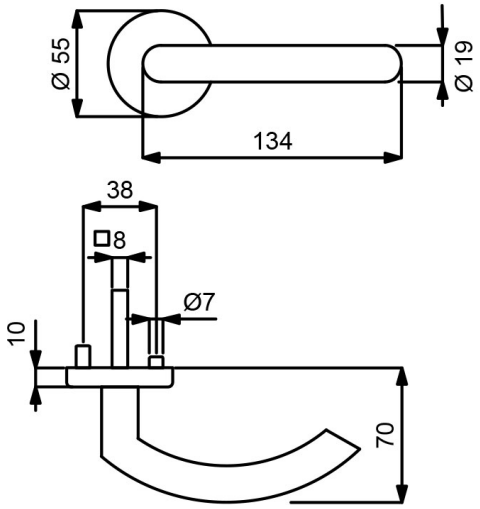

PZ WC Knopf

Modelle mit Stift ZT 8 (8,5/8) mm, FS 9/8 (8,5/8) mm, WC-Riegel 8 (7) mm

Prüfqualität	**GK 3**		**GK 4 Objektqualität**	
Zimmertürgarnituren				
Ausführung	Edelstahl-sat.	€/GRT	Edelstahl-sat.	€/GRT
BB	**(82) / 32.51.1600**	**57,30**	**(82) / 32.54.1600**	**74,10**
PZ	**(82) / 32.51.1610**	**57,30**	**(82) / 32.54.1610**	**74,10**
WC	**(82) / 32.51.1640**	**74,10**	**(82) / 32.54.1640**	**91,00**
WC mit Sichtfenster	**(82) / 32.51.1640S**	**91,00**	**(82) / 32.54.1640S**	**107,80**
Wohnungseingangsgarnituren mit Knopf/Drücker				
Ausführung	Edelstahl-sat.	€/GRT	Edelstahl-sat.	€/GRT
PZ DIN rechts	**(82) / 32.51.1620**	**79,80**	**(82) / 32.54.1620**	**96,60**
PZ DIN links	**(82) / 32.51.1630**	**79,80**	**(82) / 32.54.1630**	**96,60**
Feuerschutzgarnituren mit 9/8 (8,5/8) mm Stift TS 47-56 (37-42) mm				
Ausführung	Edelstahl-sat.	€/GRT	Edelstahl-sat.	€/GRT
Drücker/Drücker	**-**	**-**	**(82) / 32.54.1610FS**	**107,80**
Knopf/Dr. DIN re.	**-**	**-**	**(82) / 32.54.1620FS**	**119,10**
Knopf/Dr. DIN li.	**-**	**-**	**(82) / 32.54.1630FS**	**119,10**
Garnituren für Türen inkl. Drückerrosetten, ohne Schlüsselrosetten				
Ausführung	Edelstahl-sat.	€/GRT	Edelstahl-sat.	€/GRT
Paar mit Rosette	**(82) / 32.51.1710**	**51,70**	**(82) / 32.54.1710**	**68,60**
Halbgarnituren für Zimmertüren (ohne Stift)				
Ausführung	Edelstahl-sat.	€/GRT	Edelstahl-sat.	€/GRT
BB DIN rechts	**32.51.1650**	**28,70**	**32.54.1650**	**37,10**
BB DIN links	**32.51.1660**	**28,70**	**32.54.1660**	**37,10**
Halbgarnituren für Haustüren, mit Metallunterkonstruktion (ohne Stift)				
Ausführung	Edelstahl-sat.	€/GRT	Edelstahl-sat.	€/GRT
PZ DIN rechts	**-**	**-**	**32.54.1670**	**40,40**
PZ DIN links	**-**	**-**	**32.54.1680**	**40,40**
Ganzglastür-Drückerpaar				
Ausführung	Edelstahl-sat.	€/PR	Edelstahl-sat.	€/PR
Drückerpaar	**32.85.2140**	**31,50**	**32.85.2140**	**31,50**
Drückerlochteil Basic				
Ausführung	Edelstahl-sat.	€/STK	Edelstahl-sat.	€/STK
Drückerlochteil re./li.	**32.85.2150**	**14,60**	**32.85.2150**	**14,60**

ACHTUNG UNTERSCHIEDLICHE NORMEN - SO BESTELLEN SIE RICHTIG:
D-Norm Bestellung: Artikelnummer ohne Zahl in Klammern.
Ö-Norm Bestellung: Die ersten beiden Stellen der Artikelnummer D-Norm gegen die Zahl in Klammern austauschen.

LISA-R (Serie 32513000)

Garnitur mit stabiler Metall-Unterkonstruktion, Dreh-Verbundrosetten, Hochhaltefeder, fest/drehbar gelagert-Schnellmontagesystem, *ohne Madenschraube, für höchste Beanspruchung! Das patentierte Beschlagsystem.
Geprüft nach EN 1906 Gebrauchskategorie 3*/4, FS - AbZ erteilt, geeignet für Feuer- und Rauchschutztüren, EN 1634-2.

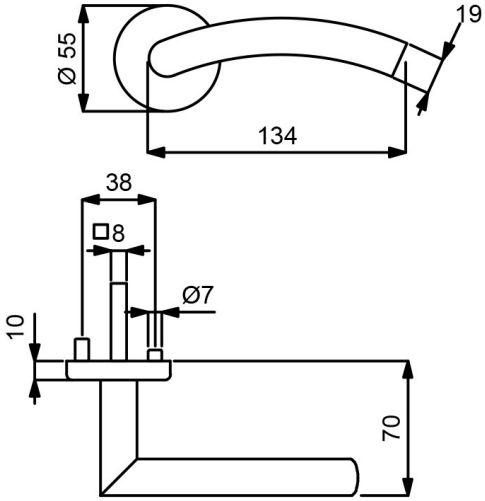

PZ WC Knopf

Modelle mit Stift ZT 8 (8,5/8) mm, FS 9/8 (8,5/8) mm, WC-Riegel 8 (7) mm

Prüfqualität	**GK 3**		**GK 4 Objektqualität**	
Zimmertürgarnituren				
Ausführung	Edelstahl-sat.	€/GRT	Edelstahl-sat.	€/GRT
BB	**(82) / 32.51.3000**	**57,30**	**(82) / 32.54.3000**	**74,10**
PZ	**(82) / 32.51.3010**	**57,30**	**(82) / 32.54.3010**	**74,10**
WC	**(82) / 32.51.3040**	**74,10**	**(82) / 32.54.3040**	**91,00**
WC mit Sichtfenster	**(82) / 32.51.3040S**	**91,00**	**(82) / 32.54.3040S**	**107,80**
Wohnungseingangsgarnituren mit Knopf/Drücker				
Ausführung	Edelstahl-sat.	€/GRT	Edelstahl-sat.	€/GRT
PZ DIN rechts	**(82) / 32.51.3020**	**79,80**	**(82) / 32.54.3020**	**96,60**
PZ DIN links	**(82) / 32.51.3030**	**79,80**	**(82) / 32.54.3030**	**96,60**
Feuerschutzgarnituren mit 9/8 (8,5/8) mm Stift TS 47-56 (37-42) mm				
Ausführung	Edelstahl-sat.	€/GRT	Edelstahl-sat.	€/GRT
Drücker/Drücker	**-**	**-**	**(82) / 32.54.3010FS**	**96,60**
Knopf/Dr. DIN re.	**-**	**-**	**(82) / 32.54.3020FS**	**119,10**
Knopf/Dr. DIN li.	**-**	**-**	**(82) / 32.54.3030FS**	**119,10**
Garnituren für Türen inkl. Drückerrosetten, ohne Schlüsselrosetten				
Ausführung	Edelstahl-sat.	€/GRT	Edelstahl-sat.	€/GRT
Paar mit Rosette	**(82) / 32.51.3070**	**51,70**	**(82) / 32.54.3070**	**68,60**
Halbgarnituren für Zimmertüren (ohne Stift)				
Ausführung	Edelstahl-sat.	€/GRT	Edelstahl-sat.	€/GRT
BB DIN rechts	**32.51.3150**	**28,70**	**32.54.3150**	**37,10**
BB DIN links	**32.51.3160**	**28,70**	**32.54.3160**	**37,10**
Halbgarnituren für Haustüren, mit Metallunterkonstruktion (ohne Stift)				
Ausführung	Edelstahl-sat.	€/GRT	Edelstahl-sat.	€/GRT
PZ DIN rechts	**-**	**-**	**32.54.3170**	**40,40**
PZ DIN links	**-**	**-**	**32.54.3180**	**40,40**
Ganzglastür-Drückerpaar				
Ausführung	Edelstahl-sat.	€/PR	Edelstahl-sat.	€/PR
Drückerpaar	**32.85.6170**	**33,70**	**32.85.6170**	**33,70**
Drückerlochteil Basic				
Ausführung	Edelstahl-sat.	€/STK	Edelstahl-sat.	€/STK
Drückerlochteil re.	**32.85.6110**	**15,80**	**32.85.6110**	**15,80**
Drückerlochteil li.	**32.85.6090**	**15,80**	**32.85.6090**	**15,80**

ZOE-R (Serie 32520350)

Garnitur mit stabiler Metall-Unterkonstruktion, Dreh-Verbundrosetten, Hochhaltefeder, fest/drehbar gelagert-Schnellmontagesystem, *ohne Madenschraube, für höchste Beanspruchung! Das patentierte Beschlagsystem.
Geprüft nach EN 1906 Gebrauchskategorie 3*/4, FS - AbZ erteilt, geeignet für Feuer- und Rauchschutztüren, EN 1634-2

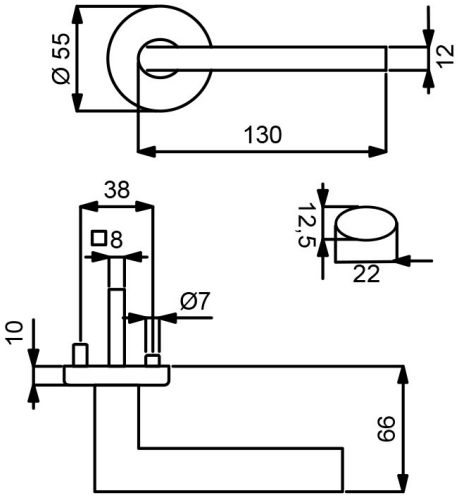

PZ WC Knopf

Modelle mit Stift ZT 8 (8,5/8) mm, FS 9/8 (8,5/8) mm, WC-Riegel 8 (7) mm

Prüfqualität	**GK 3**		**GK 4 Objektqualität**	
Zimmertürgarnituren				
Ausführung	Edelstahl-sat.	€/GRT	Edelstahl-sat.	€/GRT
BB	**(82) / 32.52.0350**	**84,30**	**(82) / 32.56.0350**	**101,10**
PZ	**(82) / 32.52.0360**	**84,30**	**(82) / 32.56.0360**	**101,10**
WC	**(82) / 32.52.0390**	**101,10**	**(82) / 32.56.0390**	**118,00**
WC mit Sichtfenster	**(82) / 32.52.0390S**	**118,00**	**(82) / 32.56.0390S**	**134,80**
Wohnungseingangsgarnituren mit Knopf/Drücker				
Ausführung	Edelstahl-sat.	€/GRT	Edelstahl-sat.	€/GRT
PZ DIN rechts	**(82) / 32.52.0370**	**106,80**	**(82) / 32.56.0370**	**123,60**
PZ DIN links	**(82) / 32.52.0380**	**106,80**	**(82) / 32.56.0380**	**123,60**
Feuerschutzgarnituren mit 9/8 (8,5/8) mm Stift TS 47-56 (37-42) mm				
Ausführung	Edelstahl-sat.	€/GRT	Edelstahl-sat.	€/GRT
Drücker/Drücker	**-**	**-**	**(82) / 32.56.0360FS**	**123,60**
Knopf/Dr. DIN re.	**-**	**-**	**(82) / 32.56.0370FS**	**146,10**
Knopf/Dr. DIN li.	**-**	**-**	**(82) / 32.56.0380FS**	**146,10**
Garnituren für Türen inkl. Drückerrosetten, ohne Schlüsselrosetten				
Ausführung	Edelstahl-sat.	€/GRT	Edelstahl-sat.	€/GRT
Paar mit Rosette	**(82) / 32.52.0440**	**78,60**	**(82) / 32.56.0440**	**95,60**
Halbgarnituren für Zimmertüren (ohne Stift)				
Ausführung	Edelstahl-sat.	€/GRT	Edelstahl-sat.	€/GRT
BB DIN rechts	**32.52.0400**	**42,10**	**32.56.0400**	**50,60**
BB DIN links	**32.52.0410**	**42,10**	**32.56.0410**	**50,60**
Halbgarnituren für Haustüren, mit Metallunterkonstruktion (ohne Stift)				
Ausführung	Edelstahl-sat.	€/GRT	Edelstahl-sat.	€/GRT
PZ DIN rechts	**-**	**-**	**32.56.0420**	**54,00**
PZ DIN links	**-**	**-**	**32.56.0430**	**54,00**
Ganzglastür-Drückerpaar				
Ausführung	Edelstahl-sat.	€/PR	Edelstahl-sat.	€/PR
Drückerpaar	**32.84.9840**	**50,40**	**32.84.9840**	**50,40**
Drückerlochteil Basic				
Ausführung	Edelstahl-sat.	€/STK	Edelstahl-sat.	€/STK
Drückerlochteil re./li.	**32.84.9850**	**24,20**	**32.84.9850**	**24,20**

ACHTUNG UNTERSCHIEDLICHE NORMEN - SO BESTELLEN SIE RICHTIG:
D-Norm Bestellung: Artikelnummer ohne Zahl in Klammern.
Ö-Norm Bestellung: Die ersten beiden Stellen der Artikelnummer D-Norm gegen die Zahl in Klammern austauschen.

ZOE-R (Serie 32462600)

Garnitur mit hochwertiger Nylon-Unterkonstruktion, Verbundrosetten 3 mm flach, für hohe Beanspruchung!
Geprüft nach EN 1906 Gebrauchskategorie 3.

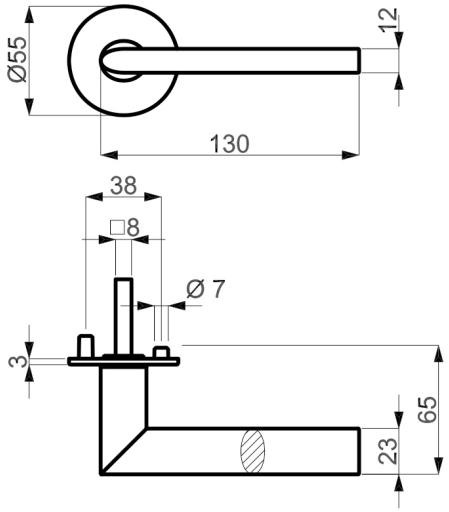

PZ WC Knopf

Modelle mit Stift ZT 8 (8,5/8) mm, WC-Riegel 8 (7) mm

Prüfqualität	**GK 3**	
Zimmertürgarnituren		
Ausführung	Edelstahl-sat.	€/GRT
BB	**(82) / 32.46.2600**	**63,50**
PZ	**(82) / 32.46.2610**	**63,50**
WC	**(82) / 32.46.2620**	**80,30**
Wohnungseingangsgarnituren mit Knopf/Drücker		
Ausführung	Edelstahl-sat.	€/GRT
PZ DIN re./li.	**(82) / 32.46.2630**	**86,00**
Garnituren für Türen inkl. Drückerrosetten, ohne Schlüsselrosetten		
Ausführung	Edelstahl-sat.	€/GRT
Paar mit Rosette	**(82) / 32.46.2640**	**54,50**
Halbgarnituren für Zimmertüren (ohne Stift)		
Ausführung	Edelstahl-sat.	€/GRT
BB DIN re./li.	**32.46.2650**	**32,60**
Ganzglastür-Drückerpaar		
Ausführung	Edelstahl-sat.	€/PR
Drückerpaar	**32.84.9840**	**50,40**
Drückerlochteil Basic		
Ausführung	Edelstahl-sat.	€/STK
Drückerlochteil re./li.	**32.84.9850**	**24,20**

ERIKA-R (Serie 32520200)

Garnitur mit stabiler Metall-Unterkonstruktion, Dreh-Verbundrosetten, Hochhaltefeder, fest/drehbar gelagert-Schnellmontagesystem, *ohne Madenschraube, für höchste Beanspruchung! Das patentierte Beschlagsystem.
Geprüft nach EN 1906 Gebrauchskategorie 3*/4, FS - AbZ erteilt, geeignet für Feuer- und Rauchschutztüren, EN 1634-2.

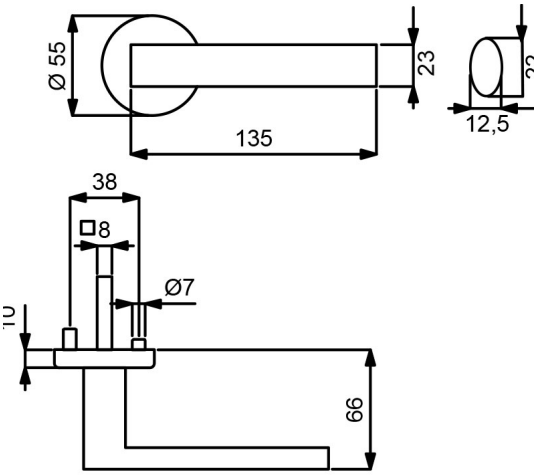

PZ WC Knopf

Modelle mit Stift ZT 8 (8,5/8) mm, FS 9/8 (8,5/8) mm, WC-Riegel 8 (7) mm

Prüfqualität	**GK 3**		**GK 4 Objektqualität**	
Zimmertürgarnituren				
Ausführung	Edelstahl-sat.	€/GRT	Edelstahl-sat.	€/GRT
BB	**(82) / 32.52.0200**	**69,60**	**(82) / 32.56.0200**	**86,50**
PZ	**(82) / 32.52.0210**	**69,60**	**(82) / 32.56.0210**	**86,50**
WC	**(82) / 32.52.0240**	**86,50**	**(82) / 32.56.0240**	**103,30**
WC mit Sichtfenster	**(82) / 32.52.0240S**	**103,30**	**(82) / 32.56.0240S**	**120,20**
Wohnungseingangsgarnituren mit Knopf/Drücker				
Ausführung	Edelstahl-sat.	€/GRT	Edelstahl-sat.	€/GRT
PZ DIN rechts	**(82) / 32.52.0220**	**92,10**	**(82) / 32.56.0220**	**109,00**
PZ DIN links	**(82) / 32.52.0230**	**92,10**	**(82) / 32.56.0230**	**109,00**
Feuerschutzgarnituren mit 9/8 (8,5/8) mm Stift TS 47-56 (37-42) mm				
Ausführung	Edelstahl-sat.	€/GRT	Edelstahl-sat.	€/GRT
Drücker/Drücker	**-**	**-**	**(82) / 32.56.0210FS**	**109,00**
Knopf/Dr. DIN re.	**-**	**-**	**(82) / 32.56.0220FS**	**131,50**
Knopf/Dr. DIN li.	**-**	**-**	**(82) / 32.56.0230FS**	**131,50**
Garnituren für Türen inkl. Drückerrosetten, ohne Schlüsselrosetten				
Ausführung	Edelstahl-sat.	€/GRT	Edelstahl-sat.	€/GRT
Paar mit Rosette	**(82) / 32.52.0290**	**64,10**	**(82) / 32.56.0290**	**80,90**
Halbgarnituren für Zimmertüren (ohne Stift)				
Ausführung	Edelstahl-sat.	€/GRT	Edelstahl-sat.	€/GRT
BB DIN rechts	**32.52.0250**	**34,90**	**32.56.0250**	**43,30**
BB DIN links	**32.52.0260**	**34,90**	**32.56.0260**	**43,30**
Halbgarnituren für Haustüren, mit Metallunterkonstruktion (ohne Stift)				
Ausführung	Edelstahl-sat.	€/GRT	Edelstahl-sat.	€/GRT
PZ DIN rechts	**-**	**-**	**32.56.0270**	**46,60**
PZ DIN links	**-**	**-**	**32.56.0280**	**46,60**
Ganzglastür-Drückerpaar				
Ausführung	Edelstahl-sat.	€/PR	Edelstahl-sat.	€/PR
Drückerpaar	**32.84.9820**	**49,50**	**32.84.9820**	**49,50**
Drückerlochteil Basic				
Ausführung	Edelstahl-sat.	€/STK	Edelstahl-sat.	€/STK
Drückerlochteil re./li.	**32.84.9830**	**23,60**	**32.84.9830**	**23,60**

ACHTUNG UNTERSCHIEDLICHE NORMEN - SO BESTELLEN SIE RICHTIG:
D-Norm Bestellung: Artikelnummer ohne Zahl in Klammern.
Ö-Norm Bestellung: Die ersten beiden Stellen der Artikelnummer D-Norm gegen die Zahl in Klammern austauschen.

ERIKA-R (Serie 32462500)

Garnitur mit hochwertiger Nylon-Unterkonstruktion, Verbundrosetten 3 mm flach, für hohe Beanspruchung!
Geprüft nach EN 1906 Gebrauchskategorie 3.

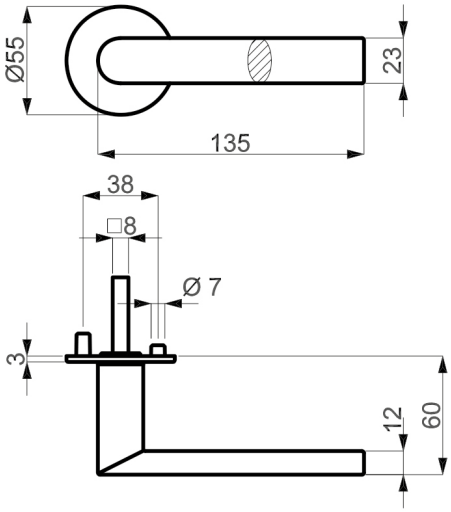

PZ WC Knopf

Modelle mit Stift ZT 8 (8,5/8) mm, WC-Riegel 8 (7) mm

Prüfqualität	**GK 3**	
Zimmertürgarnituren		
Ausführung	Edelstahl-sat.	€/GRT
BB	**(82) / 32.46.2500**	**57,30**
PZ	**(82) / 32.46.2510**	**57,30**
WC	**(82) / 32.46.2520**	**74,10**
Wohnungseingangsgarnituren mit Knopf/Drücker		
Ausführung	Edelstahl-sat.	€/GRT
PZ DIN re./li.	**(82) / 32.46.2530**	**79,80**
Garnituren für Türen inkl. Drückerrosetten, ohne Schlüsselrosetten		
Ausführung	Edelstahl-sat.	€/GRT
Paar mit Rosette	**(82) / 32.46.2540**	**48,30**
Halbgarnituren für Zimmertüren (ohne Stift)		
Ausführung	Edelstahl-sat.	€/GRT
BB DIN re./li.	**32.46.2550**	**29,20**
Ganzglastür-Drückerpaar		
Ausführung	Edelstahl-sat.	€/PR
Drückerpaar	**32.84.9820**	**49,50**
Drückerlochteil Basic		
Ausführung	Edelstahl-sat.	€/STK
Drückerlochteil re./li.	**32.84.9830**	**23,60**

KATY-R (Serie 32520010)

Garnitur mit stabiler Metall-Unterkonstruktion, Dreh-Verbundrosetten, Hochhaltefeder, fest/drehbar gelagert-Schnellmontagesystem, *ohne Madenschraube, für höchste Beanspruchung! Das patentierte Beschlagsystem.
Geprüft nach EN 1906 Gebrauchskategorie 3*/4, DIN 18273, EN 1634-2.

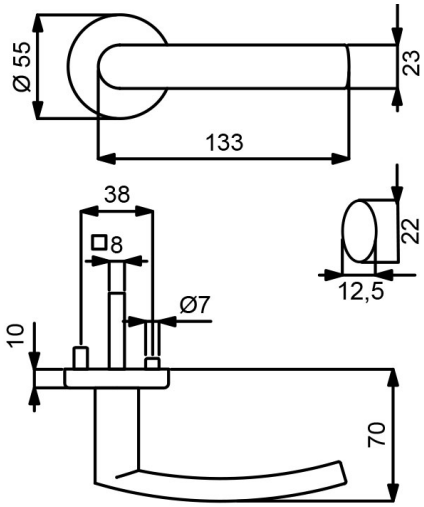

PZ WC Knopf

Modelle mit Stift ZT 8 (8,5/8) mm, FS 9 (8,5/8) mm, WC-Riegel 8 (7) mm

Prüfqualität	**GK 3**		**GK 4 Objektqualität**	
Zimmertürgarnituren				
Ausführung	Edelstahl-sat.	€/GRT	Edelstahl-sat.	€/GRT
BB	**(82) / 32.52.0010**	**71,90**	**(82) / 32.56.0010**	**88,70**
PZ	**(82) / 32.52.0020**	**71,90**	**(82) / 32.56.0020**	**88,70**
WC	**(82) / 32.52.0050**	**88,70**	**(82) / 32.56.0050**	**105,60**
WC mit Sichtfenster	**(82) / 32.52.0050S**	**105,60**	**(82) / 32.56.0050S**	**122,40**
Wohnungseingangsgarnituren mit Knopf/Drücker				
Ausführung	Edelstahl-sat.	€/GRT	Edelstahl-sat.	€/GRT
PZ DIN rechts	**(82) / 32.52.0030**	**94,40**	**(82) / 32.56.0030**	**111,20**
PZ DIN links	**(82) / 32.52.0040**	**94,40**	**(82) / 32.56.0040**	**111,20**
Feuerschutzgarnituren mit 9 (8,5/8) mm Stift TS 47-56 (37-42) mm				
Ausführung	Edelstahl-sat.	€/GRT	Edelstahl-sat.	€/GRT
Drücker/Drücker	**-**	**-**	**(82) / 32.56.0020FS**	**111,20**
Knopf/Dr. DIN re.	**-**	**-**	**(82) / 32.56.0030FS**	**133,70**
Knopf/Dr. DIN li.	**-**	**-**	**(82) / 32.56.0040FS**	**133,70**
Garnituren für Türen inkl. Drückerrosetten, ohne Schlüsselrosetten				
Ausführung	Edelstahl-sat.	€/GRT	Edelstahl-sat.	€/GRT
Paar mit Rosette	**(82) / 32.52.0100**	**66,30**	**(82) / 32.56.0100**	**83,20**
Halbgarnituren für Zimmertüren (ohne Stift)				
Ausführung	Edelstahl-sat.	€/GRT	Edelstahl-sat.	€/GRT
BB DIN rechts	**32.52.0060**	**35,90**	**32.56.0060**	**44,40**
BB DIN links	**32.52.0070**	**35,90**	**32.56.0070**	**44,40**
Halbgarnituren für Haustüren, mit Metallunterkonstruktion (ohne Stift)				
Ausführung	Edelstahl-sat.	€/GRT	Edelstahl-sat.	€/GRT
PZ DIN rechts	**-**	**-**	**32.56.0080**	**47,80**
PZ DIN links	**-**	**-**	**32.56.0090**	**47,80**
Ganzglastür-Drückerpaar				
Ausführung	Edelstahl-sat.	€/PR	Edelstahl-sat.	€/PR
Drückerpaar	**32.84.9800**	**44,90**	**32.84.9800**	**44,90**
Drückerlochteil Basic				
Ausführung	Edelstahl-sat.	€/STK	Edelstahl-sat.	€/STK
Drückerlochteil re./li.	**32.84.9810**	**21,30**	**32.84.9810**	**21,30**

ACHTUNG UNTERSCHIEDLICHE NORMEN - SO BESTELLEN SIE RICHTIG:
D-Norm Bestellung: Artikelnummer ohne Zahl in Klammern.
Ö-Norm Bestellung: Die ersten beiden Stellen der Artikelnummer D-Norm gegen die Zahl in Klammern austauschen.

KATY II-R, EN 179 (Serie 32718400)

Garnitur mit stabiler Metall-Unterkonstruktion, Dreh-Verbundrosetten, Hochhaltefeder, fest/drehbar gelagert, Schnellmontagesystem, für höchste Beanpruchung! Das patentierte Beschlagsystem.
Panikstift Türblatt-Überstand: min. 25 mm / max. 45 mm
Geprüft nach EN 1906 Gebrauchskategorie 4, DIN 18273, EN 179.

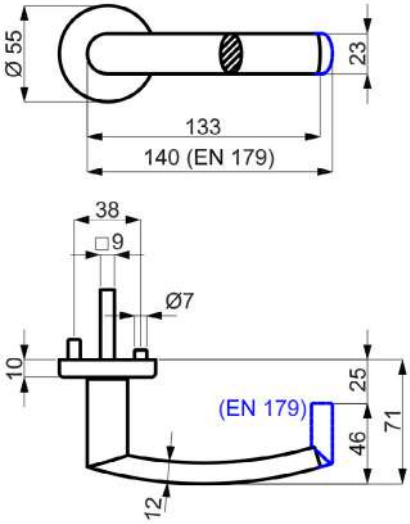

PZ

Knopf

Modelle FT DR/DR TS 40-45 mm mit Stift 9x50/50 mm

Prüfqualität	**GK 4 Objektqualität**		**ohne GK**	
Gehflügel - Notausgangsverschluss TS 40-45 mm				
Ausführung	Edelstahl-sat.	€/GRT	Edelstahl-sat.	€/GRT
Drücker/Drücker	**32.71.8400**	**124,70**	**-**	**-**
Knopf/Drücker DIN re.	**32.71.8410**	**147,20**	**-**	**-**
Knopf/Drücker DIN li.	**32.71.8420**	**147,20**	**-**	**-**
Standflügel - Notausgangsverschluss TS 40-45 mm				
Ausführung	Edelstahl-sat.	€/GRT	Edelstahl-sat.	€/GRT
Dr./Blindrosette DIN re., ohne Schlüsselrosette	**32.71.8430**	**88,70**	**-**	**-**
Dr./Blindrosette DIN li., ohne Schlüsselrosette	**32.71.8440**	**88,70**	**-**	**-**
Standflügel - Notausgangsverschluss TS 40-45 mm, fest/drehbar gelagert, ohne Hochhaltefeder				
Ausführung	Edelstahl-sat.	€/GRT	Edelstahl-sat.	€/GRT
Dr./Blindrosette DIN re./li., ohne Schlüsselrosette	**-**	**-**	**32.71.8450**	**113,50**
Halbgarnituren PZ, mit Metallunterkonstruktion (ohne Stift)				
Ausführung	Edelstahl-sat.	€/GRT	Edelstahl-sat.	€/GRT
PZ DIN rechts	**32.71.7140**	**65,50**	**-**	**-**
PZ DIN links	**32.71.7150**	**65,50**	**-**	**-**

KATY-R (Serie 32501100)

Garnitur mit stabiler Metall-Unterkonstruktion, Dreh-Verbundrosetten 4 mm flach, fest/drehbar gelagert, *ohne Madenschraube.
Bündige bzw. auf Türblatt Montage, für höchste Beanspruchung! Das patentierte Beschlagsystem.
Geprüft nach EN 1906 Gebrauchskategorie 3*/4, FS - AbZ erteilt, geeignet für Feuer- und Rauchschutztüren, EN 1634-2.

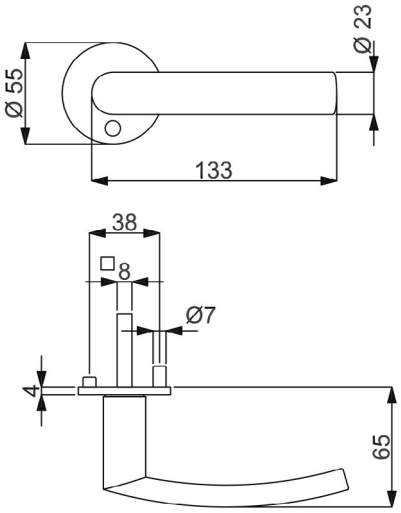

PZ WC Knopf

Modelle mit Stift ZT 8 (8,5/8) mm, FS 9/8 (8,5/8) mm, WC-Riegel 8 (7) mm

Prüfqualität	**GK 3**		**GK 4 Objektqualität**	
Zimmertürgarnituren				
Ausführung	Edelstahl-sat.	€/GRT	Edelstahl-sat.	€/GRT
BB	**(82) / 32.50.1100**	**84,30**	**(82) / 32.64.1100**	**101,10**
PZ	**(82) / 32.50.1110**	**84,30**	**(82) / 32.64.1110**	**101,10**
WC	**(82) / 32.50.1140**	**101,10**	**(82) / 32.64.1140**	**118,00**
Wohnungseingangsgarnituren mit Knopf/Drücker				
Ausführung	Edelstahl-sat.	€/GRT	Edelstahl-sat.	€/GRT
PZ DIN re./li.	**(82) / 32.50.1120**	**106,80**	**-**	**-**
PZ DIN rechts	**-**	**-**	**(82) / 32.64.1120**	**123,60**
PZ DIN links	**-**	**-**	**(82) / 32.64.1130**	**123,60**
Feuerschutzgarnituren mit 9/8 (8,5/8) mm Stift TS 45-54 (37-42) mm				
Ausführung	Edelstahl-sat.	€/GRT	Edelstahl-sat.	€/GRT
Drücker/Drücker	**-**	**-**	**(82) / 32.64.1110FS**	**123,60**
Knopf/Dr. DIN re.	**-**	**-**	**(82) / 32.64.1120FS**	**146,10**
Knopf/Dr. DIN li.	**-**	**-**	**(82) / 32.64.1130FS**	**146,10**
Garnituren für Türen inkl. Drückerrosetten, ohne Schlüsselrosetten				
Ausführung	Edelstahl-sat.	€/GRT	Edelstahl-sat.	€/GRT
Paar mit Rosette	**(82) / 32.50.1150**	**78,60**	**(82) / 32.64.1150**	**95,60**
Halbgarnituren für Zimmertüren (ohne Stift)				
Ausführung	Edelstahl-sat.	€/GRT	Edelstahl-sat.	€/GRT
BB DIN re./li.	**32.50.1160**	**42,10**	**-**	**-**
BB DIN rechts	**-**	**-**	**32.64.1160**	**50,60**
BB DIN links	**-**	**-**	**32.64.1170**	**50,60**
Halbgarnituren für Haustüren, mit Metallunterkonstruktion (ohne Stift)				
Ausführung	Edelstahl-sat.	€/GRT	Edelstahl-sat.	€/GRT
PZ DIN rechts	**-**	**-**	**32.64.1180**	**54,00**
PZ DIN links	**-**	**-**	**32.64.1190**	**54,00**
Ganzglastür-Drückerpaar				
Ausführung	Edelstahl-sat.	€/PR	Edelstahl-sat.	€/PR
Drückerpaar	**32.84.9800**	**44,90**	**32.84.9800**	**44,90**
Drückerlochteil Basic				
Ausführung	Edelstahl-sat.	€/STK	Edelstahl-sat.	€/STK
Drückerlochteil re./li.	**32.84.9810**	**21,30**	**32.84.9810**	**21,30**

ACHTUNG UNTERSCHIEDLICHE NORMEN - SO BESTELLEN SIE RICHTIG:
D-Norm Bestellung: Artikelnummer ohne Zahl in Klammern.
Ö-Norm Bestellung: Die ersten beiden Stellen der Artikelnummer D-Norm gegen die Zahl in Klammern austauschen.

KATY-R (Serie 32461600)

Garnitur mit hochwertiger Nylon-Unterkonstruktion, Verbundrosetten 3 mm flach, für hohe Beanspruchung!
Geprüft nach EN 1906 Gebrauchskategorie 3.

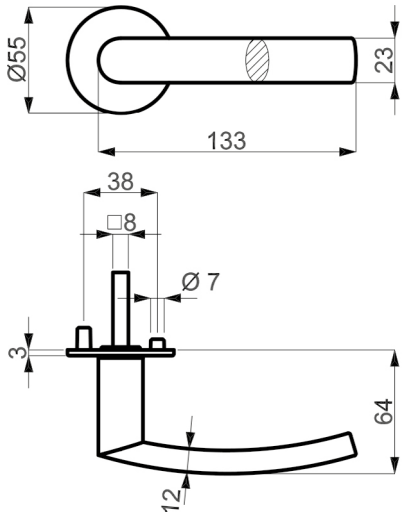

PZ WC Knopf

Modelle mit Stift ZT 8 (8,5/8) mm, WC-Riegel 8 (7) mm

Prüfqualität	**GK 3**	
Zimmertürgarnituren		
Ausführung	Edelstahl-sat.	€/GRT
BB	**(82) / 32.46.1600**	**58,40**
PZ	**(82) / 32.46.1610**	**58,40**
WC	**(82) / 32.46.1620**	**75,30**
Wohnungseingangsgarnituren mit Knopf/Drücker		
Ausführung	Edelstahl-sat.	€/GRT
PZ DIN re./li.	**(82) / 32.46.1630**	**80,90**
Garnituren für Türen inkl. Drückerrosetten, ohne Schlüsselrosetten		
Ausführung	Edelstahl-sat.	€/GRT
Paar mit Rosette	**(82) / 32.46.1640**	**49,50**
Halbgarnituren für Zimmertüren (ohne Stift)		
Ausführung	Edelstahl-sat.	€/GRT
BB DIN re./li.	**32.46.1650**	**29,20**
Ganzglastür-Drückerpaar		
Ausführung	Edelstahl-sat.	€/PR
Drückerpaar	**32.84.9800**	**44,90**
Drückerlochteil Basic		
Ausführung	Edelstahl-sat.	€/STK
Drückerlochteil re./li.	**32.84.9810**	**21,30**

MADRID-R (Serie 32518200)

Garnitur mit stabiler Metall-Unterkonstruktion, Dreh-Verbundrosetten, Hochhaltefeder, fest/drehbar gelagert-Schnellmontagesystem, *ohne Madenschraube, für höchste Beanspruchung! Das patentierte Beschlagsystem.
Geprüft nach EN 1906 Gebrauchskategorie 3*/4, DIN 18273, EN 1634-2.

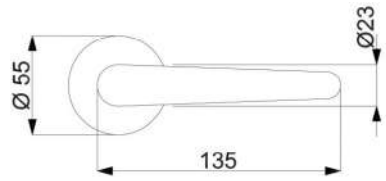

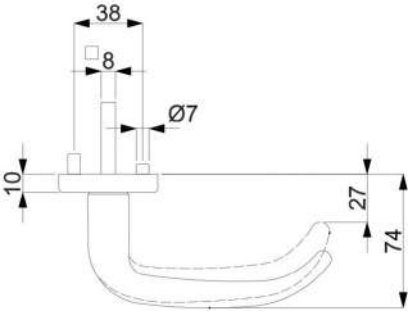

PZ

WC

Knopf

Modelle mit Stift ZT 8 (8,5/8) mm, FS 9 (8,5/8) mm, WC-Riegel 8 (7) mm

Prüfqualität	**GK 3**		**GK 4 Objektqualität**	
Zimmertürgarnituren				
Ausführung	Edelstahl-sat.	€/GRT	Edelstahl-sat.	€/GRT
BB	**(82) / 32.51.8200**	**71,90**	**(82) / 32.54.8200**	**88,70**
PZ	**(82) / 32.51.8210**	**71,90**	**(82) / 32.54.8210**	**88,70**
WC	**(82) / 32.51.8240**	**88,70**	**(82) / 32.54.8240**	**105,60**
WC mit Sichtfenster	**(82) / 32.51.8240S**	**105,60**	**(82) / 32.54.8240S**	**122,40**
Wohnungseingangsgarnituren mit Knopf/Drücker				
Ausführung	Edelstahl-sat.	€/GRT	Edelstahl-sat.	€/GRT
PZ DIN rechts	**(82) / 32.51.8220**	**94,40**	**(82) / 32.54.8220**	**111,20**
PZ DIN links	**(82) / 32.51.8230**	**94,40**	**(82) / 32.54.8230**	**111,20**
Feuerschutzgarnituren mit 9 (8,5/8) mm Stift TS 47-56 (37-42) mm				
Ausführung	Edelstahl-sat.	€/GRT	Edelstahl-sat.	€/GRT
Drücker/Drücker	**-**	**-**	**(82) / 32.54.8210FS**	**111,20**
Knopf/Dr. DIN re.	**-**	**-**	**(82) / 32.54.8220FS**	**133,70**
Knopf/Dr. DIN li.	**-**	**-**	**(82) / 32.54.8230FS**	**133,70**
Garnituren für Türen inkl. Drückerrosetten, ohne Schlüsselrosetten				
Ausführung	Edelstahl-sat.	€/GRT	Edelstahl-sat.	€/GRT
Paar mit Rosette	**(82) / 32.51.8300**	**66,30**	**(82) / 32.54.8300**	**83,20**
Halbgarnituren für Zimmertüren (ohne Stift)				
Ausführung	Edelstahl-sat.	€/GRT	Edelstahl-sat.	€/GRT
BB DIN rechts	**32.51.8250**	**35,90**	**32.54.8250**	**44,40**
BB DIN links	**32.51.8260**	**35,90**	**32.54.8260**	**44,40**
Halbgarnituren für Haustüren, mit Metallunterkonstruktion (ohne Stift)				
Ausführung	Edelstahl-sat.	€/GRT	Edelstahl-sat.	€/GRT
PZ DIN rechts	**-**	**-**	**32.54.8310**	**47,80**
PZ DIN links	**-**	**-**	**32.54.8320**	**47,80**
Ganzglastür-Drückerpaar				
Ausführung	Edelstahl-sat.	€/PR	Edelstahl-sat.	€/PR
Drückerpaar	**32.84.0580**	**47,10**	**32.84.0580**	**47,10**
Drückerlochteil Basic				
Ausführung	Edelstahl-sat.	€/STK	Edelstahl-sat.	€/STK
Drückerlochteil re./li.	**32.84.0570**	**22,50**	**32.84.0570**	**22,50**

ACHTUNG UNTERSCHIEDLICHE NORMEN - SO BESTELLEN SIE RICHTIG:
D-Norm Bestellung: Artikelnummer ohne Zahl in Klammern.
Ö-Norm Bestellung: Die ersten beiden Stellen der Artikelnummer D-Norm gegen die Zahl in Klammern austauschen.

MADRID-R, EN 179 (Serie 32718210)

Garnitur mit stabiler Metall-Unterkonstruktion, Dreh-Verbundrosetten, Hochhaltefeder, fest/drehbar gelagert-Schnellmontagesystem, für höchste Beanpruchung! Das patentierte Beschlagsystem.
Panikstift Türblatt-Überstand: min. 25 mm / max. 45 mm
Geprüft nach EN 1906 Gebrauchskategorie 4, DIN 18273, EN 179.

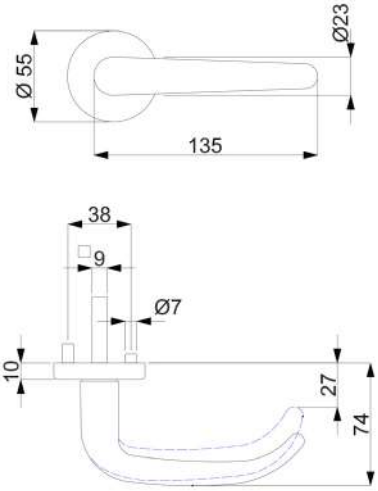

PZ

Knopf

Modelle FT DR/DR TS 40-45 mm mit Stift 9x50/50 mm

Prüfqualität	**GK 4 Objektqualität**		**ohne GK**	
Gehflügel - Notausgangsverschluss TS 40-45 mm				
Ausführung	Edelstahl-sat.	€/GRT	Edelstahl-sat.	€/GRT
Drücker/Drücker	**32.71.8210**	**123,60**	**-**	**-**
Knopf/Drücker DIN re.	**32.71.8220**	**146,10**	**-**	**-**
Knopf/Drücker DIN li.	**32.71.8230**	**146,10**	**-**	**-**
Standflügel - Notausgangsverschluss TS 40-45 mm				
Ausführung	Edelstahl-sat.	€/GRT	Edelstahl-sat.	€/GRT
Dr./Blindrosette DIN re., ohne Schlüsselrosette	**32.71.8240**	**87,70**	**-**	**-**
Dr./Blindrosette DIN li., ohne Schlüsselrosette	**32.71.8250**	**87,70**	**-**	**-**
Standflügel - Notausgangsverschluss TS 40-45 mm, fest/drehbar gelagert, ohne Hochhaltefeder				
Ausführung	Edelstahl-sat.	€/GRT	Edelstahl-sat.	€/GRT
Dr./Blindrosette DIN re./li., ohne Schlüsselrosette	**-**	**-**	**32.71.0220**	**112,40**
Halbgarnituren PZ, mit Metallunterkonstruktion (ohne Stift)				
Ausführung	Edelstahl-sat.	€/GRT	Edelstahl-sat.	€/GRT
PZ DIN rechts	**32.71.7160**	**65,00**	**-**	**-**
PZ DIN links	**32.71.7170**	**65,00**	**-**	**-**

MADRID SP-R, EN 179 (Serie 32718140)

Garnitur mit stabiler Metall-Unterkonstruktion, Dreh-Verbundrosetten, Hochhaltefeder,
fest/drehbar gelagert-Schnellmontagesystem, für höchste Beanpruchung! Das patentierte Beschlagsystem.
Panikstift Türblatt-Überstand: min. 25 mm / max. 35 mm
Geprüft nach EN 1906 Gebrauchskategorie 4, DIN 18273, EN 179.

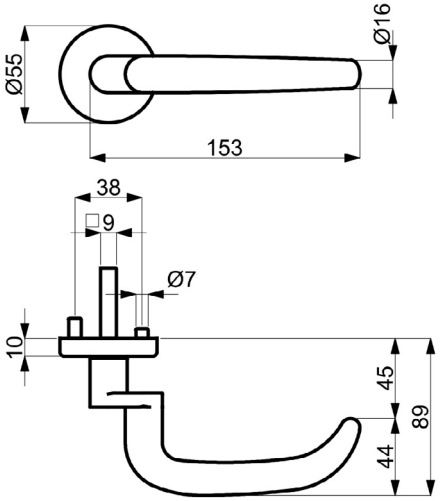

PZ Knopf

Modelle FT DR/DR TS 40-45 mm mit Stift 9x50/50 mm

Prüfqualität	**GK 4 Objektqualität**		**ohne GK**	
Gehflügel - Notausgangsverschluss TS 40-45 mm				
Ausführung	Edelstahl-sat.	€/GRT	Edelstahl-sat.	€/GRT
Drücker/Drücker	**32.71.8140**	**154,40**	**-**	**-**
Knopf/Drücker DIN re.	**32.71.8150**	**179,60**	**-**	**-**
Knopf/Drücker DIN li.	**32.71.8160**	**179,60**	**-**	**-**
Standflügel - Notausgangsverschluss TS 40-45 mm				
Ausführung	Edelstahl-sat.	€/GRT	Edelstahl-sat.	€/GRT
Dr./Blindrosette DIN re., ohne Schlüsselrosette	**32.71.8170**	**109,20**	**-**	**-**
Dr./Blindrosette DIN li., ohne Schlüsselrosette	**32.71.8180**	**109,20**	**-**	**-**
Standflügel - Notausgangsverschluss TS 40-45 mm, fest/drehbar gelagert, ohne Hochhaltefeder				
Ausführung	Edelstahl-sat.	€/GRT	Edelstahl-sat.	€/GRT
Dr./Blindrosette DIN re./li., ohne Schlüsselrosette	**-**	**-**	**32.71.8190**	**133,40**
Halbgarnituren PZ, mit Metallunterkonstruktion (ohne Stift)				
Ausführung	Edelstahl-sat.	€/GRT	Edelstahl-sat.	€/GRT
PZ DIN rechts	**32.71.8110**	**79,80**	**-**	**-**
PZ DIN links	**32.71.8120**	**79,80**	**-**	**-**

ACHTUNG UNTERSCHIEDLICHE NORMEN - SO BESTELLEN SIE RICHTIG:
D-Norm Bestellung: Artikelnummer ohne Zahl in Klammern.
Ö-Norm Bestellung: Die ersten beiden Stellen der Artikelnummer D-Norm gegen die Zahl in Klammern austauschen.

MADRID-LS (Serie 32840200)

Garnitur mit stabiler Metallkonstruktion, sichtbar verschraubt, mit Hochhaltefeder, für hohe Beanspruchung!
Das patentierte Beschlagsystem.
Geprüft nach EN 1906 Gebrauchskategorie 3, EN 1634-2.

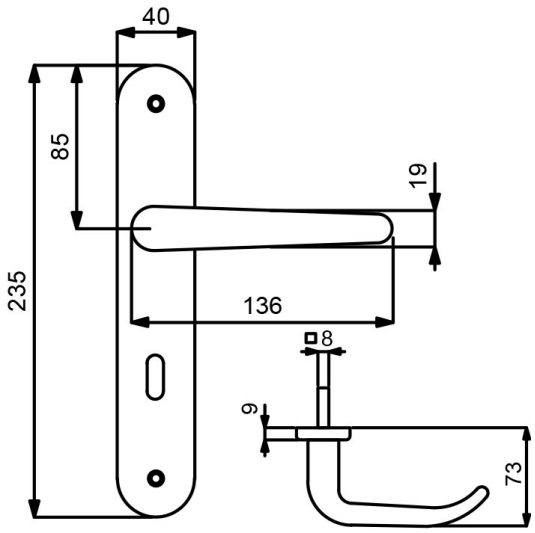

VARIOSTAR BASIC

PZ

WC

Knopf

Modelle mit Stift ZT 8 (8,5/8) mm, WC-Riegel 8 (7) mm

Prüfqualität	**GK 3**	
Zimmertürgarnituren		
Ausführung	Edelstahl-sat.	€/GRT
BB	**(82) / 32.84.0200**	**62,90**
PZ	**(82) / 32.84.0210**	**62,90**
WC	**(82) / 32.84.0240**	**79,80**
Wohnungseingangsgarnituren mit Knopf/Drücker		
Ausführung	Edelstahl-sat.	€/GRT
PZ DIN rechts	**(82) / 32.84.0220**	**85,40**
PZ DIN links	**(82) / 32.84.0230**	**85,40**
Feuerschutzgarnituren Ö-Norm mit 8,5/8 mm Stift TS 37-42 mm		
Ausführung	Edelstahl-sat.	€/GRT
Drücker/Drücker	**82.84.0210FS**	**85,40**
Knopf/Dr. DIN re.	**82.84.0220FS**	**107,80**
Knopf/Dr. DIN li.	**82.84.0230FS**	**107,80**
Halbgarnituren für Zimmertüren (ohne Stift)		
Ausführung	Edelstahl-sat.	€/GRT
BB DIN rechts	**(82) / 32.84.0250**	**31,50**
BB DIN links	**(82) / 32.84.0260**	**31,50**
Ganzglastür-Drückerpaar		
Ausführung	Edelstahl-sat.	€/PR
Drückerpaar	**32.84.0580**	**47,10**
Drückerlochteil Basic		
Ausführung	Edelstahl-sat.	€/STK
Drückerlochteil re./li.	**32.84.0570**	**22,50**

SIRIUS-R (Serie 32539850)

Garnitur mit stabiler Metall-Unterkonstruktion, Dreh-Verbundrosetten, Hochhaltefeder, fest/drehbar gelagert-Schnellmontagesystem, *ohne Madenschraube, für höchste Beanspruchung! Das patentierte Beschlagsystem.
Geprüft nach EN 1906 Gebrauchskategorie 3*/4, DIN 18273, EN 1634-2.

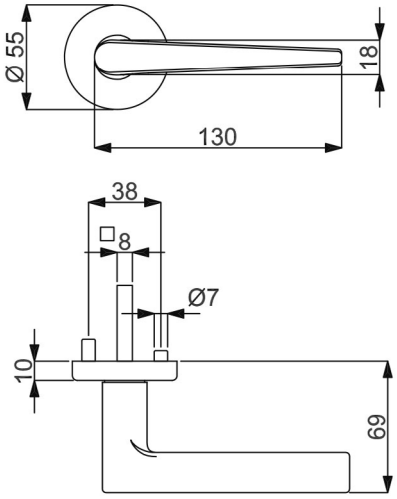

PZ WC Knopf

Modelle mit Stift ZT 8 (8,5/8) mm, FS 9 (8,5/8) mm, WC-Riegel 8 (7) mm

Prüfqualität	**GK 3**		**GK 4 Objektqualität**	
Zimmertürgarnituren				
Ausführung	Edelstahl-sat.	€/GRT	Edelstahl-sat.	€/GRT
BB	**(82) / 32.53.9850**	**82,00**	**(82) / 32.59.9850**	**98,90**
PZ	**(82) / 32.53.9860**	**82,00**	**(82) / 32.59.9860**	**98,90**
WC	**(82) / 32.53.9890**	**98,90**	**(82) / 32.59.9890**	**115,70**
WC mit Sichtfenster	**(82) / 32.53.9890S**	**115,70**	**(82) / 32.59.9890S**	**132,60**
Wohnungseingangsgarnituren mit Knopf/Drücker				
Ausführung	Edelstahl-sat.	€/GRT	Edelstahl-sat.	€/GRT
PZ DIN rechts	**(82) / 32.53.9870**	**104,50**	**(82) / 32.59.9870**	**121,40**
PZ DIN links	**(82) / 32.53.9880**	**104,50**	**(82) / 32.59.9880**	**121,40**
Feuerschutzgarnituren mit 9 (8,5/8) mm Stift TS 47-56 (37-42) mm				
Ausführung	Edelstahl-sat.	€/GRT	Edelstahl-sat.	€/GRT
Drücker/Drücker	**-**	**-**	**(82) / 32.59.9860FS**	**121,40**
Knopf/Dr. DIN re.	**-**	**-**	**(82) / 32.59.9870FS**	**143,90**
Knopf/Dr. DIN li.	**-**	**-**	**(82) / 32.59.9880FS**	**143,90**
Garnituren für Türen inkl. Drückerrosetten, ohne Schlüsselrosetten				
Ausführung	Edelstahl-sat.	€/GRT	Edelstahl-sat.	€/GRT
Paar mit Rosette	**(82) / 32.53.9900**	**76,40**	**(82) / 32.59.9900**	**93,20**
Halbgarnituren für Zimmertüren (ohne Stift)				
Ausführung	Edelstahl-sat.	€/GRT	Edelstahl-sat.	€/GRT
BB DIN rechts	**32.53.9910**	**41,10**	**32.59.9910**	**49,50**
BB DIN links	**32.53.9920**	**41,10**	**32.59.9920**	**49,50**
Halbgarnituren für Haustüren, mit Metallunterkonstruktion (ohne Stift)				
Ausführung	Edelstahl-sat.	€/GRT	Edelstahl-sat.	€/GRT
PZ DIN rechts	**-**	**-**	**32.59.9930**	**52,80**
PZ DIN links	**-**	**-**	**32.59.9940**	**52,80**
Ganzglastür-Drückerpaar				
Ausführung	Edelstahl-sat.	€/PR	Edelstahl-sat.	€/PR
Drückerpaar	**32.84.7500**	**54,00**	**32.84.7500**	**54,00**
Drückerlochteil Basic				
Ausführung	Edelstahl-sat.	€/STK	Edelstahl-sat.	€/STK
Drückerlochteil re./li.	**32.84.7510**	**25,80**	**32.84.7510**	**25,80**

ACHTUNG UNTERSCHIEDLICHE NORMEN - SO BESTELLEN SIE RICHTIG:
D-Norm Bestellung: Artikelnummer ohne Zahl in Klammern.
Ö-Norm Bestellung: Die ersten beiden Stellen der Artikelnummer D-Norm gegen die Zahl in Klammern austauschen.

SIRIUS QUADRO-R (Serie 32484800)

Garnitur mit stabiler Metall-Unterkonstruktion, Verbundrosetten, Hochhaltefeder, fest/drehbar gelagert-
Schnellmontagesystem, *ohne Madenschraube, für höchste Beanspruchung! Das patentierte Beschlagsystem.
Geprüft nach EN 1906 Gebrauchskategorie 3*/4, FS - AbZ erteilt, geeignet für Feuer- und Rauchschutztüren, EN 1634-2.

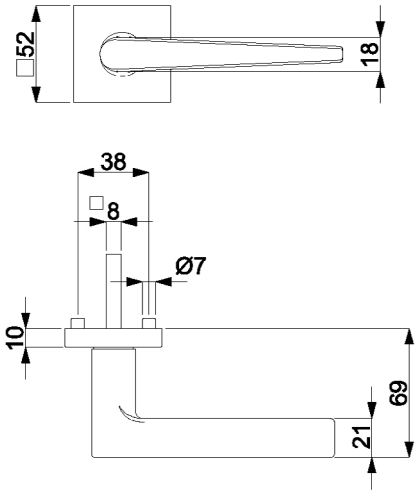

PZ WC Knopf

Modelle mit Stift ZT 8 (8,5/8) mm, FS 9/8 (8,5/8) mm, WC-Riegel 8 (7) mm

Prüfqualität	**GK 3**		**GK 4 Objektqualität**	
Zimmertürgarnituren				
Ausführung	Edelstahl-sat.	€/GRT	Edelstahl-sat.	€/GRT
BB	**(82) / 32.48.4800**	**86,50**	**(82) / 32.49.4800**	**103,30**
PZ	**(82) / 32.48.4810**	**86,50**	**(82) / 32.49.4810**	**103,30**
WC	**(82) / 32.48.4840**	**103,30**	**(82) / 32.49.4840**	**120,20**
WC mit Sichtfenster	**(82) / 32.48.4840S**	**120,20**	**(82) / 32.49.4840S**	**137,00**
Wohnungseingangsgarnituren mit Knopf/Drücker				
Ausführung	Edelstahl-sat.	€/GRT	Edelstahl-sat.	€/GRT
PZ DIN rechts	**(82) / 32.48.4820**	**109,00**	**(82) / 32.49.4820**	**125,80**
PZ DIN links	**(82) / 32.48.4830**	**109,00**	**(82) / 32.49.4830**	**125,80**
Feuerschutzgarnituren mit 9/8 (8,5/8) mm Stift TS 47-56 (37-42) mm				
Ausführung	Edelstahl-sat.	€/GRT	Edelstahl-sat.	€/GRT
PZ	**-**	**-**	**(82) / 32.49.4810FS**	**125,80**
Knopf/Dr. DIN re.	**-**	**-**	**(82) / 32.49.4820FS**	**148,30**
Knopf/Dr. DIN li.	**-**	**-**	**(82) / 32.49.4830FS**	**148,30**
Garnituren für Türen inkl. Drückerrosetten, ohne Schlüsselrosetten				
Ausführung	Edelstahl-sat.	€/GRT	Edelstahl-sat.	€/GRT
Paar mit Rosette	**(82) / 32.48.4850**	**80,90**	**(82) / 32.49.4850**	**97,80**
Halbgarnituren für Zimmertüren (ohne Stift)				
Ausführung	Edelstahl-sat.	€/GRT	Edelstahl-sat.	€/GRT
BB DIN rechts	**32.48.4860**	**43,30**	**32.49.4860**	**51,70**
BB DIN links	**32.48.4870**	**43,30**	**32.49.4870**	**51,70**
Halbgarnituren für Haustüren, mit Metallunterkonstruktion (ohne Stift)				
Ausführung	Edelstahl-sat.	€/GRT	Edelstahl-sat.	€/GRT
PZ DIN rechts	**-**	**-**	**32.49.4880**	**55,00**
PZ DIN links	**-**	**-**	**32.49.4890**	**55,00**
Ganzglastür-Drückerpaar				
Ausführung	Edelstahl-sat.	€/PR	Edelstahl-sat.	€/PR
Drückerpaar	**32.84.7500**	**54,00**	**32.84.7500**	**54,00**
Drückerlochteil Basic				
Ausführung	Edelstahl-sat.	€/STK	Edelstahl-sat.	€/STK
Drückerlochteil re./li.	**32.84.7510**	**25,80**	**32.84.7510**	**25,80**

SIRIUS-R (Serie 32461200)

Garnitur mit hochwertiger Nylon-Unterkonstruktion, Verbundrosetten 3 mm flach, für hohe Beanspruchung!
Geprüft nach EN 1906 Gebrauchskategorie 3.

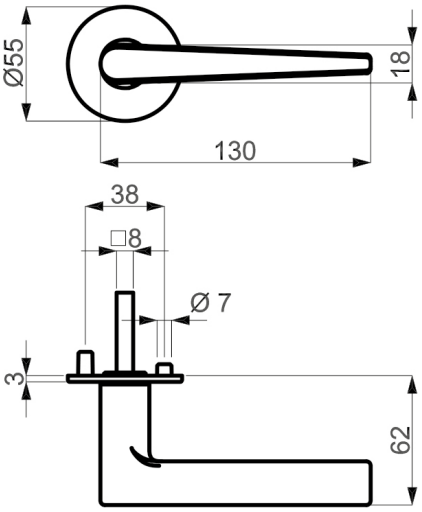

Modelle mit Stift ZT 8 (8,5/8) mm, WC-Riegel 8 (7) mm

Prüfqualität	**GK 3**	
Zimmertürgarnituren		
Ausführung	Edelstahl-sat.	€/GRT
BB	**(82) / 32.46.1200**	**60,10**
PZ	**(82) / 32.46.1210**	**60,10**
WC	**(82) / 32.46.1220**	**77,00**
Wohnungseingangsgarnituren mit Knopf/Drücker		
Ausführung	Edelstahl-sat.	€/GRT
PZ DIN re./li.	**(82) / 32.46.1230**	**82,50**
Garnituren für Türen inkl. Drückerrosetten, ohne Schlüsselrosetten		
Ausführung	Edelstahl-sat.	€/GRT
Paar mit Rosette	**(82) / 32.46.1240**	**51,10**
Halbgarnituren für Zimmertüren (ohne Stift)		
Ausführung	Edelstahl-sat.	€/GRT
BB DIN re./li.	**32.46.1250**	**30,30**
Ganzglastür-Drückerpaar		
Ausführung	Edelstahl-sat.	€/PR
Drückerpaar	**32.84.7500**	**54,00**
Drückerlochteil Basic		
Ausführung	Edelstahl-sat.	€/STK
Drückerlochteil re./li.	**32.84.7510**	**25,80**

ACHTUNG UNTERSCHIEDLICHE NORMEN - SO BESTELLEN SIE RICHTIG:
D-Norm Bestellung: Artikelnummer ohne Zahl in Klammern.
Ö-Norm Bestellung: Die ersten beiden Stellen der Artikelnummer D-Norm gegen die Zahl in Klammern austauschen.

SIRIUS SQUARE-R (Serie 32461400)

Garnitur mit hochwertiger Nylon-Unterkonstruktion, Verbundrosetten 3 mm flach, für hohe Beanspruchung!
Geprüft nach EN 1906 Gebrauchskategorie 3.

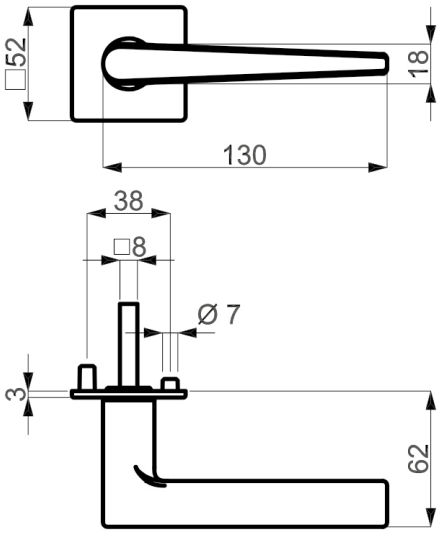

PZ WC Knopf

Modelle mit Stift ZT 8 (8,5/8) mm, WC-Riegel 8 (7) mm

Prüfqualität	**GK 3**	
Zimmertürgarnituren		
Ausführung	Edelstahl-sat.	€/GRT
BB	**(82) / 32.46.1400**	**63,50**
PZ	**(82) / 32.46.1410**	**63,50**
WC	**(82) / 32.46.1420**	**80,30**
Wohnungseingangsgarnituren mit Knopf/Drücker		
Ausführung	Edelstahl-sat.	€/GRT
PZ DIN re./li.	**(82) / 32.46.1430**	**86,00**
Garnituren für Türen inkl. Drückerrosetten, ohne Schlüsselrosetten		
Ausführung	Edelstahl-sat.	€/GRT
Paar mit Rosette	**(82) / 32.46.1440**	**54,50**
Halbgarnituren für Zimmertüren (ohne Stift)		
Ausführung	Edelstahl-sat.	€/GRT
BB DIN re./li.	**32.46.1450**	**32,60**
Ganzglastür-Drückerpaar		
Ausführung	Edelstahl-sat.	€/PR
Drückerpaar	**32.84.7500**	**54,00**
Drückerlochteil Basic		
Ausführung	Edelstahl-sat.	€/STK
Drückerlochteil re./li.	**32.84.7510**	**25,80**

KORSIKA-R (Serie 32532700)

Garnitur mit stabiler Metall-Unterkonstruktion, Dreh-Verbundrosetten, Hochhaltefeder, fest/drehbar gelagert-Schnellmontagesystem, *ohne Madenschraube, für höchste Beanspruchung! Das patentierte Beschlagsystem. Geprüft nach EN 1906 Gebrauchskategorie 3*/4, DIN 18273, EN 1634-2.

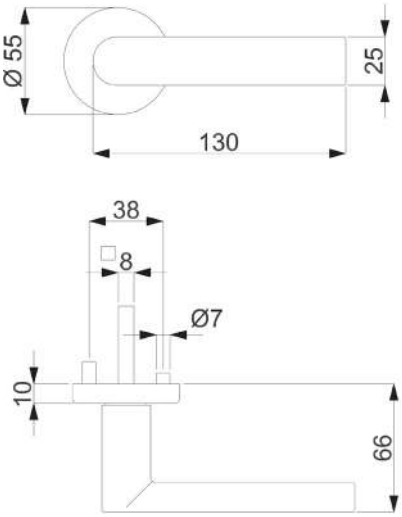

PZ WC Knopf

Modelle mit Stift ZT 8 (8,5/8) mm, FS 9 (8,5/8) mm, WC-Riegel 8 (7) mm

Prüfqualität	**GK 3**		**GK 4 Objektqualität**	
Zimmertürgarnituren				
Ausführung	Edelstahl-sat.	€/GRT	Edelstahl-sat.	€/GRT
BB	**(82) / 32.53.2700**	**73,10**	**(82) / 32.59.2700**	**89,90**
PZ	**(82) / 32.53.2710**	**73,10**	**(82) / 32.59.2710**	**89,90**
WC	**(82) / 32.53.2740**	**89,90**	**(82) / 32.59.2740**	**106,80**
WC mit Sichtfenster	**(82) / 32.53.2740S**	**106,80**	**(82) / 32.59.2740S**	**123,60**
Wohnungseingangsgarnituren mit Knopf/Drücker				
Ausführung	Edelstahl-sat.	€/GRT	Edelstahl-sat.	€/GRT
PZ DIN rechts	**(82) / 32.53.2720**	**95,60**	**(82) / 32.59.2720**	**112,40**
PZ DIN links	**(82) / 32.53.2730**	**95,60**	**(82) / 32.59.2730**	**112,40**
Feuerschutzgarnituren mit 9 (8,5/8) mm Stift TS 47-56 (37-42) mm				
Ausführung	Edelstahl-sat.	€/GRT	Edelstahl-sat.	€/GRT
Drücker/Drücker	**-**	**-**	**(82) / 32.59.2710FS**	**112,40**
Knopf/Dr. DIN re.	**-**	**-**	**(82) / 32.59.2720FS**	**134,80**
Knopf/Dr. DIN li.	**-**	**-**	**(82) / 32.59.2730FS**	**134,80**
Garnituren für Türen inkl. Drückerrosetten, ohne Schlüsselrosetten				
Ausführung	Edelstahl-sat.	€/GRT	Edelstahl-sat.	€/GRT
Paar mit Rosette	**(82) / 32.53.2750**	**67,40**	**(82) / 32.59.2750**	**84,30**
Halbgarnituren für Zimmertüren (ohne Stift)				
Ausführung	Edelstahl-sat.	€/GRT	Edelstahl-sat.	€/GRT
BB DIN rechts	**32.53.2760**	**36,50**	**32.59.2760**	**44,90**
BB DIN links	**32.53.2770**	**36,50**	**32.59.2770**	**44,90**
Halbgarnituren für Haustüren, mit Metallunterkonstruktion (ohne Stift)				
Ausführung	Edelstahl-sat.	€/GRT	Edelstahl-sat.	€/GRT
PZ DIN rechts	**-**	**-**	**32.59.2780**	**48,30**
PZ DIN links	**-**	**-**	**32.59.2790**	**48,30**
Ganzglastür-Drückerpaar				
Ausführung	Edelstahl-sat.	€/PR	Edelstahl-sat.	€/PR
Drückerpaar	**32.84.0270**	**34,70**	**32.84.0270**	**34,70**
Drückerlochteil Basic				
Ausführung	Edelstahl-sat.	€/STK	Edelstahl-sat.	€/STK
Drückerlochteil re./li.	**32.84.0280**	**16,20**	**32.84.0280**	**16,20**

ACHTUNG UNTERSCHIEDLICHE NORMEN - SO BESTELLEN SIE RICHTIG:
D-Norm Bestellung: Artikelnummer ohne Zahl in Klammern.
Ö-Norm Bestellung: Die ersten beiden Stellen der Artikelnummer D-Norm gegen die Zahl in Klammern austauschen.

KORSIKA II-R, EN 179 (Serie 32712710)

Garnitur mit stabiler Metall-Unterkonstruktion, Dreh-Verbundrosetten, Hochhaltefeder, fest/drehbar gelagert, Schnellmontagesystem, für höchste Beanpruchung! Das patentierte Beschlagsystem.
Panikstift Türblatt-Überstand: min. 25 mm / max. 45 mm
Geprüft nach EN 1906 Gebrauchskategorie 4, DIN 18273, EN 179.

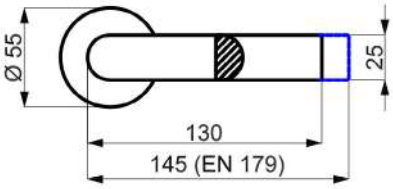

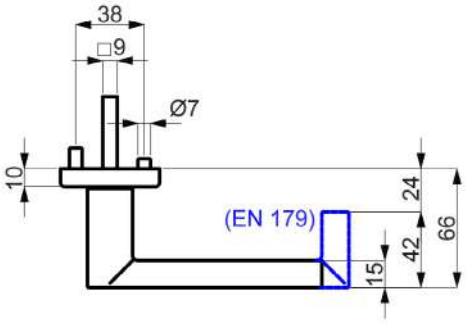

PZ

Knopf

Modelle FT DR/DR TS 40-45 mm mit Stift 9x50/50 mm

Prüfqualität	**GK 4 Objektqualität**		**ohne GK**	
Gehflügel - Notausgangsverschluss TS 40-45 mm				
Ausführung	Edelstahl-sat.	€/GRT	Edelstahl-sat.	€/GRT
Drücker/Drücker	**32.71.2710**	**124,70**	**-**	**-**
Knopf/Drücker DIN re.	**32.71.2720**	**147,20**	**-**	**-**
Knopf/Drücker DIN li.	**32.71.2730**	**147,20**	**-**	**-**
Standflügel - Notausgangsverschluss TS 40-45 mm				
Ausführung	Edelstahl-sat.	€/GRT	Edelstahl-sat.	€/GRT
Dr./Blindrosette DIN re., ohne Schlüsselrosette	**32.71.2740**	**88,70**	**-**	**-**
Dr./Blindrosette DIN li., ohne Schlüsselrosette	**32.71.2750**	**88,70**	**-**	**-**
Standflügel - Notausgangsverschluss TS 40-45 mm, fest/drehbar gelagert, ohne Hochhaltefeder				
Ausführung	Edelstahl-sat.	€/GRT	Edelstahl-sat.	€/GRT
Dr./Blindrosette DIN re./li., ohne Schlüsselrosette	**-**	**-**	**32.71.2760**	**113,50**
Halbgarnituren PZ, mit Metallunterkonstruktion (ohne Stift)				
Ausführung	Edelstahl-sat.	€/GRT	Edelstahl-sat.	€/GRT
PZ DIN rechts	**32.71.7180**	**65,50**	**-**	**-**
PZ DIN links	**32.71.7190**	**65,50**	**-**	**-**

KORSIKA II SP-R, EN 179 (Serie 32712860)

Garnitur mit stabiler Metall-Unterkonstruktion, Dreh-Verbundrosetten, Hochhaltefeder,
fest/drehbar gelagert-Schnellmontagesystem, für höchste Beanpruchung! Das patentierte Beschlagsystem.
Panikstift Türblatt-Überstand: min. 25 mm / max. 35 mm
Geprüft nach EN 1906 Gebrauchskategorie 4, DIN 18273, EN 179.

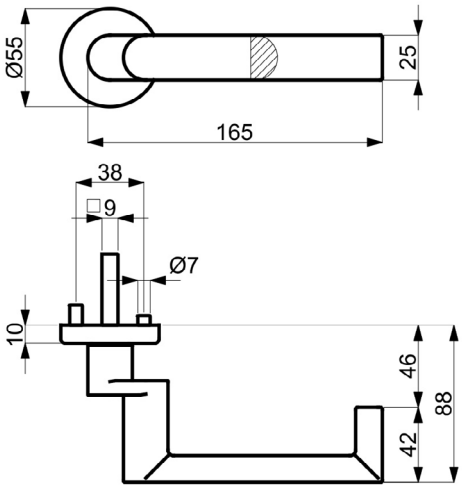

PZ Knopf

Modelle FT DR/DR TS 40-45 mm mit Stift 9x50/50 mm

Prüfqualität	**GK 4 Objektqualität**		**ohne GK**	
Gehflügel - Notausgangsverschluss TS 40-45 mm				
Ausführung	Edelstahl-sat.	€/GRT	Edelstahl-sat.	€/GRT
Drücker/Drücker	**32.71.2860**	**164,90**	**-**	**-**
Knopf/Drücker DIN re.	**32.71.2870**	**190,10**	**-**	**-**
Knopf/Drücker DIN li.	**32.71.2880**	**190,10**	**-**	**-**
Standflügel - Notausgangsverschluss TS 40-45 mm				
Ausführung	Edelstahl-sat.	€/GRT	Edelstahl-sat.	€/GRT
Dr./Blindrosette DIN re., ohne Schlüsselrosette	**32.71.2830**	**119,70**	**-**	**-**
Dr./Blindrosette DIN li., ohne Schlüsselrosette	**32.71.2840**	**119,70**	**-**	**-**
Standflügel - Notausgangsverschluss TS 40-45 mm, fest/drehbar gelagert, ohne Hochhaltefeder				
Ausführung	Edelstahl-sat.	€/GRT	Edelstahl-sat.	€/GRT
Dr./Blindrosette DIN re./li., ohne Schlüsselrosette	**-**	**-**	**32.71.2850**	**143,90**
Halbgarnituren PZ, mit Metallunterkonstruktion (ohne Stift)				
Ausführung	Edelstahl-sat.	€/GRT	Edelstahl-sat.	€/GRT
PZ DIN rechts	**32.71.2890**	**85,10**	**-**	**-**
PZ DIN links	**32.71.2900**	**85,10**	**-**	**-**

ACHTUNG UNTERSCHIEDLICHE NORMEN - SO BESTELLEN SIE RICHTIG:
D-Norm Bestellung: Artikelnummer ohne Zahl in Klammern.
Ö-Norm Bestellung: Die ersten beiden Stellen der Artikelnummer D-Norm gegen die Zahl in Klammern austauschen.

KORSIKA QUADRO-R (Serie 32480010)

Garnitur mit stabiler Metall-Unterkonstruktion, Verbundrosetten, Hochhaltefeder, fest/drehbar gelagert
Schnellmontagesystem, *ohne Madenschraube, für höchste Beanspruchung! Das patentierte Beschlagsystem.
Geprüft nach EN 1906 Gebrauchskategorie 3*/4, DIN 18273, EN 1634-2.

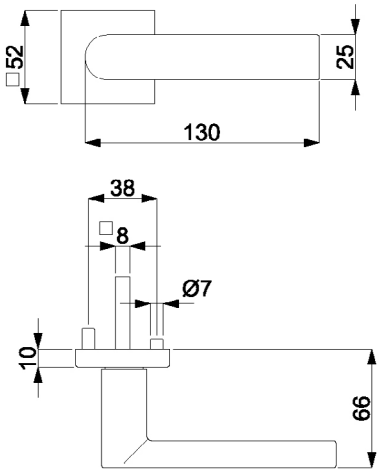

PZ WC Knopf

Modelle mit Stift ZT 8 (8,5/8) mm, FS 9 (8,5/8) mm, WC-Riegel 8 (7) mm

Prüfqualität	**GK 3**		**GK 4 Objektqualität**	
Zimmertürgarnituren				
Ausführung	Edelstahl-sat.	€/GRT	Edelstahl-sat.	€/GRT
BB	**(82) / 32.48.0010**	**77,50**	**(82) / 32.49.0010**	**94,40**
PZ	**(82) / 32.48.0020**	**77,50**	**(82) / 32.49.0020**	**94,40**
WC	**(82) / 32.48.0050**	**94,40**	**(82) / 32.49.0050**	**111,20**
WC mit Sichtfenster	**(82) / 32.48.0050S**	**111,20**	**(82) / 32.49.0050S**	**128,10**
Wohnungseingangsgarnituren mit Knopf/Drücker				
Ausführung	Edelstahl-sat.	€/GRT	Edelstahl-sat.	€/GRT
PZ DIN rechts	**(82) / 32.48.0030**	**100,00**	**(82) / 32.49.0030**	**116,90**
PZ DIN links	**(82) / 32.48.0040**	**100,00**	**(82) / 32.49.0040**	**116,90**
Feuerschutzgarnituren mit 9 (8,5/8) mm Stift TS 47-56 (37-42) mm				
Ausführung	Edelstahl-sat.	€/GRT	Edelstahl-sat.	€/GRT
Drücker/Drücker	**-**	**-**	**(82) / 32.49.0020FS**	**116,90**
Knopf/Dr. DIN re.	**-**	**-**	**(82) / 32.49.0030FS**	**139,30**
Knopf/Dr. DIN li.	**-**	**-**	**(82) / 32.49.0040FS**	**139,30**
Garnituren für Türen inkl. Drückerrosetten, ohne Schlüsselrosetten				
Ausführung	Edelstahl-sat.	€/GRT	Edelstahl-sat.	€/GRT
Paar mit Rosette	**(82) / 32.48.0060**	**71,90**	**(82) / 32.49.0060**	**88,70**
Halbgarnituren für Zimmertüren (ohne Stift)				
Ausführung	Edelstahl-sat.	€/GRT	Edelstahl-sat.	€/GRT
BB DIN rechts	**32.48.0070**	**38,70**	**32.49.0070**	**47,10**
BB DIN links	**32.48.0080**	**38,70**	**32.49.0080**	**47,10**
Halbgarnituren für Haustüren, mit Metallunterkonstruktion (ohne Stift)				
Ausführung	Edelstahl-sat.	€/GRT	Edelstahl-sat.	€/GRT
PZ DIN rechts	**-**	**-**	**32.49.0090**	**50,60**
PZ DIN links	**-**	**-**	**32.49.0100**	**50,60**
Ganzglastür-Drückerpaar				
Ausführung	Edelstahl-sat.	€/PR	Edelstahl-sat.	€/PR
Drückerpaar	**32.84.0270**	**34,70**	**32.84.0270**	**34,70**
Drückerlochteil Basic				
Ausführung	Edelstahl-sat.	€/STK	Edelstahl-sat.	€/STK
Drückerlochteil re./li.	**32.84.0280**	**16,20**	**32.84.0280**	**16,20**

KORSIKA QUADRO-R (Serie 32371400)

Garnitur mit stabiler Metall-Unterkonstruktion, Verbundrosetten, Hochhaltefeder, fest/drehbar gelagert- Schnellmontagesystem, *ohne Madenschraube, für höchste Beanspruchung! Das patentierte Beschlagsystem.
Geprüft nach EN 1906 Gebrauchskategorie 3*/4, FS - AbZ erteilt, geeignet für Feuer- und Rauchschutztüren, EN 1634-2.

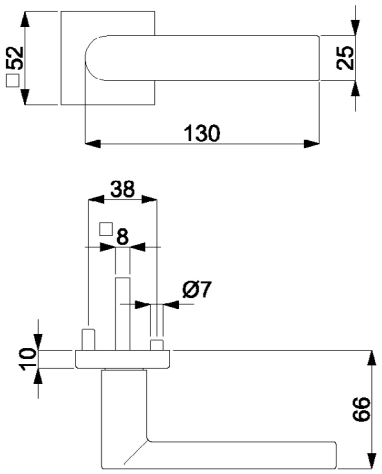

PZ WC Knopf

Alle Modelle mit Stift ZT 8 (8,5/8) mm, FS 9/8 (8,5/8) mm, WC-Riegel 8 (7) mm

Prüfqualität	**GK 3**		**GK 4 Objektqualität**	
Zimmertürgarnituren				
Ausführung	Arctica Silber	€/GRT	Arctica Silber	€/GRT
BB	**(82) / 32.37.1400**	**105,60**	**(82) / 32.38.1400**	**122,40**
PZ	**(82) / 32.37.1410**	**105,60**	**(82) / 32.38.1410**	**122,40**
WC	**(82) / 32.37.1440**	**122,40**	**(82) / 32.38.1440**	**139,30**
Wohnungseingangsgarnituren mit Knopf/Drücker				
Ausführung	Arctica Silber	€/GRT	Arctica Silber	€/GRT
PZ DIN rechts	**(82) / 32.37.1420**	**128,10**	**(82) / 32.38.1420**	**144,90**
PZ DIN links	**(82) / 32.37.1430**	**128,10**	**(82) / 32.38.1430**	**144,90**
Feuerschutzgarnituren mit 9/8 (8,5/8) mm Stift TS 47-56 (37-42) mm				
Ausführung	Arctica Silber	€/GRT	Arctica Silber	€/GRT
Drücker/Drücker	**-**	**-**	**(82) / 32.38.1410FS**	**144,90**
Knopf/Dr. DIN re.	**-**	**-**	**(82) / 32.38.1420FS**	**167,40**
Knopf/Dr. DIN li.	**-**	**-**	**(82) / 32.38.1430FS**	**167,40**
Garnituren für Türen inkl. Drückerrosetten, ohne Schlüsselrosetten				
Ausführung	Arctica Silber	€/GRT	Arctica Silber	€/GRT
Paar mit Rosette	**(82) / 32.37.1450**	**96,60**	**(82) / 32.38.1450**	**113,50**
Halbgarnituren für Zimmertüren (ohne Stift)				
Ausführung	Arctica Silber	€/GRT	Arctica Silber	€/GRT
BB DIN rechts	**32.37.1460**	**52,80**	**32.38.1460**	**61,20**
BB DIN links	**32.37.1470**	**52,80**	**32.38.1470**	**61,20**
Halbgarnituren für Haustüren, mit Metallunterkonstruktion (ohne Stift)				
Ausführung	Arctica Silber	€/GRT	Arctica Silber	€/GRT
PZ DIN rechts	**-**	**-**	**32.38.1480**	**64,60**
PZ DIN links	**-**	**-**	**32.38.1490**	**64,60**
Ganzglastür-Drückerpaar				
Ausführung	Arctica Silber	€/PR	Arctica Silber	€/PR
Drückerpaar	**32.98.5770**	**46,30**	**32.98.5770**	**46,30**
Drückerlochteil Basic				
Ausführung	Arctica Silber	€/STK	Arctica Silber	€/STK
Drückerlochteil re./li.	**32.98.5760**	**22,10**	**32.98.5760**	**22,10**

ACHTUNG UNTERSCHIEDLICHE NORMEN - SO BESTELLEN SIE RICHTIG:
D-Norm Bestellung: Artikelnummer ohne Zahl in Klammern.
Ö-Norm Bestellung: Die ersten beiden Stellen der Artikelnummer D-Norm gegen die Zahl in Klammern austauschen.

KORSIKA-R (Serie 32460800)

Garnitur mit hochwertiger Nylon-Unterkonstruktion, Verbundrosetten 3 mm flach, für hohe Beanspruchung!
Geprüft nach EN 1906 Gebrauchskategorie 3.

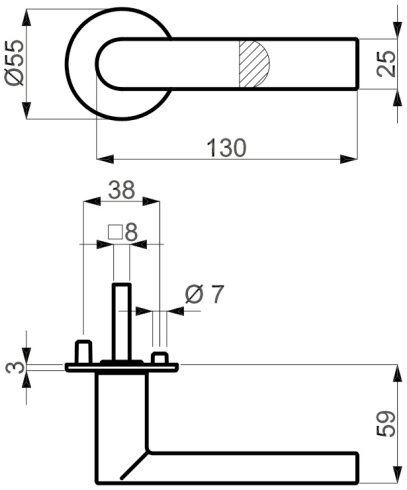

PZ WC Knopf

Modelle mit Stift ZT 8 (8,5/8) mm, WC-Riegel 8 (7) mm

Prüfqualität	**GK 3**	
Zimmertürgarnituren		
Ausführung	Edelstahl-sat.	€/GRT
BB	**(82) / 32.46.0800**	**58,40**
PZ	**(82) / 32.46.0810**	**58,40**
WC	**(82) / 32.46.0820**	**75,30**
Wohnungseingangsgarnituren mit Knopf/Drücker		
Ausführung	Edelstahl-sat.	€/GRT
PZ DIN re./li.	**(82) / 32.46.0830**	**80,90**
Garnituren für Türen inkl. Drückerrosetten, ohne Schlüsselrosetten		
Ausführung	Edelstahl-sat.	€/GRT
Paar mit Rosette	**(82) / 32.46.0840**	**49,50**
Halbgarnituren für Zimmertüren (ohne Stift)		
Ausführung	Edelstahl-sat.	€/GRT
BB DIN re./li.	**32.46.0850**	**29,20**
Ganzglastür-Drückerpaar		
Ausführung	Edelstahl-sat.	€/PR
Drückerpaar	**32.84.0270**	**34,70**
Drückerlochteil Basic		
Ausführung	Edelstahl-sat.	€/STK
Drückerlochteil re./li.	**32.84.0280**	**16,20**

KORSIKA SQUARE-R (Serie 32461000)

Garnitur mit hochwertiger Nylon-Unterkonstruktion, Verbundrosetten 3 mm flach, für hohe Beanspruchung!
Geprüft nach EN 1906 Gebrauchskategorie 3.

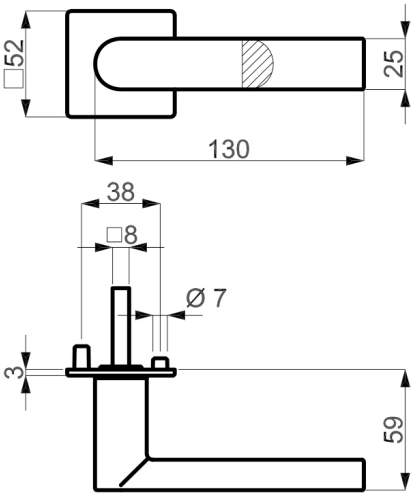

PZ WC Knopf

Modelle mit Stift ZT 8 (8,5/8) mm, WC-Riegel 8 (7) mm

Prüfqualität	**GK 3**	
Zimmertürgarnituren		
Ausführung	Edelstahl-sat.	€/GRT
BB	**(82) / 32.46.1000**	**61,80**
PZ	**(82) / 32.46.1010**	**61,80**
WC	**(82) / 32.46.1020**	**78,60**
Wohnungseingangsgarnituren mit Knopf/Drücker		
Ausführung	Edelstahl-sat.	€/GRT
PZ DIN re./li.	**(82) / 32.46.1030**	**84,30**
Garnituren für Türen inkl. Drückerrosetten, ohne Schlüsselrosetten		
Ausführung	Edelstahl-sat.	€/GRT
Paar mit Rosette	**(82) / 32.46.1040**	**52,80**
Halbgarnituren für Zimmertüren (ohne Stift)		
Ausführung	Edelstahl-sat.	€/GRT
BB DIN re./li.	**32.46.1050**	**30,90**
Ganzglastür-Drückerpaar		
Ausführung	Edelstahl-sat.	€/PR
Drückerpaar	**32.84.0270**	**34,70**
Drückerlochteil Basic		
Ausführung	Edelstahl-sat.	€/STK
Drückerlochteil re./li.	**32.84.0280**	**16,20**

ACHTUNG UNTERSCHIEDLICHE NORMEN - SO BESTELLEN SIE RICHTIG:
D-Norm Bestellung: Artikelnummer ohne Zahl in Klammern.
Ö-Norm Bestellung: Die ersten beiden Stellen der Artikelnummer D-Norm gegen die Zahl in Klammern austauschen.

MATTEO QUADRO-R (Serie 32373500)

Garnitur mit stabiler Metall-Unterkonstruktion, Verbundrosetten, Hochhaltefeder, fest/drehbar gelagert
Schnellmontagesystem, *ohne Madenschraube, für höchste Beanspruchung! Das patentierte Beschlagsystem.
Geprüft nach EN 1906 Gebrauchskategorie 3*/4, DIN 18273, EN 1634-2.

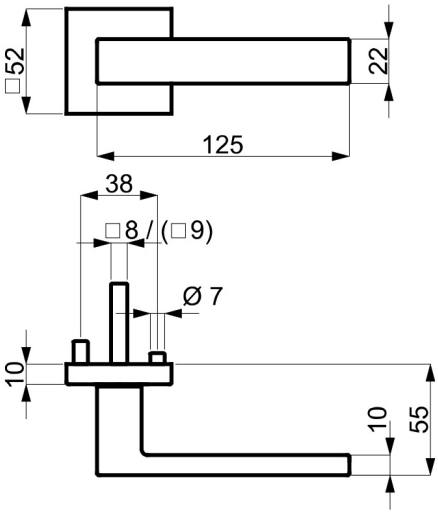

PZ

WC

Knopf

Modelle mit Stift ZT 8 (8,5/8) mm, FS 9 (8,5/8) mm, WC-Riegel 8 (7) mm

Prüfqualität	**GK 3**		**GK 4 Objektqualität**	
Zimmertürgarnituren				
Ausführung	Edelstahl-sat.	€/GRT	Edelstahl-sat.	€/GRT
BB	**(82) / 32.37.3500**	**60,90**	**(82) / 32.38.3500**	**76,70**
PZ	**(82) / 32.37.3510**	**60,90**	**(82) / 32.38.3510**	**76,70**
WC	**(82) / 32.37.3540**	**76,70**	**(82) / 32.38.3540**	**92,40**
WC mit Sichtfenster	**(82) / 32.37.3540S**	**92,40**	**(82) / 32.38.3540S**	**108,20**
Wohnungseingangsgarnituren mit Knopf/Drücker				
Ausführung	Edelstahl-sat.	€/GRT	Edelstahl-sat.	€/GRT
PZ DIN rechts	**(82) / 32.37.3520**	**81,90**	**(82) / 32.38.3520**	**97,70**
PZ DIN links	**(82) / 32.37.3530**	**81,90**	**(82) / 32.38.3530**	**97,70**
Feuerschutzgarnituren mit 9 (8,5/8) mm Stift TS 47-56 (37-42) mm				
Ausführung	Edelstahl-sat.	€/GRT	Edelstahl-sat.	€/GRT
Drücker/Drücker	**-**	**-**	**(82) / 32.38.3510FS**	**97,70**
Knopf/Dr. DIN re.	**-**	**-**	**(82) / 32.38.3520FS**	**118,70**
Knopf/Dr. DIN li.	**-**	**-**	**(82) / 32.38.3530FS**	**118,70**
Garnituren für Türen inkl. Drückerrosetten, ohne Schlüsselrosetten				
Ausführung	Edelstahl-sat.	€/GRT	Edelstahl-sat.	€/GRT
Paar mit Rosette	**(82) / 32.37.3550**	**55,70**	**(82) / 32.38.3550**	**71,40**
Halbgarnituren für Zimmertüren (ohne Stift)				
Ausführung	Edelstahl-sat.	€/GRT	Edelstahl-sat.	€/GRT
BB DIN rechts	**32.37.3560**	**30,50**	**32.38.3560**	**38,90**
BB DIN links	**32.37.3570**	**30,50**	**32.38.3570**	**38,90**
Halbgarnituren für Haustüren, mit Metallunterkonstruktion (ohne Stift)				
Ausführung	Edelstahl-sat.	€/GRT	Edelstahl-sat.	€/GRT
PZ DIN rechts	**-**	**-**	**32.38.3580**	**42,00**
PZ DIN links	**-**	**-**	**32.38.3590**	**42,00**
Ganzglastür-Drückerpaar				
Ausführung	Edelstahl-sat.	€/PR	Edelstahl-sat.	€/PR
Drückerpaar	**32.84.7080**	**35,70**	**32.84.7080**	**35,70**
Drückerlochteil Basic				
Ausführung	Edelstahl-sat.	€/STK	Edelstahl-sat.	€/STK
Drückerlochteil re./li.	**32.84.7090**	**16,80**	**32.84.7090**	**16,80**

MATTEO II QUADRO-R, EN 179 (Serie 32710600)

Garnitur mit stabiler Metall-Unterkonstruktion, Verbundrosetten, Hochhaltefeder, fest/drehbar gelagert, Schnellmontagesystem, für höchste Beanpruchung! Das patentierte Beschlagsystem.
Panikstift Türblatt-Überstand: min. 25 mm / max. 45 mm
Geprüft nach EN 1906 Gebrauchskategorie 4, DIN 18273, EN 179.

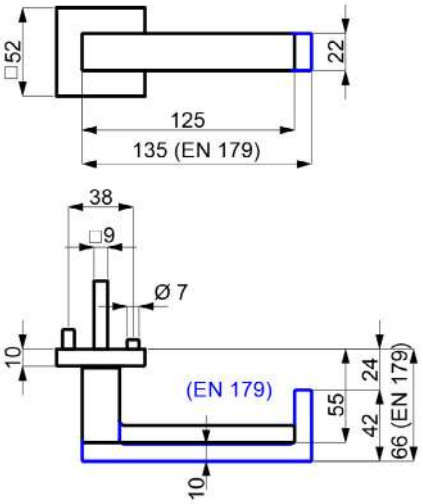

PZ

Knopf

Modelle FT DR/DR TS 40-45 mm mit Stift 9x50/50 mm

Prüfqualität	**GK 4 Objektqualität**		**ohne GK**	
Gehflügel - Notausgangsverschluss TS 40-45 mm				
Ausführung	Edelstahl-sat.	€/GRT	Edelstahl-sat.	€/GRT
Drücker/Drücker	**32.71.0600**	**193,20**	**-**	**-**
Knopf/Drücker DIN re.	**32.71.0610**	**216,30**	**-**	**-**
Knopf/Drücker DIN li.	**32.71.0620**	**216,30**	**-**	**-**
Standflügel - Notausgangsverschluss TS 40-45 mm				
Ausführung	Edelstahl-sat.	€/GRT	Edelstahl-sat.	€/GRT
Dr./Blindrosette DIN re., ohne Schlüsselrosette	**32.71.0630**	**134,40**	**-**	**-**
Dr./Blindrosette DIN li., ohne Schlüsselrosette	**32.71.0640**	**134,40**	**-**	**-**
Standflügel - Notausgangsverschluss TS 40-45 mm, fest/drehbar gelagert, ohne Hochhaltefeder				
Ausführung	Edelstahl-sat.	€/GRT	Edelstahl-sat.	€/GRT
Dr./Blindrosette DIN re./li., ohne Schlüsselrosette	**-**	**-**	**32.71.0650**	**151,20**
Halbgarnituren PZ, mit Metallunterkonstruktion (ohne Stift)				
Ausführung	Edelstahl-sat.	€/GRT	Edelstahl-sat.	€/GRT
PZ DIN rechts	**32.71.7200**	**99,80**	**-**	**-**
PZ DIN links	**32.71.7210**	**99,80**	**-**	**-**

ACHTUNG UNTERSCHIEDLICHE NORMEN - SO BESTELLEN SIE RICHTIG:
D-Norm Bestellung: Artikelnummer ohne Zahl in Klammern.
Ö-Norm Bestellung: Die ersten beiden Stellen der Artikelnummer D-Norm gegen die Zahl in Klammern austauschen.

MATTEO SQUARE-R (Serie 32463100)

Garnitur mit hochwertiger Nylon-Unterkonstruktion, Verbundrosetten 3 mm flach, für hohe Beanspruchung!
Geprüft nach EN 1906 Gebrauchskategorie 3.

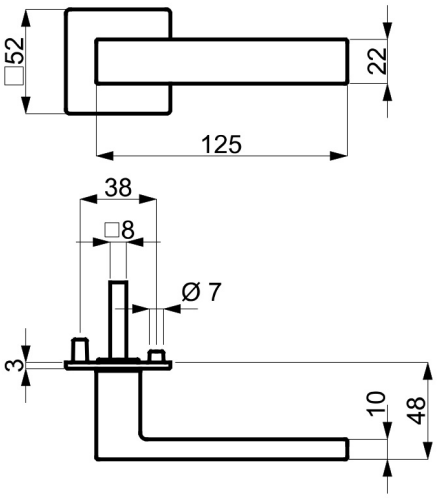

PZ WC Knopf

Modelle mit Stift ZT 8 (8,5/8) mm, WC-Riegel 8 (7) mm

Prüfqualität	**GK 3**	
Zimmertürgarnituren		
Ausführung	Edelstahl-sat.	€/GRT
BB	**(82) / 32.46.3100**	**59,90**
PZ	**(82) / 32.46.3110**	**59,90**
WC	**(82) / 32.46.3120**	**77,70**
Wohnungseingangsgarnituren mit Knopf/Drücker		
Ausführung	Edelstahl-sat.	€/GRT
PZ DIN re./li.	**(82) / 32.46.3130**	**82,30**
Garnituren für Türen inkl. Drückerrosetten, ohne Schlüsselrosetten		
Ausführung	Edelstahl-sat.	€/GRT
Paar mit Rosette	**(82) / 32.46.3140**	**54,60**
Halbgarnituren für Zimmertüren (ohne Stift)		
Ausführung	Edelstahl-sat.	€/GRT
BB DIN re./li.	**32.46.3150**	**28,90**

MALIBU QUADRO-R (Serie 32484000)

Garnitur mit stabiler Metall-Unterkonstruktion, Verbundrosetten, Hochhaltefeder, fest/drehbar gelagert-
Schnellmontagesystem, *ohne Madenschraube, für höchste Beanspruchung! Das patentierte Beschlagsystem.
Geprüft nach EN 1906 Gebrauchskategorie 3*/4, FS - AbZ erteilt, geeignet für Feuer- und Rauchschutztüren, EN 1634-2.

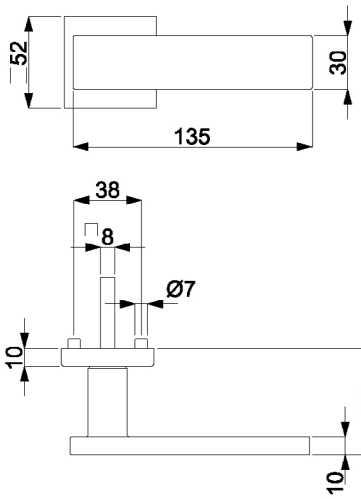

PZ WC Knopf

Modelle mit Stift ZT 8 (8,5/8) mm, FS 9/8 (8,5/8) mm, WC-Riegel 8 (7) mm

Prüfqualität	**GK 3**		**GK 4 Objektqualität**	
Zimmertürgarnituren				
Ausführung	Edelstahl-sat.	€/GRT	Edelstahl-sat.	€/GRT
BB	**(82) / 32.48.4000**	**87,70**	**(82) / 32.49.4000**	**104,50**
PZ	**(82) / 32.48.4010**	**87,70**	**(82) / 32.49.4010**	**104,50**
WC	**(82) / 32.48.4040**	**104,50**	**(82) / 32.49.4040**	**121,40**
WC mit Sichtfenster	**(82) / 32.48.4040S**	**121,40**	**(82) / 32.49.4040S**	**138,20**
Wohnungseingangsgarnituren mit Knopf/Drücker				
Ausführung	Edelstahl-sat.	€/GRT	Edelstahl-sat.	€/GRT
PZ DIN rechts	**(82) / 32.48.4020**	**110,10**	**(82) / 32.49.4020**	**126,90**
PZ DIN links	**(82) / 32.48.4030**	**110,10**	**(82) / 32.49.4030**	**126,90**
Feuerschutzgarnituren mit 9/8 (8,5/8) mm Stift TS 47-56 (37-42) mm				
Ausführung	Edelstahl-sat.	€/GRT	Edelstahl-sat.	€/GRT
Drücker/Drücker	**-**	**-**	**(82) / 32.49.4010FS**	**126,90**
Knopf/Dr. DIN re.	**-**	**-**	**(82) / 32.49.4020FS**	**149,40**
Knopf/Dr. DIN li.	**-**	**-**	**(82) / 32.49.4030FS**	**149,40**
Garnituren für Türen inkl. Drückerrosetten, ohne Schlüsselrosetten				
Ausführung	Edelstahl-sat.	€/GRT	Edelstahl-sat.	€/GRT
Paar mit Rosette	**(82) / 32.48.4050**	**82,00**	**(82) / 32.49.4050**	**98,90**
Halbgarnituren für Zimmertüren (ohne Stift)				
Ausführung	Edelstahl-sat.	€/GRT	Edelstahl-sat.	€/GRT
BB DIN rechts	**32.48.4060**	**43,80**	**32.49.4060**	**52,30**
BB DIN links	**32.48.4070**	**43,80**	**32.49.4070**	**52,30**
Halbgarnituren für Haustüren, mit Metallunterkonstruktion (ohne Stift)				
Ausführung	Edelstahl-sat.	€/GRT	Edelstahl-sat.	€/GRT
PZ DIN rechts	**-**	**-**	**32.49.4080**	**55,70**
PZ DIN links	**-**	**-**	**32.49.4090**	**55,70**
Ganzglastür-Drückerpaar				
Ausführung	Edelstahl-sat.	€/PR	Edelstahl-sat.	€/PR
Drückerpaar	**32.85.8060**	**42,70**	**32.85.8060**	**42,70**
Drückerlochteil Basic				
Ausführung	Edelstahl-sat.	€/STK	Edelstahl-sat.	€/STK
Drückerlochteil re./li.	**32.85.7960**	**20,30**	**32.85.7960**	**20,30**

ACHTUNG UNTERSCHIEDLICHE NORMEN - SO BESTELLEN SIE RICHTIG:
D-Norm Bestellung: Artikelnummer ohne Zahl in Klammern.
Ö-Norm Bestellung: Die ersten beiden Stellen der Artikelnummer D-Norm gegen die Zahl in Klammern austauschen.

MALIBU-R (Serie 32461700)

Garnitur mit hochwertiger Nylon-Unterkonstruktion, Verbundrosetten 3 mm flach, für hohe Beanspruchung!
Geprüft nach EN 1906 Gebrauchskategorie 3.

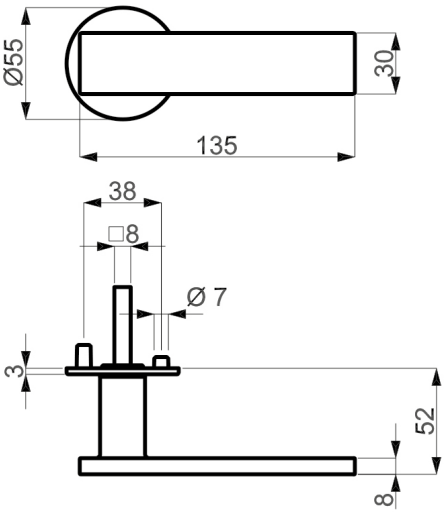

PZ

WC

Knopf

Modelle mit Stift ZT 8 (8,5/8) mm, WC-Riegel 8 (7) mm

Prüfqualität	**GK 3**	
Zimmertürgarnituren		
Ausführung	Edelstahl-sat.	€/GRT
BB	**(82) / 32.46.1700**	**58,40**
PZ	**(82) / 32.46.1710**	**58,40**
WC	**(82) / 32.46.1720**	**75,30**
Wohnungseingangsgarnituren mit Knopf/Drücker		
Ausführung	Edelstahl-sat.	€/GRT
PZ DIN re./li.	**(82) / 32.46.1730**	**80,90**
Garnituren für Türen inkl. Drückerrosetten, ohne Schlüsselrosetten		
Ausführung	Edelstahl-sat.	€/GRT
Paar mit Rosette	**(82) / 32.46.1740**	**49,50**
Halbgarnituren für Zimmertüren (ohne Stift)		
Ausführung	Edelstahl-sat.	€/GRT
BB DIN re./li.	**32.46.1750**	**29,20**
Ganzglastür-Drückerpaar		
Ausführung	Edelstahl-sat.	€/PR
Drückerpaar	**32.85.8060**	**42,70**
Drückerlochteil Basic		
Ausführung	Edelstahl-sat.	€/STK
Drückerlochteil re./li.	**32.85.7960**	**20,30**

MALIBU SQUARE-R (Serie 32461900)

Garnitur mit hochwertiger Nylon-Unterkonstruktion, Verbundrosetten 3 mm flach, für hohe Beanspruchung!
Geprüft nach EN 1906 Gebrauchskategorie 3.

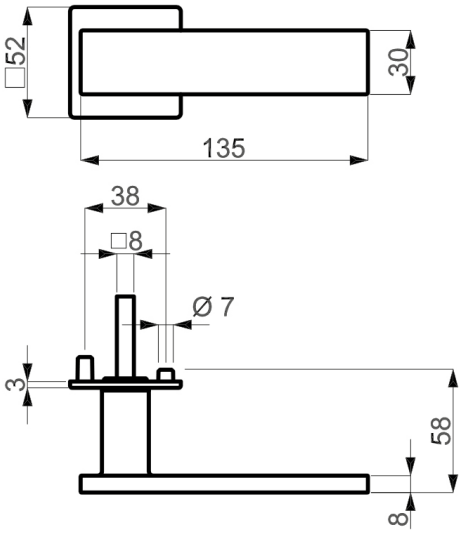

PZ WC Knopf

Modelle mit Stift ZT 8 (8,5/8) mm, WC-Riegel 8 (7) mm

Prüfqualität	**GK 3**	
Zimmertürgarnituren		
Ausführung	Edelstahl-sat.	€/GRT
BB	**(82) / 32.46.1900**	**61,80**
PZ	**(82) / 32.46.1910**	**61,80**
WC	**(82) / 32.46.1920**	**78,60**
Wohnungseingangsgarnituren mit Knopf/Drücker		
Ausführung	Edelstahl-sat.	€/GRT
PZ DIN re./li.	**(82) / 32.46.1930**	**84,30**
Garnituren für Türen inkl. Drückerrosetten, ohne Schlüsselrosetten		
Ausführung	Edelstahl-sat.	€/GRT
Paar mit Rosette	**(82) / 32.46.1940**	**52,80**
Halbgarnituren für Zimmertüren (ohne Stift)		
Ausführung	Edelstahl-sat.	€/GRT
BB DIN re./li.	**32.46.1950**	**30,90**
Ganzglastür-Drückerpaar		
Ausführung	Edelstahl-sat.	€/PR
Drückerpaar	**32.85.8060**	**42,70**
Drückerlochteil Basic		
Ausführung	Edelstahl-sat.	€/STK
Drückerlochteil re./li.	**32.85.7960**	**20,30**

ACHTUNG UNTERSCHIEDLICHE NORMEN - SO BESTELLEN SIE RICHTIG:
D-Norm Bestellung: Artikelnummer ohne Zahl in Klammern.
Ö-Norm Bestellung: Die ersten beiden Stellen der Artikelnummer D-Norm gegen die Zahl in Klammern austauschen.

ALASKA-R (Serie 32517800)

Garnitur mit stabiler Metall-Unterkonstruktion, Dreh-Verbundrosetten, Hochhaltefeder, fest/drehbar gelagert-Schnellmontagesystem, *ohne Madenschraube, für höchste Beanspruchung! Das patentierte Beschlagsystem.
Geprüft nach EN 1906 Gebrauchskategorie 3*/4, FS - AbZ erteilt, geeignet für Feuer- und Rauchschutztüren, EN 1634-2.

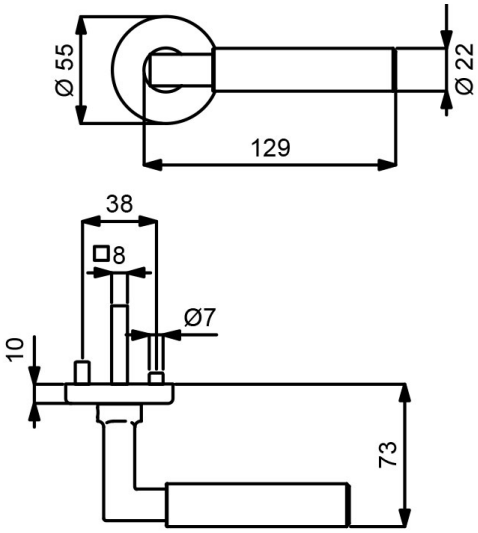

PZ WC Knopf

Modelle mit Stift ZT 8 (8,5/8) mm, FS 9/8 (8,5/8) mm, WC-Riegel 8 (7) mm

Prüfqualität	**GK 3**		**GK 4 Objektqualität**	
Zimmertürgarnituren				
Ausführung	Edelstahl-sat.	€/GRT	Edelstahl-sat.	€/GRT
BB	**(82) / 32.51.7800**	**83,20**	**(82) / 32.54.7800**	**100,00**
PZ	**(82) / 32.51.7810**	**83,20**	**(82) / 32.54.7810**	**100,00**
WC	**(82) / 32.51.7840**	**100,00**	**(82) / 32.54.7840**	**116,90**
WC mit Sichtfenster	**(82) / 32.51.7840S**	**116,90**	**(82) / 32.54.7840S**	**133,70**
Wohnungseingangsgarnituren mit Knopf/Drücker				
Ausführung	Edelstahl-sat.	€/GRT	Edelstahl-sat.	€/GRT
PZ DIN rechts	**(82) / 32.51.7820**	**105,60**	**(82) / 32.54.7820**	**122,40**
PZ DIN links	**(82) / 32.51.7830**	**105,60**	**(82) / 32.54.7830**	**122,40**
Feuerschutzgarnituren mit 9/8 (8,5/8) mm Stift TS 47-56 (37-42) mm				
Ausführung	Edelstahl-sat.	€/GRT	Edelstahl-sat.	€/GRT
Drücker/Drücker	**-**	**-**	**(82) / 32.54.7810FS**	**122,40**
Knopf/Dr. DIN re.	**-**	**-**	**(82) / 32.54.7820FS**	**144,90**
Knopf/Dr. DIN li.	**-**	**-**	**(82) / 32.54.7830FS**	**144,90**
Garnituren für Türen inkl. Drückerrosetten, ohne Schlüsselrosetten				
Ausführung	Edelstahl-sat.	€/GRT	Edelstahl-sat.	€/GRT
Paar mit Rosette	**(82) / 32.51.8060**	**77,50**	**(82) / 32.54.8060**	**94,40**
Halbgarnituren für Zimmertüren (ohne Stift)				
Ausführung	Edelstahl-sat.	€/GRT	Edelstahl-sat.	€/GRT
BB DIN rechts	**32.51.7850**	**41,60**	**32.54.7850**	**50,00**
BB DIN links	**32.51.7860**	**41,60**	**32.54.7860**	**50,00**
Halbgarnituren für Haustüren, mit Metallunterkonstruktion (ohne Stift)				
Ausführung	Edelstahl-sat.	€/GRT	Edelstahl-sat.	€/GRT
PZ DIN rechts	**-**	**-**	**32.54.7870**	**53,30**
PZ DIN links	**-**	**-**	**32.54.7880**	**53,30**
Ganzglastür-Drückerpaar				
Ausführung	Edelstahl-sat.	€/PR	Edelstahl-sat.	€/PR
Drückerpaar	**32.85.3560**	**62,90**	**32.85.3560**	**62,90**
Drückerlochteil Basic				
Ausführung	Edelstahl-sat.	€/STK	Edelstahl-sat.	€/STK
Drückerlochteil re./li.	**32.85.4250**	**30,30**	**32.85.4250**	**30,30**

ALASKA QUADRO-R (Serie 32483200)

Garnitur mit stabiler Metall-Unterkonstruktion, Verbundrosetten, Hochhaltefeder, fest/drehbar gelagert-
Schnellmontagesystem, *ohne Madenschraube, für höchste Beanspruchung! Das patentierte Beschlagsystem.
Geprüft nach EN 1906 Gebrauchskategorie 3*/4, FS - AbZ erteilt, geeignet für Feuer- und Rauchschutztüren, EN 1634-2.

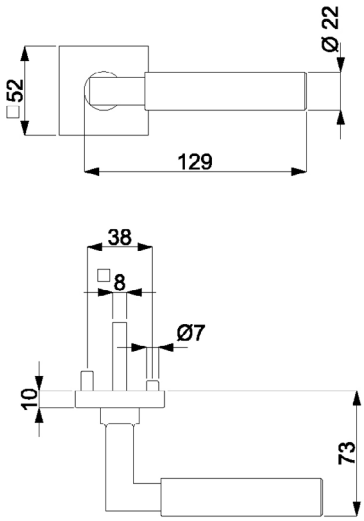

PZ WC Knopf

Modelle mit Stift ZT 8 (8,5/8) mm, FS 9/8 (8,5/8) mm, WC-Riegel 8 (7) mm

Prüfqualität	**GK 3**		**GK 4 Objektqualität**	
Zimmertürgarnituren				
Ausführung	Edelstahl-sat.	€/GRT	Edelstahl-sat.	€/GRT
BB	**(82) / 32.48.3200**	**89,90**	**(82) / 32.49.3200**	**106,80**
PZ	**(82) / 32.48.3210**	**89,90**	**(82) / 32.49.3210**	**106,80**
WC	**(82) / 32.48.3240**	**106,80**	**(82) / 32.49.3240**	**123,60**
WC mit Sichtfenster	**(82) / 32.48.3240S**	**123,60**	**(82) / 32.49.3240S**	**140,50**
Wohnungseingangsgarnituren mit Knopf/Drücker				
Ausführung	Edelstahl-sat.	€/GRT	Edelstahl-sat.	€/GRT
PZ DIN rechts	**(82) / 32.48.3220**	**112,40**	**(82) / 32.49.3220**	**129,30**
PZ DIN links	**(82) / 32.48.3230**	**112,40**	**(82) / 32.49.3230**	**129,30**
Feuerschutzgarnituren mit 9/8 (8,5/8) mm Stift TS 47-56 (37-42) mm				
Ausführung	Edelstahl-sat.	€/GRT	Edelstahl-sat.	€/GRT
Drücker/Drücker	**-**	**-**	**(82) / 32.49.3210FS**	**129,30**
Knopf/Dr. DIN re.	**-**	**-**	**(82) / 32.49.3220FS**	**151,70**
Knopf/Dr. DIN li.	**-**	**-**	**(82) / 32.49.3230FS**	**151,70**
Garnituren für Türen inkl. Drückerrosetten, ohne Schlüsselrosetten				
Ausführung	Edelstahl-sat.	€/GRT	Edelstahl-sat.	€/GRT
Paar mit Rosette	**(82) / 32.48.3250**	**84,30**	**(82) / 32.49.3250**	**98,90**
Halbgarnituren für Zimmertüren (ohne Stift)				
Ausführung	Edelstahl-sat.	€/GRT	Edelstahl-sat.	€/GRT
BB DIN rechts	**32.48.3260**	**44,90**	**32.49.3260**	**53,30**
BB DIN links	**32.48.3270**	**44,90**	**32.49.3270**	**53,30**
Halbgarnituren für Haustüren, mit Metallunterkonstruktion (ohne Stift)				
Ausführung	Edelstahl-sat.	€/GRT	Edelstahl-sat.	€/GRT
PZ DIN rechts	**-**	**-**	**32.49.3280**	**56,70**
PZ DIN links	**-**	**-**	**32.49.3290**	**56,70**
Ganzglastür-Drückerpaar				
Ausführung	Edelstahl-sat.	€/PR	Edelstahl-sat.	€/PR
Drückerpaar	**32.85.3560**	**62,90**	**32.85.3560**	**62,90**
Drückerlochteil Basic				
Ausführung	Edelstahl-sat.	€/STK	Edelstahl-sat.	€/STK
Drückerlochteil re./li.	**32.85.4250**	**30,30**	**32.85.4250**	**30,30**

ACHTUNG UNTERSCHIEDLICHE NORMEN - SO BESTELLEN SIE RICHTIG:
D-Norm Bestellung: Artikelnummer ohne Zahl in Klammern.
Ö-Norm Bestellung: Die ersten beiden Stellen der Artikelnummer D-Norm gegen die Zahl in Klammern austauschen.

ALASKA II SQUARE-LS (Serie 32457300)

Garnitur mit stabiler Metallkonstruktion, sichtbar verschraubt, Langschild 2 mm flach, für hohe Beanspruchung!
Geprüft nach EN 1906 Gebrauchskategorie 3.

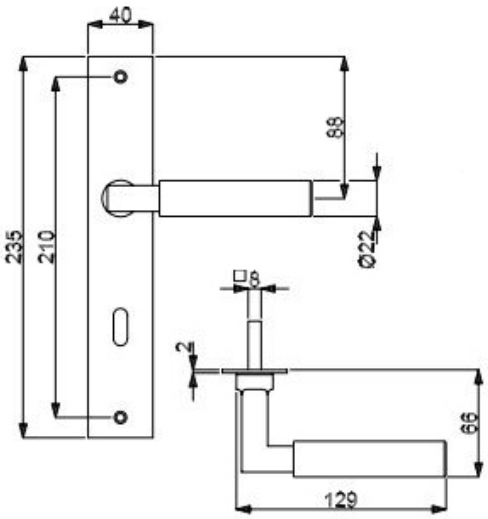

PZ

WC

Knopf

Modelle mit Stift ZT 8 (8,5/8) mm, WC-Riegel 8 (7) mm

Prüfqualität	**GK 3**	
Zimmertürgarnituren		
Ausführung	Edelstahl-sat.	€/GRT
BB	**(82) / 32.45.7300**	**88,70**
PZ	**(82) / 32.45.7310**	**88,70**
WC	**(82) / 32.45.7320**	**105,60**
Wohnungseingangsgarnituren mit Knopf/Drücker		
Ausführung	Edelstahl-sat.	€/GRT
PZ DIN re./li.	**(82) / 32.45.7330**	**111,20**
Halbgarnituren für Zimmertüren (ohne Stift)		
Ausführung	Edelstahl-sat.	€/GRT
BB DIN re./li.	**(82) / 32.45.7340**	**44,40**
Ganzglastür-Drückerpaar		
Ausführung	Edelstahl-sat.	€/PR
Drückerpaar	**32.85.3560**	**62,90**
Drückerlochteil Basic		
Ausführung	Edelstahl-sat.	€/STK
Drückerlochteil re./li.	**32.85.4250**	**30,30**

ARENA-R (Serie 32512400)

Garnitur mit stabiler Metall-Unterkonstruktion, Dreh-Verbundrosetten, Hochhaltefeder, fest/drehbar gelagert-Schnellmontagesystem, *ohne Madenschraube, für höchste Beanspruchung! Das patentierte Beschlagsystem.
Geprüft nach EN 1906 Gebrauchskategorie 3*/4, DIN 18273, EN 1634-2.

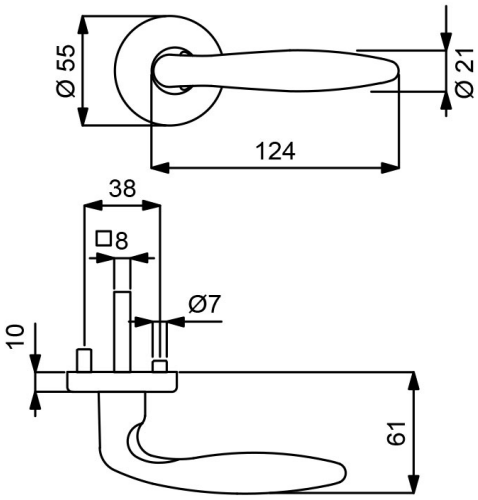

PZ

WC

Knopf

Modelle mit Stift ZT 8 (8,5/8) mm, FS 9 (8,5/8) mm, WC-Riegel 8 (7) mm

Prüfqualität	**GK 3**		**GK 4 Objektqualität**	
Zimmertürgarnituren				
Ausführung	Edelstahl-sat.	€/GRT	Edelstahl-sat.	€/GRT
BB	**(82) / 32.51.2400**	**75,30**	**(82) / 32.54.2400**	**92,10**
PZ	**(82) / 32.51.2410**	**75,30**	**(82) / 32.54.2410**	**92,10**
WC	**(82) / 32.51.2440**	**92,10**	**(82) / 32.54.2440**	**109,00**
WC mit Sichtfenster	**(82) / 32.51.2440S**	**109,00**	**(82) / 32.54.2440S**	**125,80**
Wohnungseingangsgarnituren mit Knopf/Drücker				
Ausführung	Edelstahl-sat.	€/GRT	Edelstahl-sat.	€/GRT
PZ DIN rechts	**(82) / 32.51.2420**	**97,80**	**(82) / 32.54.2420**	**114,60**
PZ DIN links	**(82) / 32.51.2430**	**97,80**	**(82) / 32.54.2430**	**114,60**
Feuerschutzgarnituren mit 9 (8,5/8) mm Stift TS 47-56 (37-42) mm				
Ausführung	Edelstahl-sat.	€/GRT	Edelstahl-sat.	€/GRT
Drücker/Drücker	**-**	**-**	**(82) / 32.54.2410FS**	**114,60**
Knopf/Dr. DIN re.	**-**	**-**	**(82) / 32.54.2420FS**	**137,00**
Knopf/Dr. DIN li.	**-**	**-**	**(82) / 32.54.2430FS**	**137,00**
Garnituren für Türen inkl. Drückerrosetten, ohne Schlüsselrosetten				
Ausführung	Edelstahl-sat.	€/GRT	Edelstahl-sat.	€/GRT
Paar mit Rosette	**(82) / 32.51.2590**	**69,60**	**(82) / 32.54.2590**	**86,50**
Halbgarnituren für Zimmertüren (ohne Stift)				
Ausführung	Edelstahl-sat.	€/GRT	Edelstahl-sat.	€/GRT
BB DIN rechts	**32.51.2550**	**37,60**	**32.54.2550**	**46,10**
BB DIN links	**32.51.2560**	**37,60**	**32.54.2560**	**46,10**
Halbgarnituren für Haustüren, mit Metallunterkonstruktion (ohne Stift)				
Ausführung	Edelstahl-sat.	€/GRT	Edelstahl-sat.	€/GRT
PZ DIN rechts	**-**	**-**	**32.54.2570**	**49,50**
PZ DIN links	**-**	**-**	**32.54.2580**	**49,50**
Ganzglastür-Drückerpaar				
Ausführung	Edelstahl-sat.	€/PR	Edelstahl-sat.	€/PR
Drückerpaar	**32.85.8470**	**35,90**	**32.85.8470**	**35,90**
Drückerlochteil Basic				
Ausführung	Edelstahl-sat.	€/STK	Edelstahl-sat.	€/STK
Drückerlochteil re./li.	**32.85.8560**	**16,90**	**32.85.8560**	**16,90**

ACHTUNG UNTERSCHIEDLICHE NORMEN - SO BESTELLEN SIE RICHTIG:
D-Norm Bestellung: Artikelnummer ohne Zahl in Klammern.
Ö-Norm Bestellung: Die ersten beiden Stellen der Artikelnummer D-Norm gegen die Zahl in Klammern austauschen.

ARENA-LS (Serie 32858400)

Garnitur mit stabiler Metallkonstruktion, sichtbar verschraubt, mit Hochhaltefeder, für hohe Beanspruchung!
Das patentierte Beschlagsystem.
Geprüft nach EN 1906 Gebrauchskategorie 3, EN 1634-2.

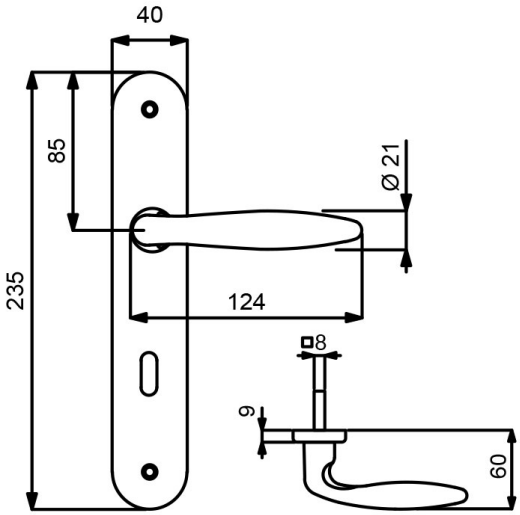

VARIOSTAR BASIC

PZ

WC

Knopf

Modelle mit Stift ZT 8 (8,5/8) mm, WC-Riegel 8 (7) mm

Prüfqualität	**GK 3**	
Zimmertürgarnituren		
Ausführung	Edelstahl-sat.	€/GRT
BB	**(82) / 32.85.8400**	**68,60**
PZ	**(82) / 32.85.8410**	**68,60**
WC	**(82) / 32.85.8440**	**85,40**
Wohnungseingangsgarnituren mit Knopf/Drücker		
Ausführung	Edelstahl-sat.	€/GRT
PZ DIN rechts	**(82) / 32.85.8420**	**91,00**
PZ DIN links	**(82) / 32.85.8430**	**91,00**
Feuerschutzgarnituren Ö-Norm mit 8,5/8 mm Stift TS 37-42 mm		
Ausführung	Edelstahl-sat.	€/GRT
Drücker/Drücker	**82.85.8410FS**	**91,00**
Knopf/Dr. DIN re.	**82.85.8420FS**	**113,50**
Knopf/Dr. DIN li.	**82.85.8430FS**	**113,50**
Halbgarnituren für Zimmertüren (ohne Stift)		
Ausführung	Edelstahl-sat.	€/GRT
BB DIN rechts	**(82) / 32.85.8450**	**34,20**
BB DIN links	**(82) / 32.85.8460**	**34,20**
Ganzglastür-Drückerpaar		
Ausführung	Edelstahl-sat.	€/PR
Drückerpaar	**32.85.8470**	**35,90**
Drückerlochteil Basic		
Ausführung	Edelstahl-sat.	€/STK
Drückerlochteil re./li.	**32.85.8560**	**16,90**

SYBILLE-R (Serie 32510010)

Garnitur mit stabiler Metall-Unterkonstruktion, Dreh-Verbundrosetten, Hochhaltefeder, fest/drehbar gelagert-Schnellmontagesystem, *ohne Madenschraube, für höchste Beanspruchung! Das patentierte Beschlagsystem.
Geprüft nach EN 1906 Gebrauchskategorie 3*/4, FS - AbZ erteilt, geeignet für Feuer- und Rauchschutztüren, EN 1634-2.

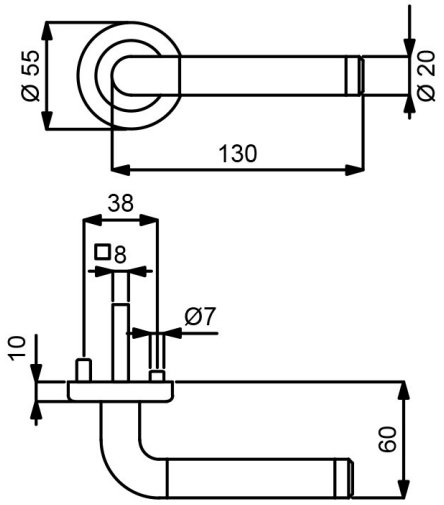

PZ

WC

Knopf

Modelle mit Stift ZT 8 (8,5/8) mm, FS 9/8 (8,5/8) mm, WC-Riegel 8 (7) mm

Prüfqualität	**GK 3**		**GK 4 Objektqualität**	
Zimmertürgarnituren				
Ausführung	Chrom/Edelstahl-sat.	€/GRT	Chrom/Edelstahl-sat.	€/GRT
BB	**(82) / 32.51.0010**	**64,10**	**(82) / 32.54.0010**	**80,90**
PZ	**(82) / 32.51.0020**	**64,10**	**(82) / 32.54.0020**	**80,90**
WC	**(82) / 32.51.0050**	**80,90**	**(82) / 32.54.0050**	**97,80**
Wohnungseingangsgarnituren mit Knopf/Drücker				
Ausführung	Chrom/Edelstahl-sat.	€/GRT	Chrom/Edelstahl-sat.	€/GRT
PZ DIN rechts	**(82) / 32.51.0030**	**86,50**	**(82) / 32.54.0030**	**103,30**
PZ DIN links	**(82) / 32.51.0040**	**86,50**	**(82) / 32.54.0040**	**103,30**
Feuerschutzgarnituren mit 9/8 (8,5/8) mm Stift TS 47-56 (37-42) mm				
Ausführung	Chrom/Edelstahl-sat.	€/GRT	Chrom/Edelstahl-sat.	€/GRT
Drücker/Drücker	**-**	**-**	**(82) / 32.54.0020FS**	**103,30**
Knopf/Dr. DIN re.	**-**	**-**	**(82) / 32.54.0030FS**	**125,80**
Knopf/Dr. DIN li.	**-**	**-**	**(82) / 32.54.0040FS**	**125,80**
Garnituren für Türen inkl. Drückerrosetten, ohne Schlüsselrosetten				
Ausführung	Chrom/Edelstahl-sat.	€/GRT	Chrom/Edelstahl-sat.	€/GRT
Paar mit Rosette	**(82) / 32.51.0120**	**58,40**	**(82) / 32.54.0120**	**75,30**
Halbgarnituren für Zimmertüren (ohne Stift)				
Ausführung	Chrom/Edelstahl-sat.	€/GRT	Chrom/Edelstahl-sat.	€/GRT
BB DIN rechts	**32.51.0060**	**32,00**	**32.54.0060**	**40,40**
BB DIN links	**32.51.0070**	**32,00**	**32.54.0070**	**40,40**
Halbgarnituren für Haustüren, mit Metallunterkonstruktion (ohne Stift)				
Ausführung	Chrom/Edelstahl-sat.	€/GRT	Chrom/Edelstahl-sat.	€/GRT
PZ DIN rechts	**-**	**-**	**32.54.0080**	**49,50**
PZ DIN links	**-**	**-**	**32.54.0090**	**49,50**
Ganzglastür-Drückerpaar				
Ausführung	Chrom/Edelstahl-sat.	€/PR	Chrom/Edelstahl-sat.	€/PR
Drückerpaar	**32.85.2870**	**40,40**	**32.85.2870**	**40,40**
Drückerlochteil Basic				
Ausführung	Chrom/Edelstahl-sat.	€/STK	Chrom/Edelstahl-sat.	€/STK
Drückerlochteil re./li.	**32.88.5850**	**19,10**	**32.88.5850**	**19,10**

ACHTUNG UNTERSCHIEDLICHE NORMEN - SO BESTELLEN SIE RICHTIG:
D-Norm Bestellung: Artikelnummer ohne Zahl in Klammern.
Ö-Norm Bestellung: Die ersten beiden Stellen der Artikelnummer D-Norm gegen die Zahl in Klammern austauschen.

ROYAL-R (Serie 32510200)

Garnitur mit stabiler Metall-Unterkonstruktion, Dreh-Verbundrosetten, Hochhaltefeder, fest/drehbar gelagert-Schnellmontagesystem, *ohne Madenschraube, für höchste Beanspruchung! Das patentierte Beschlagsystem.
Geprüft nach EN 1906 Gebrauchskategorie 3*/4, FS - AbZ erteilt, geeignet für Feuer- und Rauchschutztüren, EN 1634-2.

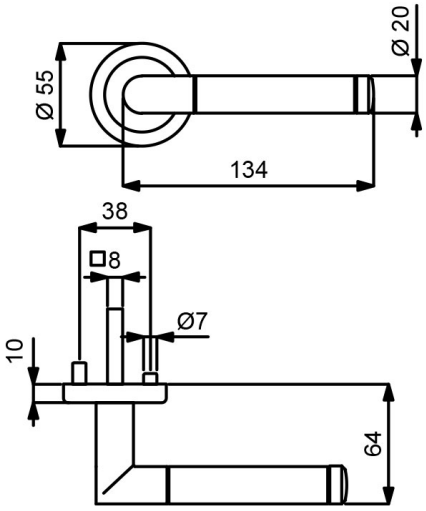

PZ

WC

Knopf

Modelle mit Stift ZT 8 (8,5/8) mm, FS 9/8 (8,5/8) mm, WC-Riegel 8 (7) mm

Prüfqualität	**GK 3**		**GK 4 Objektqualität**	
Zimmertürgarnituren				
Ausführung	Chrom/Edelstahl-sat.	€/GRT	Chrom/Edelstahl-sat.	€/GRT
BB	**(82) / 32.51.0200**	**65,20**	**(82) / 32.54.0200**	**82,00**
PZ	**(82) / 32.51.0210**	**65,20**	**(82) / 32.54.0210**	**82,00**
WC	**(82) / 32.51.0240**	**82,00**	**(82) / 32.54.0240**	**98,90**
Wohnungseingangsgarnituren mit Knopf/Drücker				
Ausführung	Chrom/Edelstahl-sat.	€/GRT	Chrom/Edelstahl-sat.	€/GRT
PZ DIN rechts	**(82) / 32.51.0220**	**87,70**	**(82) / 32.54.0220**	**104,50**
PZ DIN links	**(82) / 32.51.0230**	**87,70**	**(82) / 32.54.0230**	**104,50**
Feuerschutzgarnituren mit 9/8 (8,5/8) mm Stift TS 47-56 (37-42) mm				
Ausführung	Chrom/Edelstahl-sat.	€/GRT	Chrom/Edelstahl-sat.	€/GRT
Drücker/Drücker	**-**	**-**	**(82) / 32.54.0210FS**	**104,50**
Knopf/Dr. DIN re.	**-**	**-**	**(82) / 32.54.0220FS**	**126,90**
Knopf/Dr. DIN li.	**-**	**-**	**(82) / 32.54.0230FS**	**126,90**
Garnituren für Türen inkl. Drückerrosetten, ohne Schlüsselrosetten				
Ausführung	Chrom/Edelstahl-sat.	€/GRT	Chrom/Edelstahl-sat.	€/GRT
Paar mit Rosette	**(82) / 32.51.0310**	**59,50**	**(82) / 32.54.0310**	**76,40**
Halbgarnituren für Zimmertüren (ohne Stift)				
Ausführung	Chrom/Edelstahl-sat.	€/GRT	Chrom/Edelstahl-sat.	€/GRT
BB DIN rechts	**32.51.0250**	**32,60**	**32.54.0250**	**41,10**
BB DIN links	**32.51.0260**	**32,60**	**32.54.0260**	**41,10**
Halbgarnituren für Haustüren, mit Metallunterkonstruktion (ohne Stift)				
Ausführung	Chrom/Edelstahl-sat.	€/GRT	Chrom/Edelstahl-sat.	€/GRT
PZ DIN rechts	**-**	**-**	**32.54.0270**	**50,00**
PZ DIN links	**-**	**-**	**32.54.0280**	**50,00**
Ganzglastür-Drückerpaar				
Ausführung	Chrom/Edelstahl-sat.	€/PR	Chrom/Edelstahl-sat.	€/PR
Drückerpaar	**32.85.2320**	**42,70**	**32.85.2320**	**42,70**
Drückerlochteil Basic				
Ausführung	Chrom/Edelstahl-sat.	€/STK	Chrom/Edelstahl-sat.	€/STK
Drückerlochteil re./li.	**32.98.1290**	**20,30**	**32.98.1290**	**20,30**

RONNY-R SOLO (Serie 32458700)

Garnitur mit stabiler Metallkonstruktion, Dübeltechnik - Bohrung Ø 7-7,2 mm, Rosetten 2 mm flach, für hohe Beanspruchung!
Die Montage der BB / WC Solo Garnituren ist nur in Kombination mit Solo Schloss möglich.
Geprüft nach EN 1906 Gebrauchskategorie 3.

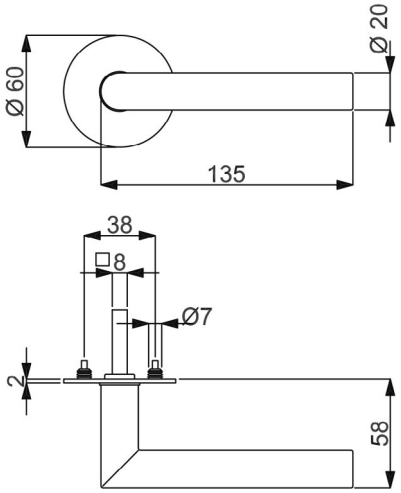

UV Rosette BB Rosette WC Rosette

Modelle mit Stift ZT 8 mm, WC-Riegel 5 mm

Prüfqualität	**GK 3**	
Zimmertürgarnituren für Türstärke 40 mm		
Ausführung	Edelstahl-sat.	€/GRT
Blind	**32.45.8700**	**57,10**
BB	**32.45.8710**	**60,50**
WC	**32.45.8720**	**87,40**
Zimmertürgarnituren für Türstärke 56 mm		
Ausführung	Edelstahl-sat.	€/GRT
Blind	**32.45.8730**	**58,20**
BB	**32.45.8740**	**61,50**
WC	**32.45.8750**	**89,50**

ACHTUNG UNTERSCHIEDLICHE NORMEN - SO BESTELLEN SIE RICHTIG:
D-Norm Bestellung: Artikelnummer ohne Zahl in Klammern.
Ö-Norm Bestellung: Die ersten beiden Stellen der Artikelnummer D-Norm gegen die Zahl in Klammern austauschen.

RONNY SQUARE-R SOLO (Serie 32459100)

Garnitur mit stabiler Metallkonstruktion, Dübeltechnik - Bohrung Ø 7-7,2 mm, Rosetten 2 mm flach, für hohe Beanspruchung!
Die Montage der BB / WC Solo Garnituren ist nur in Kombination mit Solo Schloss möglich.
Geprüft nach EN 1906 Gebrauchskategorie 3.

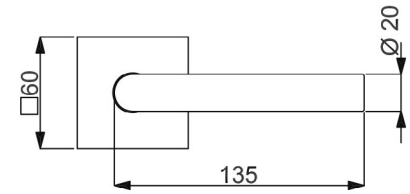

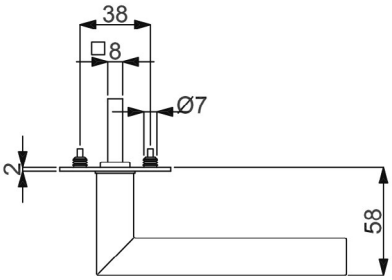

UV Rosette

BB Rosette

WC Rosette

Modelle mit Stift ZT 8 mm, WC-Riegel 5 mm

Prüfqualität **GK 3**

Zimmertürgarnituren für Türstärke 40 mm

Ausführung	Edelstahl-sat.	€/GRT
Blind	**32.45.9100**	**59,30**
BB	**32.45.9110**	**62,70**
WC	**32.45.9120**	**89,70**

GALINA SQUARE-R SOLO (Serie 32458900)

Garnitur mit stabiler Metallkonstruktion, Dübeltechnik - Bohrung Ø 7-7,2 mm, Rosetten 2 mm flach, für hohe Beanspruchung!
Die Montage der BB / WC Solo Garnituren ist nur in Kombination mit Solo Schloss möglich.
Geprüft nach EN 1906 Gebrauchskategorie 3.

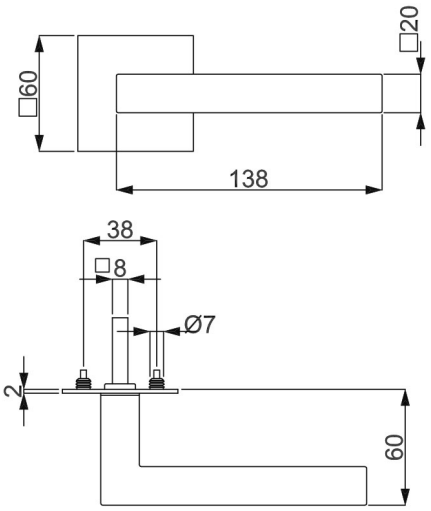

UV Rosette BB Rosette WC Rosette

Modelle mit Stift ZT 8 mm, WC-Riegel 5 mm

Prüfqualität	**GK 3**	
Zimmertürgarnituren für Türstärke 40 mm		
Ausführung	Edelstahl-sat.	€/GRT
Blind	**32.45.8900**	**67,20**
BB	**32.45.8910**	**70,60**
WC	**32.45.8920**	**97,90**
Zimmertürgarnituren für Türstärke 56 mm		
Ausführung	Edelstahl-sat.	€/GRT
Blind	**32.45.8930**	**68,30**
BB	**32.45.8940**	**71,60**
WC	**32.45.8950**	**100,00**

ACHTUNG UNTERSCHIEDLICHE NORMEN - SO BESTELLEN SIE RICHTIG:
D-Norm Bestellung: Artikelnummer ohne Zahl in Klammern.
Ö-Norm Bestellung: Die ersten beiden Stellen der Artikelnummer D-Norm gegen die Zahl in Klammern austauschen.

SOLO SCHLOSS

Das Soloprogramm - Kombination Schloß mit Beschlag ist ohne Schlüsselrosetten erhältilich. Ausführungsmöglichkeiten: unverschließbar, Buntbart Ausführung (absperrbar an der Drückerrosette), WC Ausführung (absperrbar an der Drückerrosette)

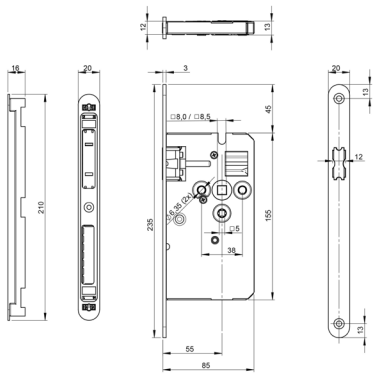

SOLO SCHLOSS MIT MAGNETFALLE

inkl. Schließblech lang, Magnetfalle

Dorn 55 mm, Klemmnuss 8 mm,
Stulp 235 x 20 x 3 mm abgerundet ES sat.
DIN-Norm

Ausführung	Artikelnummer	€/STK
BB / WC	**36.05.3620**	**141,00**

Dorn 50 mm, Klemmnuss 8 mm,
Stulp 250 x 18 x 3 mm abgerundet ES sat.
Ö-Norm

Ausführung	Artikelnummer	€/STK
BB / WC	**36.05.3520**	**141,00**

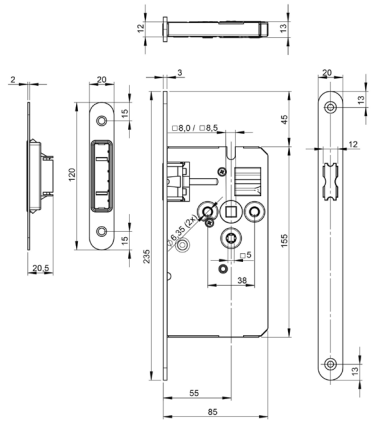

SOLO SCHLOSS MIT MAGNETFALLE

inkl. Schließblech kurz, Magnetfalle

Dorn 55 mm, Klemmnuss 8 mm,
Stulp 235 x 20 x 3 mm abgerundet ES sat.
DIN-Norm

Ausführung	Artikelnummer	€/STK
BB / WC	**36.05.3630**	**104,50**
UV	**36.05.3600**	**86,50**

Dorn 50 mm, Klemmnuss 8 mm,
Stulp 250 x 18 x 3 mm abgerundet ES sat.
Ö-Norm

Ausführung	Artikelnummer	€/STK
BB / WC	**36.05.3530**	**104,50**
UV	**36.05.3500**	**86,50**

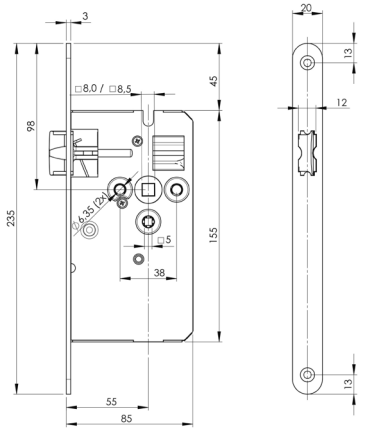

SOLO SCHLOSS KUNSTSTOFFFALLE

ohne Schließblech

Dorn 55 mm, Klemmnuss 8 mm, DIN rechts
Stulp 235 x 20 x 3 mm abgerundet ES sat.
D-Norm

Ausführung	Artikelnummer	€/STK
BB / WC	**36.05.3650**	**44,90**

Dorn 55 mm, Klemmnuss 8 mm, DIN links
Stulp 235 x 20 x 3 mm abgerundet ES sat.
D-Norm

Ausführung	Artikelnummer	€/STK
BB / WC	**36.05.3660**	**44,90**

Dorn 50 mm, Klemmnuss 8 mm,
Stulp 250 x 18 x 3 mm abgerundet ES sat.
Ö-Norm

Ausführung	Artikelnummer	€/STK
BB / WC	**36.05.3540**	**44,90**
UV	**36.05.3510**	**15,50**

SCHLÜSSEL FÜR SOLO SCHLOSS

Ausführung	Artikelnummer	€/STK
BB	**36.05.3550**	**7,10**

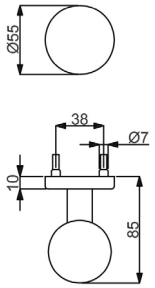

KUGELKNOPF TOP SPEED

(Serie 32518000)

Knopf auf Rosette gerade, Ø 50 mm, Gewinde M4

fest verbunden

Farbe	Artikelnummer	€/STK
Edelstahl-sat.	**32.51.8000**	**51,70**

fest/drehbar

Farbe	Artikelnummer	€/STK
Edelstahl-sat.	**32.51.8140**	**51,70**

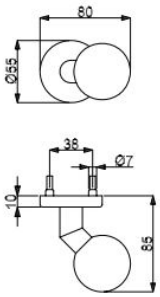

KUGELKNOPF TOP SPEED

Kugelknopf ES sat. gekröpft fest Ø 50mm, Gewinde M4

fest verbunden

Farbe	Artikelnummer	€/STK
Edelstahl-sat.	**32.51.8150**	**60,70**

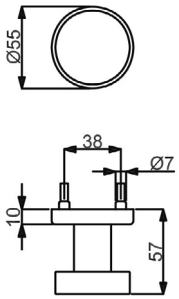

KNOPF TOP SPEED

(Serie 32518120)

Knopf auf Rosette gerade, flach Ø 50 mm , Gewinde M4

fest verbunden

Farbe	Artikelnummer	€/STK
Edelstahl-sat.	**32.51.8120**	**44,90**

fest/drehbar

Farbe	Artikelnummer	€/STK
Edelstahl-sat.	**32.51.8130**	**44,90**

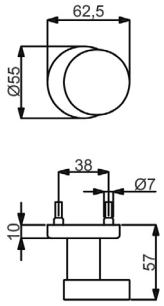

KNOPF TOP SPEED

(Serie 32518110)

Knopf auf Rosette versetzt flach, Ø 50 mm, Gewinde M4

fest/drehbar

Farbe	Artikelnummer	€/STK
Edelstahl-sat.	**32.51.8110**	**46,10**

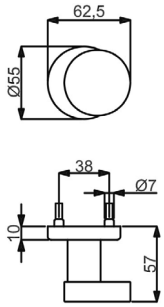

KNOPF AUF SICHERHEITSROSETTE

(Serie 32855690)

Knopf flach auf Rosette versetzt, Ø 50 mm, Gewinde M5, Rosette Ø 55 mm

fest verbunden

Farbe	Artikelnummer	€/STK
Edelstahl-sat.	**32.85.5690**	**42,90**

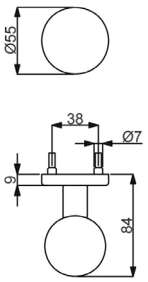

KUGELKNOPF BASIC

(Serie 32855640)

Kugelknopf auf Rosette gerade, Ø 50 mm, Gewinde M4

fest verbunden

Farbe	Artikelnummer	€/STK
Edelstahl-sat.	**32.85.5640**	**40,60**

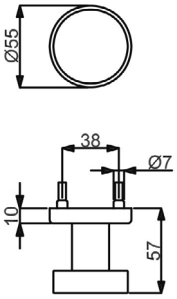

KNOPF BASIC

(Serie 32858390)

Knopf flach auf Rosette gerade, Ø 50 mm, Gewinde M4

fest/drehbar

Farbe	Artikelnummer	€/STK
Edelstahl-sat.	**32.85.8390**	**32,70**

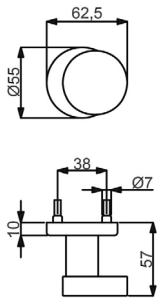

KNOPF BASIC

(Serie 32858380)

Knopf flach auf Rosette versetzt, Ø 50 mm, Gewinde M4

fest/drehbar

Farbe	Artikelnummer	€/STK
Edelstahl-sat.	**32.85.8380**	**32,70**

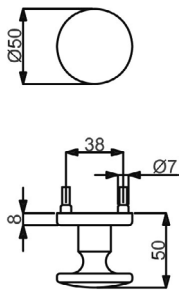

KNOPF BASIC

(Serie 32850780)

Knopf auf Rosette gerade, Ø 50 mm, Gewinde M4

fest verbunden

Farbe	Artikelnummer	€/STK
Edelstahl-sat.	**32.85.0780**	**49,50**

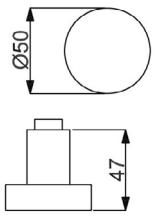

KNOPF BASIC

(Serie 32858590)

Knopflochteil flach, gerade, Ø 50 mm

lose/drehbar

Farbe	Artikelnummer	€/STK
Edelstahl-sat.	**32.85.8590**	**26,80**

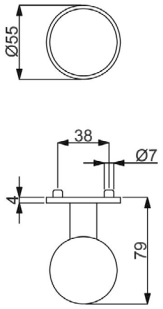

KUGELKNOPF FLAT

(Serie 32507000)

Knopf auf Rosette gerade, Ø 50 mm, Gewinde M4

fest verbunden

Farbe	Artikelnummer	€/STK
Edelstahl-sat.	**32.50.7000**	**60,70**

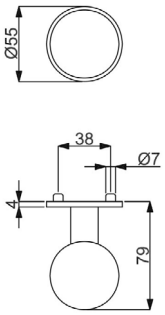

KUGELKNOPF FLAT

(Serie 32507030)

Knopf gerade, Ø 50 mm, für einseitige Türblattmontage zum aufschrauben

fest verbunden

Farbe	Artikelnummer	€/STK
Edelstahl-sat.	**32.50.7030**	**70,80**

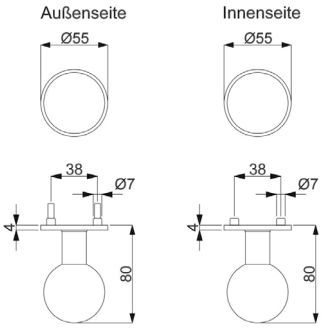

KNOPF FLAT

(Serie 32507020)

Kugelknopf beidseitig fest auf Flat Rosette, für gegenseitige Verschraubung, für Türstärke 40 mm

fest verbunden

Farbe	Artikelnummer	€/PR
Edelstahl-sat.	**32.50.7020**	**136,00**

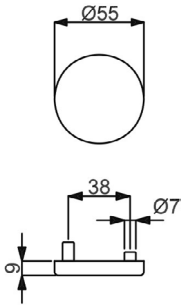

BLINDROSETTE TOP SPEED

(Serie 32516820)

Blindrosette inklusive Metall-Unterkonstruktion, zur gegenseitigen Verschraubung, ohne Montage Zubehör

Blindrosette

Farbe	Artikelnummer	€/STK
Edelstahl-sat.	**32.51.6820**	**11,20**
Edelstahl-sat. Abaco	**32.51.6840**	**16,90**

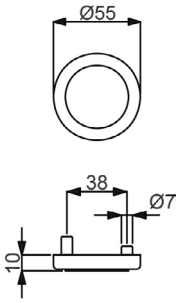

BLINDROSETTE TOP SPEED

(Serie 32516800)

Blindrosette inklusive Metall-Unterkonstruktion, zur gegenseitigen Verschraubung, ohne Montage Zubehör

Blindrosette

Farbe	Artikelnummer	€/STK
Chrom/Edelstahl-sat.	**32.51.6800**	**13,80**

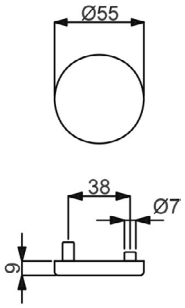

BLINDROSETTE BASIC

(Serie 32855430)

Blindrosette inklusive Nylon-Unterkonstruktion, zur gegenseitigen Verschraubung, ohne Montage Zubehör

Blindrosette

Farbe	Artikelnummer	€/STK
Edelstahl-sat.	**32.85.5430**	**9,00**

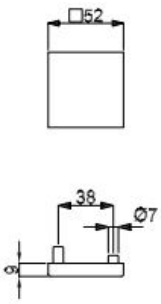

BLINDROSETTE QUADRO/BASIC

(Serie 32858980)

Blindrosette inklusive Metall-Unterkonstruktion, zur gegenseitigen Verschraubung, ohne Montage Zubehör

Blindrosette

Farbe	Artikelnummer	€/STK
Edelstahl-sat.	**32.85.8980**	**13,50**

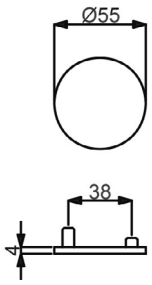

BLINDROSETTE FLAT

(Serie 32508070)

Blindrosette inklusive Metall-Unterkonstruktion, zur gegenseitigen Verschraubung, ohne Montage Zubehör

Blindrosette

Farbe	Artikelnummer	€/STK
Edelstahl-sat.	**32.50.8070**	**12,40**

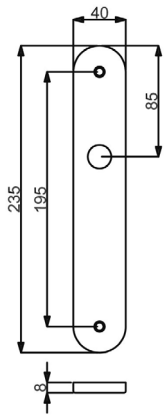

BLIND-LANGSCHILD BASIC

(Serie 32855410)

Blind-Langschild inklusive Befestigungsschrauben

Blind-Langschild

Farbe	Ausführung	Artikelnummer	€/STK
Edelstahl-sat.	DIN rechts	**(82) / 32.85.5410**	**16,00**
Edelstahl-sat.	DIN links	**(82) / 32.85.5420**	**16,00**

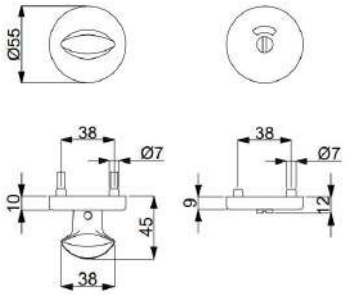

WC-ROSETTENPAAR TOP SPEED

(Serie 32517090)

WC Rosettenpaar mit Sperriegel und Sichtfenster rot/weiß

WC Rosettenpaar Ø 55 mm

Farbe	Artikelnummer	€/PR
Edelstahl-sat.	**(82) / 32.51.7090**	**66,30**

Prestige
Seite 98

Glory
Seite 99

Ronny
Seite 100

Galina
Seite 113

Hanna
Seite 121

Paula
Seite 122

Sirius
Seite 124

Korsika
Seite 128

Matteo
Seite 135

Matteo I
Seite 138

Malibu
Seite 140

Alaska
Seite 143

Scarlet
Seite 147

Mount Everest
Seite 149

Elio
Seite 151

Ronny Solo
Seite 152

Galina Solo
Seite 154

Einzelteile
Seite 155

PRESTIGE-R (Serie 32592300)

Garnitur mit stabiler Metall-Unterkonstruktion, Dreh-Verbundrosetten, Hochhaltefeder, fest/drehbar gelagert-Schnellmontagesystem, für höchste Beanspruchung! Das patentierte Beschlagsystem.
Geprüft nach EN 1906 Gebrauchskategorie 4, FS - AbZ erteilt, geeignet für Feuer- und Rauchschutztüren.

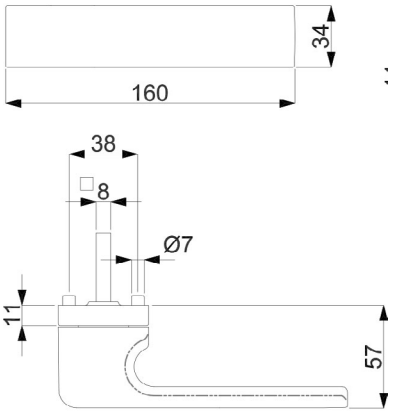

PZ WC Knopf

Modelle mit Stift ZT 8 (8,5/8) mm, FS 9/8 (8,5/8) mm, WC-Riegel 8 (7) mm

Prüfqualität	**GK 4 Objektqualität**		**GK 4 Objektqualität**		**GK 4 Objektqualität**	
Zimmertürgarnituren						
Ausführung	Schwarzstahl-Optik	€/GRT	Schwarz matt	€/GRT	Schwarz matt Struktur	€/GRT
BB	**(82) / 32.59.2300**	**169,70**	**(82) / 32.59.1700**	**163,00**	**(82) / 32.59.8900**	**169,70**
PZ	**(82) / 32.59.2310**	**169,70**	**(82) / 32.59.1710**	**163,00**	**(82) / 32.59.8910**	**169,70**
WC	**(82) / 32.59.2340**	**186,50**	**(82) / 32.59.1740**	**179,80**	**(82) / 32.59.8940**	**186,50**
WC mit Sichtfenster	**-**	**-**	**(82) / 32.59.1740S**	**213,50**	**(82) / 32.59.8940S**	**220,20**
Wohnungseingangsgarnituren mit Knopf/Drücker						
Ausführung	Schwarzstahl-Optik	€/GRT	Schwarz matt	€/GRT	Schwarz matt Struktur	€/GRT
PZ DIN rechts	**(82) / 32.59.2320**	**192,20**	**(82) / 32.59.1720**	**185,40**	**(82) / 32.59.8920**	**192,20**
PZ DIN links	**(82) / 32.59.2330**	**192,20**	**(82) / 32.59.1730**	**185,40**	**(82) / 32.59.8930**	**192,20**
Feuerschutzgarnituren mit 9/8 (8,5/8) mm Stift TS 47-56 (37-42) mm						
Ausführung	Schwarzstahl-Optik	€/GRT	Schwarz matt	€/GRT	Schwarz matt Struktur	€/GRT
Drücker/Drücker	**(82) / 32.59.2310FS**	**192,20**	**(82) / 32.59.1710FS**	**185,40**	**(82) / 32.59.8910FS**	**192,20**
Knopf/Dr. DIN re.	**(82) / 32.59.2320FS**	**214,60**	**(82) / 32.59.1720FS**	**207,90**	**(82) / 32.59.8920FS**	**214,60**
Knopf/Dr. DIN li.	**(82) / 32.59.2330FS**	**214,60**	**(82) / 32.59.1730FS**	**207,90**	**(82) / 32.59.8930FS**	**214,60**
Garnituren für Türen inkl. Drückerrosetten, ohne Schlüsselrosetten						
Ausführung	Schwarzstahl-Optik	€/GRT	Schwarz matt	€/GRT	Schwarz matt Struktur	€/GRT
Paar mit Rosette	**(82) / 32.59.2350**	**160,70**	**(82) / 32.59.1750**	**153,90**	**(82) / 32.59.8950**	**160,70**
Halbgarnituren für Zimmertüren (ohne Stift)						
Ausführung	Schwarzstahl-Optik	€/GRT	Schwarz matt	€/GRT	Schwarz matt Struktur	€/GRT
BB DIN rechts	**32.59.2360**	**84,80**	**32.59.1760**	**81,50**	**32.59.8960**	**84,80**
BB DIN links	**32.59.2370**	**84,80**	**32.59.1770**	**81,50**	**32.59.8970**	**84,80**
Halbgarnituren für Haustüren, mit Metallunterkonstruktion (ohne Stift)						
Ausführung	Schwarzstahl-Optik	€/GRT	Schwarz matt	€/GRT	Schwarz matt Struktur	€/GRT
PZ DIN rechts	**32.59.2380**	**88,20**	**32.59.1780**	**84,80**	**32.59.5330**	**88,20**
PZ DIN links	**32.59.2390**	**88,20**	**32.59.1790**	**84,80**	**32.59.5340**	**88,20**

ACHTUNG UNTERSCHIEDLICHE NORMEN - SO BESTELLEN SIE RICHTIG:
D-Norm Bestellung: Artikelnummer ohne Zahl in Klammern.
Ö-Norm Bestellung: Die ersten beiden Stellen der Artikelnummer D-Norm gegen die Zahl in Klammern austauschen.

GLORY-R (Serie 32592500)

Garnitur mit stabiler Metall-Unterkonstruktion, Dreh-Verbundrosetten, Hochhaltefeder, fest/drehbar gelagert-Schnellmontagesystem, für höchste Beanspruchung! Das patentierte Beschlagsystem.
Geprüft nach EN 1906 Gebrauchskategorie 4, FS - AbZ erteilt, geeignet für Feuer- und Rauchschutztüren.

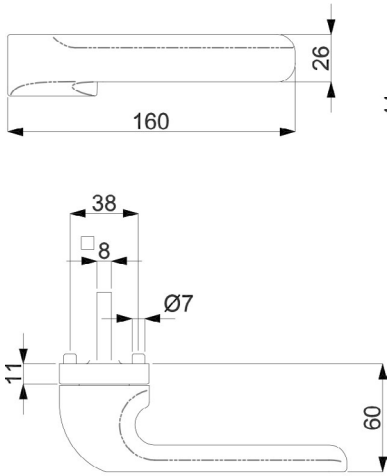

PZ WC Knopf

Modelle mit Stift ZT 8 (8,5/8) mm, FS 9/8 (8,5/8) mm, WC-Riegel 8 (7) mm

Prüfqualität	**GK 4 Objektqualität**		**GK 4 Objektqualität**		**GK 4 Objektqualität**	
Zimmertürgarnituren						
Ausführung	Schwarzstahl-Optik	€/GRT	Schwarz matt	€/GRT	Schwarz matt Struktur	€/GRT
BB	**(82) / 32.59.2500**	**169,70**	**(82) / 32.59.2100**	**163,00**	**(82) / 32.59.9600**	**169,70**
PZ	**(82) / 32.59.2510**	**169,70**	**(82) / 32.59.2110**	**163,00**	**(82) / 32.59.9610**	**169,70**
WC	**(82) / 32.59.2540**	**186,50**	**(82) / 32.59.2140**	**179,80**	**(82) / 32.59.9640**	**186,50**
WC mit Sichtfenster	**-**	**-**	**(82) / 32.59.2140S**	**213,50**	**(82) / 32.59.9640S**	**220,20**
Wohnungseingangsgarnituren mit Knopf/Drücker						
Ausführung	Schwarzstahl-Optik	€/GRT	Schwarz matt	€/GRT	Schwarz matt Struktur	€/GRT
PZ DIN rechts	**(82) / 32.59.2520**	**192,20**	**(82) / 32.59.2120**	**185,40**	**(82) / 32.59.9620**	**192,20**
PZ DIN links	**(82) / 32.59.2530**	**192,20**	**(82) / 32.59.2130**	**185,40**	**(82) / 32.59.9630**	**192,20**
Feuerschutzgarnituren mit 9/8 (8,5/8) mm Stift TS 47-56 (37-42) mm						
Ausführung	Schwarzstahl-Optik	€/GRT	Schwarz matt	€/GRT	Schwarz matt Struktur	€/GRT
Drücker/Drücker	**(82) / 32.59.2510FS**	**192,20**	**(82) / 32.59.2110FS**	**185,40**	**(82) / 32.59.9610FS**	**192,20**
Knopf/Dr. DIN re.	**(82) / 32.59.2520FS**	**214,60**	**(82) / 32.59.2120FS**	**207,90**	**(82) / 32.59.9620FS**	**214,60**
Knopf/Dr. DIN li.	**(82) / 32.59.2530FS**	**214,60**	**(82) / 32.59.2130FS**	**207,90**	**(82) / 32.59.9630FS**	**214,60**
Garnituren für Türen inkl. Drückerrosetten, ohne Schlüsselrosetten						
Ausführung	Schwarzstahl-Optik	€/GRT	Schwarz matt	€/GRT	Schwarz matt Struktur	€/GRT
Paar mit Rosette	**(82) / 32.59.2550**	**160,70**	**(82) / 32.59.2150**	**153,90**	**(82) / 32.59.9650**	**160,70**
Halbgarnituren für Zimmertüren (ohne Stift)						
Ausführung	Schwarzstahl-Optik	€/GRT	Schwarz matt	€/GRT	Schwarz matt Struktur	€/GRT
BB DIN rechts	**32.59.2560**	**84,80**	**32.59.2160**	**81,50**	**32.59.9660**	**84,80**
BB DIN links	**32.59.2570**	**84,80**	**32.59.2170**	**81,50**	**32.59.9670**	**84,80**
Halbgarnituren für Haustüren, mit Metallunterkonstruktion (ohne Stift)						
Ausführung	Schwarzstahl-Optik	€/GRT	Schwarz matt	€/GRT	Schwarz matt Struktur	€/GRT
PZ DIN rechts	**32.59.2580**	**88,20**	**32.59.2180**	**84,80**	**32.59.9680**	**88,20**
PZ DIN links	**32.59.2590**	**88,20**	**32.59.2190**	**84,80**	**32.59.9690**	**88,20**

RONNY II-R (Serie 32537750)

Garnitur mit stabiler Metall-Unterkonstruktion, Dreh-Verbundrosetten, Hochhaltefeder, fest/drehbar gelagert-
Schnellmontagesystem, *ohne Madenschraube, für höchste Beanspruchung! Das patentierte Beschlagsystem.
Geprüft nach EN 1906 Gebrauchskategorie 3*/4, FS - AbZ erteilt, geeignet für Feuer- und Rauchschutztüren, EN 1634-2.

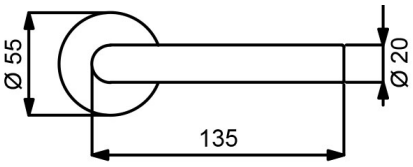

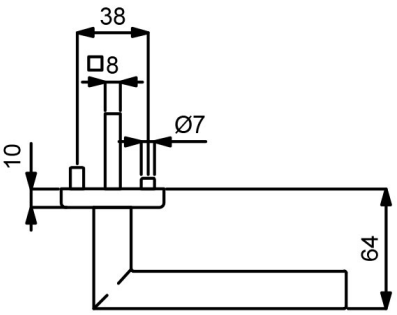

PZ WC Knopf

Modelle mit Stift ZT 8 (8,5/8) mm, FS 9/8 (8,5/8) mm, WC-Riegel 8 (7) mm

Prüfqualität	**GK 3**		**GK 3**		**GK 4 Objektqualität**		**GK 4 Objektqualität**	
Zimmertürgarnituren								
Ausführung	Schwarzstahl-Optik	€/GRT	Schwarz matt	€/GRT	Schwarzstahl-Optik	€/GRT	Schwarz matt	€/GRT
BB	**(82) / 32.53.7750**	**73,10**	**(82) / 32.51.5100**	**68,60**	**(82) / 32.56.7750**	**89,90**	**(82) / 32.54.5100**	**85,40**
PZ	**(82) / 32.53.7760**	**73,10**	**(82) / 32.51.5110**	**68,60**	**(82) / 32.56.7760**	**89,90**	**(82) / 32.54.5110**	**85,40**
WC	**(82) / 32.53.7790**	**89,90**	**(82) / 32.51.5120**	**85,40**	**(82) / 32.56.7790**	**106,80**	**(82) / 32.54.5120**	**102,30**
WC mit Sichtfenster	**-**	**-**	**(82) / 32.51.5120S**	**119,10**	**-**	**-**	**(82) / 32.54.5120S**	**136,00**
Wohnungseingangsgarnituren mit Knopf/Drücker								
Ausführung	Schwarzstahl-Optik	€/GRT	Schwarz matt	€/GRT	Schwarzstahl-Optik	€/GRT	Schwarz matt	€/GRT
PZ DIN rechts	**(82) / 32.53.7770**	**95,60**	**(82) / 32.51.5180**	**91,00**	**(82) / 32.56.7770**	**112,40**	**(82) / 32.54.5180**	**107,80**
PZ DIN links	**(82) / 32.53.7780**	**95,60**	**(82) / 32.51.5190**	**91,00**	**(82) / 32.56.7780**	**112,40**	**(82) / 32.54.5190**	**107,80**
Feuerschutzgarnituren mit 9/8 (8,5/8) mm Stift TS 47-56 (37-42) mm								
Ausführung	Schwarzstahl-Optik	€/GRT	Schwarz matt	€/GRT	Schwarzstahl-Optik	€/GRT	Schwarz matt	€/GRT
Drücker/Drücker	**-**	**-**	**-**	**-**	**(82) / 32.56.7760FS**	**112,40**	**(82) / 32.54.5110FS**	**107,80**
Knopf/Dr. DIN re.	**-**	**-**	**-**	**-**	**(82) / 32.56.7770FS**	**134,80**	**(82) / 32.54.5180FS**	**130,30**
Knopf/Dr. DIN li.	**-**	**-**	**-**	**-**	**(82) / 32.56.7780FS**	**134,80**	**(82) / 32.54.5190FS**	**130,30**
Garnituren für Türen inkl. Drückerrosetten, ohne Schlüsselrosetten								
Ausführung	Schwarzstahl-Optik	€/GRT	Schwarz matt	€/GRT	Schwarzstahl-Optik	€/GRT	Schwarz matt	€/GRT
Paar mit Rosette	**(82) / 32.53.7800**	**64,10**	**(82) / 32.51.5170**	**59,50**	**(82) / 32.56.7800**	**80,90**	**(82) / 32.54.5170**	**76,40**
Halbgarnituren für Zimmertüren (ohne Stift)								
Ausführung	Schwarzstahl-Optik	€/GRT	Schwarz matt	€/GRT	Schwarzstahl-Optik	€/GRT	Schwarz matt	€/GRT
BB DIN rechts	**32.53.7830**	**36,50**	**32.51.5140**	**34,20**	**32.56.7830**	**44,90**	**32.54.5140**	**42,70**
BB DIN links	**32.53.7840**	**36,50**	**32.51.5130**	**34,20**	**32.56.7840**	**44,90**	**32.54.5130**	**42,70**
Halbgarnituren für Haustüren, mit Metallunterkonstruktion (ohne Stift)								
Ausführung	Schwarzstahl-Optik	€/GRT	Schwarz matt	€/GRT	Schwarzstahl-Optik	€/GRT	Schwarz matt	€/GRT
PZ DIN rechts	**-**	**-**	**-**	**-**	**32.56.7850**	**48,30**	**32.54.5160**	**46,10**
PZ DIN links	**-**	**-**	**-**	**-**	**32.56.7860**	**48,30**	**32.54.5150**	**46,10**
Ganzglastür-Drückerpaar								
Ausführung	Schwarzstahl-Optik	€/PR	Schwarz matt	€/PR	Schwarzstahl-Optik	€/PR	Schwarz matt	€/PR
Drückerpaar	**32.84.0480**	**33,70**	**32.97.5090**	**32,60**	**32.84.0480**	**33,70**	**32.97.5090**	**32,60**
Drückerlochteil Basic								
Ausführung	Schwarzstahl-Optik	€/STK	Schwarz matt	€/STK	Schwarzstahl-Optik	€/STK	Schwarz matt	€/STK
Drückerlochteil re./li.	**32.84.0490**	**15,80**	**32.97.5080**	**15,10**	**32.84.0490**	**15,80**	**32.97.5080**	**15,10**

ACHTUNG UNTERSCHIEDLICHE NORMEN - SO BESTELLEN SIE RICHTIG:
D-Norm Bestellung: Artikelnummer ohne Zahl in Klammern.
Ö-Norm Bestellung: Die ersten beiden Stellen der Artikelnummer D-Norm gegen die Zahl in Klammern austauschen.

RONNY II-R (Serie 32533700)

Garnitur mit stabiler Metall-Unterkonstruktion, Dreh-Verbundrosetten, Hochhaltefeder, fest/drehbar gelagert-
Schnellmontagesystem, *ohne Madenschraube, für höchste Beanspruchung! Das patentierte Beschlagsystem.
Geprüft nach EN 1906 Gebrauchskategorie 3*/4, FS - AbZ erteilt, geeignet für Feuer- und Rauchschutztüren, EN 1634-2.

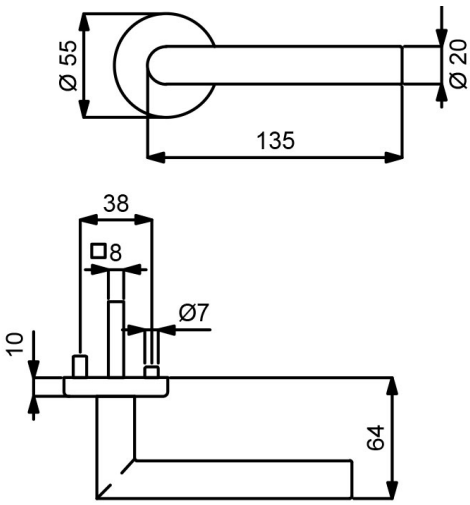

PZ WC Knopf

Modelle mit Stift ZT 8 (8,5/8) mm, FS 9/8 (8,5/8) mm, WC-Riegel 8 (7) mm

Prüfqualität	**GK 3**		**GK 4 Objektqualität**	
Zimmertürgarnituren				
Ausführung	Schwarz matt Struktur	€/GRT	Schwarz matt Struktur	€/GRT
BB	**(82) / 32.53.3700**	**73,10**	**(82) / 32.59.3700**	**89,90**
PZ	**(82) / 32.53.3710**	**73,10**	**(82) / 32.59.3710**	**89,90**
WC	**(82) / 32.53.3740**	**89,90**	**(82) / 32.59.3740**	**106,80**
WC mit Sichtfenster	**(82) / 32.53.3740S**	**123,60**	**(82) / 32.59.3740S**	**140,50**
Wohnungseingangsgarnituren mit Knopf/Drücker				
Ausführung	Schwarz matt Struktur	€/GRT	Schwarz matt Struktur	€/GRT
PZ DIN rechts	**(82) / 32.53.3720**	**95,60**	**(82) / 32.59.3720**	**112,40**
PZ DIN links	**(82) / 32.53.3730**	**95,60**	**(82) / 32.59.3730**	**112,40**
Feuerschutzgarnituren mit 9/8 (8,5/8) mm Stift TS 47-56 (37-42) mm				
Ausführung	Schwarz matt Struktur	€/GRT	Schwarz matt Struktur	€/GRT
Drücker/Drücker	**-**	**-**	**(82) / 32.59.3710FS**	**112,40**
Knopf/Dr. DIN re.	**-**	**-**	**(82) / 32.59.3720FS**	**134,80**
Knopf/Dr. DIN li.	**-**	**-**	**(82) / 32.59.3730FS**	**134,80**
Garnituren für Türen inkl. Drückerrosetten, ohne Schlüsselrosetten				
Ausführung	Schwarz matt Struktur	€/GRT	Schwarz matt Struktur	€/GRT
Paar mit Rosette	**(82) / 32.53.3750**	**64,10**	**(82) / 32.59.3750**	**80,90**
Halbgarnituren für Zimmertüren (ohne Stift)				
Ausführung	Schwarz matt Struktur	€/GRT	Schwarz matt Struktur	€/GRT
BB DIN rechts	**32.53.3760**	**36,50**	**32.59.3760**	**44,90**
BB DIN links	**32.53.3770**	**36,50**	**32.59.3770**	**44,90**
Halbgarnituren für Haustüren, mit Metallunterkonstruktion (ohne Stift)				
Ausführung	Schwarz matt Struktur	€/GRT	Schwarz matt Struktur	€/GRT
PZ DIN rechts	**-**	**-**	**32.59.3780**	**48,30**
PZ DIN links	**-**	**-**	**32.59.3790**	**48,30**
Ganzglastür-Drückerpaar				
Ausführung	Schwarz matt Struktur	€/PR	Schwarz matt Struktur	€/PR
Drückerpaar	**32.84.8060**	**33,70**	**32.84.8060**	**33,70**
Drückerlochteil Basic				
Ausführung	Schwarz matt Struktur	€/STK	Schwarz matt Struktur	€/STK
Drückerlochteil re./li.	**32.84.8070**	**15,80**	**32.84.8070**	**15,80**

RONNY II-R (Serie 32373000)

Garnitur mit stabiler Metall-Unterkonstruktion, Dreh-Verbundrosetten, Hochhaltefeder, fest/drehbar gelagert-
Schnellmontagesystem, *ohne Madenschraube, für höchste Beanspruchung! Das patentierte Beschlagsystem.
Geprüft nach EN 1906 Gebrauchskategorie 3*/4, FS - AbZ erteilt, geeignet für Feuer- und Rauchschutztüren, EN 1634-2.

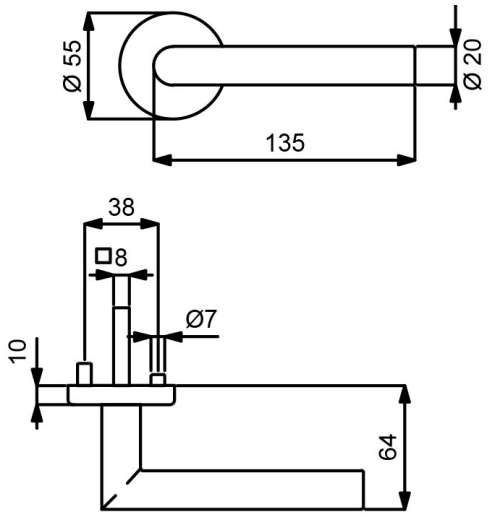

PZ WC Knopf

Modelle mit Stift ZT 8 (8,5/8) mm, FS 9/8 (8,5/8) mm, WC-Riegel 8 (7) mm

Prüfqualität	**GK 3**		**GK 4 Objektqualität**	
Zimmertürgarnituren				
Ausführung	Graphit grau	€/GRT	Graphit grau	€/GRT
BB	**(82) / 32.37.3000**	**86,50**	**(82) / 32.38.3000**	**103,30**
PZ	**(82) / 32.37.3010**	**86,50**	**(82) / 32.38.3010**	**103,30**
WC	**(82) / 32.37.3040**	**103,30**	**(82) / 32.38.3040**	**120,20**
Wohnungseingangsgarnituren mit Knopf/Drücker				
Ausführung	Graphit grau	€/GRT	Graphit grau	€/GRT
PZ DIN rechts	**(82) / 32.37.3020**	**109,00**	**(82) / 32.38.3020**	**125,80**
PZ DIN links	**(82) / 32.37.3030**	**109,00**	**(82) / 32.38.3030**	**125,80**
Feuerschutzgarnituren mit 9/8 (8,5/8) mm Stift TS 47-56 (37-42) mm				
Ausführung	Graphit grau	€/GRT	Graphit grau	€/GRT
Drücker/Drücker	**-**	**-**	**(82) / 32.38.3010FS**	**125,80**
Knopf/Dr. DIN re.	**-**	**-**	**(82) / 32.38.3020FS**	**148,30**
Knopf/Dr. DIN li.	**-**	**-**	**(82) / 32.38.3030FS**	**148,30**
Garnituren für Türen inkl. Drückerrosetten, ohne Schlüsselrosetten				
Ausführung	Graphit grau	€/GRT	Graphit grau	€/GRT
Paar mit Rosette	**(82) / 32.37.3050**	**77,50**	**(82) / 32.38.3050**	**94,40**
Halbgarnituren für Zimmertüren (ohne Stift)				
Ausführung	Graphit grau	€/GRT	Graphit grau	€/GRT
BB DIN rechts	**32.37.3060**	**43,30**	**32.38.3060**	**51,70**
BB DIN links	**32.37.3070**	**43,30**	**32.38.3070**	**51,70**
Halbgarnituren für Haustüren, mit Metallunterkonstruktion (ohne Stift)				
Ausführung	Graphit grau	€/GRT	Graphit grau	€/GRT
PZ DIN rechts	**-**	**-**	**32.38.3170**	**55,00**
PZ DIN links	**-**	**-**	**32.38.3180**	**55,00**
Ganzglastür-Drückerpaar				
Ausführung	Graphit grau	€/PR	Graphit grau	€/PR
Drückerpaar	**32.97.5590**	**37,00**	**32.97.5590**	**37,00**
Drückerlochteil Basic				
Ausführung	Graphit grau	€/STK	Graphit grau	€/STK
Drückerlochteil re./li.	**32.97.5580**	**18,00**	**32.97.5580**	**18,00**

ACHTUNG UNTERSCHIEDLICHE NORMEN - SO BESTELLEN SIE RICHTIG:
D-Norm Bestellung: Artikelnummer ohne Zahl in Klammern.
Ö-Norm Bestellung: Die ersten beiden Stellen der Artikelnummer D-Norm gegen die Zahl in Klammern austauschen.

RONNY II-R (Serie 32371600)

Garnitur mit stabiler Metall-Unterkonstruktion, Dreh-Verbundrosetten, Hochhaltefeder, fest/drehbar gelagert-
Schnellmontagesystem, *ohne Madenschraube, für höchste Beanspruchung! Das patentierte Beschlagsystem.
Geprüft nach EN 1906 Gebrauchskategorie 3*/4, FS - AbZ erteilt, geeignet für Feuer- und Rauchschutztüren, EN 1634-2.

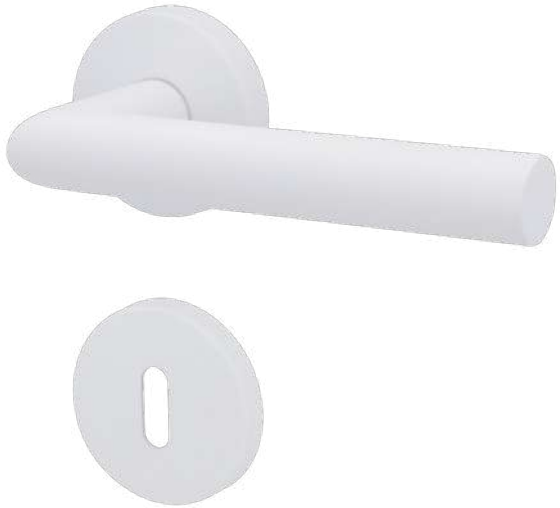

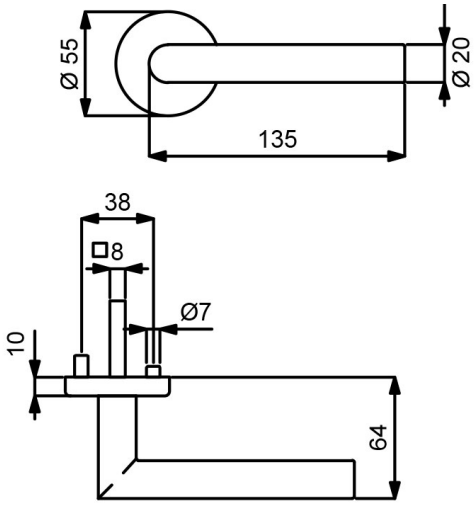

Modelle mit Stift ZT 8 (8,5/8) mm, FS 9/8 (8,5/8) mm, WC-Riegel 8 (7) mm

Prüfqualität	**GK 3**		**GK 4 Objektqualität**	
Zimmertürgarnituren				
Ausführung	Weiß matt Struktur	€/GRT	Weiß matt Struktur	€/GRT
BB	**(82) / 32.37.1600**	**73,10**	**(82) / 32.38.1600**	**89,90**
PZ	**(82) / 32.37.1610**	**73,10**	**(82) / 32.38.1610**	**89,90**
WC	**(82) / 32.37.1640**	**89,90**	**(82) / 32.38.1640**	**106,80**
Wohnungseingangsgarnituren mit Knopf/Drücker				
Ausführung	Weiß matt Struktur	€/GRT	Weiß matt Struktur	€/GRT
PZ DIN rechts	**(82) / 32.37.1620**	**95,60**	**(82) / 32.38.1620**	**112,40**
PZ DIN links	**(82) / 32.37.1630**	**95,60**	**(82) / 32.38.1630**	**112,40**
Feuerschutzgarnituren mit 9/8 (8,5/8) mm Stift TS 47-56 (37-42) mm				
Ausführung	Weiß matt Struktur	€/GRT	Weiß matt Struktur	€/GRT
Drücker/Drücker	**-**	**-**	**(82) / 32.38.1610FS**	**112,40**
Knopf/Dr. DIN re.	**-**	**-**	**(82) / 32.38.1620FS**	**134,80**
Knopf/Dr. DIN li.	**-**	**-**	**(82) / 32.38.1630FS**	**134,80**
Garnituren für Türen inkl. Drückerrosetten, ohne Schlüsselrosetten				
Ausführung	Weiß matt Struktur	€/GRT	Weiß matt Struktur	€/GRT
Paar mit Rosette	**(82) / 32.37.1650**	**64,10**	**(82) / 32.38.1650**	**80,90**
Halbgarnituren für Zimmertüren (ohne Stift)				
Ausführung	Weiß matt Struktur	€/GRT	Weiß matt Struktur	€/GRT
BB DIN rechts	**32.37.1660**	**36,50**	**32.38.1660**	**44,90**
BB DIN links	**32.37.1670**	**36,50**	**32.38.1670**	**44,90**
Halbgarnituren für Haustüren, mit Metallunterkonstruktion (ohne Stift)				
Ausführung	Weiß matt Struktur	€/GRT	Weiß matt Struktur	€/GRT
PZ DIN rechts	**-**	**-**	**32.38.1680**	**48,30**
PZ DIN links	**-**	**-**	**32.38.1690**	**48,30**

RONNY II QUADRO-R (Serie 32482600)

Garnitur mit stabiler Metall-Unterkonstruktion, Verbundrosetten, Hochhaltefeder, fest/drehbar gelagert-
Schnellmontagesystem, *ohne Madenschraube, für höchste Beanspruchung! Das patentierte Beschlagsystem.
Geprüft nach EN 1906 Gebrauchskategorie 3*/4, FS - AbZ erteilt, geeignet für Feuer- und Rauchschutztüren, EN 1634-2

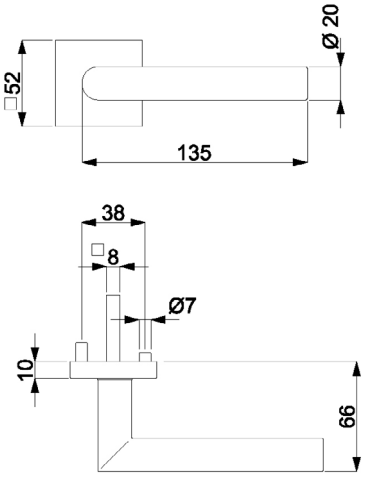

PZ WC Knopf

Modelle mit Stift ZT 8 (8,5/8) mm, FS 9/8 (8,5/8) mm, WC-Riegel 8 (7) mm

Prüfqualität	**GK 3**		**GK 3**		**GK 4 Objektqualität**		**GK 4 Objektqualität**	
Zimmertürgarnituren								
Ausführung	Schwarzstahl-Optik	€/GRT	Schwarz matt	€/GRT	Schwarzstahl-Optik	€/GRT	Schwarz matt	€/GRT
BB	**(82) / 32.48.2600**	**77,50**	**(82) / 32.48.3000**	**73,10**	**(82) / 32.49.2600**	**94,40**	**(82) / 32.49.3000**	**89,90**
PZ	**(82) / 32.48.2610**	**77,50**	**(82) / 32.48.3010**	**73,10**	**(82) / 32.49.2610**	**94,40**	**(82) / 32.49.3010**	**89,90**
WC	**(82) / 32.48.2640**	**94,40**	**(82) / 32.48.3040**	**89,90**	**(82) / 32.49.2640**	**111,20**	**(82) / 32.49.3040**	**106,80**
WC mit Sichtfenster	**-**	**-**	**(82) / 32.48.3040S**	**123,60**	**-**	**-**	**(82) / 32.49.3040S**	**140,50**
Wohnungseingangsgarnituren mit Knopf/Drücker								
Ausführung	Schwarzstahl-Optik	€/GRT	Schwarz matt	€/GRT	Schwarzstahl-Optik	€/GRT	Schwarz matt	€/GRT
PZ DIN rechts	**(82) / 32.48.2620**	**100,00**	**(82) / 32.48.3020**	**95,60**	**(82) / 32.49.2620**	**116,90**	**(82) / 32.49.3020**	**112,40**
PZ DIN links	**(82) / 32.48.2630**	**100,00**	**(82) / 32.48.3030**	**95,60**	**(82) / 32.49.2630**	**116,90**	**(82) / 32.49.3030**	**112,40**
Feuerschutzgarnituren mit 9/8 (8,5/8) mm Stift TS 47-56 (37-42) mm								
Ausführung	Schwarzstahl-Optik	€/GRT	Schwarz matt	€/GRT	Schwarzstahl-Optik	€/GRT	Schwarz matt	€/GRT
Drücker/Drücker	**-**	**-**	**-**	**-**	**(82) / 32.49.2610FS**	**116,90**	**(82) / 32.49.3010FS**	**112,40**
Knopf/Dr. DIN re.	**-**	**-**	**-**	**-**	**(82) / 32.49.2620FS**	**139,30**	**(82) / 32.49.3020FS**	**134,80**
Knopf/Dr. DIN li.	**-**	**-**	**-**	**-**	**(82) / 32.49.2630FS**	**139,30**	**(82) / 32.49.3030FS**	**134,80**
Garnituren für Türen inkl. Drückerrosetten, ohne Schlüsselrosetten								
Ausführung	Schwarzstahl-Optik	€/GRT	Schwarz matt	€/GRT	Schwarzstahl-Optik	€/GRT	Schwarz matt	€/GRT
Paar mit Rosette	**(82) / 32.48.2650**	**68,60**	**(82) / 32.48.3050**	**64,10**	**(82) / 32.49.2650**	**85,40**	**(82) / 32.49.3050**	**80,90**
Halbgarnituren für Zimmertüren (ohne Stift)								
Ausführung	Schwarzstahl-Optik	€/GRT	Schwarz matt	€/GRT	Schwarzstahl-Optik	€/GRT	Schwarz matt	€/GRT
BB DIN rechts	**32.48.2660**	**38,70**	**32.48.3060**	**36,50**	**32.49.2660**	**47,10**	**32.49.3060**	**44,90**
BB DIN links	**32.48.2670**	**38,70**	**32.48.3070**	**36,50**	**32.49.2670**	**47,10**	**32.49.3070**	**44,90**
Halbgarnituren für Haustüren, mit Metallunterkonstruktion (ohne Stift)								
Ausführung	Schwarzstahl-Optik	€/GRT	Schwarz matt	€/GRT	Schwarzstahl-Optik	€/GRT	Schwarz matt	€/GRT
PZ DIN rechts	**-**	**-**	**-**	**-**	**32.49.2680**	**50,60**	**32.49.3080**	**48,30**
PZ DIN links	**-**	**-**	**-**	**-**	**32.49.2690**	**50,60**	**32.49.3090**	**48,30**
Ganzglastür-Drückerpaar								
Ausführung	Schwarzstahl-Optik	€/PR	Schwarz matt	€/PR	Schwarzstahl-Optik	€/PR	Schwarz matt	€/PR
Drückerpaar	**32.84.0480**	**33,70**	**32.97.5090**	**32,60**	**32.84.0480**	**33,70**	**32.97.5090**	**32,60**
Drückerlochteil Basic								
Ausführung	Schwarzstahl-Optik	€/STK	Schwarz matt	€/STK	Schwarzstahl-Optik	€/STK	Schwarz matt	€/STK
Drückerlochteil re./li.	**32.84.0490**	**15,80**	**32.97.5080**	**15,10**	**32.84.0490**	**15,80**	**32.97.5080**	**15,10**

ACHTUNG UNTERSCHIEDLICHE NORMEN - SO BESTELLEN SIE RICHTIG:
D-Norm Bestellung: Artikelnummer ohne Zahl in Klammern.
Ö-Norm Bestellung: Die ersten beiden Stellen der Artikelnummer D-Norm gegen die Zahl in Klammern austauschen.

RONNY II QUADRO-R (Serie 32482800)

Garnitur mit stabiler Metall-Unterkonstruktion, Verbundrosetten, Hochhaltefeder, fest/drehbar gelagert-
Schnellmontagesystem, *ohne Madenschraube, für höchste Beanspruchung! Das patentierte Beschlagsystem.
Geprüft nach EN 1906 Gebrauchskategorie 3*/4, FS - AbZ erteilt, geeignet für Feuer- und Rauchschutztüren, EN 1634-2.

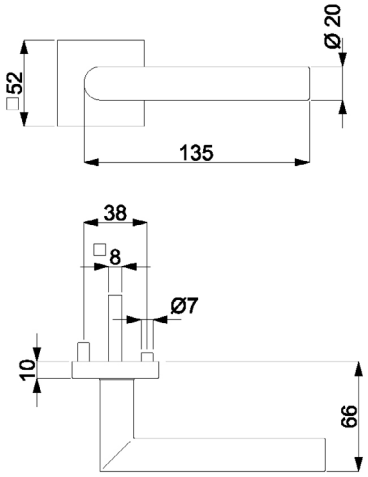

PZ WC Knopf

Modelle mit Stift ZT 8 (8,5/8) mm, FS 9/8 (8,5/8) mm, WC-Riegel 8 (7) mm

Prüfqualität	**GK 3**		**GK 4 Objektqualität**	
Zimmertürgarnituren				
Ausführung	Schwarz matt Struktur	€/GRT	Schwarz matt Struktur	€/GRT
BB	**(82) / 32.48.2800**	**77,50**	**(82) / 32.49.2800**	**94,40**
PZ	**(82) / 32.48.2810**	**77,50**	**(82) / 32.49.2810**	**94,40**
WC	**(82) / 32.48.2840**	**94,40**	**(82) / 32.49.2840**	**111,20**
WC mit Sichtfenster	**(82) / 32.48.2840S**	**128,10**	**(82) / 32.49.2840S**	**144,90**
Wohnungseingangsgarnituren mit Knopf/Drücker				
Ausführung	Schwarz matt Struktur	€/GRT	Schwarz matt Struktur	€/GRT
PZ DIN rechts	**(82) / 32.48.2820**	**100,00**	**(82) / 32.49.2820**	**116,90**
PZ DIN links	**(82) / 32.48.2830**	**100,00**	**(82) / 32.49.2830**	**116,90**
Feuerschutzgarnituren mit 9/8 (8,5/8) mm Stift TS 47-56 (37-42) mm				
Ausführung	Schwarz matt Struktur	€/GRT	Schwarz matt Struktur	€/GRT
Drücker/Drücker	**-**	**-**	**(82) / 32.49.2810FS**	**116,90**
Knopf/Dr. DIN re.	**-**	**-**	**(82) / 32.49.2820FS**	**139,30**
Knopf/Dr. DIN li.	**-**	**-**	**(82) / 32.49.2830FS**	**139,30**
Garnituren für Türen inkl. Drückerrosetten, ohne Schlüsselrosetten				
Ausführung	Schwarz matt Struktur	€/GRT	Schwarz matt Struktur	€/GRT
Paar mit Rosette	**(82) / 32.48.2850**	**68,60**	**(82) / 32.49.2850**	**85,40**
Halbgarnituren für Zimmertüren (ohne Stift)				
Ausführung	Schwarz matt Struktur	€/GRT	Schwarz matt Struktur	€/GRT
BB DIN rechts	**32.48.2860**	**38,70**	**32.49.2860**	**47,10**
BB DIN links	**32.48.2870**	**38,70**	**32.49.2870**	**47,10**
Halbgarnituren für Haustüren, mit Metallunterkonstruktion (ohne Stift)				
Ausführung	Schwarz matt Struktur	€/GRT	Schwarz matt Struktur	€/GRT
PZ DIN rechts	**-**	**-**	**32.49.2880**	**50,60**
PZ DIN links	**-**	**-**	**32.49.2890**	**50,60**
Ganzglastür-Drückerpaar				
Ausführung	Schwarz matt Struktur	€/PR	Schwarz matt Struktur	€/PR
Drückerpaar	**32.84.8060**	**33,70**	**32.84.8060**	**33,70**
Drückerlochteil Basic				
Ausführung	Schwarz matt Struktur	€/STK	Schwarz matt Struktur	€/STK
Drückerlochteil re./li.	**32.84.8070**	**15,80**	**32.84.8070**	**15,80**

RONNY II-R FLAT (Serie 32642000)

Garnitur mit stabiler Metall-Unterkonstruktion, Dreh-Verbundrosetten 4 mm flach, fest/drehbar gelagert, *ohne Madenschraube.
Bündige bzw. auf Türblatt Montage, für hohe Beanspruchung! Das patentierte Beschlagsystem.
Geprüft nach EN 1906 Gebrauchskategorie 4, FS - AbZ erteilt, geeignet für Feuer- und Rauchschutztüren, EN 1634-2.

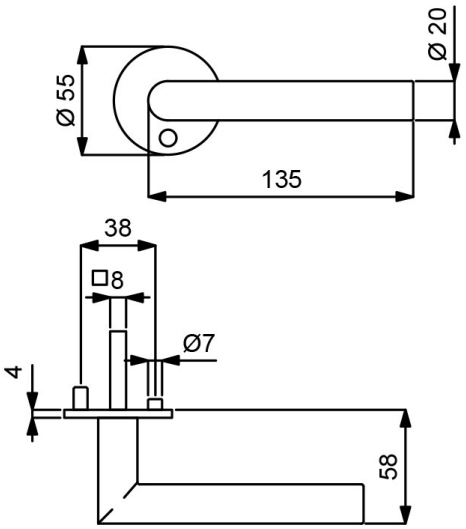

PZ WC Knopf

Modelle mit Stift ZT 8 (8,5/8) mm, FS 9/8 (8,5/8) mm, WC-Riegel 8 (7) mm

Prüfqualität	**GK 4 Objektqualität**	
Zimmertürgarnituren		
Ausführung	Schwarz matt	€/GRT
BB	**(82) / 32.64.2000**	**105,60**
PZ	**(82) / 32.64.2010**	**105,60**
WC	**(82) / 32.64.2040**	**122,40**
Wohnungseingangsgarnituren mit Knopf/Drücker		
Ausführung	Schwarz matt	€/GRT
PZ DIN rechts	**(82) / 32.64.2020**	**128,10**
PZ DIN links	**(82) / 32.64.2030**	**128,10**
Feuerschutzgarnituren mit 9/8 (8,5/8) mm Stift TS 47-56 (37-42) mm		
Ausführung	Schwarz matt	€/GRT
Drücker/Drücker	**(82) / 32.64.2010FS**	**128,10**
Knopf/Dr. DIN re.	**(82) / 32.64.2020FS**	**150,60**
Knopf/Dr. DIN li.	**(82) / 32.64.2030FS**	**150,60**
Garnituren für Türen inkl. Drückerrosetten, ohne Schlüsselrosetten		
Ausführung	Schwarz matt	€/GRT
Paar mit Rosette	**(82) / 32.64.2090**	**96,60**
Halbgarnituren für Zimmertüren (ohne Stift)		
Ausführung	Schwarz matt	€/GRT
BB DIN rechts	**32.64.2050**	**52,80**
BB DIN links	**32.64.2060**	**52,80**
Halbgarnituren für Haustüren, mit Metallunterkonstruktion (ohne Stift)		
Ausführung	Schwarz matt	€/GRT
PZ DIN rechts	**32.64.2070**	**56,20**
PZ DIN links	**32.64.2080**	**56,20**
Ganzglastür-Drückerpaar		
Ausführung	Schwarz matt	€/PR
Drückerpaar	**32.97.5090**	**32,60**
Drückerlochteil Basic		
Ausführung	Schwarz matt	€/STK
Drückerlochteil re./li.	**32.97.5080**	**15,10**

ACHTUNG UNTERSCHIEDLICHE NORMEN - SO BESTELLEN SIE RICHTIG:
D-Norm Bestellung: Artikelnummer ohne Zahl in Klammern.
Ö-Norm Bestellung: Die ersten beiden Stellen der Artikelnummer D-Norm gegen die Zahl in Klammern austauschen.

RONNY II-R (Serie 32460200)

Garnitur mit hochwertiger Nylon-Unterkonstruktion, Verbundrosetten 3 mm flach, für hohe Beanspruchung!
Geprüft nach EN 1906 Gebrauchskategorie 3.

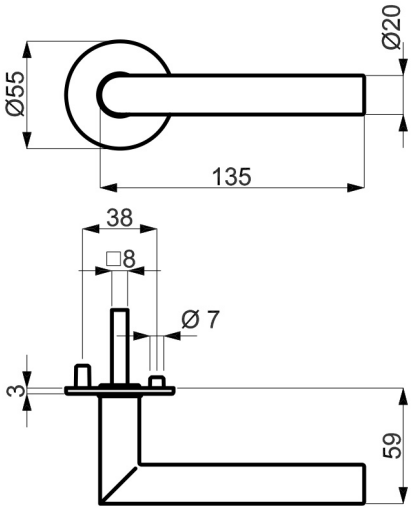

PZ WC Knopf

Modelle mit Stift ZT 8 (8,5/8) mm, WC-Riegel 8 (7) mm

Prüfqualität	**GK 3**	
Zimmertürgarnituren		
Ausführung	Schwarz matt	€/GRT
BB	**(82) / 32.46.0200**	**47,10**
PZ	**(82) / 32.46.0210**	**47,10**
WC	**(82) / 32.46.0220**	**64,10**
Wohnungseingangsgarnituren mit Knopf/Drücker		
Ausführung	Schwarz matt	€/GRT
PZ DIN re./li.	**(82) / 32.46.0230**	**69,60**
Garnituren für Türen inkl. Drückerrosetten, ohne Schlüsselrosetten		
Ausführung	Schwarz matt	€/GRT
Paar mit Rosette	**(82) / 32.46.0240**	**38,20**
Halbgarnituren für Zimmertüren (ohne Stift)		
Ausführung	Schwarz matt	€/GRT
BB DIN re./li.	**32.46.0250**	**23,60**
Ganzglastür-Drückerpaar		
Ausführung	Schwarz matt	€/PR
Drückerpaar	**32.97.5090**	**32,60**
Drückerlochteil Basic		
Ausführung	Schwarz matt	€/STK
Drückerlochteil re./li.	**32.97.5080**	**15,10**

RONNY II SQUARE-R (Serie 32460500)

Garnitur mit hochwertiger Nylon-Unterkonstruktion, Verbundrosetten 3 mm flach, für hohe Beanspruchung!
Geprüft nach EN 1906 Gebrauchskategorie 3.

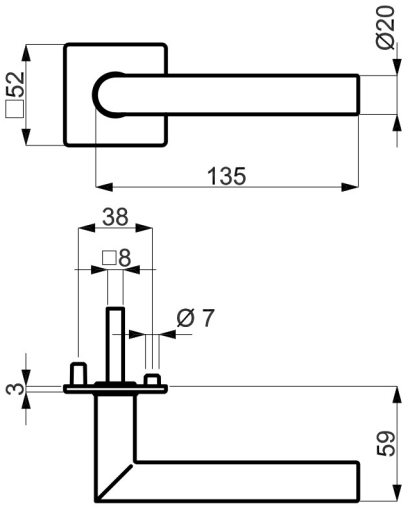

PZ WC Knopf

Modelle mit Stift ZT 8 (8,5/8) mm, WC-Riegel 8 (7) mm

Prüfqualität	**GK 3**	
Zimmertürgarnituren		
Ausführung	Schwarz matt	€/GRT
BB	**(82) / 32.46.0500**	**49,50**
PZ	**(82) / 32.46.0510**	**49,50**
WC	**(82) / 32.46.0520**	**66,30**
Wohnungseingangsgarnituren mit Knopf/Drücker		
Ausführung	Schwarz matt	€/GRT
PZ DIN re./li.	**(82) / 32.46.0530**	**71,90**
Garnituren für Türen inkl. Drückerrosetten, ohne Schlüsselrosetten		
Ausführung	Schwarz matt	€/GRT
Paar mit Rosette	**(82) / 32.46.0540**	**40,40**
Halbgarnituren für Zimmertüren (ohne Stift)		
Ausführung	Schwarz matt	€/GRT
BB DIN re./li.	**32.46.0550**	**24,70**
Ganzglastür-Drückerpaar		
Ausführung	Schwarz matt	€/PR
Drückerpaar	**32.97.5090**	**32,60**
Drückerlochteil Basic		
Ausführung	Schwarz matt	€/STK
Drückerlochteil re./li.	**32.97.5080**	**15,10**

ACHTUNG UNTERSCHIEDLICHE NORMEN - SO BESTELLEN SIE RICHTIG:
D-Norm Bestellung: Artikelnummer ohne Zahl in Klammern.
Ö-Norm Bestellung: Die ersten beiden Stellen der Artikelnummer D-Norm gegen die Zahl in Klammern austauschen.

RONNY II-LS (Serie 32457900)

Garnitur mit stabiler Metallkonstruktion, sichtbar verschraubt, Langschild 2 mm flach, für hohe Beanspruchung!
Geprüft nach EN 1906 Gebrauchskategorie 3.

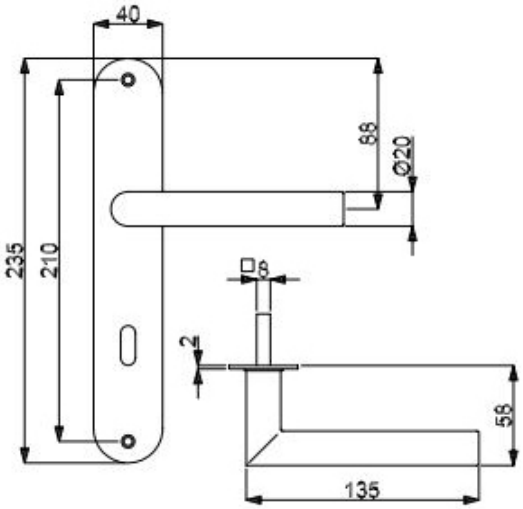

PZ

WC

Knopf

Modelle mit Stift ZT 8 (8,5/8) mm, WC-Riegel 8 (7) mm

Prüfqualität	**GK 3**	
Zimmertürgarnituren		
Ausführung	Schwarzstahl-Optik	€/GRT
BB	**(82) / 32.45.7900**	**87,70**
PZ	**(82) / 32.45.7910**	**87,70**
WC	**(82) / 32.45.7920**	**104,50**
Wohnungseingangsgarnituren mit Knopf/Drücker		
Ausführung	Schwarzstahl-Optik	€/GRT
PZ DIN re./li.	**(82) / 32.45.7930**	**110,10**
Halbgarnituren für Zimmertüren (ohne Stift)		
Ausführung	Schwarzstahl-Optik	€/GRT
BB DIN re./li.	**(82) / 32.45.7940**	**43,80**
Ganzglastür-Drückerpaar		
Ausführung	Schwarzstahl-Optik	€/PR
Drückerpaar	**32.84.0480**	**33,70**
Drückerlochteil Basic		
Ausführung	Schwarzstahl-Optik	€/STK
Drückerlochteil re./li.	**32.84.0490**	**15,80**

RONNY II SQUARE-LS (Serie 32457600)

Garnitur mit stabiler Metallkonstruktion, sichtbar verschraubt, Langschild 2 mm flach, für hohe Beanspruchung!
Geprüft nach EN 1906 Gebrauchskategorie 3.

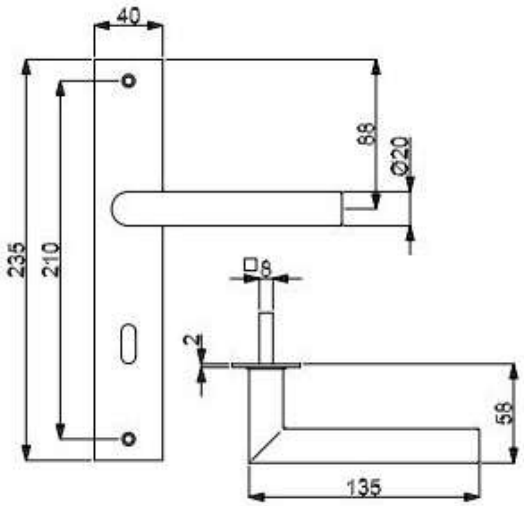

PZ WC Knopf

Modelle mit Stift ZT 8 (8,5/8) mm, WC-Riegel 8 (7) mm

Prüfqualität	**GK 3**		**GK 3**	
Zimmertürgarnituren				
Ausführung	Schwarzstahl-Optik	€/GRT	Schwarz matt	€/GRT
BB	**(82) / 32.45.7600**	**89,90**	**(82) / 32.45.7700**	**83,20**
PZ	**(82) / 32.45.7610**	**89,90**	**(82) / 32.45.7710**	**83,20**
WC	**(82) / 32.45.7620**	**106,80**	**(82) / 32.45.7720**	**100,00**
Wohnungseingangsgarnituren mit Knopf/Drücker				
Ausführung	Schwarzstahl-Optik	€/GRT	Schwarz matt	€/GRT
PZ DIN re./li.	**(82) / 32.45.7630**	**112,40**	**(82) / 32.45.7730**	**105,60**
Halbgarnituren für Zimmertüren (ohne Stift)				
Ausführung	Schwarzstahl-Optik	€/GRT	Schwarz matt	€/GRT
BB DIN re./li.	**(82) / 32.45.7640**	**44,90**	**(82) / 32.45.7740**	**41,60**
Ganzglastür-Drückerpaar				
Ausführung	Schwarzstahl-Optik	€/PR	Schwarz matt	€/PR
Drückerpaar	**32.84.0480**	**33,70**	**32.97.5090**	**32,60**
Drückerlochteil Basic				
Ausführung	Schwarzstahl-Optik	€/STK	Schwarz matt	€/STK
Drückerlochteil re./li.	**32.84.0490**	**15,80**	**32.97.5080**	**15,10**

ACHTUNG UNTERSCHIEDLICHE NORMEN - SO BESTELLEN SIE RICHTIG:
D-Norm Bestellung: Artikelnummer ohne Zahl in Klammern.
Ö-Norm Bestellung: Die ersten beiden Stellen der Artikelnummer D-Norm gegen die Zahl in Klammern austauschen.

RONNY II-R (Serie 32846650)

Garnitur mit hochwertiger Nylon-Unterkonstruktion, Verbundrosetten, Hochhaltefeder, für hohe Beanspruchung!
Das patentierte Beschlagsystem.
Geprüft nach EN 1906 Gebrauchskategorie 3, EN 1634-2.

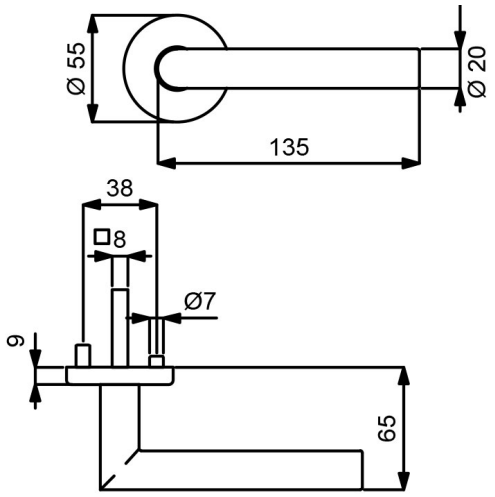

Modelle mit Stift ZT 8 (8,5/8) mm, WC-Riegel 8 (7) mm

Prüfqualität	**GK 3**		**GK 3**	
Zimmertürgarnituren				
Ausführung	Schwarzstahl-Optik	€/GRT	Schwarz matt	€/GRT
BB	**(82) / 32.84.8400**	**63,30**	**(82) / 32.84.6650**	**58,90**
PZ	**(82) / 32.84.8410**	**63,30**	**(82) / 32.84.6660**	**58,90**
WC	**(82) / 32.84.8440**	**80,20**	**(82) / 32.84.6690**	**75,70**
Wohnungseingangsgarnituren mit Knopf/Drücker				
Ausführung	Schwarzstahl-Optik	€/GRT	Schwarz matt	€/GRT
PZ DIN rechts	**(82) / 32.84.8420**	**85,80**	**(82) / 32.84.6670**	**81,40**
PZ DIN links	**(82) / 32.84.8430**	**85,80**	**(82) / 32.84.6680**	**81,40**
Feuerschutzgarnituren Ö-Norm mit 8,5/8 mm Stift TS 37-42 mm				
Ausführung	Schwarzstahl-Optik	€/GRT	Schwarz matt	€/GRT
Drücker/Drücker	**82.84.8410FS**	**85,80**	**82.84.6660FS**	**81,40**
Knopf/Dr. DIN re.	**82.84.8420FS**	**108,30**	**82.84.6670FS**	**103,80**
Knopf/Dr. DIN li.	**82.84.8430FS**	**108,30**	**82.84.6680FS**	**103,80**
Garnituren für Türen inkl. Drückerrosetten, ohne Schlüsselrosetten				
Ausführung	Schwarzstahl-Optik	€/GRT	Schwarz matt	€/GRT
Paar mit Rosette	**(82) / 32.84.8450**	**54,40**	**(82) / 32.84.6700**	**49,90**
Halbgarnituren für Zimmertüren (ohne Stift)				
Ausführung	Schwarzstahl-Optik	€/GRT	Schwarz matt	€/GRT
BB DIN rechts	**32.84.8460**	**31,70**	**32.84.6710**	**29,40**
BB DIN links	**32.84.8470**	**31,70**	**32.84.6720**	**29,40**
Halbgarnituren für Haustüren, mit Metallunterkonstruktion (ohne Stift)				
Ausführung	Schwarzstahl-Optik	€/GRT	Schwarz matt	€/GRT
PZ DIN re./li.	**32.84.8480**	**58,70**	**32.84.6730**	**56,40**
Ganzglastür-Drückerpaar				
Ausführung	Schwarzstahl-Optik	€/PR	Schwarz matt	€/PR
Drückerpaar	**32.84.0480**	**33,70**	**32.97.5090**	**32,60**
Drückerlochteil Basic				
Ausführung	Schwarzstahl-Optik	€/STK	Schwarz matt	€/STK
Drückerlochteil re./li.	**32.84.0490**	**15,80**	**32.97.5080**	**15,10**

RONNY II SQUARE-R (Serie 32848500)

Garnitur mit stabiler Metall-Unterkonstruktion, Verbundrosetten, Hochhaltefeder, für hohe Beanspruchung!
Das patentierte Beschlagsystem. Geprüft nach EN 1906 Gebrauchskategorie 3, EN 1634-2.

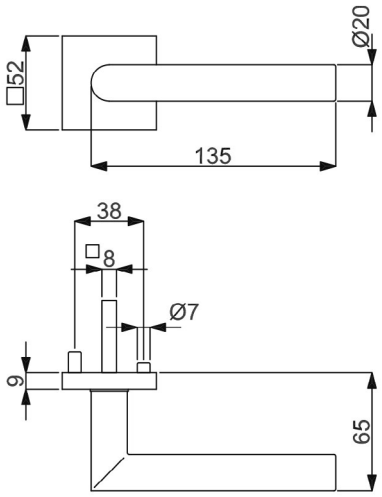

Modelle mit Stift ZT 8 (8,5/8) mm, WC-Riegel 8 (7) mm

Prüfqualität	**GK 3**		**GK 3**	
Zimmertürgarnituren				
Ausführung	Schwarzstahl-Optik	€/GRT	Schwarz matt	€/GRT
BB	**(82) / 32.84.8500**	**90,60**	**(82) / 32.84.6800**	**88,50**
PZ	**(82) / 32.84.8510**	**90,60**	**(82) / 32.84.6810**	**88,50**
WC	**(82) / 32.84.8520**	**106,40**	**(82) / 32.84.6840**	**104,30**
Wohnungseingangsgarnituren mit Knopf/Drücker				
Ausführung	Schwarzstahl-Optik	€/GRT	Schwarz matt	€/GRT
PZ DIN rechts	**(82) / 32.84.8530**	**111,60**	**(82) / 32.84.6820**	**109,50**
PZ DIN links	**(82) / 32.84.8540**	**111,60**	**(82) / 32.84.6830**	**109,50**
Feuerschutzgarnituren Ö-Norm mit 8,5/8 mm Stift TS 37-42 mm				
Ausführung	Schwarzstahl-Optik	€/GRT	Schwarz matt	€/GRT
Drücker/Drücker	**82.84.8510FS**	**111,60**	**82.84.6810FS**	**109,50**
Knopf/Dr. DIN re.	**82.84.8530FS**	**132,60**	**82.84.6820FS**	**130,50**
Knopf/Dr. DIN li.	**82.84.8540FS**	**132,60**	**82.84.6830FS**	**130,50**
Garnituren für Türen inkl. Drückerrosetten, ohne Schlüsselrosetten				
Ausführung	Schwarzstahl-Optik	€/GRT	Schwarz matt	€/GRT
Paar mit Rosette	**(82) / 32.84.8680**	**82,20**	**(82) / 32.84.8770**	**81,20**
Halbgarnituren für Zimmertüren (ohne Stift)				
Ausführung	Schwarzstahl-Optik	€/GRT	Schwarz matt	€/GRT
BB DIN rechts	**32.84.8560**	**45,20**	**32.84.8780**	**44,10**
BB DIN links	**32.84.8570**	**45,20**	**32.84.8790**	**44,10**
Halbgarnituren für Haustüren, mit Metallunterkonstruktion (ohne Stift)				
Ausführung	Schwarzstahl-Optik	€/GRT	Schwarz matt	€/GRT
PZ DIN rechts	**32.84.8580**	**46,20**	**32.84.6880**	**45,20**
PZ DIN links	**32.84.8590**	**46,20**	**32.84.6890**	**45,20**
Ganzglastür-Drückerpaar				
Ausführung	Schwarzstahl-Optik	€/PR	Schwarz matt	€/PR
Drückerpaar	**32.84.0480**	**33,70**	**32.97.5090**	**32,60**
Drückerlochteil Basic				
Ausführung	Schwarzstahl-Optik	€/STK	Schwarz matt	€/STK
Drückerlochteil re./li.	**32.84.0490**	**15,80**	**32.97.5080**	**15,10**

ACHTUNG UNTERSCHIEDLICHE NORMEN - SO BESTELLEN SIE RICHTIG:
D-Norm Bestellung: Artikelnummer ohne Zahl in Klammern.
Ö-Norm Bestellung: Die ersten beiden Stellen der Artikelnummer D-Norm gegen die Zahl in Klammern austauschen.

GALINA II-R (Serie 32594300)

Garnitur mit stabiler Metall-Unterkonstruktion, Dreh-Verbundrosetten, Hochhaltefeder, fest/drehbar gelagert-
Schnellmontagesystem, mit Madenschraube, für höchste Beanspruchung! Das patentierte Beschlagsystem.
Geprüft nach EN 1906 Gebrauchskategorie 4, FS - AbZ erteilt, geeignet für Feuer- und Rauchschutztüren, EN 1634-2.

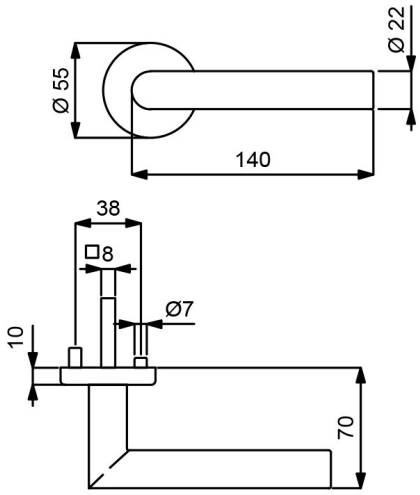

PZ WC Knopf

Modelle mit Stift ZT 8 (8,5/8) mm, FS 9/8 (8,5/8) mm, WC-Riegel 8 (7) mm

Prüfqualität	**GK 4 Objektqualität**		**GK 4 Objektqualität**		**GK 4 Objektqualität**	
Zimmertürgarnituren						
Ausführung	Schwarzstahl-Optik	€/GRT	Schwarz matt	€/GRT	Schwarz matt Struktur	€/GRT
BB	**(82) / 32.59.4300**	**94,40**	**(82) / 32.59.8100**	**92,10**	**(82) / 32.59.3900**	**94,40**
PZ	**(82) / 32.59.4310**	**94,40**	**(82) / 32.59.8110**	**92,10**	**(82) / 32.59.3910**	**94,40**
WC	**(82) / 32.59.4340**	**111,20**	**(82) / 32.59.8140**	**109,00**	**(82) / 32.59.3940**	**111,20**
WC mit Sichtfenster	**-**	**-**	**(82) / 32.59.8140S**	**133,40**	**(82) / 32.59.3940S**	**144,90**
Wohnungseingangsgarnituren mit Knopf/Drücker						
Ausführung	Schwarzstahl-Optik	€/GRT	Schwarz matt	€/GRT	Schwarz matt Struktur	€/GRT
PZ DIN rechts	**(82) / 32.59.4320**	**116,90**	**(82) / 32.59.8120**	**114,60**	**(82) / 32.59.3920**	**116,90**
PZ DIN links	**(82) / 32.59.4330**	**116,90**	**(82) / 32.59.8130**	**114,60**	**(82) / 32.59.3930**	**116,90**
Feuerschutzgarnituren mit 9/8 (8,5/8) mm Stift TS 47-56 (37-42) mm						
Ausführung	Schwarzstahl-Optik	€/GRT	Schwarz matt	€/GRT	Schwarz matt Struktur	€/GRT
Drücker/Drücker	**(82) / 32.59.4310FS**	**116,90**	**(82) / 32.59.8110FS**	**114,60**	**(82) / 32.59.3910FS**	**116,90**
Knopf/Dr. DIN re.	**(82) / 32.59.4320FS**	**139,30**	**(82) / 32.59.8120FS**	**137,00**	**(82) / 32.59.3920FS**	**139,30**
Knopf/Dr. DIN li.	**(82) / 32.59.4330FS**	**139,30**	**(82) / 32.59.8130FS**	**137,00**	**(82) / 32.59.3930FS**	**139,30**
Garnituren für Türen inkl. Drückerrosetten, ohne Schlüsselrosetten						
Ausführung	Schwarzstahl-Optik	€/GRT	Schwarz matt	€/GRT	Schwarz matt Struktur	€/GRT
Paar mit Rosette	**(82) / 32.59.4350**	**85,40**	**(82) / 32.59.8150**	**83,20**	**(82) / 32.59.3950**	**85,40**
Halbgarnituren für Zimmertüren (ohne Stift)						
Ausführung	Schwarzstahl-Optik	€/GRT	Schwarz matt	€/GRT	Schwarz matt Struktur	€/GRT
BB DIN rechts	**32.59.4360**	**47,10**	**32.59.8160**	**46,10**	**32.59.3960**	**47,10**
BB DIN links	**32.59.4370**	**47,10**	**32.59.8170**	**46,10**	**32.59.3970**	**47,10**
Halbgarnituren für Haustüren, mit Metallunterkonstruktion (ohne Stift)						
Ausführung	Schwarzstahl-Optik	€/GRT	Schwarz matt	€/GRT	Schwarz matt Struktur	€/GRT
PZ DIN rechts	**32.54.0540**	**50,60**	**32.54.0730**	**49,50**	**32.59.3980**	**50,60**
PZ DIN links	**32.54.0550**	**50,60**	**32.54.0740**	**49,50**	**32.59.3990**	**50,60**
Ganzglastür-Drückerpaar						
Ausführung	Schwarzstahl-Optik	€/PR	Schwarz matt	€/PR	Schwarz matt Struktur	€/PR
Drückerpaar	**32.84.8240**	**41,60**	**32.85.9280**	**40,40**	**32.82.3450**	**41,60**
Drückerlochteil Basic						
Ausführung	Schwarzstahl-Optik	€/STK	Schwarz matt	€/STK	Schwarz matt Struktur	€/STK
Drückerlochteil re./li.	**32.85.8640**	**19,60**	**32.85.9770**	**19,10**	**32.82.3440**	**19,60**

GALINA III QUADRO-R (Serie 32481800)

Garnitur mit stabiler Metall-Unterkonstruktion, Verbundrosetten, Hochhaltefeder, fest/drehbar gelagert-
Schnellmontagesystem, *ohne Madenschraube, für höchste Beanspruchung! Das patentierte Beschlagsystem.
Geprüft nach EN 1906 Gebrauchskategorie 3*/4, FS - AbZ erteilt, geeignet für Feuer- und Rauchschutztüren, EN 1634-2

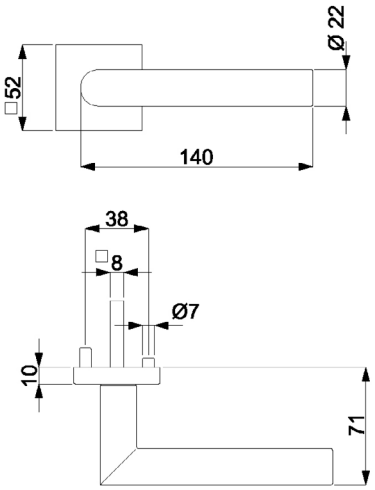

PZ WC Knopf

Modelle mit Stift ZT 8 (8,5/8) mm, FS 9/8 (8,5/8) mm, WC-Riegel 8 (7) mm

Prüfqualität	**GK 3**		**GK 3**		**GK 4 Objektqualität**		**GK 4 Objektqualität**	
Zimmertürgarnituren								
Ausführung	Schwarzstahl-Optik	€/GRT	Schwarz matt	€/GRT	Schwarzstahl-Optik	€/GRT	Schwarz matt	€/GRT
BB	**(82) / 32.48.1800**	**92,10**	**(82) / 32.48.2200**	**87,70**	**(82) / 32.49.1800**	**109,00**	**(82) / 32.49.2200**	**104,50**
PZ	**(82) / 32.48.1810**	**92,10**	**(82) / 32.48.2210**	**87,70**	**(82) / 32.49.1810**	**109,00**	**(82) / 32.49.2210**	**104,50**
WC	**(82) / 32.48.1840**	**109,00**	**(82) / 32.48.2240**	**104,50**	**(82) / 32.49.1840**	**125,80**	**(82) / 32.49.2240**	**121,40**
WC mit Sichtfenster	**-**	**-**	**(82) / 32.48.2240S**	**138,20**	**-**	**-**	**(82) / 32.49.2240S**	**155,10**
Wohnungseingangsgarnituren mit Knopf/Drücker								
Ausführung	Schwarzstahl-Optik	€/GRT	Schwarz matt	€/GRT	Schwarzstahl-Optik	€/GRT	Schwarz matt	€/GRT
PZ DIN rechts	**(82) / 32.48.1820**	**114,60**	**(82) / 32.48.2220**	**110,10**	**(82) / 32.49.1820**	**131,50**	**(82) / 32.49.2220**	**126,90**
PZ DIN links	**(82) / 32.48.1830**	**114,60**	**(82) / 32.48.2230**	**110,10**	**(82) / 32.49.1830**	**131,50**	**(82) / 32.49.2230**	**126,90**
Feuerschutzgarnituren mit 9/8 (8,5/8) mm Stift TS 47-56 (37-42) mm								
Ausführung	Schwarzstahl-Optik	€/GRT	Schwarz matt	€/GRT	Schwarzstahl-Optik	€/GRT	Schwarz matt	€/GRT
Drücker/Drücker	**-**	**-**	**-**	**-**	**(82) / 32.49.1810FS**	**131,50**	**(82) / 32.49.2210FS**	**126,90**
Knopf/Dr. DIN re.	**-**	**-**	**-**	**-**	**(82) / 32.49.1820FS**	**153,90**	**(82) / 32.49.2220FS**	**149,40**
Knopf/Dr. DIN li.	**-**	**-**	**-**	**-**	**(82) / 32.49.1830FS**	**153,90**	**(82) / 32.49.2230FS**	**149,40**
Garnituren für Türen inkl. Drückerrosetten, ohne Schlüsselrosetten								
Ausführung	Schwarzstahl-Optik	€/GRT	Schwarz matt	€/GRT	Schwarzstahl-Optik	€/GRT	Schwarz matt	€/GRT
Paar mit Rosette	**(82) / 32.48.1850**	**83,20**	**(82) / 32.48.2250**	**78,60**	**(82) / 32.49.1850**	**100,00**	**(82) / 32.49.2250**	**95,60**
Halbgarnituren für Zimmertüren (ohne Stift)								
Ausführung	Schwarzstahl-Optik	€/GRT	Schwarz matt	€/GRT	Schwarzstahl-Optik	€/GRT	Schwarz matt	€/GRT
BB DIN rechts	**32.48.1860**	**46,10**	**32.48.2260**	**43,80**	**32.49.1860**	**54,50**	**32.49.2260**	**52,30**
BB DIN links	**32.48.1870**	**46,10**	**32.48.2270**	**43,80**	**32.49.1870**	**54,50**	**32.49.2270**	**52,30**
Halbgarnituren für Haustüren, mit Metallunterkonstruktion (ohne Stift)								
Ausführung	Schwarzstahl-Optik	€/GRT	Schwarz matt	€/GRT	Schwarzstahl-Optik	€/GRT	Schwarz matt	€/GRT
PZ DIN rechts	**-**	**-**	**-**	**-**	**32.49.1880**	**57,90**	**32.49.2280**	**55,70**
PZ DIN links	**-**	**-**	**-**	**-**	**32.49.1890**	**57,90**	**32.49.2290**	**55,70**
Ganzglastür-Drückerpaar								
Ausführung	Schwarzstahl-Optik	€/PR	Schwarz matt	€/PR	Schwarzstahl-Optik	€/PR	Schwarz matt	€/PR
Drückerpaar	**32.84.8240**	**41,60**	**32.85.9280**	**40,40**	**32.84.8240**	**41,60**	**32.85.9280**	**40,40**
Drückerlochteil Basic								
Ausführung	Schwarzstahl-Optik	€/STK	Schwarz matt	€/STK	Schwarzstahl-Optik	€/STK	Schwarz matt	€/STK
Drückerlochteil re./li.	**32.85.8640**	**19,60**	**32.85.9770**	**19,10**	**32.85.8640**	**19,60**	**32.85.9770**	**19,10**

ACHTUNG UNTERSCHIEDLICHE NORMEN - SO BESTELLEN SIE RICHTIG:
D-Norm Bestellung: Artikelnummer ohne Zahl in Klammern.
Ö-Norm Bestellung: Die ersten beiden Stellen der Artikelnummer D-Norm gegen die Zahl in Klammern austauschen.

GALINA III QUADRO-R (Serie 32482000)

Garnitur mit stabiler Metall-Unterkonstruktion, Verbundrosetten, Hochhaltefeder, fest/drehbar gelagert-
Schnellmontagesystem, *ohne Madenschraube, für höchste Beanspruchung! Das patentierte Beschlagsystem.
Geprüft nach EN 1906 Gebrauchskategorie 3*/4, FS - AbZ erteilt, geeignet für Feuer- und Rauchschutztüren, EN 1634-2

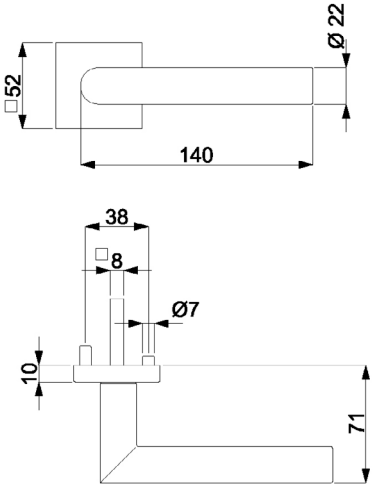

PZ WC Knopf

Modelle mit Stift ZT 8 (8,5/8) mm, FS 9/8 (8,5/8) mm, WC-Riegel 8 (7) mm

Prüfqualität	**GK 3**		**GK 4 Objektqualität**	
Zimmertürgarnituren				
Ausführung	Schwarz matt Struktur	€/GRT	Schwarz matt Struktur	€/GRT
BB	**(82) / 32.48.2000**	**92,10**	**(82) / 32.49.2000**	**109,00**
PZ	**(82) / 32.48.2010**	**92,10**	**(82) / 32.49.2010**	**109,00**
WC	**(82) / 32.48.2040**	**109,00**	**(82) / 32.49.2040**	**125,80**
WC mit Sichtfenster	**(82) / 32.48.2040S**	**142,70**	**(82) / 32.49.2040S**	**159,50**
Wohnungseingangsgarnituren mit Knopf/Drücker				
Ausführung	Schwarz matt Struktur	€/GRT	Schwarz matt Struktur	€/GRT
PZ DIN rechts	**(82) / 32.48.2020**	**114,60**	**(82) / 32.49.2020**	**131,50**
PZ DIN links	**(82) / 32.48.2030**	**114,60**	**(82) / 32.49.2030**	**131,50**
Feuerschutzgarnituren mit 9/8 (8,5/8) mm Stift TS 47-56 (37-42) mm				
Ausführung	Schwarz matt Struktur	€/GRT	Schwarz matt Struktur	€/GRT
Drücker/Drücker	**-**	**-**	**(82) / 32.49.2010FS**	**131,50**
Knopf/Dr. DIN re.	**-**	**-**	**(82) / 32.49.2020FS**	**153,90**
Knopf/Dr. DIN li.	**-**	**-**	**(82) / 32.49.2030FS**	**153,90**
Garnituren für Türen inkl. Drückerrosetten, ohne Schlüsselrosetten				
Ausführung	Schwarz matt Struktur	€/GRT	Schwarz matt Struktur	€/GRT
Paar mit Rosette	**(82) / 32.48.2050**	**83,20**	**(82) / 32.49.2050**	**100,00**
Halbgarnituren für Zimmertüren (ohne Stift)				
Ausführung	Schwarz matt Struktur	€/GRT	Schwarz matt Struktur	€/GRT
BB DIN rechts	**32.48.2060**	**46,10**	**32.49.2060**	**54,50**
BB DIN links	**32.48.2070**	**46,10**	**32.49.2070**	**54,50**
Halbgarnituren für Haustüren, mit Metallunterkonstruktion (ohne Stift)				
Ausführung	Schwarz matt Struktur	€/GRT	Schwarz matt Struktur	€/GRT
PZ DIN rechts	**-**	**-**	**32.49.2080**	**57,90**
PZ DIN links	**-**	**-**	**32.49.2090**	**57,90**
Ganzglastür-Drückerpaar				
Ausführung	Schwarz matt Struktur	€/PR	Schwarz matt Struktur	€/PR
Drückerpaar	**32.82.3450**	**41,60**	**32.82.3450**	**41,60**
Drückerlochteil Basic				
Ausführung	Schwarz matt Struktur	€/STK	Schwarz matt Struktur	€/STK
Drückerlochteil re./li.	**32.82.3440**	**19,60**	**32.82.3440**	**19,60**

GALINA II QUADRO-R (Serie 32481000)

Garnitur mit stabiler Metall-Unterkonstruktion, Verbundrosetten, Hochhaltefeder, fest/drehbar gelagert-
Schnellmontagesystem, *ohne Madenschraube, für höchste Beanspruchung! Das patentierte Beschlagsystem.
Geprüft nach EN 1906 Gebrauchskategorie 3*/4, FS - AbZ erteilt, geeignet für Feuer- und Rauchschutztüren, EN 1634-2

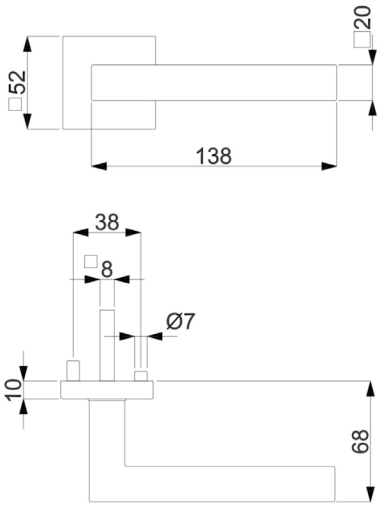

PZ WC Knopf

Modelle mit Stift ZT 8 (8,5/8) mm, FS 9/8 (8,5/8) mm, WC-Riegel 8 (7) mm

Prüfqualität	**GK 3**		**GK 3**		**GK 4 Objektqualität**		**GK 4 Objektqualität**	
Zimmertürgarnituren								
Ausführung	Schwarzstahl-Optik	€/GRT	Schwarz matt	€/GRT	Schwarzstahl-Optik	€/GRT	Schwarz matt	€/GRT
BB	**(82) / 32.48.1000**	**107,80**	**(82) / 32.48.1400**	**103,30**	**(82) / 32.49.1000**	**124,70**	**(82) / 32.49.1400**	**120,20**
PZ	**(82) / 32.48.1010**	**107,80**	**(82) / 32.48.1410**	**103,30**	**(82) / 32.49.1010**	**124,70**	**(82) / 32.49.1410**	**120,20**
WC	**(82) / 32.48.1040**	**124,70**	**(82) / 32.48.1440**	**120,20**	**(82) / 32.49.1040**	**141,50**	**(82) / 32.49.1440**	**137,00**
WC mit Sichtfenster	-	-	**(82) / 32.48.1440S**	**153,90**	-	-	**(82) / 32.49.1440S**	**170,70**
Wohnungseingangsgarnituren mit Knopf/Drücker								
Ausführung	Schwarzstahl-Optik	€/GRT	Schwarz matt	€/GRT	Schwarzstahl-Optik	€/GRT	Schwarz matt	€/GRT
PZ DIN rechts	**(82) / 32.48.1020**	**130,30**	**(82) / 32.48.1420**	**125,80**	**(82) / 32.49.1020**	**147,20**	**(82) / 32.49.1420**	**142,70**
PZ DIN links	**(82) / 32.48.1030**	**130,30**	**(82) / 32.48.1430**	**125,80**	**(82) / 32.49.1030**	**147,20**	**(82) / 32.49.1430**	**142,70**
Feuerschutzgarnituren mit 9/8 (8,5/8) mm Stift TS 47-56 (37-42) mm								
Ausführung	Schwarzstahl-Optik	€/GRT	Schwarz matt	€/GRT	Schwarzstahl-Optik	€/GRT	Schwarz matt	€/GRT
Drücker/Drücker	-	-	-	-	**(82) / 32.49.1010FS**	**147,20**	**(82) / 32.49.1410FS**	**142,70**
Knopf/Dr. DIN re.	-	-	-	-	**(82) / 32.49.1020FS**	**169,70**	**(82) / 32.49.1420FS**	**165,20**
Knopf/Dr. DIN li.	-	-	-	-	**(82) / 32.49.1030FS**	**169,70**	**(82) / 32.49.1430FS**	**165,20**
Garnituren für Türen inkl. Drückerrosetten, ohne Schlüsselrosetten								
Ausführung	Schwarzstahl-Optik	€/GRT	Schwarz matt	€/GRT	Schwarzstahl-Optik	€/GRT	Schwarz matt	€/GRT
Paar mit Rosette	**(82) / 32.48.1050**	**98,90**	**(82) / 32.48.1450**	**94,40**	**(82) / 32.49.1050**	**115,70**	**(82) / 32.49.1450**	**111,20**
Halbgarnituren für Zimmertüren (ohne Stift)								
Ausführung	Schwarzstahl-Optik	€/GRT	Schwarz matt	€/GRT	Schwarzstahl-Optik	€/GRT	Schwarz matt	€/GRT
BB DIN rechts	**32.48.1060**	**54,00**	**32.48.1460**	**51,70**	**32.49.1060**	**62,40**	**32.49.1460**	**60,10**
BB DIN links	**32.48.1070**	**54,00**	**32.48.1470**	**51,70**	**32.49.1070**	**62,40**	**32.49.1470**	**60,10**
Halbgarnituren für Haustüren, mit Metallunterkonstruktion (ohne Stift)								
Ausführung	Schwarzstahl-Optik	€/GRT	Schwarz matt	€/GRT	Schwarzstahl-Optik	€/GRT	Schwarz matt	€/GRT
PZ DIN rechts	-	-	-	-	**32.49.1080**	**65,70**	**32.49.1480**	**63,50**
PZ DIN links	-	-	-	-	**32.49.1090**	**65,70**	**32.49.1490**	**63,50**
Ganzglastür-Drückerpaar								
Ausführung	Schwarzstahl-Optik	€/PR	Schwarz matt	€/PR	Schwarzstahl-Optik	€/PR	Schwarz matt	€/PR
Drückerpaar	**32.84.7700**	**60,70**	**32.84.6510**	**58,40**	**32.84.7700**	**60,70**	**32.84.6510**	**58,40**
Drückerlochteil Basic								
Ausführung	Schwarzstahl-Optik	€/STK	Schwarz matt	€/STK	Schwarzstahl-Optik	€/STK	Schwarz matt	€/STK
Drückerlochteil re./li.	**32.84.7710**	**29,20**	**32.84.6500**	**28,10**	**32.84.7710**	**29,20**	**32.84.6500**	**28,10**

ACHTUNG UNTERSCHIEDLICHE NORMEN - SO BESTELLEN SIE RICHTIG:
D-Norm Bestellung: Artikelnummer ohne Zahl in Klammern.
Ö-Norm Bestellung: Die ersten beiden Stellen der Artikelnummer D-Norm gegen die Zahl in Klammern austauschen.

GALINA II QUADRO-R (Serie 32481200)

Garnitur mit stabiler Metall-Unterkonstruktion, Verbundrosetten, Hochhaltefeder, fest/drehbar gelagert-
Schnellmontagesystem, *ohne Madenschraube, für höchste Beanspruchung! Das patentierte Beschlagsystem.
Geprüft nach EN 1906 Gebrauchskategorie 3*/4, FS - AbZ erteilt, geeignet für Feuer- und Rauchschutztüren, EN 1634-2

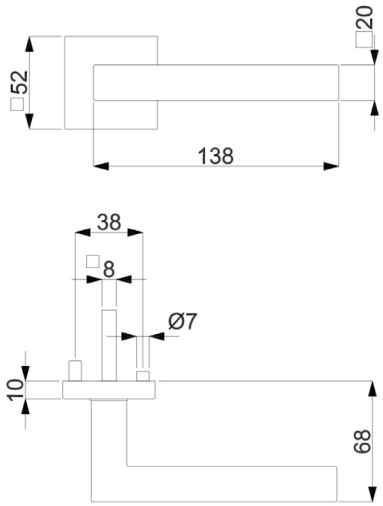

PZ WC Knopf

Modelle mit Stift ZT 8 (8,5/8) mm, FS 9/8 (8,5/8) mm, WC-Riegel 8 (7) mm

Prüfqualität	**GK 3**		**GK 4 Objektqualität**	
Zimmertürgarnituren				
Ausführung	Schwarz matt Struktur	€/GRT	Schwarz matt Struktur	€/GRT
BB	**(82) / 32.48.1200**	**107,80**	**(82) / 32.49.1200**	**124,70**
PZ	**(82) / 32.48.1210**	**107,80**	**(82) / 32.49.1210**	**124,70**
WC	**(82) / 32.48.1240**	**124,70**	**(82) / 32.49.1240**	**141,50**
WC mit Sichtfenster	**(82) / 32.48.1240S**	**158,40**	**(82) / 32.49.1240S**	**175,20**
Wohnungseingangsgarnituren mit Knopf/Drücker				
Ausführung	Schwarz matt Struktur	€/GRT	Schwarz matt Struktur	€/GRT
PZ DIN rechts	**(82) / 32.48.1220**	**130,30**	**(82) / 32.49.1220**	**147,20**
PZ DIN links	**(82) / 32.48.1230**	**130,30**	**(82) / 32.49.1230**	**147,20**
Feuerschutzgarnituren mit 9/8 (8,5/8) mm Stift TS 47-56 (37-42) mm				
Ausführung	Schwarz matt Struktur	€/GRT	Schwarz matt Struktur	€/GRT
Drücker/Drücker	**-**	**-**	**(82) / 32.49.1210FS**	**147,20**
Knopf/Dr. DIN re.	**-**	**-**	**(82) / 32.49.1220FS**	**169,70**
Knopf/Dr. DIN li.	**-**	**-**	**(82) / 32.49.1230FS**	**169,70**
Garnituren für Türen inkl. Drückerrosetten, ohne Schlüsselrosetten				
Ausführung	Schwarz matt Struktur	€/GRT	Schwarz matt Struktur	€/GRT
Paar mit Rosette	**(82) / 32.48.1250**	**98,90**	**(82) / 32.49.1250**	**115,70**
Halbgarnituren für Zimmertüren (ohne Stift)				
Ausführung	Schwarz matt Struktur	€/GRT	Schwarz matt Struktur	€/GRT
BB DIN rechts	**32.48.1260**	**54,00**	**32.49.1260**	**62,40**
BB DIN links	**32.48.1270**	**54,00**	**32.49.1270**	**62,40**
Halbgarnituren für Haustüren, mit Metallunterkonstruktion (ohne Stift)				
Ausführung	Schwarz matt Struktur	€/GRT	Schwarz matt Struktur	€/GRT
PZ DIN rechts	**-**	**-**	**32.49.1280**	**65,70**
PZ DIN links	**-**	**-**	**32.49.1290**	**65,70**
Ganzglastür-Drückerpaar				
Ausführung	Schwarz matt Struktur	€/PR	Schwarz matt Struktur	€/PR
Drückerpaar	**32.84.8080**	**60,70**	**32.84.8080**	**60,70**
Drückerlochteil Basic				
Ausführung	Schwarz matt Struktur	€/STK	Schwarz matt Struktur	€/STK
Drückerlochteil re./li.	**32.84.8090**	**29,20**	**32.84.8090**	**29,20**

GALINA II QUADRO-R (Serie 32372500)

Garnitur mit stabiler Metall-Unterkonstruktion, Verbundrosetten, Hochhaltefeder, fest/drehbar gelagert-
Schnellmontagesystem, *ohne Madenschraube, für höchste Beanspruchung! Das patentierte Beschlagsystem.
Geprüft nach EN 1906 Gebrauchskategorie 3*/4, FS - AbZ erteilt, geeignet für Feuer- und Rauchschutztüren, EN 1634-2

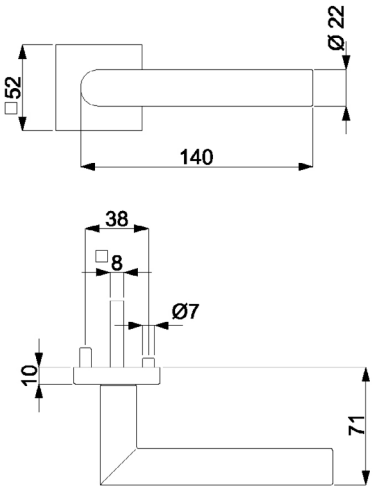

PZ WC Knopf

Modelle mit Stift ZT 8 (8,5/8) mm, FS 9/8 (8,5/8) mm, WC-Riegel 8 (7) mm

Prüfqualität	**GK 3**		**GK 4 Objektqualität**	
Zimmertürgarnituren				
Ausführung	Graphit grau	€/GRT	Graphit grau	€/GRT
BB	**(82) / 32.37.2500**	**109,90**	**(82) / 32.38.2500**	**126,70**
PZ	**(82) / 32.37.2510**	**109,90**	**(82) / 32.38.2510**	**126,70**
WC	**(82) / 32.37.2540**	**126,80**	**(82) / 32.38.2540**	**147,80**
Wohnungseingangsgarnituren mit Knopf/Drücker				
Ausführung	Graphit grau	€/GRT	Graphit grau	€/GRT
PZ DIN rechts	**(82) / 32.37.2520**	**132,40**	**(82) / 32.38.2520**	**149,80**
PZ DIN links	**(82) / 32.37.2530**	**132,40**	**(82) / 32.38.2530**	**149,80**
Feuerschutzgarnituren mit 9/8 (8,5/8) mm Stift TS 47-56 (37-42) mm				
Ausführung	Graphit grau	€/GRT	Graphit grau	€/GRT
Drücker/Drücker	**-**	**-**	**(82) / 32.38.2510FS**	**149,80**
Knopf/Dr. DIN re.	**-**	**-**	**(82) / 32.38.2520FS**	**170,80**
Knopf/Dr. DIN li.	**-**	**-**	**(82) / 32.38.2530FS**	**170,80**
Garnituren für Türen inkl. Drückerrosetten, ohne Schlüsselrosetten				
Ausführung	Graphit grau	€/GRT	Graphit grau	€/GRT
Paar mit Rosette	**(82) / 32.37.2550**	**101,00**	**(82) / 32.38.2550**	**117,80**
Halbgarnituren für Zimmertüren (ohne Stift)				
Ausführung	Graphit grau	€/GRT	Graphit grau	€/GRT
BB DIN rechts	**32.37.2560**	**55,00**	**32.38.2560**	**63,40**
BB DIN links	**32.37.2570**	**55,00**	**32.38.2570**	**63,40**
Halbgarnituren für Haustüren, mit Metallunterkonstruktion (ohne Stift)				
Ausführung	Graphit grau	€/GRT	Graphit grau	€/GRT
PZ DIN rechts	**-**	**-**	**32.38.2600**	**66,80**
PZ DIN links	**-**	**-**	**32.38.2610**	**66,80**
Ganzglastür-Drückerpaar				
Ausführung	Graphit grau	€/PR	Graphit grau	€/PR
Drückerpaar	**32.97.5610**	**60,70**	**32.97.5610**	**60,70**
Drückerlochteil Basic				
Ausführung	Graphit grau	€/STK	Graphit grau	€/STK
Drückerlochteil re./li.	**32.97.5600**	**29,20**	**32.97.5600**	**29,20**

ACHTUNG UNTERSCHIEDLICHE NORMEN - SO BESTELLEN SIE RICHTIG:
D-Norm Bestellung: Artikelnummer ohne Zahl in Klammern.
Ö-Norm Bestellung: Die ersten beiden Stellen der Artikelnummer D-Norm gegen die Zahl in Klammern austauschen.

GALINA II SQUARE-R (Serie 32462200)

Garnitur mit hochwertiger Nylon-Unterkonstruktion, Verbundrosetten 3 mm flach, für hohe Beanspruchung!
Geprüft nach EN 1906 Gebrauchskategorie 3.

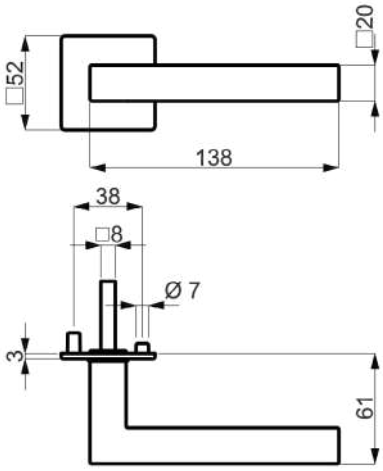

PZ WC Knopf

Modelle mit Stift ZT 8 (8,5/8) mm, WC-Riegel 8 (7) mm

Prüfqualität	**GK 3**	
Zimmertürgarnituren		
Ausführung	Schwarz matt	€/GRT
BB	**(82) / 32.46.2200**	**64,10**
PZ	**(82) / 32.46.2210**	**64,10**
WC	**(82) / 32.46.2220**	**80,90**
Wohnungseingangsgarnituren mit Knopf/Drücker		
Ausführung	Schwarz matt	€/GRT
PZ DIN re./li.	**(82) / 32.46.2230**	**86,50**
Garnituren für Türen inkl. Drückerrosetten, ohne Schlüsselrosetten		
Ausführung	Schwarz matt	€/GRT
Paar mit Rosette	**(82) / 32.46.2240**	**55,00**
Halbgarnituren für Zimmertüren (ohne Stift)		
Ausführung	Schwarz matt	€/GRT
BB DIN re./li.	**32.46.2250**	**32,00**
Ganzglastür-Drückerpaar		
Ausführung	Schwarz matt	€/PR
Drückerpaar	**32.84.6510**	**58,40**
Drückerlochteil Basic		
Ausführung	Schwarz matt	€/STK
Drückerlochteil re./li.	**32.84.6500**	**28,10**

GALINA SQUARE-R (Serie 32847600)

Garnitur mit stabiler Metall-Unterkonstruktion, Verbundrosetten, Hochhaltefeder, für hohe Beanspruchung!
Das patentierte Beschlagsystem. Geprüft nach EN 1906 Gebrauchskategorie 3, EN 1634-2.

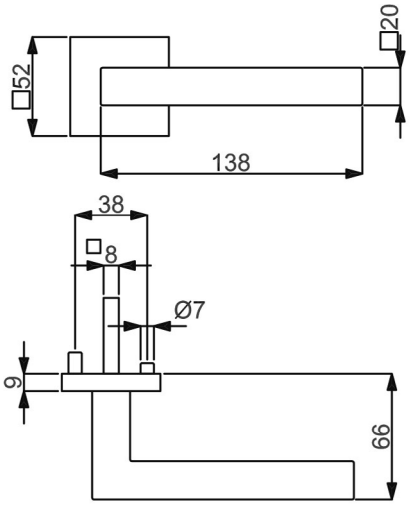

PZ

WC

Knopf

Modelle mit Stift ZT 8 (8,5/8) mm, WC-Riegel 8 (7) mm

Prüfqualität	**GK 3**		**GK 3**	
Zimmertürgarnituren				
Ausführung	Schwarzstahl-Optik	€/GRT	Schwarz matt	€/GRT
BB	**(82) / 32.84.7600**	**88,10**	**(82) / 32.84.6400**	**81,80**
PZ	**(82) / 32.84.7610**	**88,10**	**(82) / 32.84.6410**	**81,80**
WC	**(82) / 32.84.7640**	**109,10**	**(82) / 32.84.6440**	**99,60**
Wohnungseingangsgarnituren mit Knopf/Drücker				
Ausführung	Schwarzstahl-Optik	€/GRT	Schwarz matt	€/GRT
PZ DIN rechts	**(82) / 32.84.7620**	**108,70**	**(82) / 32.84.6420**	**101,90**
PZ DIN links	**(82) / 32.84.7630**	**108,70**	**(82) / 32.84.6430**	**101,90**
Feuerschutzgarnituren Ö-Norm mit 8,5/8 mm Stift TS 37-42 mm				
Ausführung	Schwarzstahl-Optik	€/GRT	Schwarz matt	€/GRT
Drücker/Drücker	**82.84.7610FS**	**119,70**	**82.84.6410FS**	**111,10**
Knopf/Dr. DIN re.	**82.84.7620FS**	**131,60**	**82.84.6420FS**	**124,70**
Knopf/Dr. DIN li.	**82.84.7630FS**	**131,60**	**82.84.6430FS**	**124,70**
Garnituren für Türen inkl. Drückerrosetten, ohne Schlüsselrosetten				
Ausführung	Schwarzstahl-Optik	€/GRT	Schwarz matt	€/GRT
Paar mit Rosette	**(82) / 32.84.7650**	**80,10**	**(82) / 32.84.6450**	**73,30**
Halbgarnituren für Zimmertüren (ohne Stift)				
Ausführung	Schwarzstahl-Optik	€/GRT	Schwarz matt	€/GRT
BB DIN rechts	**32.84.7660**	**43,50**	**32.84.6460**	**40,10**
BB DIN links	**32.84.7670**	**43,50**	**32.84.6470**	**40,10**
Halbgarnituren für Haustüren, mit Metallunterkonstruktion (ohne Stift)				
Ausführung	Schwarzstahl-Optik	€/GRT	Schwarz matt	€/GRT
PZ DIN rechts	**32.84.7680**	**46,90**	**32.84.6480**	**43,50**
PZ DIN links	**32.84.7690**	**46,90**	**32.84.6490**	**43,50**
Ganzglastür-Drückerpaar				
Ausführung	Schwarzstahl-Optik	€/PR	Schwarz matt	€/PR
Drückerpaar	**32.84.7700**	**60,70**	**32.84.6510**	**58,40**
Drückerlochteil Basic				
Ausführung	Schwarzstahl-Optik	€/STK	Schwarz matt	€/STK
Drückerlochteil re./li.	**32.84.7710**	**29,20**	**32.84.6500**	**28,10**

ACHTUNG UNTERSCHIEDLICHE NORMEN - SO BESTELLEN SIE RICHTIG:
D-Norm Bestellung: Artikelnummer ohne Zahl in Klammern.
Ö-Norm Bestellung: Die ersten beiden Stellen der Artikelnummer D-Norm gegen die Zahl in Klammern austauschen.

HANNA-R, EN 179 (Serie 32714200)

Garnitur mit stabiler Metall-Unterkonstruktion, Dreh-Verbundrosetten, Hochhaltefeder, fest/drehbar gelagert, Schnellmontagesystem, für höchste Beanpruchung! Das patentierte Beschlagsystem.
Panikstift Türblatt-Überstand: min. 25 mm / max. 45 mm
Geprüft nach EN 1906 Gebrauchskategorie 4, DIN 18273, EN 179.

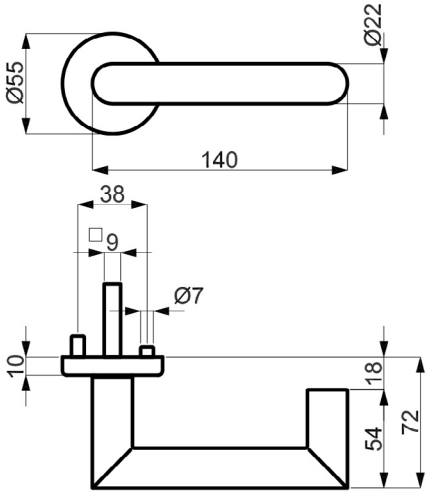

PZ Knopf

Modelle FT DR/DR TS 40-45 mm mit Stift 9x50/50 mm

Prüfqualität	**GK 4 Objektqualität**		**GK 4 Objektqualität**		**ohne GK**	
Gehflügel - Notausgangsverschluss TS 40-45 mm						
Ausführung	Schwarzstahl-Optik	€/GRT	Schwarz matt	€/GRT	Schwarz matt	€/GRT
Drücker/Drücker	**32.71.4200**	**140,50**	**32.71.4150**	**136,00**	-	-
Knopf/Drücker DIN re.	**32.71.4210**	**163,00**	**32.71.4160**	**158,40**	-	-
Knopf/Drücker DIN li.	**32.71.4220**	**163,00**	**32.71.4170**	**158,40**	-	-
Standflügel - Notausgangsverschluss TS 40-45 mm						
Ausführung	Schwarzstahl-Optik	€/GRT	Schwarz matt	€/GRT	Schwarz matt	€/GRT
Dr./Blindrosette DIN re., ohne Schlüsselrosette	**32.71.4230**	**104,50**	**32.71.4180**	**100,00**	-	-
Dr./Blindrosette DIN li., ohne Schlüsselrosette	**32.71.4240**	**104,50**	**32.71.4190**	**100,00**	-	-
Standflügel - Notausgangsverschluss TS 40-45 mm, fest/drehbar gelagert, ohne Hochhaltefeder						
Ausführung	Schwarzstahl-Optik	€/GRT	Schwarz matt	€/GRT	Schwarz matt	€/GRT
Dr./Blindrosette DIN re./li., ohne Schlüsselrosette	-	-	-	-	**32.71.5750**	**117,60**
Halbgarnituren PZ, mit Metallunterkonstruktion (ohne Stift)						
Ausführung	Schwarzstahl-Optik	€/GRT	Schwarz matt	€/GRT	Schwarz matt	€/GRT
PZ DIN rechts	**32.71.7000**	**73,40**	**32.71.7020**	**71,20**	-	-
PZ DIN links	**32.71.7010**	**73,40**	**32.71.7030**	**71,20**	-	-

PAULA II-R (Serie 32383300)

Garnitur mit stabiler Metall-Unterkonstruktion, Dreh-Verbundrosetten, Hochhaltefeder, fest/drehbar gelagert-
Schnellmontagesystem, für höchste Beanspruchung! Das patentierte Beschlagsystem.
Geprüft nach EN 1906 Gebrauchskategorie 4, DIN 18273, EN 1634-2.

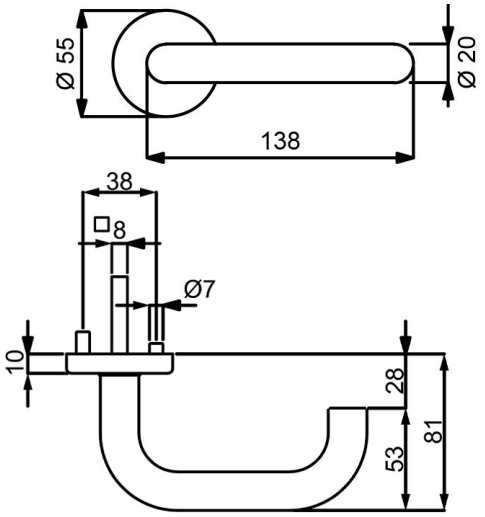

PZ WC Knopf

Modelle mit Stift ZT 8 (8,5/8) mm, FS 9 (8,5/8) mm, WC-Riegel 8 (7) mm

Prüfqualität	**GK 4 Objektqualität**	
Zimmertürgarnituren		
Ausführung	Schwarz matt Struktur	€/GRT
BB	**(82) / 32.38.3300**	**90,80**
PZ	**(82) / 32.38.3310**	**90,80**
WC	**(82) / 32.38.3340**	**106,60**
WC mit Sichtfenster	**(82) / 32.38.3340S**	**122,30**
Wohnungseingangsgarnituren mit Knopf/Drücker		
Ausführung	Schwarz matt Struktur	€/GRT
PZ DIN rechts	**(82) / 32.38.3320**	**111,80**
PZ DIN links	**(82) / 32.38.3330**	**111,80**
Feuerschutzgarnituren mit 9 (8,5/8) mm Stift TS 47-56 (37-42) mm		
Ausführung	Schwarz matt Struktur	€/GRT
Drücker/Drücker	**(82) / 32.38.3310FS**	**111,80**
Knopf/Dr. DIN re.	**(82) / 32.38.3320FS**	**132,80**
Knopf/Dr. DIN li.	**(82) / 32.38.3330FS**	**132,80**
Garnituren für Türen inkl. Drückerrosetten, ohne Schlüsselrosetten		
Ausführung	Schwarz matt Struktur	€/GRT
Paar mit Rosette	**(82) / 32.38.3350**	**82,40**
Halbgarnituren für Zimmertüren (ohne Stift)		
Ausführung	Schwarz matt Struktur	€/GRT
BB DIN rechts	**32.38.3360**	**39,90**
BB DIN links	**32.38.3370**	**39,90**
Halbgarnituren für Haustüren, mit Metallunterkonstruktion (ohne Stift)		
Ausführung	Schwarz matt Struktur	€/GRT
PZ DIN rechts	**32.38.3380**	**43,10**
PZ DIN links	**32.38.3390**	**43,10**
Ganzglastür-Drückerpaar		
Ausführung	Schwarz matt Struktur	€/STK
Drückerpaar	**32.97.6070**	**35,70**
Drückerlochteil Basic		
Ausführung	Schwarz matt Struktur	€/STK
Drückerlochteil re./li.	**32.97.6080**	**16,80**

ACHTUNG UNTERSCHIEDLICHE NORMEN - SO BESTELLEN SIE RICHTIG:
D-Norm Bestellung: Artikelnummer ohne Zahl in Klammern.
Ö-Norm Bestellung: Die ersten beiden Stellen der Artikelnummer D-Norm gegen die Zahl in Klammern austauschen.

PAULA II-R, EN 179 (Serie 32718310)

Garnitur mit stabiler Metall-Unterkonstruktion, Dreh-Verbundrosetten, Hochhaltefeder, fest/drehbar gelagert, Schnellmontagesystem, für höchste Beanpruchung! Das patentierte Beschlagsystem.
Panikstift Türblatt-Überstand: min. 25 mm / max. 45 mm
Geprüft nach EN 1906 Gebrauchskategorie 4, DIN 18273, EN 179.

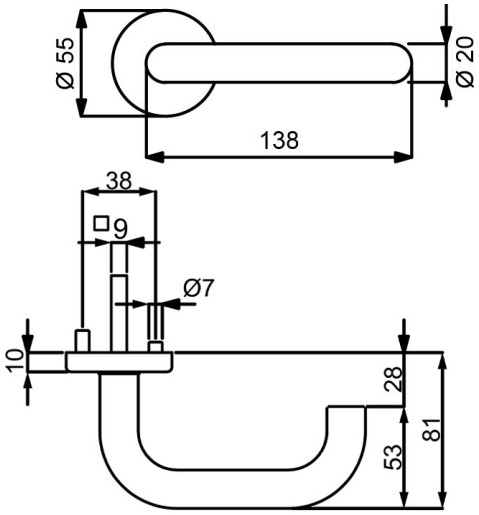

PZ

Knopf

Modelle FT DR/DR TS 40-45 mm mit Stift 9x50/50 mm

Prüfqualität	**GK 4 Objektqualität**		**ohne GK**	
Gehflügel - Notausgangsverschluss TS 40-45 mm				
Ausführung	Schwarz matt Struktur	€/GRT	Schwarz matt Struktur	€/GRT
Drücker/Drücker	**32.71.8310**	**140,70**	**-**	**-**
Knopf/Drücker DIN re.	**32.71.8320**	**161,70**	**-**	**-**
Knopf/Drücker DIN li.	**32.71.8330**	**161,70**	**-**	**-**
Standflügel - Notausgangsverschluss TS 40-45 mm, ohne Schlüsselrosetten				
Ausführung	Schwarz matt Struktur	€/GRT	Schwarz matt Struktur	€/GRT
Dr./Blindrosette DIN re., ohne Schlüsselrosette	**32.71.8340**	**107,10**	**-**	**-**
Dr./Blindrosette DIN li., ohne Schlüsselrosette	**32.71.8350**	**107,10**	**-**	**-**
Standflügel - Notausgangsverschluss TS 40-45 mm, fest/drehbar gelagert, ohne Hochhaltefeder				
Ausführung	Schwarz matt Struktur	€/GRT	Schwarz matt Struktur	€/GRT
Dr./Blindrosette DIN re./li., ohne Schlüsselrosette	**-**	**-**	**32.71.8360**	**119,70**
Halbgarnituren PZ, mit Metallunterkonstruktion (ohne Stift)				
Ausführung	Schwarz matt Struktur	€/GRT	Schwarz matt Struktur	€/GRT
PZ DIN rechts	**32.71.7080**	**73,50**	**-**	**-**
PZ DIN links	**32.71.7090**	**73,50**	**-**	**-**

SIRIUS-R (Serie 32531100)

Garnitur mit stabiler Metall-Unterkonstruktion, Dreh-Verbundrosetten, Hochhaltefeder, fest/drehbar gelagert-
Schnellmontagesystem, *ohne Madenschraube, für höchste Beanspruchung! Das patentierte Beschlagsystem.
Geprüft nach EN 1906 Gebrauchskategorie 3*/4, FS - AbZ erteilt, geeignet für Feuer- und Rauchschutztüren, EN 1634-2.

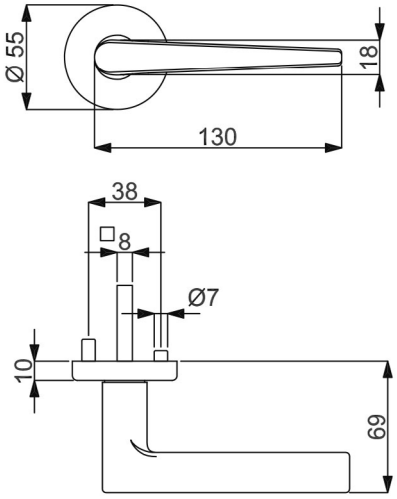

PZ WC Knopf

Modelle mit Stift ZT 8 (8,5/8) mm, FS 9/8 (8,5/8) mm, WC-Riegel 8 (7) mm

Prüfqualität	**GK 3**		**GK 4 Objektqualität**	
Zimmertürgarnituren				
Ausführung	Schwarz matt	€/GRT	Schwarz matt	€/GRT
BB	**(82) / 32.53.1100**	**113,50**	**(82) / 32.59.1100**	**130,30**
PZ	**(82) / 32.53.1110**	**113,50**	**(82) / 32.59.1110**	**130,30**
WC	**(82) / 32.53.1140**	**130,30**	**(82) / 32.59.1140**	**147,20**
WC mit Sichtfenster	**(82) / 32.53.1140S**	**164,00**	**(82) / 32.59.1140S**	**180,90**
Wohnungseingangsgarnituren mit Knopf/Drücker				
Ausführung	Schwarz matt	€/GRT	Schwarz matt	€/GRT
PZ DIN rechts	**(82) / 32.53.1120**	**136,00**	**(82) / 32.59.1120**	**152,80**
PZ DIN links	**(82) / 32.53.1130**	**136,00**	**(82) / 32.59.1130**	**152,80**
Feuerschutzgarnituren mit 9/8 (8,5/8) mm Stift TS 47-56 (37-42) mm				
Ausführung	Schwarz matt	€/GRT	Schwarz matt	€/GRT
Drücker/Drücker	**-**	**-**	**(82) / 32.59.1110FS**	**152,80**
Knopf/Dr. DIN re.	**-**	**-**	**(82) / 32.59.1120FS**	**175,20**
Knopf/Dr. DIN li.	**-**	**-**	**(82) / 32.59.1130FS**	**175,20**
Garnituren für Türen inkl. Drückerrosetten, ohne Schlüsselrosetten				
Ausführung	Schwarz matt	€/GRT	Schwarz matt	€/GRT
Paar mit Rosette	**(82) / 32.53.1150**	**104,50**	**(82) / 32.59.1150**	**121,40**
Halbgarnituren für Zimmertüren (ohne Stift)				
Ausführung	Schwarz matt	€/GRT	Schwarz matt	€/GRT
BB DIN rechts	**32.53.1160**	**56,70**	**32.59.1160**	**65,20**
BB DIN links	**32.53.1170**	**56,70**	**32.59.1170**	**65,20**
Halbgarnituren für Haustüren, mit Metallunterkonstruktion (ohne Stift)				
Ausführung	Schwarz matt	€/GRT	Schwarz matt	€/GRT
PZ DIN rechts	**-**	**-**	**32.59.1180**	**68,60**
PZ DIN links	**-**	**-**	**32.59.1190**	**68,60**
Ganzglastür-Drückerpaar				
Ausführung	Schwarz matt	€/PR	Schwarz matt	€/PR
Drückerpaar	**32.84.7540**	**69,60**	**32.84.7540**	**69,60**
Drückerlochteil Basic				
Ausführung	Schwarz matt	€/STK	Schwarz matt	€/STK
Drückerlochteil re./li.	**32.84.7550**	**32,60**	**32.84.7550**	**32,60**

ACHTUNG UNTERSCHIEDLICHE NORMEN - SO BESTELLEN SIE RICHTIG:
D-Norm Bestellung: Artikelnummer ohne Zahl in Klammern.
Ö-Norm Bestellung: Die ersten beiden Stellen der Artikelnummer D-Norm gegen die Zahl in Klammern austauschen.

SIRIUS QUADRO-R (Serie 32485000)

Garnitur mit stabiler Metall-Unterkonstruktion, Verbundrosetten, Hochhaltefeder, fest/drehbar gelagert-
Schnellmontagesystem, *ohne Madenschraube, für höchste Beanspruchung! Das patentierte Beschlagsystem.
Geprüft nach EN 1906 Gebrauchskategorie 3*/4, FS - AbZ erteilt, geeignet für Feuer- und Rauchschutztüren, EN 1634-2.

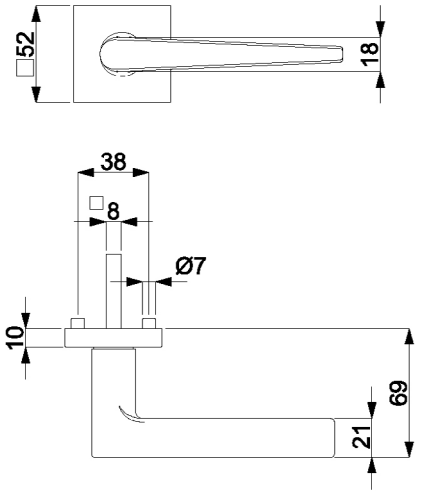

PZ WC Knopf

Modelle mit Stift ZT 8 (8,5/8) mm, FS 9/8 (8,5/8) mm, WC-Riegel 8 (7) mm

Prüfqualität	**GK 3**		**GK 3**		**GK 4 Objektqualität**		**GK 4 Objektqualität**	
Zimmertürgarnituren								
Ausführung	Schwarz matt	€/GRT	Schwarz matt Struktur	€/GRT	Schwarz matt	€/GRT	Schwarz matt Struktur	€/GRT
BB	**(82) / 32.48.5200**	**118,00**	**(82) / 32.48.5000**	**122,40**	**(82) / 32.49.5200**	**134,80**	**(82) / 32.49.5000**	**139,30**
PZ	**(82) / 32.48.5210**	**118,00**	**(82) / 32.48.5010**	**122,40**	**(82) / 32.49.5210**	**134,80**	**(82) / 32.49.5010**	**139,30**
WC	**(82) / 32.48.5240**	**134,80**	**(82) / 32.48.5040**	**139,30**	**(82) / 32.49.5240**	**151,70**	**(82) / 32.49.5040**	**156,10**
WC mit Sichtfenster	**(82) / 32.48.5240S**	**168,50**	**(82) / 32.48.5040S**	**173,00**	**(82) / 32.49.5240S**	**185,40**	**(82) / 32.49.5040S**	**189,80**
Wohnungseingangsgarnituren mit Knopf/Drücker								
Ausführung	Schwarz matt	€/GRT	Schwarz matt Struktur	€/GRT	Schwarz matt	€/GRT	Schwarz matt Struktur	€/GRT
PZ DIN rechts	**(82) / 32.48.5220**	**140,50**	**(82) / 32.48.5020**	**144,90**	**(82) / 32.49.5220**	**157,30**	**(82) / 32.49.5020**	**161,80**
PZ DIN links	**(82) / 32.48.5230**	**140,50**	**(82) / 32.48.5030**	**144,90**	**(82) / 32.49.5230**	**157,30**	**(82) / 32.49.5030**	**161,80**
Feuerschutzgarnituren mit 9/8 (8,5/8) mm Stift TS 47-56 (37-42) mm								
Ausführung	Schwarz matt	€/GRT	Schwarz matt Struktur	€/GRT	Schwarz matt	€/GRT	Schwarz matt Struktur	€/GRT
Drücker/Drücker	-	-	-	-	**(82) / 32.49.5210FS**	**157,30**	**(82) / 32.49.5010FS**	**161,80**
Knopf/Dr. DIN re.	-	-	-	-	**(82) / 32.49.5220FS**	**179,80**	**(82) / 32.49.5020FS**	**184,30**
Knopf/Dr. DIN li.	-	-	-	-	**(82) / 32.49.5230FS**	**179,80**	**(82) / 32.49.5030FS**	**184,30**
Garnituren für Türen inkl. Drückerrosetten, ohne Schlüsselrosetten								
Ausführung	Schwarz matt	€/GRT	Schwarz matt Struktur	€/GRT	Schwarz matt	€/GRT	Schwarz matt Struktur	€/GRT
Paar mit Rosette	**(82) / 32.48.5250**	**109,00**	**(82) / 32.48.5050**	**113,50**	**(82) / 32.49.5250**	**125,80**	**(82) / 32.49.5050**	**130,30**
Halbgarnituren für Zimmertüren (ohne Stift)								
Ausführung	Schwarz matt	€/GRT	Schwarz matt Struktur	€/GRT	Schwarz matt	€/GRT	Schwarz matt Struktur	€/GRT
BB DIN rechts	**32.48.5260**	**59,00**	**32.48.5060**	**61,20**	**32.49.5260**	**67,40**	**32.49.5060**	**69,60**
BB DIN links	**32.48.5270**	**59,00**	**32.48.5070**	**61,20**	**32.49.5270**	**67,40**	**32.49.5070**	**69,60**
Halbgarnituren für Haustüren, mit Metallunterkonstruktion (ohne Stift)								
Ausführung	Schwarz matt	€/GRT	Schwarz matt Struktur	€/GRT	Schwarz matt	€/GRT	Schwarz matt Struktur	€/GRT
PZ DIN rechts	-	-	-	-	**32.49.5280**	**70,80**	**32.49.5080**	**73,10**
PZ DIN links	-	-	-	-	**32.49.5290**	**70,80**	**32.49.5090**	**73,10**
Ganzglastür-Drückerpaar								
Ausführung	Schwarz matt	€/PR	Schwarz matt Struktur	€/PR	Schwarz matt	€/PR	Schwarz matt Struktur	€/PR
Drückerpaar	**32.84.7540**	**69,60**	**32.86.7450**	**71,70**	**32.84.7540**	**69,60**	**32.86.7450**	**71,70**
Drückerlochteil Basic								
Ausführung	Schwarz matt	€/STK	Schwarz matt Struktur	€/STK	Schwarz matt	€/STK	Schwarz matt Struktur	€/STK
Drückerlochteil re./li.	**32.84.7550**	**32,60**	**32.86.7460**	**33,70**	**32.84.7550**	**32,60**	**32.86.7460**	**33,70**

SIRIUS-R (Serie 32461300)

Garnitur mit hochwertiger Nylon-Unterkonstruktion, Verbundrosetten 3 mm flach, für hohe Beanspruchung!
Geprüft nach EN 1906 Gebrauchskategorie 3.

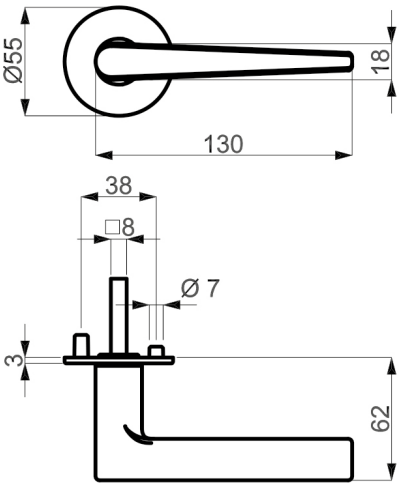

PZ WC Knopf

Modelle mit Stift ZT 8 (8,5/8) mm, WC-Riegel 8 (7) mm

Prüfqualität	**GK 3**	
Zimmertürgarnituren		
Ausführung	Schwarz matt	€/GRT
BB	**(82) / 32.46.1300**	**71,30**
PZ	**(82) / 32.46.1310**	**71,30**
WC	**(82) / 32.46.1320**	**88,20**
Wohnungseingangsgarnituren mit Knopf/Drücker		
Ausführung	Schwarz matt	€/GRT
PZ DIN re./li.	**(82) / 32.46.1330**	**93,80**
Garnituren für Türen inkl. Drückerrosetten, ohne Schlüsselrosetten		
Ausführung	Schwarz matt	€/GRT
Paar mit Rosette	**(82) / 32.46.1340**	**62,40**
Halbgarnituren für Zimmertüren (ohne Stift)		
Ausführung	Schwarz matt	€/GRT
BB DIN re./li.	**32.46.1350**	**35,90**
Ganzglastür-Drückerpaar		
Ausführung	Schwarz matt	€/PR
Drückerpaar	**32.84.7540**	**69,60**
Drückerlochteil Basic		
Ausführung	Schwarz matt	€/STK
Drückerlochteil re./li.	**32.84.7550**	**32,60**

ACHTUNG UNTERSCHIEDLICHE NORMEN - SO BESTELLEN SIE RICHTIG:
D-Norm Bestellung: Artikelnummer ohne Zahl in Klammern.
Ö-Norm Bestellung: Die ersten beiden Stellen der Artikelnummer D-Norm gegen die Zahl in Klammern austauschen.

SIRIUS SQUARE-R (Serie 32461500)

Garnitur mit hochwertiger Nylon-Unterkonstruktion, Verbundrosetten 3 mm flach, für hohe Beanspruchung!
Geprüft nach EN 1906 Gebrauchskategorie 3.

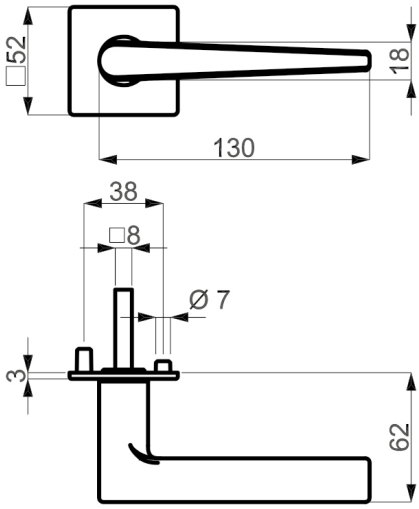

PZ WC Knopf

Modelle mit Stift ZT 8 (8,5/8) mm, WC-Riegel 8 (7) mm

Prüfqualität	**GK 3**	
Zimmertürgarnituren		
Ausführung	Schwarz matt	€/GRT
BB	**(82) / 32.46.1500**	**66,90**
PZ	**(82) / 32.46.1510**	**66,90**
WC	**(82) / 32.46.1520**	**83,70**
Wohnungseingangsgarnituren mit Knopf/Drücker		
Ausführung	Schwarz matt	€/GRT
PZ DIN re./li.	**(82) / 32.46.1530**	**89,40**
Garnituren für Türen inkl. Drückerrosetten, ohne Schlüsselrosetten		
Ausführung	Schwarz matt	€/GRT
Paar mit Rosette	**(82) / 32.46.1540**	**57,90**
Halbgarnituren für Zimmertüren (ohne Stift)		
Ausführung	Schwarz matt	€/GRT
BB DIN re./li.	**32.46.1550**	**33,70**
Ganzglastür-Drückerpaar		
Ausführung	Schwarz matt	€/PR
Drückerpaar	**32.84.7540**	**69,60**
Drückerlochteil Basic		
Ausführung	Schwarz matt	€/STK
Drückerlochteil re./li.	**32.84.7550**	**32,60**

KORSIKA-R (Serie 32593100)

Garnitur mit stabiler Metall-Unterkonstruktion, Dreh-Verbundrosetten, Hochhaltefeder, fest/drehbar gelagert-
Schnellmontagesystem, für höchste Beanspruchung! Das patentierte Beschlagsystem.
Geprüft nach EN 1906 Gebrauchskategorie 4, DIN 18273, EN 1634-2.

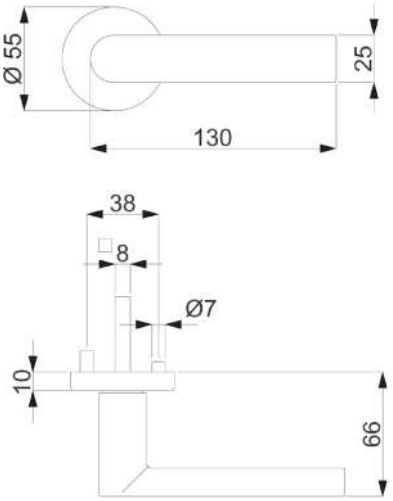

PZ WC Knopf

Modelle mit Stift ZT 8 (8,5/8) mm, FS 9 (8,5/8) mm, WC-Riegel 8 (7) mm

Prüfqualität	**GK 4 Objektqualität**		**GK 4 Objektqualität**		**GK 4 Objektqualität**	
Zimmertürgarnituren						
Ausführung	Schwarzstahl-Optik	€/GRT	Schwarz matt	€/GRT	Schwarz matt Struktur	€/GRT
BB	**(82) / 32.59.3100**	**105,60**	**(82) / 32.59.7500**	**102,90**	**(82) / 32.59.2900**	**105,60**
PZ	**(82) / 32.59.3110**	**105,60**	**(82) / 32.59.7510**	**102,90**	**(82) / 32.59.2910**	**105,60**
WC	**(82) / 32.59.3140**	**122,40**	**(82) / 32.59.7540**	**118,70**	**(82) / 32.59.2940**	**122,40**
WC mit Sichtfenster	**-**	**-**	**(82) / 32.59.7540S**	**150,20**	**(82) / 32.59.2940S**	**156,10**
Wohnungseingangsgarnituren mit Knopf/Drücker						
Ausführung	Schwarzstahl-Optik	€/GRT	Schwarz matt	€/GRT	Schwarz matt Struktur	€/GRT
PZ DIN rechts	**(82) / 32.59.3120**	**128,10**	**(82) / 32.59.7520**	**123,90**	**(82) / 32.59.2920**	**128,10**
PZ DIN links	**(82) / 32.59.3130**	**128,10**	**(82) / 32.59.7530**	**123,90**	**(82) / 32.59.2930**	**128,10**
Feuerschutzgarnituren mit 9 (8,5/8) mm Stift TS 47-56 (37-42) mm						
Ausführung	Schwarzstahl-Optik	€/GRT	Schwarz matt	€/GRT	Schwarz matt Struktur	€/GRT
Drücker/Drücker	**(82) / 32.59.3110FS**	**128,10**	**(82) / 32.59.7510FS**	**123,90**	**(82) / 32.59.2910FS**	**128,10**
Knopf/Dr. DIN re.	**(82) / 32.59.3120FS**	**150,60**	**(82) / 32.59.7520FS**	**144,90**	**(82) / 32.59.2920FS**	**150,60**
Knopf/Dr. DIN li.	**(82) / 32.59.3130FS**	**150,60**	**(82) / 32.59.7530FS**	**144,90**	**(82) / 32.59.2930FS**	**150,60**
Garnituren für Türen inkl. Drückerrosetten, ohne Schlüsselrosetten						
Ausführung	Schwarzstahl-Optik	€/GRT	Schwarz matt	€/GRT	Schwarz matt Struktur	€/GRT
Paar mit Rosette	**(82) / 32.59.3150**	**96,60**	**(82) / 32.59.7550**	**94,50**	**(82) / 32.59.2950**	**96,60**
Halbgarnituren für Zimmertüren (ohne Stift)						
Ausführung	Schwarzstahl-Optik	€/GRT	Schwarz matt	€/GRT	Schwarz matt Struktur	€/GRT
BB DIN rechts	**32.59.3160**	**52,80**	**32.59.7560**	**51,50**	**32.59.2960**	**52,80**
BB DIN links	**32.59.3170**	**52,80**	**32.59.7570**	**51,50**	**32.59.2970**	**52,80**
Halbgarnituren für Haustüren, mit Metallunterkonstruktion (ohne Stift)						
Ausführung	Schwarzstahl-Optik	€/GRT	Schwarz matt	€/GRT	Schwarz matt Struktur	€/GRT
PZ DIN rechts	**32.59.3180**	**56,20**	**32.59.7580**	**55,70**	**32.59.2980**	**56,20**
PZ DIN links	**32.59.3190**	**56,20**	**32.59.7590**	**55,70**	**32.59.2990**	**56,20**
Ganzglastür-Drückerpaar						
Ausführung	Schwarzstahl-Optik	€/PR	Schwarz matt	€/PR	Schwarz matt Struktur	€/PR
Drückerpaar	**32.86.9650**	**46,30**	**32.86.9780**	**46,30**	**32.84.0290**	**46,30**
Drückerlochteil Basic						
Ausführung	Schwarzstahl-Optik	€/STK	Schwarz matt	€/STK	Schwarz matt Struktur	€/STK
Drückerlochteil re./li.	**32.86.9660**	**22,10**	**32.86.9790**	**22,10**	**32.84.0300**	**22,10**

ACHTUNG UNTERSCHIEDLICHE NORMEN - SO BESTELLEN SIE RICHTIG:
D-Norm Bestellung: Artikelnummer ohne Zahl in Klammern.
Ö-Norm Bestellung: Die ersten beiden Stellen der Artikelnummer D-Norm gegen die Zahl in Klammern austauschen.

KORSIKA QUADRO-R (Serie 32480200)

Garnitur mit stabiler Metall-Unterkonstruktion, Verbundrosetten, Hochhaltefeder, fest/drehbar gelagert-
Schnellmontagesystem, *ohne Madenschraube, für höchste Beanspruchung! Das patentierte Beschlagsystem.
Geprüft nach EN 1906 Gebrauchskategorie 3*/4, FS - AbZ erteilt, geeignet für Feuer- und Rauchschutztüren, EN 1634-2

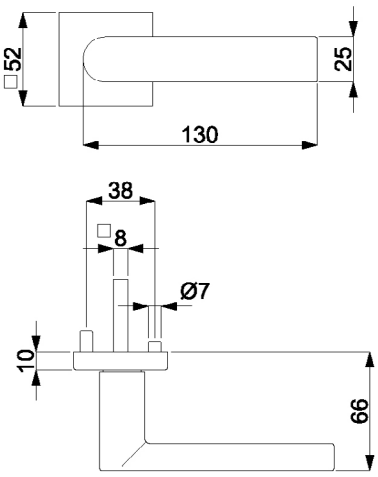

PZ WC Knopf

Modelle mit Stift ZT 8 (8,5/8) mm, FS 9/8 (8,5/8) mm, WC-Riegel 8 (7) mm

Prüfqualität	**GK 3**		**GK 3**		**GK 4 Objektqualität**		**GK 4 Objektqualität**	
Zimmertürgarnituren								
Ausführung	Schwarzstahl-Optik	€/GRT	Schwarz matt	€/GRT	Schwarzstahl-Optik	€/GRT	Schwarz matt	€/GRT
BB	**(82) / 32.48.0200**	**94,40**	**(82) / 32.48.0600**	**92,10**	**(82) / 32.49.0200**	**111,20**	**(82) / 32.49.0600**	**109,00**
PZ	**(82) / 32.48.0210**	**94,40**	**(82) / 32.48.0610**	**92,10**	**(82) / 32.49.0210**	**111,20**	**(82) / 32.49.0610**	**109,00**
WC	**(82) / 32.48.0240**	**111,20**	**(82) / 32.48.0640**	**109,00**	**(82) / 32.49.0240**	**128,10**	**(82) / 32.49.0640**	**125,80**
WC mit Sichtfenster	**-**	**-**	**(82) / 32.48.0640S**	**142,70**	**-**	**-**	**(82) / 32.49.0640S**	**159,50**
Wohnungseingangsgarnituren mit Knopf/Drücker								
Ausführung	Schwarzstahl-Optik	€/GRT	Schwarz matt	€/GRT	Schwarzstahl-Optik	€/GRT	Schwarz matt	€/GRT
PZ DIN rechts	**(82) / 32.48.0220**	**116,90**	**(82) / 32.48.0620**	**114,60**	**(82) / 32.49.0220**	**133,70**	**(82) / 32.49.0620**	**131,50**
PZ DIN links	**(82) / 32.48.0230**	**116,90**	**(82) / 32.48.0630**	**114,60**	**(82) / 32.49.0230**	**133,70**	**(82) / 32.49.0630**	**131,50**
Feuerschutzgarnituren mit 9/8 (8,5/8) mm Stift TS 47-56 (37-42) mm								
Ausführung	Schwarzstahl-Optik	€/GRT	Schwarz matt	€/GRT	Schwarzstahl-Optik	€/GRT	Schwarz matt	€/GRT
Drücker/Drücker	**-**	**-**	**-**	**-**	**(82) / 32.49.0210FS**	**133,70**	**(82) / 32.49.0610FS**	**131,50**
Knopf/Dr. DIN re.	**-**	**-**	**-**	**-**	**(82) / 32.49.0220FS**	**156,10**	**(82) / 32.49.0620FS**	**153,90**
Knopf/Dr. DIN li.	**-**	**-**	**-**	**-**	**(82) / 32.49.0230FS**	**156,10**	**(82) / 32.49.0630FS**	**153,90**
Garnituren für Türen inkl. Drückerrosetten, ohne Schlüsselrosetten								
Ausführung	Schwarzstahl-Optik	€/GRT	Schwarz matt	€/GRT	Schwarzstahl-Optik	€/GRT	Schwarz matt	€/GRT
Paar mit Rosette	**(82) / 32.48.0250**	**88,70**	**(82) / 32.48.0650**	**86,50**	**(82) / 32.49.0250**	**102,30**	**(82) / 32.49.0650**	**100,00**
Halbgarnituren für Zimmertüren (ohne Stift)								
Ausführung	Schwarzstahl-Optik	€/GRT	Schwarz matt	€/GRT	Schwarzstahl-Optik	€/GRT	Schwarz matt	€/GRT
BB DIN rechts	**32.48.0260**	**47,10**	**32.48.0660**	**46,10**	**32.49.0260**	**55,70**	**32.49.0660**	**54,50**
BB DIN links	**32.48.0270**	**47,10**	**32.48.0670**	**46,10**	**32.49.0270**	**55,70**	**32.49.0670**	**54,50**
Halbgarnituren für Haustüren, mit Metallunterkonstruktion (ohne Stift)								
Ausführung	Schwarzstahl-Optik	€/GRT	Schwarz matt	€/GRT	Schwarzstahl-Optik	€/GRT	Schwarz matt	€/GRT
PZ DIN rechts	**-**	**-**	**-**	**-**	**32.49.0280**	**59,00**	**32.49.0680**	**57,90**
PZ DIN links	**-**	**-**	**-**	**-**	**32.49.0290**	**59,00**	**32.49.0690**	**57,90**
Ganzglastür-Drückerpaar								
Ausführung	Schwarzstahl-Optik	€/PR	Schwarz matt	€/PR	Schwarzstahl-Optik	€/PR	Schwarz matt	€/PR
Drückerpaar	**32.86.9650**	**46,30**	**32.86.9780**	**46,30**	**32.86.9650**	**46,30**	**32.86.9780**	**46,30**
Drückerlochteil Basic								
Ausführung	Schwarzstahl-Optik	€/STK	Schwarz matt	€/STK	Schwarzstahl-Optik	€/STK	Schwarz matt	€/STK
Drückerlochteil re./li.	**32.86.9660**	**22,10**	**32.86.9790**	**22,10**	**32.86.9660**	**22,10**	**32.86.9790**	**22,10**

KORSIKA QUADRO-R (Serie 32480400)

Garnitur mit stabiler Metall-Unterkonstruktion, Verbundrosetten, Hochhaltefeder, fest/drehbar gelagert-
Schnellmontagesystem, *ohne Madenschraube, für höchste Beanspruchung! Das patentierte Beschlagsystem.
Geprüft nach EN 1906 Gebrauchskategorie 3*/4, FS - AbZ erteilt, geeignet für Feuer- und Rauchschutztüren, EN 1634-2

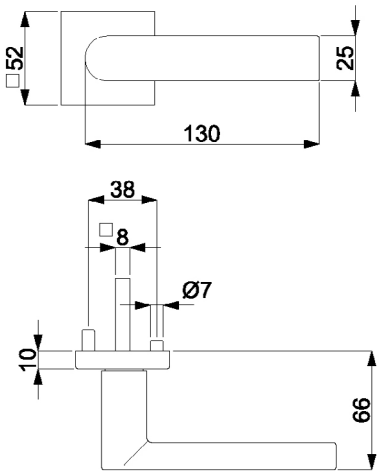

PZ WC Knopf

Modelle mit Stift ZT 8 (8,5/8) mm, FS 9/8 (8,5/8) mm, WC-Riegel 8 (7) mm

Prüfqualität	**GK 3**		**GK 4 Objektqualität**	
Zimmertürgarnituren				
Ausführung	Schwarz matt Struktur	€/GRT	Schwarz matt Struktur	€/GRT
BB	**(82) / 32.48.0400**	**96,60**	**(82) / 32.49.0400**	**113,50**
PZ	**(82) / 32.48.0410**	**96,60**	**(82) / 32.49.0410**	**113,50**
WC	**(82) / 32.48.0440**	**113,50**	**(82) / 32.49.0440**	**130,30**
WC mit Sichtfenster	**(82) / 32.48.0440S**	**147,20**	**(82) / 32.49.0440S**	**164,00**
Wohnungseingangsgarnituren mit Knopf/Drücker				
Ausführung	Schwarz matt Struktur	€/GRT	Schwarz matt Struktur	€/GRT
PZ DIN rechts	**(82) / 32.48.0420**	**119,10**	**(82) / 32.49.0420**	**136,00**
PZ DIN links	**(82) / 32.48.0430**	**119,10**	**(82) / 32.49.0430**	**136,00**
Feuerschutzgarnituren mit 9/8 (8,5/8) mm Stift TS 47-56 (37-42) mm				
Ausführung	Schwarz matt Struktur	€/GRT	Schwarz matt Struktur	€/GRT
Drücker/Drücker	**-**	**-**	**(82) / 32.49.0410FS**	**136,00**
Knopf/Dr. DIN re.	**-**	**-**	**(82) / 32.49.0420FS**	**158,40**
Knopf/Dr. DIN li.	**-**	**-**	**(82) / 32.49.0430FS**	**158,40**
Garnituren für Türen inkl. Drückerrosetten, ohne Schlüsselrosetten				
Ausführung	Schwarz matt Struktur	€/GRT	Schwarz matt Struktur	€/GRT
Paar mit Rosette	**(82) / 32.48.0450**	**87,70**	**(82) / 32.49.0450**	**104,50**
Halbgarnituren für Zimmertüren (ohne Stift)				
Ausführung	Schwarz matt Struktur	€/GRT	Schwarz matt Struktur	€/GRT
BB DIN rechts	**32.48.0460**	**48,30**	**32.49.0460**	**56,70**
BB DIN links	**32.48.0470**	**48,30**	**32.49.0470**	**56,70**
Halbgarnituren für Haustüren, mit Metallunterkonstruktion (ohne Stift)				
Ausführung	Schwarz matt Struktur	€/GRT	Schwarz matt Struktur	€/GRT
PZ DIN rechts	**-**	**-**	**32.49.0480**	**60,10**
PZ DIN links	**-**	**-**	**32.49.0490**	**60,10**
Ganzglastür-Drückerpaar				
Ausführung	Schwarz matt Struktur	€/PR	Schwarz matt Struktur	€/PR
Drückerpaar	**32.84.0290**	**46,30**	**32.84.0290**	**46,30**
Drückerlochteil Basic				
Ausführung	Schwarz matt Struktur	€/STK	Schwarz matt Struktur	€/STK
Drückerlochteil re./li.	**32.84.0300**	**22,10**	**32.84.0300**	**22,10**

ACHTUNG UNTERSCHIEDLICHE NORMEN - SO BESTELLEN SIE RICHTIG:
D-Norm Bestellung: Artikelnummer ohne Zahl in Klammern.
Ö-Norm Bestellung: Die ersten beiden Stellen der Artikelnummer D-Norm gegen die Zahl in Klammern austauschen.

KORSIKA QUADRO-R (Serie 32372800)

Garnitur mit stabiler Metall-Unterkonstruktion, Verbundrosetten, Hochhaltefeder, fest/drehbar gelagert-
Schnellmontagesystem, *ohne Madenschraube, für höchste Beanspruchung! Das patentierte Beschlagsystem.
Geprüft nach EN 1906 Gebrauchskategorie 3*/4, FS - AbZ erteilt, geeignet für Feuer- und Rauchschutztüren, EN 1634-2

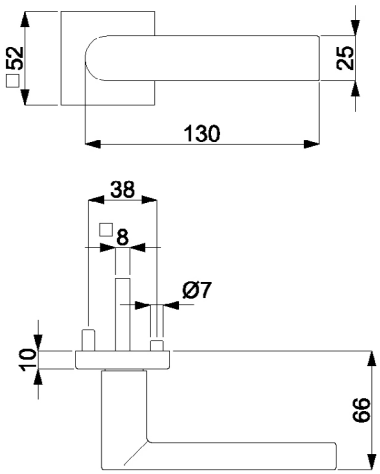

PZ WC Knopf

Modelle mit Stift ZT 8 (8,5/8) mm, FS 9/8 (8,5/8) mm, WC-Riegel 8 (7) mm

Prüfqualität	**GK 3**		**GK 4 Objektqualität**	
Zimmertürgarnituren				
Ausführung	Graphit grau	€/GRT	Graphit grau	€/GRT
BB	**(82) / 32.37.2800**	**97,80**	**(82) / 32.38.2800**	**114,60**
PZ	**(82) / 32.37.2810**	**97,80**	**(82) / 32.38.2810**	**114,60**
WC	**(82) / 32.37.2840**	**114,60**	**(82) / 32.38.2840**	**131,50**
Wohnungseingangsgarnituren mit Knopf/Drücker				
Ausführung	Graphit grau	€/GRT	Graphit grau	€/GRT
PZ DIN rechts	**(82) / 32.37.2820**	**120,20**	**(82) / 32.38.2820**	**137,00**
PZ DIN links	**(82) / 32.37.2830**	**120,20**	**(82) / 32.38.2830**	**137,00**
Feuerschutzgarnituren mit 9/8 (8,5/8) mm Stift TS 47-56 (37-42) mm				
Ausführung	Graphit grau	€/GRT	Graphit grau	€/GRT
Drücker/Drücker	**-**	**-**	**(82) / 32.38.2810FS**	**137,00**
Knopf/Dr. DIN re.	**-**	**-**	**(82) / 32.38.2820FS**	**159,50**
Knopf/Dr. DIN li.	**-**	**-**	**(82) / 32.38.2830FS**	**159,50**
Garnituren für Türen inkl. Drückerrosetten, ohne Schlüsselrosetten				
Ausführung	Graphit grau	€/GRT	Graphit grau	€/GRT
Paar mit Rosette	**(82) / 32.37.2850**	**88,70**	**(82) / 32.38.2850**	**105,60**
Halbgarnituren für Zimmertüren (ohne Stift)				
Ausführung	Graphit grau	€/GRT	Graphit grau	€/GRT
BB DIN rechts	**32.37.2860**	**48,80**	**32.38.2860**	**57,30**
BB DIN links	**32.37.2870**	**48,80**	**32.38.2870**	**57,30**
Halbgarnituren für Haustüren, mit Metallunterkonstruktion (ohne Stift)				
Ausführung	Graphit grau	€/GRT	Graphit grau	€/GRT
PZ DIN rechts	**-**	**-**	**32.38.2920**	**60,70**
PZ DIN links	**-**	**-**	**32.38.2930**	**60,70**
Ganzglastür-Drückerpaar				
Ausführung	Graphit grau	€/PR	Graphit grau	€/PR
Drückerpaar	**32.97.5630**	**58,40**	**32.97.5630**	**58,40**
Drückerlochteil Basic				
Ausführung	Graphit grau	€/STK	Graphit grau	€/STK
Drückerlochteil re./li.	**32.97.5620**	**28,10**	**32.97.5620**	**28,10**

KORSIKA QUADRO-R (Serie 32485900)

Garnitur mit stabiler Metall-Unterkonstruktion, Verbundrosetten, Hochhaltefeder, fest/drehbar gelagert- Schnellmontagesystem, *ohne Madenschraube, für höchste Beanspruchung! Das patentierte Beschlagsystem.
Geprüft nach EN 1906 Gebrauchskategorie 3*/4, FS - AbZ erteilt, geeignet für Feuer- und Rauchschutztüren, EN 1634-2.

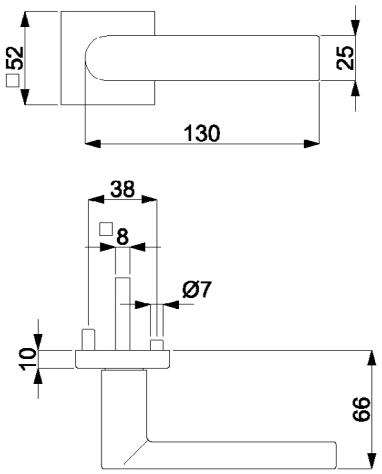

PZ WC Knopf

Modelle mit Stift ZT 8 (8,5/8) mm, FS 9/8 (8,5/8) mm, WC-Riegel 8 (7) mm

Prüfqualität	**GK 3**		**GK 4 Objektqualität**	
Zimmertürgarnituren				
Ausführung	Weiß matt Struktur	€/GRT	Weiß matt Struktur	€/GRT
BB	**(82) / 32.48.5900**	**96,60**	**(82) / 32.49.5900**	**113,50**
PZ	**(82) / 32.48.5910**	**96,60**	**(82) / 32.49.5910**	**113,50**
WC	**(82) / 32.48.5940**	**113,50**	**(82) / 32.49.5940**	**130,30**
Wohnungseingangsgarnituren mit Knopf/Drücker				
Ausführung	Weiß matt Struktur	€/GRT	Weiß matt Struktur	€/GRT
PZ DIN rechts	**(82) / 32.48.5920**	**119,10**	**(82) / 32.49.5920**	**136,00**
PZ DIN links	**(82) / 32.48.5930**	**119,10**	**(82) / 32.49.5930**	**136,00**
Feuerschutzgarnituren mit 9/8 (8,5/8) mm Stift TS 47-56 (37-42) mm				
Ausführung	Weiß matt Struktur	€/GRT	Weiß matt Struktur	€/GRT
Drücker/Drücker	**-**	**-**	**(82) / 32.49.5910FS**	**136,00**
Knopf/Dr. DIN re.	**-**	**-**	**(82) / 32.49.5920FS**	**158,40**
Knopf/Dr. DIN li.	**-**	**-**	**(82) / 32.49.5930FS**	**158,40**
Garnituren für Türen inkl. Drückerrosetten, ohne Schlüsselrosetten				
Ausführung	Weiß matt Struktur	€/GRT	Weiß matt Struktur	€/GRT
Paar mit Rosette	**(82) / 32.48.5950**	**87,70**	**(82) / 32.49.5950**	**104,50**
Halbgarnituren für Zimmertüren (ohne Stift)				
Ausführung	Weiß matt Struktur	€/GRT	Weiß matt Struktur	€/GRT
BB DIN rechts	**32.48.5960**	**48,30**	**32.49.5960**	**56,70**
BB DIN links	**32.48.5970**	**48,30**	**32.49.5970**	**56,70**
Halbgarnituren für Haustüren, mit Metallunterkonstruktion (ohne Stift)				
Ausführung	Weiß matt Struktur	€/GRT	Weiß matt Struktur	€/GRT
PZ DIN rechts	**-**	**-**	**32.49.5980**	**60,10**
PZ DIN links	**-**	**-**	**32.49.5990**	**60,10**

ACHTUNG UNTERSCHIEDLICHE NORMEN - SO BESTELLEN SIE RICHTIG:
D-Norm Bestellung: Artikelnummer ohne Zahl in Klammern.
Ö-Norm Bestellung: Die ersten beiden Stellen der Artikelnummer D-Norm gegen die Zahl in Klammern austauschen.

KORSIKA-R (Serie 32460900)

Garnitur mit hochwertiger Nylon-Unterkonstruktion, Verbundrosetten 3 mm flach, für hohe Beanspruchung!
Geprüft nach EN 1906 Gebrauchskategorie 3.

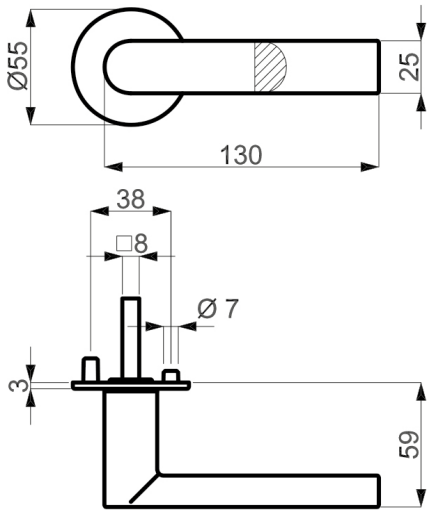

PZ WC Knopf

Modelle mit Stift ZT 8 (8,5/8) mm, WC-Riegel 8 (7) mm

Prüfqualität	**GK 3**	
Zimmertürgarnituren		
Ausführung	Schwarz matt	€/GRT
BB	**(82) / 32.46.0900**	**69,60**
PZ	**(82) / 32.46.0910**	**69,60**
WC	**(82) / 32.46.0920**	**86,50**
Wohnungseingangsgarnituren mit Knopf/Drücker		
Ausführung	Schwarz matt	€/GRT
PZ DIN re./li.	**(82) / 32.46.0930**	**92,10**
Garnituren für Türen inkl. Drückerrosetten, ohne Schlüsselrosetten		
Ausführung	Schwarz matt	€/GRT
Paar mit Rosette	**(82) / 32.46.0940**	**60,70**
Halbgarnituren für Zimmertüren (ohne Stift)		
Ausführung	Schwarz matt	€/GRT
BB DIN re./li.	**32.46.0950**	**34,90**
Ganzglastür-Drückerpaar		
Ausführung	Schwarz matt	€/PR
Drückerpaar	**32.86.9780**	**46,30**
Drückerlochteil Basic		
Ausführung	Schwarz matt	€/STK
Drückerlochteil re./li.	**32.86.9790**	**22,10**

KORSIKA SQUARE-R (Serie 32461100)

Garnitur mit hochwertiger Nylon-Unterkonstruktion, Verbundrosetten 3 mm flach, für hohe Beanspruchung!
Geprüft nach EN 1906 Gebrauchskategorie 3.

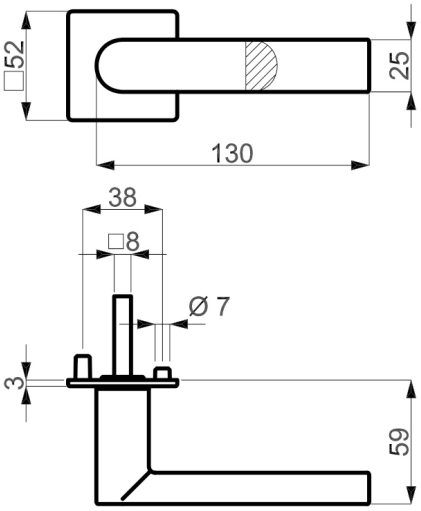

PZ WC Knopf

Modelle mit Stift ZT 8 (8,5/8) mm, WC-Riegel 8 (7) mm

Prüfqualität	**GK 3**	
Zimmertürgarnituren		
Ausführung	Schwarz matt	€/GRT
BB	**(82) / 32.46.1100**	**80,90**
PZ	**(82) / 32.46.1110**	**80,90**
WC	**(82) / 32.46.1120**	**97,80**
Wohnungseingangsgarnituren mit Knopf/Drücker		
Ausführung	Schwarz matt	€/GRT
PZ DIN re./li.	**(82) / 32.46.1130**	**103,30**
Garnituren für Türen inkl. Drückerrosetten, ohne Schlüsselrosetten		
Ausführung	Schwarz matt	€/GRT
Paar mit Rosette	**(82) / 32.46.1140**	**73,10**
Halbgarnituren für Zimmertüren (ohne Stift)		
Ausführung	Schwarz matt	€/GRT
BB DIN re./li.	**32.46.1150**	**40,40**
Ganzglastür-Drückerpaar		
Ausführung	Schwarz matt	€/PR
Drückerpaar	**32.86.9780**	**46,30**
Drückerlochteil Basic		
Ausführung	Schwarz matt	€/STK
Drückerlochteil re./li.	**32.86.9790**	**22,10**

ACHTUNG UNTERSCHIEDLICHE NORMEN - SO BESTELLEN SIE RICHTIG:
D-Norm Bestellung: Artikelnummer ohne Zahl in Klammern.
Ö-Norm Bestellung: Die ersten beiden Stellen der Artikelnummer D-Norm gegen die Zahl in Klammern austauschen.

MATTEO QUADRO-R (Serie 32374400)

Garnitur mit stabiler Metall-Unterkonstruktion, Verbundrosetten, Hochhaltefeder, fest/drehbar gelagert-
Schnellmontagesystem, *ohne Madenschraube, für höchste Beanspruchung! Das patentierte Beschlagsystem.
Geprüft nach EN 1906 Gebrauchskategorie 3*/4, DIN 18273, EN 1634-2.

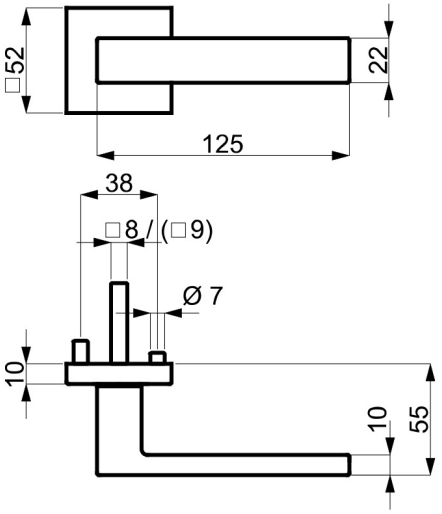

PZ WC Knopf

Modelle mit Stift ZT 8 (8,5/8) mm, FS 9 (8,5/8) mm, WC-Riegel 8 (7) mm

Prüfqualität	**GK 3**		**GK 3**		**GK 4 Objektqualität**		**GK 4 Objektqualität**	
Zimmertürgarnituren								
Ausführung	Schwarz matt	€/GRT	Schwarz matt Struktur	€/GRT	Schwarz matt	€/GRT	Schwarz matt Struktur	€/GRT
BB	**(82) / 32.37.4400**	**79,80**	**(82) / 32.37.4100**	**81,90**	**(82) / 32.38.4400**	**95,60**	**(82) / 32.38.4100**	**97,70**
PZ	**(82) / 32.37.4410**	**79,80**	**(82) / 32.37.4110**	**81,90**	**(82) / 32.38.4410**	**95,60**	**(82) / 32.38.4110**	**97,70**
WC	**(82) / 32.37.4440**	**95,60**	**(82) / 32.37.4140**	**97,70**	**(82) / 32.38.4440**	**111,30**	**(82) / 32.38.4140**	**113,40**
WC mit Sichtfenster	**(82) / 32.37.4440S**	**111,30**	**(82) / 32.37.4140S**	**113,40**	**(82) / 32.38.4440S**	**125,00**	**(82) / 32.38.4140S**	**129,20**
Wohnungseingangsgarnituren mit Knopf/Drücker								
Ausführung	Schwarz matt	€/GRT	Schwarz matt Struktur	€/GRT	Schwarz matt	€/GRT	Schwarz matt Struktur	€/GRT
PZ DIN rechts	**(82) / 32.37.4420**	**100,80**	**(82) / 32.37.4120**	**102,90**	**(82) / 32.38.4420**	**116,60**	**(82) / 32.38.4120**	**118,70**
PZ DIN links	**(82) / 32.37.4430**	**100,80**	**(82) / 32.37.4130**	**102,90**	**(82) / 32.38.4430**	**116,60**	**(82) / 32.38.4130**	**118,70**
Feuerschutzgarnituren mit 9 (8,5/8) mm Stift TS 47-56 (37-42) mm								
Ausführung	Schwarz matt	€/GRT	Schwarz matt Struktur	€/GRT	Schwarz matt	€/GRT	Schwarz matt Struktur	€/GRT
Drücker/Drücker	-	-	-	-	**(82) / 32.38.4410FS**	**116,60**	**(82) / 32.38.4110FS**	**118,70**
Knopf/Dr. DIN re.	-	-	-	-	**(82) / 32.38.4420FS**	**137,60**	**(82) / 32.38.4120FS**	**139,70**
Knopf/Dr. DIN li.	-	-	-	-	**(82) / 32.38.4430FS**	**137,60**	**(82) / 32.38.4130FS**	**139,70**
Garnituren für Türen inkl. Drückerrosetten, ohne Schlüsselrosetten								
Ausführung	Schwarz matt	€/GRT	Schwarz matt Struktur	€/GRT	Schwarz matt	€/GRT	Schwarz matt Struktur	€/GRT
Paar mit Rosette	**(82) / 32.37.4450**	**75,60**	**(82) / 32.37.4150**	**76,70**	**(82) / 32.38.4450**	**90,30**	**(82) / 32.38.4150**	**92,40**
Halbgarnituren für Zimmertüren (ohne Stift)								
Ausführung	Schwarz matt	€/GRT	Schwarz matt Struktur	€/GRT	Schwarz matt	€/GRT	Schwarz matt Struktur	€/GRT
BB DIN rechts	**32.37.4460**	**39,90**	**32.37.4160**	**41,00**	**32.38.4460**	**48,30**	**32.38.4160**	**49,40**
BB DIN links	**32.37.4470**	**39,90**	**32.37.4170**	**41,00**	**32.38.4470**	**48,30**	**32.38.4170**	**49,40**
Halbgarnituren für Haustüren, mit Metallunterkonstruktion (ohne Stift)								
Ausführung	Schwarz matt	€/GRT	Schwarz matt Struktur	€/GRT	Schwarz matt	€/GRT	Schwarz matt Struktur	€/GRT
PZ DIN rechts	-	-	-	-	**32.38.4480**	**51,50**	**32.38.4180**	**52,50**
PZ DIN links	-	-	-	-	**32.38.4490**	**51,50**	**32.38.4190**	**52,50**
Ganzglastür-Drückerpaar								
Ausführung	Schwarz matt	€/PR	Schwarz matt Struktur	€/PR	Schwarz matt	€/PR	Schwarz matt Struktur	€/PR
Drückerpaar	**32.97.6330**	**34,70**	**32.97.6310**	**37,80**	**32.97.6330**	**34,70**	**32.97.6310**	**37,80**
Drückerlochteil Basic								
Ausführung	Schwarz matt	€/STK	Schwarz matt Struktur	€/STK	Schwarz matt	€/STK	Schwarz matt Struktur	€/STK
Drückerlochteil re./li.	**32.97.6340**	**16,30**	**32.97.6320**	**17,90**	**32.97.6340**	**16,30**	**32.97.6320**	**17,90**

MATTEO II QUADRO-R, EN 179 (Serie 32711900)

Garnitur mit stabiler Metall-Unterkonstruktion, Verbundrosetten, Hochhaltefeder, fest/drehbar gelagert, Schnellmontagesystem, für höchste Beanpruchung! Das patentierte Beschlagsystem. Panikstift Türblatt-Überstand: min. 25 mm / max. 45 mm.
Geprüft nach EN 1906 Gebrauchskategorie 4, DIN 18273, EN 179.

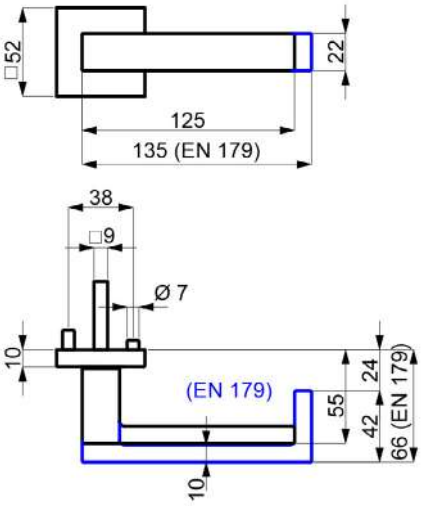

PZ Knopf

Modelle FT DR/DR TS 40-45 mm mit Stift 9x50/50 mm

Prüfqualität	**GK 4 Objektqualität**		**GK 4 Objektqualität**		**ohne GK**		**ohne GK**	
Gehflügel - Notausgangsverschluss TS 40-45 mm								
Ausführung	Schwarz matt	€/GRT	Schwarz matt Struktur	€/GRT	Schwarz matt	€/GRT	Schwarz matt Struktur	€/GRT
Drücker/Drücker	**32.71.1900**	**209,00**	**32.71.0900**	**211,10**	-	-	-	-
Knopf/Drücker DIN re.	**32.71.1910**	**232,10**	**32.71.0910**	**234,20**	-	-	-	-
Knopf/Drücker DIN li.	**32.71.1920**	**232,10**	**32.71.0920**	**234,20**	-	-	-	-
Standflügel - Notausgangsverschluss TS 40-45 mm								
Ausführung	Schwarz matt	€/GRT	Schwarz matt Struktur	€/GRT	Schwarz matt	€/GRT	Schwarz matt Struktur	€/GRT
Dr./Blindrosette DIN re., ohne Schlüsselrosette	**32.71.1930**	**144,90**	**32.71.0930**	**146,00**	-	-	-	-
Dr./Blindrosette DIN li., ohne Schlüsselrosette	**32.71.1940**	**144,90**	**32.71.0940**	**146,00**	-	-	-	-
Standflügel - Notausgangsverschluss TS 40-45 mm, fest/drehbar gelagert, ohne Hochhaltefeder								
Ausführung	Schwarz matt	€/GRT	Schwarz matt Struktur	€/GRT	Schwarz matt	€/GRT	Schwarz matt Struktur	€/GRT
Dr./Blindrosette DIN re./li., ohne Schlüsselrosette	-	-	-	-	**32.71.1950**	**167,00**	**32.71.0950**	**169,10**
Halbgarnituren PZ, mit Metallunterkonstruktion (ohne Stift)								
Ausführung	Schwarz matt	€/GRT	Schwarz matt Struktur	€/GRT	Schwarz matt	€/GRT	Schwarz matt Struktur	€/GRT
PZ DIN rechts	**32.71.7220**	**107,60**	**32.71.7240**	**108,70**	-	-	-	-
PZ DIN links	**32.71.7230**	**107,60**	**32.71.7250**	**108,70**	-	-	-	-

ACHTUNG UNTERSCHIEDLICHE NORMEN - SO BESTELLEN SIE RICHTIG:
D-Norm Bestellung: Artikelnummer ohne Zahl in Klammern.
Ö-Norm Bestellung: Die ersten beiden Stellen der Artikelnummer D-Norm gegen die Zahl in Klammern austauschen.

MATTEO SQUARE-R (Serie 32463300)

Garnitur mit hochwertiger Nylon-Unterkonstruktion, Verbundrosetten 3 mm flach, für hohe Beanspruchung!
Geprüft nach EN 1906 Gebrauchskategorie 3.

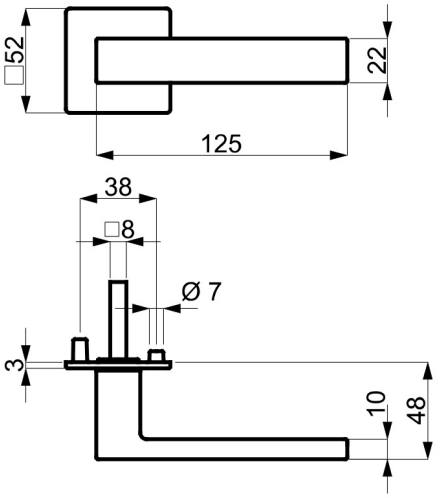

PZ WC Knopf

Modelle mit Stift ZT 8 (8,5/8) mm, WC-Riegel 8 (7) mm

Prüfqualität	**GK 3**	
Zimmertürgarnituren		
Ausführung	Schwarz matt	€/GRT
BB	**(82) / 32.46.3300**	**70,40**
PZ	**(82) / 32.46.3310**	**70,40**
WC	**(82) / 32.46.3320**	**88,20**
Wohnungseingangsgarnituren mit Knopf/Drücker		
Ausführung	Schwarz matt	€/GRT
PZ DIN re./li.	**(82) / 32.46.3330**	**92,90**
Garnituren für Türen inkl. Drückerrosetten, ohne Schlüsselrosetten		
Ausführung	Schwarz matt	€/GRT
Paar mit Rosette	**(82) / 32.46.3340**	**65,10**
Halbgarnituren für Zimmertüren (ohne Stift)		
Ausführung	Schwarz matt	€/GRT
BB DIN re./li.	**32.46.3350**	**34,10**
Ganzglastür-Drückerpaar		
Ausführung	Schwarz matt	€/PR
Drückerpaar	**32.97.6330**	**34,70**
Drückerlochteil Basic		
Ausführung	Schwarz matt	€/STK
Drückerlochteil re./li.	**32.97.6340**	**16,30**

MATTEO I QUADRO-R (Serie 32371850)

Garnitur mit stabiler Metall-Unterkonstruktion, Verbundrosetten, Hochhaltefeder, fest/drehbar gelagert- Schnellmontagesystem, *ohne Madenschraube, für höchste Beanspruchung! Das patentierte Beschlagsystem.
Geprüft nach EN 1906 Gebrauchskategorie 3*/4, FS - AbZ erteilt, geeignet für Feuer- und Rauchschutztüren, EN 1634-2.

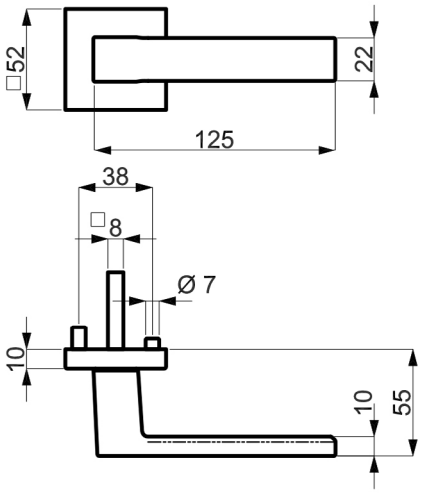

PZ

WC

Knopf

Alle Modelle mit Stift ZT 8 (8,5/8) mm, FS 9/8 (8,5/8) mm, WC-Riegel 8 (7) mm

Prüfqualität	**GK 3**		**GK 4 Objektqualität**	
Zimmertürgarnituren				
Ausführung	Schwarz matt	€/GRT	Schwarz matt	€/GRT
BB	**(82) / 32.37.1850**	**64,90**	**(82) / 32.38.1850**	**81,80**
PZ	**(82) / 32.37.1860**	**64,90**	**(82) / 32.38.1860**	**81,80**
WC	**(82) / 32.37.1890**	**81,80**	**(82) / 32.38.1890**	**98,60**
Wohnungseingangsgarnituren mit Knopf/Drücker				
Ausführung	Schwarz matt	€/GRT	Schwarz matt	€/GRT
PZ DIN rechts	**(82) / 32.37.1870**	**87,40**	**(82) / 32.38.1870**	**104,30**
PZ DIN links	**(82) / 32.37.1880**	**87,40**	**(82) / 32.38.1880**	**104,30**
Feuerschutzgarnituren mit 9/8 (8,5/8) mm Stift TS 47-56 (37-42) mm				
Ausführung	Schwarz matt	€/GRT	Schwarz matt	€/GRT
Drücker/Drücker	**-**	**-**	**(82) / 32.38.1860FS**	**104,30**
Knopf/Dr. DIN re.	**-**	**-**	**(82) / 32.38.1870FS**	**126,70**
Knopf/Dr. DIN li.	**-**	**-**	**(82) / 32.38.1880FS**	**126,70**
Garnituren für Türen inkl. Drückerrosetten, ohne Schlüsselrosetten				
Ausführung	Schwarz matt	€/GRT	Schwarz matt	€/GRT
Paar mit Rosette	**(82) / 32.37.1900**	**56,00**	**(82) / 32.38.1900**	**72,80**
Halbgarnituren für Zimmertüren (ohne Stift)				
Ausführung	Schwarz matt	€/GRT	Schwarz matt	€/GRT
BB DIN rechts	**32.37.1910**	**32,40**	**32.38.1910**	**40,80**
BB DIN links	**32.37.1920**	**32,40**	**32.38.1920**	**40,80**
Halbgarnituren für Haustüren, mit Metallunterkonstruktion (ohne Stift)				
Ausführung	Schwarz matt	€/GRT	Schwarz matt	€/GRT
PZ DIN rechts	**-**	**-**	**32.38.1930**	**44,30**
PZ DIN links	**-**	**-**	**32.38.1940**	**44,30**
Ganzglastür-Drückerpaar				
Ausführung	Schwarz matt	€/PR	Schwarz matt	€/PR
Drückerpaar	**32.46.0770**	**20,30**	**32.46.0770**	**20,30**
Drückerlochteil Basic				
Ausführung	Schwarz matt	€/STK	Schwarz matt	€/STK
Drückerlochteil re./li.	**32.46.0760**	**9,00**	**32.46.0760**	**9,00**

ACHTUNG UNTERSCHIEDLICHE NORMEN - SO BESTELLEN SIE RICHTIG:
D-Norm Bestellung: Artikelnummer ohne Zahl in Klammern.
Ö-Norm Bestellung: Die ersten beiden Stellen der Artikelnummer D-Norm gegen die Zahl in Klammern austauschen.

MATTEO I SQUARE-R (Serie 32460700)

Garnitur mit hochwertiger Nylon-Unterkonstruktion, Verbundrosetten 3 mm flach, für hohe Beanspruchung!
Geprüft nach EN 1906 Gebrauchskategorie 3.

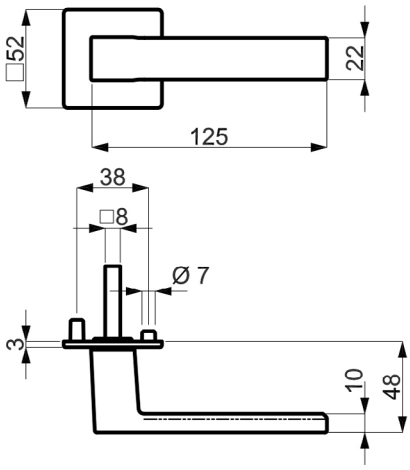

PZ

WC

Knopf

Modelle mit Stift ZT 8 (8,5/8) mm, WC-Riegel 8 (7) mm

Prüfqualität	**GK 3**	
Zimmertürgarnituren		
Ausführung	Schwarz matt	€/GRT
BB	**(82) / 32.46.0700**	**39,40**
PZ	**(82) / 32.46.0710**	**39,40**
WC	**(82) / 32.46.0720**	**56,20**
Wohnungseingangsgarnituren mit Knopf/Drücker		
Ausführung	Schwarz matt	€/GRT
PZ DIN re./li.	**(82) / 32.46.0730**	**60,70**
Garnituren für Türen inkl. Drückerrosetten, ohne Schlüsselrosetten		
Ausführung	Schwarz matt	€/GRT
Paar mit Rosette	**(82) / 32.46.0740**	**30,30**
Halbgarnituren für Zimmertüren (ohne Stift)		
Ausführung	Schwarz matt	€/GRT
BB DIN re./li.	**32.46.0750**	**19,60**
Ganzglastür-Drückerpaar		
Ausführung	Schwarz matt	€/PR
Drückerpaar	**32.46.0770**	**20,30**
Drückerlochteil Basic		
Ausführung	Schwarz matt	€/STK
Drückerlochteil re./li.	**32.46.0760**	**9,00**

MALIBU QUADRO-R (Serie 32484600)

Garnitur mit stabiler Metall-Unterkonstruktion, Verbundrosetten, Hochhaltefeder, fest/drehbar gelagert-
Schnellmontagesystem, *ohne Madenschraube, für höchste Beanspruchung! Das patentierte Beschlagsystem.
Geprüft nach EN 1906 Gebrauchskategorie 3*/4, FS - AbZ erteilt, geeignet für Feuer- und Rauchschutztüren, EN 1634-2.

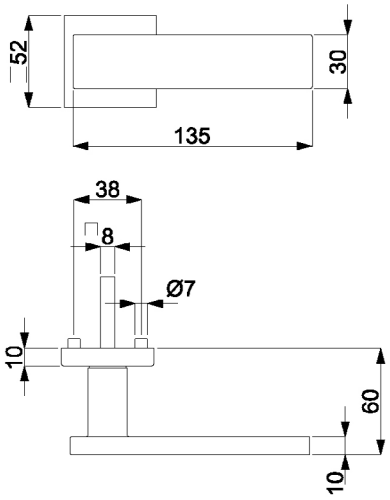

PZ WC Knopf

Modelle mit Stift ZT 8 (8,5/8) mm, FS 9/8 (8,5/8) mm, WC-Riegel 8 (7) mm

Prüfqualität	**GK 3**		**GK 3**		**GK 4 Objektqualität**		**GK 4 Objektqualität**	
Zimmertürgarnituren								
Ausführung	Schwarz matt	€/GRT	Schwarz matt Struktur	€/GRT	Schwarz matt	€/GRT	Schwarz matt Struktur	€/GRT
BB	**(82) / 32.48.4600**	**89,90**	**(82) / 32.48.4400**	**94,40**	**(82) / 32.49.4600**	**106,80**	**(82) / 32.49.4400**	**111,20**
PZ	**(82) / 32.48.4610**	**89,90**	**(82) / 32.48.4410**	**94,40**	**(82) / 32.49.4610**	**106,80**	**(82) / 32.49.4410**	**111,20**
WC	**(82) / 32.48.4640**	**106,80**	**(82) / 32.48.4440**	**111,20**	**(82) / 32.49.4640**	**123,60**	**(82) / 32.49.4440**	**128,10**
WC mit Sichtfenster	**(82) / 32.48.4640S**	**140,50**	**(82) / 32.48.4440S**	**144,90**	**(82) / 32.49.4640S**	**157,30**	**(82) / 32.49.4440S**	**161,80**
Wohnungseingangsgarnituren mit Knopf/Drücker								
Ausführung	Schwarz matt	€/GRT	Schwarz matt Struktur	€/GRT	Schwarz matt	€/GRT	Schwarz matt Struktur	€/GRT
PZ DIN rechts	**(82) / 32.48.4620**	**112,40**	**(82) / 32.48.4420**	**116,90**	**(82) / 32.49.4620**	**129,30**	**(82) / 32.49.4420**	**133,70**
PZ DIN links	**(82) / 32.48.4630**	**112,40**	**(82) / 32.48.4430**	**116,90**	**(82) / 32.49.4630**	**129,30**	**(82) / 32.49.4430**	**133,70**
Feuerschutzgarnituren mit 9/8 (8,5/8) mm Stift TS 47-56 (37-42) mm								
Ausführung	Schwarz matt	€/GRT	Schwarz matt Struktur	€/GRT	Schwarz matt	€/GRT	Schwarz matt Struktur	€/GRT
Drücker/Drücker	-	-	-	-	**(82) / 32.49.4610FS**	**129,30**	**(82) / 32.49.4410FS**	**133,70**
Knopf/Dr. DIN re.	-	-	-	-	**(82) / 32.49.4620FS**	**151,70**	**(82) / 32.49.4420FS**	**156,10**
Knopf/Dr. DIN li.	-	-	-	-	**(82) / 32.49.4630FS**	**151,70**	**(82) / 32.49.4430FS**	**156,10**
Garnituren für Türen inkl. Drückerrosetten, ohne Schlüsselrosetten								
Ausführung	Schwarz matt	€/GRT	Schwarz matt Struktur	€/GRT	Schwarz matt	€/GRT	Schwarz matt Struktur	€/GRT
Paar mit Rosette	**(82) / 32.48.4650**	**84,30**	**(82) / 32.48.4450**	**85,40**	**(82) / 32.49.4650**	**97,80**	**(82) / 32.49.4450**	**102,30**
Halbgarnituren für Zimmertüren (ohne Stift)								
Ausführung	Schwarz matt	€/GRT	Schwarz matt Struktur	€/GRT	Schwarz matt	€/GRT	Schwarz matt Struktur	€/GRT
BB DIN rechts	**32.48.4660**	**44,90**	**32.48.4460**	**47,10**	**32.49.4660**	**53,30**	**32.49.4460**	**55,70**
BB DIN links	**32.48.4670**	**44,90**	**32.48.4470**	**47,10**	**32.49.4670**	**53,30**	**32.49.4470**	**55,70**
Halbgarnituren für Haustüren, mit Metallunterkonstruktion (ohne Stift)								
Ausführung	Schwarz matt	€/GRT	Schwarz matt Struktur	€/GRT	Schwarz matt	€/GRT	Schwarz matt Struktur	€/GRT
PZ DIN rechts	-	-	-	-	**32.49.4680**	**56,70**	**32.49.4480**	**59,00**
PZ DIN links	-	-	-	-	**32.49.4690**	**56,70**	**32.49.4490**	**59,00**
Ganzglastür-Drückerpaar								
Ausführung	Schwarz matt	€/PR	Schwarz matt Struktur	€/PR	Schwarz matt	€/PR	Schwarz matt Struktur	€/PR
Drückerpaar	**32.97.5260**	**51,70**	-	-	**32.97.5260**	**51,70**	-	-
Drückerlochteil Basic								
Ausführung	Schwarz matt	€/STK	Schwarz matt Struktur	€/STK	Schwarz matt	€/STK	Schwarz matt Struktur	€/STK
Drückerlochteil re./li.	**32.97.5250**	**24,70**	-	-	**32.97.5250**	**24,70**	-	-

ACHTUNG UNTERSCHIEDLICHE NORMEN - SO BESTELLEN SIE RICHTIG:
D-Norm Bestellung: Artikelnummer ohne Zahl in Klammern.
Ö-Norm Bestellung: Die ersten beiden Stellen der Artikelnummer D-Norm gegen die Zahl in Klammern austauschen.

MALIBU-R (Serie 32461800)

Garnitur mit hochwertiger Nylon-Unterkonstruktion, Verbundrosetten 3 mm flach, für hohe Beanspruchung!
Geprüft nach EN 1906 Gebrauchskategorie 3.

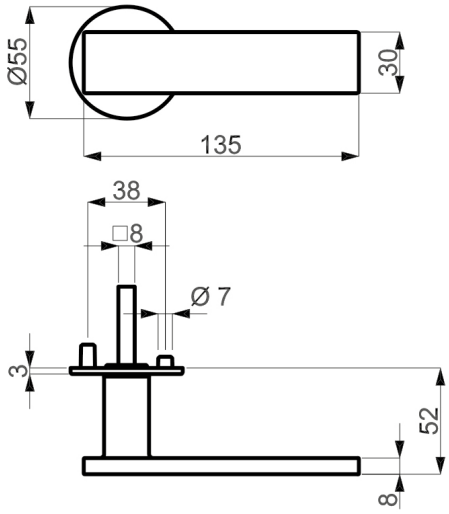

PZ WC Knopf

Modelle mit Stift ZT 8 (8,5/8) mm, WC-Riegel 8 (7) mm

Prüfqualität	**GK 3**	
Zimmertürgarnituren		
Ausführung	Schwarz matt	€/GRT
BB	**(82) / 32.46.1800**	**69,60**
PZ	**(82) / 32.46.1810**	**69,60**
WC	**(82) / 32.46.1820**	**86,50**
Wohnungseingangsgarnituren mit Knopf/Drücker		
Ausführung	Schwarz matt	€/GRT
PZ DIN re./li.	**(82) / 32.46.1830**	**92,10**
Garnituren für Türen inkl. Drückerrosetten, ohne Schlüsselrosetten		
Ausführung	Schwarz matt	€/GRT
Paar mit Rosette	**(82) / 32.46.1840**	**60,70**
Halbgarnituren für Zimmertüren (ohne Stift)		
Ausführung	Schwarz matt	€/GRT
BB DIN re./li.	**32.46.1850**	**34,90**
Ganzglastür-Drückerpaar		
Ausführung	Schwarz matt	€/PR
Drückerpaar	**32.97.5260**	**51,70**
Drückerlochteil Basic		
Ausführung	Schwarz matt	€/STK
Drückerlochteil re./li.	**32.97.5250**	**24,70**

MALIBU SQUARE-R (Serie 32462000)

Garnitur mit hochwertiger Nylon-Unterkonstruktion, Verbundrosetten 3 mm flach, für hohe Beanspruchung!
Geprüft nach EN 1906 Gebrauchskategorie 3.

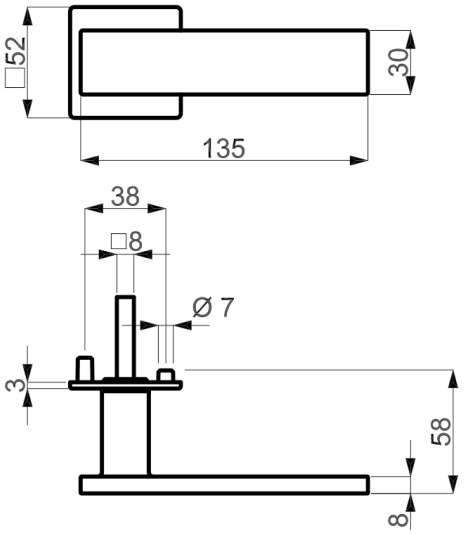

PZ WC Knopf

Modelle mit Stift ZT 8 (8,5/8) mm, WC-Riegel 8 (7) mm

Prüfqualität	**GK 3**	
Zimmertürgarnituren		
Ausführung	Schwarz matt	€/GRT
BB	**(82) / 32.46.2000**	**80,90**
PZ	**(82) / 32.46.2010**	**80,90**
WC	**(82) / 32.46.2020**	**97,80**
Wohnungseingangsgarnituren mit Knopf/Drücker		
Ausführung	Schwarz matt	€/GRT
PZ DIN re./li.	**(82) / 32.46.2030**	**103,30**
Garnituren für Türen inkl. Drückerrosetten, ohne Schlüsselrosetten		
Ausführung	Schwarz matt	€/GRT
Paar mit Rosette	**(82) / 32.46.2040**	**73,10**
Halbgarnituren für Zimmertüren (ohne Stift)		
Ausführung	Schwarz matt	€/GRT
BB DIN re./li.	**32.46.2050**	**40,40**
Ganzglastür-Drückerpaar		
Ausführung	Schwarz matt	€/PR
Drückerpaar	**32.97.5260**	**51,70**
Drückerlochteil Basic		
Ausführung	Schwarz matt	€/STK
Drückerlochteil re./li.	**32.97.5250**	**24,70**

ACHTUNG UNTERSCHIEDLICHE NORMEN - SO BESTELLEN SIE RICHTIG:
D-Norm Bestellung: Artikelnummer ohne Zahl in Klammern.
Ö-Norm Bestellung: Die ersten beiden Stellen der Artikelnummer D-Norm gegen die Zahl in Klammern austauschen.

ALASKA-R (Serie 32567100)

Garnitur mit stabiler Metall-Unterkonstruktion, Dreh-Verbundrosetten, Hochhaltefeder, fest/drehbar gelagert-
Schnellmontagesystem, für höchste Beanspruchung! Das patentierte Beschlagsystem.
Geprüft nach EN 1906 Gebrauchskategorie 4, FS - AbZ erteilt, geeignet für Feuer- und Rauchschutztüren, EN 1634-2.

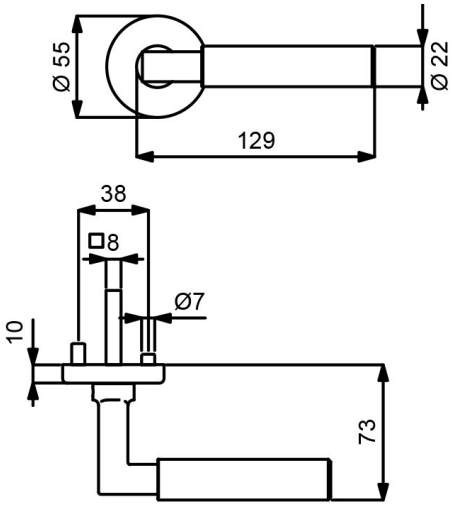

PZ WC Knopf

Modelle mit Stift ZT 8 (8,5/8) mm, FS 9/8 (8,5/8) mm, WC-Riegel 8 (7) mm

Prüfqualität	**GK 4 Objektqualität**		**GK 4 Objektqualität**	
Zimmertürgarnituren				
Ausführung	Schwarzstahl-Optik	€/GRT	Schwarz matt	€/GRT
BB	**(82) / 32.56.7100**	**139,30**	**(82) / 32.59.6400**	**134,80**
PZ	**(82) / 32.56.7110**	**139,30**	**(82) / 32.59.6410**	**134,80**
WC	**(82) / 32.56.7140**	**156,10**	**(82) / 32.59.6440**	**151,70**
WC mit Sichtfenster	**-**	**-**	**(82) / 32.59.6440S**	**185,40**
Wohnungseingangsgarnituren mit Knopf/Drücker				
Ausführung	Schwarzstahl-Optik	€/GRT	Schwarz matt	€/GRT
PZ DIN rechts	**(82) / 32.56.7120**	**161,80**	**(82) / 32.59.6420**	**157,30**
PZ DIN links	**(82) / 32.56.7130**	**161,80**	**(82) / 32.59.6430**	**157,30**
Feuerschutzgarnituren mit 9/8 (8,5/8) mm Stift TS 47-56 (37-42) mm				
Ausführung	Schwarzstahl-Optik	€/GRT	Schwarz matt	€/GRT
Drücker/Drücker	**(82) / 32.56.7110FS**	**161,80**	**(82) / 32.59.6410FS**	**157,30**
Knopf/Dr. DIN re.	**(82) / 32.56.7120FS**	**184,30**	**(82) / 32.59.6420FS**	**179,80**
Knopf/Dr. DIN li.	**(82) / 32.56.7130FS**	**184,30**	**(82) / 32.59.6430FS**	**179,80**
Garnituren für Türen inkl. Drückerrosetten, ohne Schlüsselrosetten				
Ausführung	Schwarzstahl-Optik	€/GRT	Schwarz matt	€/GRT
Paar mit Rosette	**(82) / 32.56.7150**	**130,30**	**(82) / 32.59.6450**	**125,80**
Halbgarnituren für Zimmertüren (ohne Stift)				
Ausführung	Schwarzstahl-Optik	€/GRT	Schwarz matt	€/GRT
BB DIN rechts	**32.56.7160**	**69,60**	**32.59.6460**	**67,40**
BB DIN links	**32.56.7170**	**69,60**	**32.59.6470**	**67,40**
Halbgarnituren für Haustüren, mit Metallunterkonstruktion (ohne Stift)				
Ausführung	Schwarzstahl-Optik	€/GRT	Schwarz matt	€/GRT
PZ DIN rechts	**32.56.7180**	**73,10**	**32.59.6480**	**70,80**
PZ DIN links	**32.56.7190**	**73,10**	**32.59.6490**	**70,80**
Ganzglastür-Drückerpaar				
Ausführung	Schwarzstahl-Optik	€/PR	Schwarz matt	€/PR
Drückerpaar	**32.84.8200**	**50,60**	**32.97.9440**	**49,50**
Drückerlochteil Basic				
Ausführung	Schwarzstahl-Optik	€/STK	Schwarz matt	€/STK
Drückerlochteil re./li.	**32.84.8210**	**24,20**	**32.97.9430**	**23,60**

ALASKA QUADRO-R (Serie 32493400)

Garnitur mit stabiler Metall-Unterkonstruktion, Verbundrosetten, Hochhaltefeder, fest/drehbar gelagert-
Schnellmontagesystem, mit Madenschraube, für höchste Beanspruchung! Das patentierte Beschlagsystem.
Geprüft nach EN 1906 Gebrauchskategorie 4, FS - AbZ erteilt, geeignet für Feuer- und Rauchschutztüren, EN 1634-2.

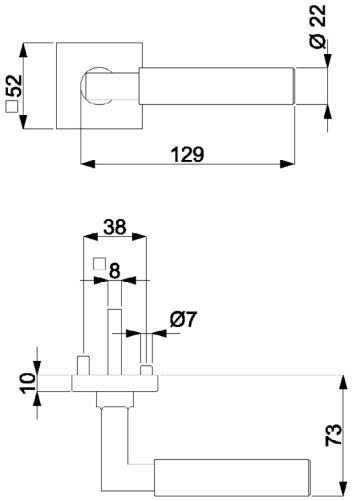

PZ WC Knopf

Modelle mit Stift ZT 8 (8,5/8) mm, FS 9/8 (8,5/8) mm, WC-Riegel 8 (7) mm

Prüfqualität	**GK 4 Objektqualität**		**GK 4 Objektqualität**		**GK 4 Objektqualität**	
Zimmertürgarnituren						
Ausführung	Schwarzstahl-Optik	€/GRT	Schwarz matt	€/GRT	Schwarz matt Struktur	€/GRT
BB	**(82) / 32.49.3400**	**142,70**	**(82) / 32.49.3800**	**138,20**	**(82) / 32.49.3600**	**142,70**
PZ	**(82) / 32.49.3410**	**142,70**	**(82) / 32.49.3810**	**138,20**	**(82) / 32.49.3610**	**142,70**
WC	**(82) / 32.49.3440**	**159,50**	**(82) / 32.49.3840**	**155,10**	**(82) / 32.49.3640**	**159,50**
WC mit Sichtfenster	**-**	**-**	**(82) / 32.49.3840S**	**188,80**	**(82) / 32.49.3640S**	**193,20**
Wohnungseingangsgarnituren mit Knopf/Drücker						
Ausführung	Schwarzstahl-Optik	€/GRT	Schwarz matt	€/GRT	Schwarz matt Struktur	€/GRT
PZ DIN rechts	**(82) / 32.49.3420**	**165,20**	**(82) / 32.49.3820**	**160,70**	**(82) / 32.49.3620**	**165,20**
PZ DIN links	**(82) / 32.49.3430**	**165,20**	**(82) / 32.49.3830**	**160,70**	**(82) / 32.49.3630**	**165,20**
Feuerschutzgarnituren mit 9/8 (8,5/8) mm Stift TS 47-56 (37-42) mm						
Ausführung	Schwarzstahl-Optik	€/GRT	Schwarz matt	€/GRT	Schwarz matt Struktur	€/GRT
Drücker/Drücker	**(82) / 32.49.3410FS**	**165,20**	**(82) / 32.49.3810FS**	**160,70**	**(82) / 32.49.3610FS**	**165,20**
Knopf/Dr. DIN re.	**(82) / 32.49.3420FS**	**187,60**	**(82) / 32.49.3820FS**	**183,10**	**(82) / 32.49.3620FS**	**187,60**
Knopf/Dr. DIN li.	**(82) / 32.49.3430FS**	**187,60**	**(82) / 32.49.3830FS**	**183,10**	**(82) / 32.49.3630FS**	**187,60**
Garnituren für Türen inkl. Drückerrosetten, ohne Schlüsselrosetten						
Ausführung	Schwarzstahl-Optik	€/GRT	Schwarz matt	€/GRT	Schwarz matt Struktur	€/GRT
Paar mit Rosette	**(82) / 32.49.3450**	**133,70**	**(82) / 32.49.3850**	**129,30**	**(82) / 32.49.3650**	**133,70**
Halbgarnituren für Zimmertüren (ohne Stift)						
Ausführung	Schwarzstahl-Optik	€/GRT	Schwarz matt	€/GRT	Schwarz matt Struktur	€/GRT
BB DIN rechts	**32.49.3460**	**71,30**	**32.49.3860**	**69,10**	**32.49.3660**	**71,30**
BB DIN links	**32.49.3470**	**71,30**	**32.49.3870**	**69,10**	**32.49.3670**	**71,30**
Halbgarnituren für Haustüren, mit Metallunterkonstruktion (ohne Stift)						
Ausführung	Schwarzstahl-Optik	€/GRT	Schwarz matt	€/GRT	Schwarz matt Struktur	€/GRT
PZ DIN rechts	**32.49.3480**	**74,80**	**32.49.3880**	**72,50**	**32.49.3680**	**74,80**
PZ DIN links	**32.49.3490**	**74,80**	**32.49.3890**	**72,50**	**32.49.3690**	**74,80**
Ganzglastür-Drückerpaar						
Ausführung	Schwarzstahl-Optik	€/PR	Schwarz matt	€/PR	Schwarz matt Struktur	€/PR
Drückerpaar	**32.84.8200**	**50,60**	**32.97.9440**	**49,50**	**-**	**-**
Drückerlochteil Basic						
Ausführung	Schwarzstahl-Optik	€/STK	Schwarz matt	€/STK	Schwarz matt Struktur	€/STK
Drückerlochteil re./li.	**32.84.8210**	**24,20**	**32.97.9430**	**23,60**	**-**	**-**

ACHTUNG UNTERSCHIEDLICHE NORMEN - SO BESTELLEN SIE RICHTIG:
D-Norm Bestellung: Artikelnummer ohne Zahl in Klammern.
Ö-Norm Bestellung: Die ersten beiden Stellen der Artikelnummer D-Norm gegen die Zahl in Klammern austauschen.

ALASKA II SQUARE-LS (Serie 32457400)

Garnitur mit stabiler Metallkonstruktion, sichtbar verschraubt, Langschild 2 mm flach, für hohe Beanspruchung!
Geprüft nach EN 1906 Gebrauchskategorie 3.

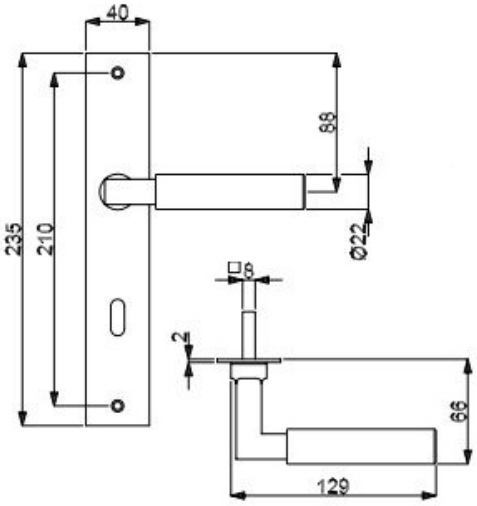

PZ

WC

Knopf

Modelle mit Stift ZT 8 (8,5/8) mm, WC-Riegel 8 (7) mm

Prüfqualität	**GK 3**	
Zimmertürgarnituren		
Ausführung	Schwarzstahl-Optik	€/GRT
BB	**(82) / 32.45.7400**	**101,50**
PZ	**(82) / 32.45.7410**	**101,50**
WC	**(82) / 32.45.7420**	**118,40**
Wohnungseingangsgarnituren mit Knopf/Drücker		
Ausführung	Schwarzstahl-Optik	€/GRT
PZ DIN re./li.	**(82) / 32.45.7430**	**124,00**
Halbgarnituren für Zimmertüren (ohne Stift)		
Ausführung	Schwarzstahl-Optik	€/GRT
BB DIN re./li.	**(82) / 32.45.7440**	**50,80**
Ganzglastür-Drückerpaar		
Ausführung	Schwarzstahl-Optik	€/PR
Drückerpaar	**32.84.8200**	**50,60**
Drückerlochteil Basic		
Ausführung	Schwarzstahl-Optik	€/STK
Drückerlochteil re./li.	**32.84.8210**	**24,20**

ALASKA-LS (Serie 32979300)

Garnitur mit stabiler Metallkonstruktion, sichtbar verschraubt, mit Hochhaltefeder, für hohe Beanspruchung!
Das patentierte Beschlagsystem.
Geprüft nach EN 1906 Gebrauchskategorie 3, EN 1634-2.

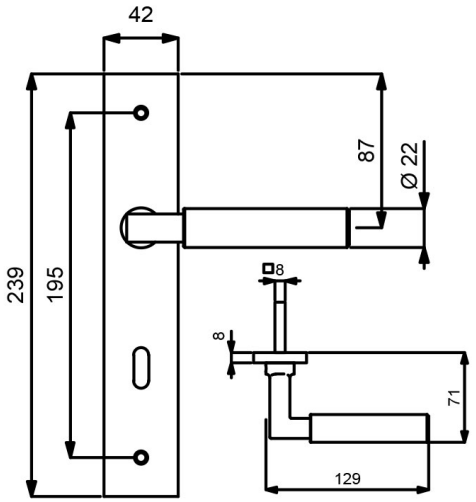

PZ WC Knopf

Modelle mit Stift ZT 8 (8,5/8) mm, WC-Riegel 8 (7) mm

Prüfqualität	**GK 3**	
Zimmertürgarnituren		
Ausführung	Schwarz matt	€/GRT
BB	**(82) / 32.97.9300**	**104,50**
PZ	**(82) / 32.97.9310**	**104,50**
WC	**(82) / 32.97.9340**	**121,40**
Wohnungseingangsgarnituren mit Knopf/Drücker		
Ausführung	Schwarz matt	€/GRT
PZ DIN rechts	**(82) / 32.97.9320**	**126,90**
PZ DIN links	**(82) / 32.97.9330**	**126,90**
Feuerschutzgarnituren Ö-Norm mit 8,5/8 mm Stift TS 37-42 mm		
Ausführung	Schwarz matt	€/GRT
Drücker/Drücker	**82.97.9310FS**	**126,90**
Knopf/Dr. DIN re.	**82.97.9320FS**	**149,40**
Knopf/Dr. DIN li.	**82.97.9330FS**	**149,40**
Halbgarnituren für Zimmertüren (ohne Stift)		
Ausführung	Schwarz matt	€/GRT
BB DIN rechts	**(82) / 32.97.9350**	**52,30**
BB DIN links	**(82) / 32.97.9360**	**52,30**
Ganzglastür-Drückerpaar		
Ausführung	Schwarz matt	€/PR
Drückerpaar	**32.97.9440**	**49,50**
Drückerlochteil Basic		
Ausführung	Schwarz matt	€/STK
Drückerlochteil re./li.	**32.97.9430**	**23,60**

ACHTUNG UNTERSCHIEDLICHE NORMEN - SO BESTELLEN SIE RICHTIG:
D-Norm Bestellung: Artikelnummer ohne Zahl in Klammern.
Ö-Norm Bestellung: Die ersten beiden Stellen der Artikelnummer D-Norm gegen die Zahl in Klammern austauschen.

SCARLET-R (Serie 32536200)

Garnitur mit stabiler Metall-Unterkonstruktion, Dreh-Verbundrosetten, Hochhaltefeder, fest/drehbar gelagert-
Schnellmontagesystem, *ohne Madenschraube, für höchste Beanspruchung! Das patentierte Beschlagsystem.
Geprüft nach EN 1906 Gebrauchskategorie 3*/4, FS - AbZ erteilt, geeignet für Feuer- und Rauchschutztüren, EN 1634-2.

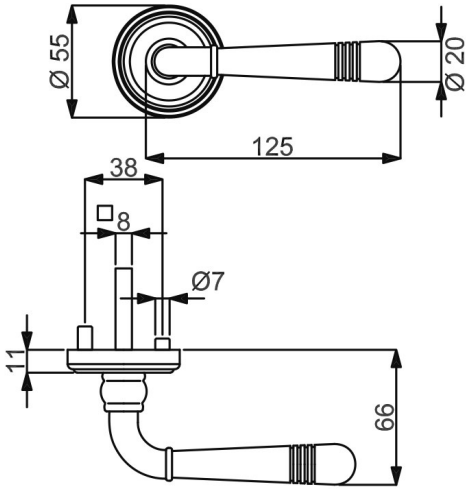

PZ

WC

Knopf

Modelle mit Stift ZT 8 (8,5/8) mm, FS 9/8 (8,5/8) mm, WC-Riegel 8 (7) mm

Prüfqualität	**GK 3**		**GK 4 Objektqualität**	
Zimmertürgarnituren				
Ausführung	Schwarz matt	€/GRT	Schwarz matt	€/GRT
BB	**(82) / 32.53.6200**	**110,10**	**(82) / 32.59.6200**	**126,90**
PZ	**(82) / 32.53.6210**	**110,10**	**(82) / 32.59.6210**	**126,90**
WC	**(82) / 32.53.6240**	**126,90**	**(82) / 32.59.6240**	**143,90**
Wohnungseingangsgarnituren mit Knopf/Drücker				
Ausführung	Schwarz matt	€/GRT	Schwarz matt	€/GRT
PZ DIN rechts	**(82) / 32.53.6220**	**132,60**	**(82) / 32.59.6220**	**149,40**
PZ DIN links	**(82) / 32.53.6230**	**132,60**	**(82) / 32.59.6230**	**149,40**
Feuerschutzgarnituren mit 9/8 (8,5/8) mm Stift TS 47-56 (37-42) mm				
Ausführung	Schwarz matt	€/GRT	Schwarz matt	€/GRT
Drücker/Drücker	**-**	**-**	**(82) / 32.59.6210FS**	**149,40**
Knopf/Dr. DIN re.	**-**	**-**	**(82) / 32.59.6220FS**	**171,90**
Knopf/Dr. DIN li.	**-**	**-**	**(82) / 32.59.6230FS**	**171,90**
Garnituren für Türen inkl. Drückerrosetten, ohne Schlüsselrosetten				
Ausführung	Schwarz matt	€/GRT	Schwarz matt	€/GRT
Paar mit Rosette	**(82) / 32.53.6250**	**101,10**	**(82) / 32.59.6250**	**118,00**
Halbgarnituren für Zimmertüren (ohne Stift)				
Ausführung	Schwarz matt	€/GRT	Schwarz matt	€/GRT
BB DIN rechts	**32.53.6260**	**55,00**	**32.59.6260**	**63,50**
BB DIN links	**32.53.6270**	**55,00**	**32.59.6270**	**63,50**
Halbgarnituren für Haustüren, mit Metallunterkonstruktion (ohne Stift)				
Ausführung	Schwarz matt	€/GRT	Schwarz matt	€/GRT
PZ DIN rechts	**-**	**-**	**32.59.6280**	**66,90**
PZ DIN links	**-**	**-**	**32.59.6290**	**66,90**
Ganzglastür-Drückerpaar				
Ausführung	Schwarz matt	€/PR	Schwarz matt	€/PR
Drückerpaar	**32.97.9240**	**56,20**	**32.97.9240**	**56,20**
Drückerlochteil Basic				
Ausführung	Schwarz matt	€/STK	Schwarz matt	€/STK
Drückerlochteil re./li.	**32.97.9230**	**27,00**	**32.97.9230**	**27,00**

SCARLET-LS (Serie 32979100)

Garnitur mit stabiler Metallkonstruktion, sichtbar verschraubt, mit Hochhaltefeder, für hohe Beanspruchung!
Das patentierte Beschlagsystem.
Geprüft nach EN 1906 Gebrauchskategorie 3, EN 1634-2.

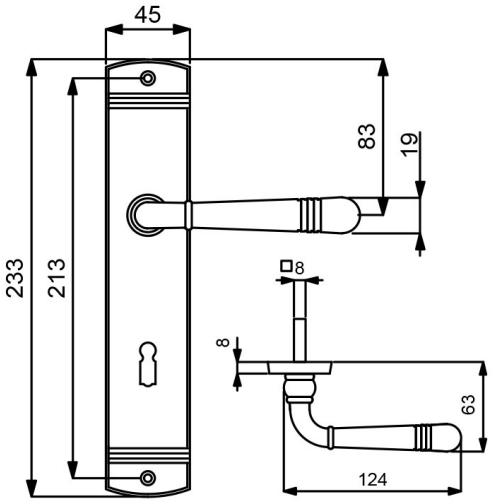

PZ

WC

Knopf

Modelle mit Stift ZT 8 (8,5/8) mm, WC-Riegel 8 (7) mm

Prüfqualität	**GK 3**	
Zimmertürgarnituren		
Ausführung	Schwarz matt	€/GRT
BB	**(82) / 32.97.9100**	**104,50**
PZ	**(82) / 32.97.9110**	**104,50**
WC	**(82) / 32.97.9140**	**121,40**
Wohnungseingangsgarnituren mit Knopf/Drücker		
Ausführung	Schwarz matt	€/GRT
PZ DIN rechts	**(82) / 32.97.9120**	**126,90**
PZ DIN links	**(82) / 32.97.9130**	**126,90**
Feuerschutzgarnituren Ö-Norm mit 8,5/8 mm Stift TS 37-42 mm		
Ausführung	Schwarz matt	€/GRT
Drücker/Drücker	**82.97.9110FS**	**126,90**
Knopf/Dr. DIN re.	**82.97.9120FS**	**149,40**
Knopf/Dr. DIN li.	**82.97.9130FS**	**149,40**
Halbgarnituren für Zimmertüren (ohne Stift)		
Ausführung	Schwarz matt	€/GRT
BB DIN rechts	**(82) / 32.97.9150**	**52,30**
BB DIN links	**(82) / 32.97.9160**	**52,30**
Ganzglastür-Drückerpaar		
Ausführung	Schwarz matt	€/PR
Drückerpaar	**32.97.9240**	**56,20**
Drückerlochteil Basic		
Ausführung	Schwarz matt	€/STK
Drückerlochteil re./li.	**32.97.9230**	**27,00**

ACHTUNG UNTERSCHIEDLICHE NORMEN - SO BESTELLEN SIE RICHTIG:
D-Norm Bestellung: Artikelnummer ohne Zahl in Klammern.
Ö-Norm Bestellung: Die ersten beiden Stellen der Artikelnummer D-Norm gegen die Zahl in Klammern austauschen.

MOUNT EVEREST-R (Serie 32523600)

Garnitur mit stabiler Metall-Unterkonstruktion, Dreh-Verbundrosetten, Hochhaltefeder, fest/drehbar gelagert-
Schnellmontagesystem, *ohne Madenschraube, für höchste Beanspruchung! Das patentierte Beschlagsystem.
Geprüft nach EN 1906 Gebrauchskategorie 3*/4, FS - AbZ erteilt, geeignet für Feuer- und Rauchschutztüren, EN 1634-2.

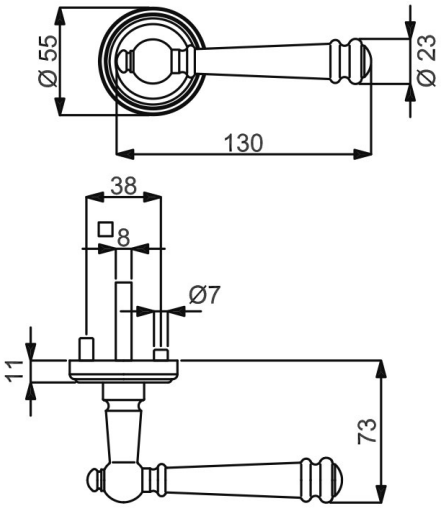

PZ WC Knopf

Modelle mit Stift ZT 8 (8,5/8) mm, FS 9/8 (8,5/8) mm, WC-Riegel 8 (7) mm

Prüfqualität	**GK 3**		**GK 4 Objektqualität**	
Zimmertürgarnituren				
Ausführung	Schwarz matt	€/GRT	Schwarz matt	€/GRT
BB	**(82) / 32.52.3600**	**109,00**	**(82) / 32.56.3600**	**125,80**
PZ	**(82) / 32.52.3610**	**109,00**	**(82) / 32.56.3610**	**125,80**
WC	**(82) / 32.52.3640**	**125,80**	**(82) / 32.56.3640**	**142,70**
Wohnungseingangsgarnituren mit Knopf/Drücker				
Ausführung	Schwarz matt	€/GRT	Schwarz matt	€/GRT
PZ DIN rechts	**(82) / 32.52.3620**	**131,50**	**(82) / 32.56.3620**	**148,30**
PZ DIN links	**(82) / 32.52.3630**	**131,50**	**(82) / 32.56.3630**	**148,30**
Feuerschutzgarnituren mit 9/8 (8,5/8) mm Stift TS 47-56 (37-42) mm				
Ausführung	Schwarz matt	€/GRT	Schwarz matt	€/GRT
Drücker/Drücker	**-**	**-**	**(82) / 32.56.3610FS**	**148,30**
Knopf/Dr. DIN re.	**-**	**-**	**(82) / 32.56.3620FS**	**170,70**
Knopf/Dr. DIN li.	**-**	**-**	**(82) / 32.56.3630FS**	**170,70**
Garnituren für Türen inkl. Drückerrosetten, ohne Schlüsselrosetten				
Ausführung	Schwarz matt	€/GRT	Schwarz matt	€/GRT
Paar mit Rosette	**(82) / 32.52.3650**	**100,00**	**(82) / 32.56.3650**	**116,90**
Halbgarnituren für Zimmertüren (ohne Stift)				
Ausführung	Schwarz matt	€/GRT	Schwarz matt	€/GRT
BB DIN rechts	**32.52.3660**	**54,50**	**32.56.3660**	**62,90**
BB DIN links	**32.52.3670**	**54,50**	**32.56.3670**	**62,90**
Halbgarnituren für Haustüren, mit Metallunterkonstruktion (ohne Stift)				
Ausführung	Schwarz matt	€/GRT	Schwarz matt	€/GRT
PZ DIN rechts	**-**	**-**	**32.56.3680**	**66,30**
PZ DIN links	**-**	**-**	**32.56.3690**	**66,30**
Ganzglastür-Drückerpaar				
Ausführung	Schwarz matt	€/PR	Schwarz matt	€/PR
Drückerpaar	**32.87.2740**	**54,00**	**32.87.2740**	**54,00**
Drückerlochteil Basic				
Ausführung	Schwarz matt	€/STK	Schwarz matt	€/STK
Drückerlochteil re./li.	**32.87.2730**	**25,80**	**32.87.2730**	**25,80**

MOUNT EVEREST-LS (Serie 32872600)

Garnitur mit stabiler Metallkonstruktion, sichtbar verschraubt, mit Hochhaltefeder, für hohe Beanspruchung!
Das patentierte Beschlagsystem.
Geprüft nach EN 1906 Gebrauchskategorie 3, EN 1634-2.

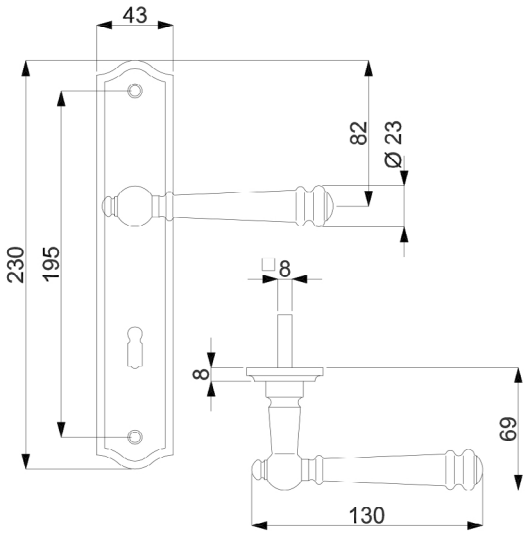

VARIOSTAR BASIC

PZ

WC

Knopf

Modelle mit Stift ZT 8 (8,5/8) mm, WC-Riegel 8 (7) mm

Prüfqualität	**GK 3**	
Zimmertürgarnituren		
Ausführung	Schwarz matt	€/GRT
BB	**(82) / 32.87.2600**	**100,00**
PZ	**(82) / 32.87.2610**	**100,00**
WC	**(82) / 32.87.2640**	**116,90**
Wohnungseingangsgarnituren mit Knopf/Drücker		
Ausführung	Schwarz matt	€/GRT
PZ DIN rechts	**(82) / 32.87.2620**	**122,40**
PZ DIN links	**(82) / 32.87.2630**	**122,40**
Feuerschutzgarnituren Ö-Norm mit 8,5/8 mm Stift TS 37-42 mm		
Ausführung	Schwarz matt	€/GRT
Drücker/Drücker	**82.87.2610FS**	**122,40**
Knopf/Dr. DIN re.	**82.87.2620FS**	**144,90**
Knopf/Dr. DIN li.	**82.87.2630FS**	**144,90**
Halbgarnituren für Zimmertüren (ohne Stift)		
Ausführung	Schwarz matt	€/GRT
BB DIN rechts	**(82) / 32.87.2650**	**50,00**
BB DIN links	**(82) / 32.87.2660**	**50,00**
Ganzglastür-Drückerpaar		
Ausführung	Schwarz matt	€/PR
Drückerpaar	**32.87.2740**	**54,00**
Drückerlochteil Basic		
Ausführung	Schwarz matt	€/STK
Drückerlochteil re./li.	**32.87.2730**	**25,80**

ACHTUNG UNTERSCHIEDLICHE NORMEN - SO BESTELLEN SIE RICHTIG:
D-Norm Bestellung: Artikelnummer ohne Zahl in Klammern.
Ö-Norm Bestellung: Die ersten beiden Stellen der Artikelnummer D-Norm gegen die Zahl in Klammern austauschen.

ELIO-R (Serie 32596600)

Garnitur mit stabiler Metall-Unterkonstruktion, Dreh-Verbundrosetten, Hochhaltefeder, fest/drehbar gelagert-
Schnellmontagesystem, mit Madenschraube, für höchste Beanspruchung! Das patentierte Beschlagsystem.
Geprüft nach EN 1906 Gebrauchskategorie 4, FS - AbZ erteilt, geeignet für Feuer- und Rauchschutztüren, EN 1634-2.

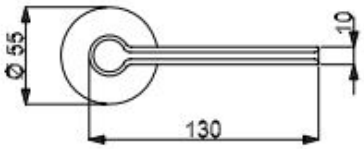

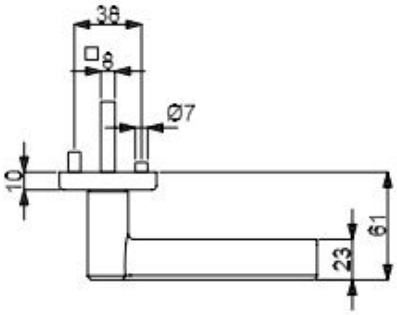

PZ WC Knopf

Modelle mit Stift ZT 8 (8,5/8) mm, FS 9/8 (8,5/8) mm, WC-Riegel 8 (7) mm

Prüfqualität	**GK 4 Objektqualität**	
Zimmertürgarnituren		
Ausführung	Schwarz matt	€/GRT
BB	**(82) / 32.59.6600**	**148,30**
PZ	**(82) / 32.59.6610**	**148,30**
WC	**(82) / 32.59.6640**	**165,20**
WC mit Sichtfenster	**(82) / 32.59.6640S**	**198,90**
Wohnungseingangsgarnituren mit Knopf/Drücker		
Ausführung	Schwarz matt	€/GRT
PZ DIN rechts	**(82) / 32.59.6620**	**170,70**
PZ DIN links	**(82) / 32.59.6630**	**170,70**
Feuerschutzgarnituren mit 9/8 (8,5/8) mm Stift TS 47-56 (37-42) mm		
Ausführung	Schwarz matt	€/GRT
Drücker/Drücker	**(82) / 32.59.6610FS**	**170,70**
Knopf/Dr. DIN re.	**(82) / 32.59.6620FS**	**193,20**
Knopf/Dr. DIN li.	**(82) / 32.59.6630FS**	**193,20**
Garnituren für Türen inkl. Drückerrosetten, ohne Schlüsselrosetten		
Ausführung	Schwarz matt	€/GRT
Paar mit Rosette	**(82) / 32.59.6650**	**139,30**
Halbgarnituren für Zimmertüren (ohne Stift)		
Ausführung	Schwarz matt	€/GRT
BB DIN rechts	**32.59.6660**	**74,10**
BB DIN links	**32.59.6670**	**74,10**
Halbgarnituren für Haustüren, mit Metallunterkonstruktion (ohne Stift)		
Ausführung	Schwarz matt	€/GRT
PZ DIN rechts	**32.59.6680**	**77,50**
PZ DIN links	**32.59.6690**	**77,50**

RONNY-R SOLO (Serie 32456400)

Garnitur mit stabiler Metallkonstruktion, Dübeltechnik - Bohrung Ø 7-7,2 mm, Rosetten 2 mm flach, für hohe Beanspruchung!
Die Montage der BB / WC Solo Garnituren ist nur in Kombination mit Solo Schloss möglich.
Geprüft nach EN 1906 Gebrauchskategorie 3.

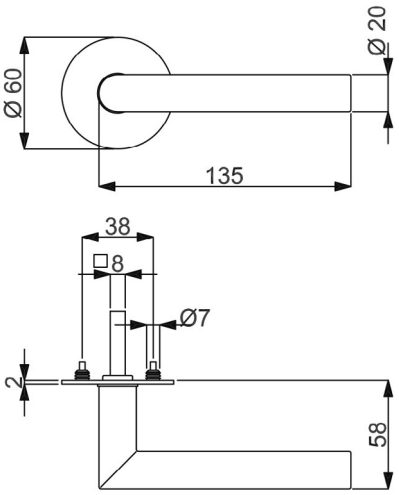

UV BB WC

Modelle mit Stift ZT 8 mm, WC-Riegel 5 mm

Prüfqualität	**GK 3**		**GK 3**	
Zimmertürgarnituren für Türstärke 40 mm				
Ausführung	Schwarzstahl-Optik	€/GRT	Schwarz matt	€/GRT
Blind	**32.45.6470**	**87,70**	**32.45.6400**	**77,50**
BB	**32.45.6480**	**91,00**	**32.45.6410**	**80,90**
WC	**32.45.6490**	**118,00**	**32.45.6420**	**107,80**

ACHTUNG UNTERSCHIEDLICHE NORMEN - SO BESTELLEN SIE RICHTIG:
D-Norm Bestellung: Artikelnummer ohne Zahl in Klammern.
Ö-Norm Bestellung: Die ersten beiden Stellen der Artikelnummer D-Norm gegen die Zahl in Klammern austauschen.

RONNY SQUARE-R SOLO (Serie 32456540)

Garnitur mit stabiler Metallkonstruktion, Dübeltechnik - Bohrung Ø 7-7,2 mm, Rosetten 2 mm flach, für hohe Beanspruchung!
Die Montage der BB / WC Solo Garnituren ist nur in Kombination mit Solo Schloss möglich.
Geprüft nach EN 1906 Gebrauchskategorie 3.

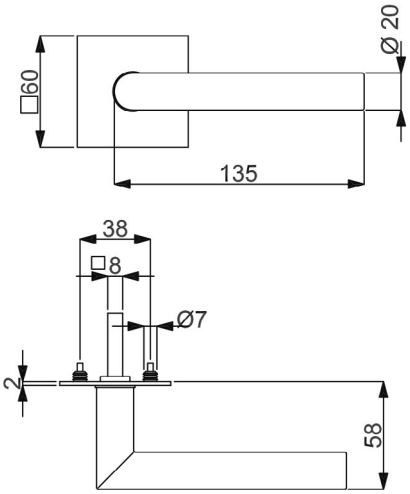

UV BB WC

Modelle mit Stift ZT 8 mm, WC-Riegel 5 mm

Prüfqualität	**GK 3**		**GK 3**	
Zimmertürgarnituren für Türstärke 40 mm				
Ausführung	Schwarzstahl-Optik	€/GRT	Schwarz matt	€/GRT
Blind	**32.45.6610**	**95,60**	**32.45.6540**	**85,40**
BB	**32.45.6620**	**98,90**	**32.45.6550**	**88,70**
WC	**32.45.6630**	**125,80**	**32.45.6560**	**115,70**

GALINA SQUARE-R SOLO (Serie 32456670)

Garnitur mit stabiler Metallkonstruktion, Dübeltechnik - Bohrung Ø 7-7,2 mm, Rosetten 2 mm flach, für hohe Beanspruchung!
Die Montage der BB / WC Solo Garnituren ist nur in Kombination mit Solo Schloss möglich.
Geprüft nach EN 1906 Gebrauchskategorie 3.

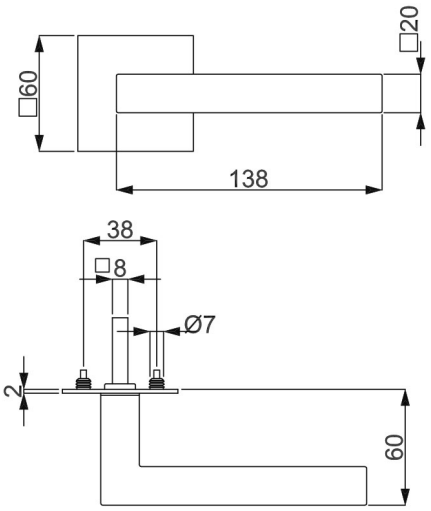

UV BB WC

Modelle mit Stift ZT 8 mm, WC-Riegel 5 mm

Prüfqualität	**GK 3**		**GK 3**	
Zimmertürgarnituren für Türstärke 40 mm				
Ausführung	Schwarzstahl-Optik	€/GRT	Schwarz matt	€/GRT
Blind	**32.45.6730**	**93,90**	**32.45.6670**	**89,30**
BB	**32.45.6740**	**97,30**	**32.45.6680**	**92,70**
WC	**32.45.6720**	**122,40**	**32.45.6690**	**120,20**

ACHTUNG UNTERSCHIEDLICHE NORMEN - SO BESTELLEN SIE RICHTIG:
D-Norm Bestellung: Artikelnummer ohne Zahl in Klammern.
Ö-Norm Bestellung: Die ersten beiden Stellen der Artikelnummer D-Norm gegen die Zahl in Klammern austauschen.

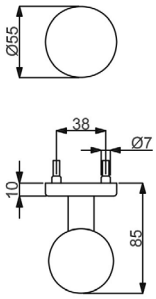

KUGELKNOPF TOP SPEED

(Serie 32515260)

Knopf auf Rosette gerade, Ø 50 mm, Gewinde M4

fest verbunden

Farbe	Artikelnummer	€/STK
Schwarz matt	**32.51.5260**	**56,60**

fest/drehbar

Farbe	Artikelnummer	€/STK
Schwarz matt	**32.51.5270**	**69,20**

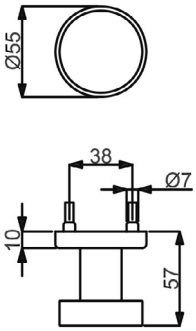

KNOPF TOP SPEED

(Serie 32518090)

Knopf auf Rosette gerade, flach Ø 50 mm , Gewinde M4

fest verbunden

Farbe	Artikelnummer	€/STK
Schwarz matt	**32.51.8090**	**43,10**

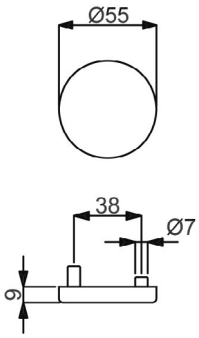

BLINDROSETTE TOP SPEED

(Serie 32567890)

Blindrosette inklusive Metall-Unterkonstruktion, zur gegenseitigen Verschraubung, ohne Montage Zubehör

Blindrosette

Farbe	Artikelnummer	€/STK
Schwarzstahl-Optik	**32.56.7890**	**18,70**
Schwarz matt	**32.51.6850**	**17,50**
Schwarz matt Struktur	**32.53.3860**	**18,70**

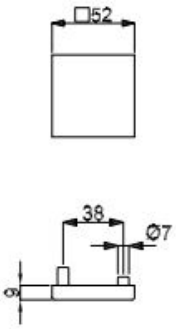

BLINDROSETTE QUADRO

(Serie 32848490)

Blindrosette inklusive Metall-Unterkonstruktion, zur gegenseitigen Verschraubung, ohne Montage Zubehör

Blindrosette

Farbe	Artikelnummer	€/STK
Schwarzstahl-Optik	**32.84.8490**	**19,70**
Schwarz matt	**32.84.8910**	**18,50**
Schwarz matt Struktur	**32.84.8920**	**19,70**

Prestige
Seite 158

Glory
Seite 159

Paris
Seite 160

Atlanta
Seite 161

Elio
Seite 164

Oslo
Seite 166

Alaska
Seite 167

Royal
Seite 172

Ronny
Seite 174

Arena
Seite 175

Sybille
Seite 177

Franca
Seite 178

Linda
Seite 181

Alexandra
Seite 182

Scarlet
Seite 185

Mount Everest
Seite 191

Montana
Seite 198

Poseidon
Seite 202

Platon
Seite 210

Lucia
Seite 216

Rica
Seite 217

Clio
Seite 218

Eva
Seite 219

Pamela
Seite 220

Ramona
Seite 221

Einzelteile
Seite 222

PRESTIGE-R (Serie 32591500)

Garnitur mit stabiler Metall-Unterkonstruktion, Dreh-Verbundrosetten, Hochhaltefeder, fest/drehbar gelagert-Schnellmontagesystem, für höchste Beanspruchung! Das patentierte Beschlagsystem.
Geprüft nach EN 1906 Gebrauchskategorie 4, FS - AbZ erteilt, geeignet für Feuer- und Rauchschutztüren.

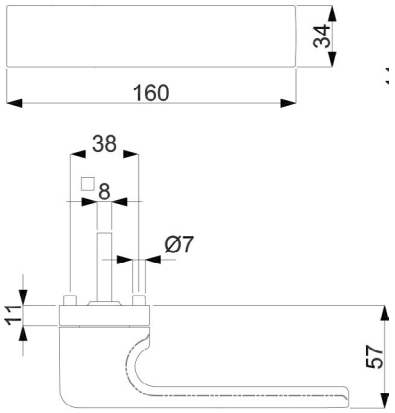

PZ WC Knopf

Modelle mit Stift ZT 8 (8,5/8) mm, FS 9/8 (8,5/8) mm, WC-Riegel 8 (7) mm

Prüfqualität	**GK 4 Objektqualität**	
Zimmertürgarnituren		
Ausführung	Robusta Ef-sat.	€/GRT
BB	**(82) / 32.59.1500**	**206,70**
PZ	**(82) / 32.59.1510**	**206,70**
WC	**(82) / 32.59.1540**	**223,50**
Wohnungseingangsgarnituren mit Knopf/Drücker		
Ausführung	Robusta Ef-sat.	€/GRT
PZ DIN rechts	**(82) / 32.59.1520**	**229,20**
PZ DIN links	**(82) / 32.59.1530**	**229,20**
Feuerschutzgarnituren mit 9/8 (8,5/8) mm Stift TS 47-56 (37-42) mm		
Ausführung	Robusta Ef-sat.	€/GRT
Drücker/Drücker	**(82) / 32.59.1510FS**	**229,20**
Knopf/Dr. DIN re.	**(82) / 32.59.1520FS**	**251,70**
Knopf/Dr. DIN li.	**(82) / 32.59.1530FS**	**251,70**
Garnituren für Türen inkl. Drückerrosetten, ohne Schlüsselrosetten		
Ausführung	Robusta Ef-sat.	€/GRT
Paar mit Rosette	**(82) / 32.59.1550**	**201,10**
Halbgarnituren für Zimmertüren (ohne Stift)		
Ausführung	Robusta Ef-sat.	€/GRT
BB DIN rechts	**32.59.1560**	**103,30**
BB DIN links	**32.59.1570**	**103,30**
Halbgarnituren für Haustüren, mit Metallunterkonstruktion (ohne Stift)		
Ausführung	Robusta Ef-sat.	€/GRT
PZ DIN rechts	**32.59.1580**	**106,80**
PZ DIN links	**32.59.1590**	**106,80**

ACHTUNG UNTERSCHIEDLICHE NORMEN - SO BESTELLEN SIE RICHTIG:
D-Norm Bestellung: Artikelnummer ohne Zahl in Klammern.
Ö-Norm Bestellung: Die ersten beiden Stellen der Artikelnummer D-Norm gegen die Zahl in Klammern austauschen.

GLORY-R (Serie 32591900)

Garnitur mit stabiler Metall-Unterkonstruktion, Dreh-Verbundrosetten, Hochhaltefeder, fest/drehbar gelagert-Schnellmontagesystem, für höchste Beanspruchung! Das patentierte Beschlagsystem.
Geprüft nach EN 1906 Gebrauchskategorie 4, FS - AbZ erteilt, geeignet für Feuer- und Rauchschutztüren.

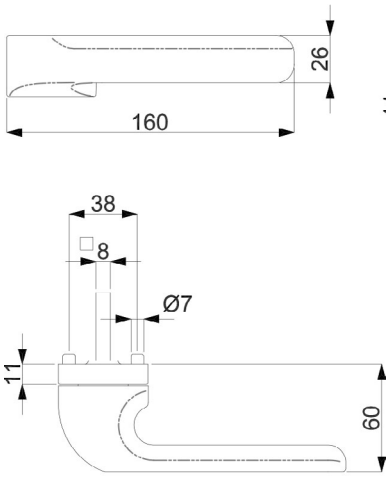

PZ

WC

Knopf

Modelle mit Stift ZT 8 (8,5/8) mm, FS 9/8 (8,5/8) mm, WC-Riegel 8 (7) mm

Prüfqualität	**GK 4 Objektqualität**	
Zimmertürgarnituren		
Ausführung	Robusta Ef-sat.	€/GRT
BB	**(82) / 32.59.1900**	**206,70**
PZ	**(82) / 32.59.1910**	**206,70**
WC	**(82) / 32.59.1940**	**223,50**
Wohnungseingangsgarnituren mit Knopf/Drücker		
Ausführung	Robusta Ef-sat.	€/GRT
PZ DIN rechts	**(82) / 32.59.1920**	**229,20**
PZ DIN links	**(82) / 32.59.1930**	**229,20**
Feuerschutzgarnituren mit 9/8 (8,5/8) mm Stift TS 47-56 (37-42) mm		
Ausführung	Robusta Ef-sat.	€/GRT
Drücker/Drücker	**(82) / 32.59.1910FS**	**229,20**
Knopf/Dr. DIN re.	**(82) / 32.59.1920FS**	**251,70**
Knopf/Dr. DIN li.	**(82) / 32.59.1930FS**	**251,70**
Garnituren für Türen inkl. Drückerrosetten, ohne Schlüsselrosetten		
Ausführung	Robusta Ef-sat.	€/GRT
Paar mit Rosette	**(82) / 32.59.1950**	**201,10**
Halbgarnituren für Zimmertüren (ohne Stift)		
Ausführung	Robusta Ef-sat.	€/GRT
BB DIN rechts	**32.59.1960**	**103,30**
BB DIN links	**32.59.1970**	**103,30**
Halbgarnituren für Haustüren, mit Metallunterkonstruktion (ohne Stift)		
Ausführung	Robusta Ef-sat.	€/GRT
PZ DIN rechts	**32.59.1980**	**106,80**
PZ DIN links	**32.59.1990**	**106,80**

PARIS-R (Serie 32514200)

Garnitur mit stabiler Metall-Unterkonstruktion, Dreh-Verbundrosetten, Hochhaltefeder, fest/drehbar gelagert-
Schnellmontagesystem, *ohne Madenschraube, für höchste Beanspruchung! Das patentierte Beschlagsystem.
Geprüft nach EN 1906 Gebrauchskategorie 3*/4, FS - AbZ erteilt, geeignet für Feuer- und Rauchschutztüren, EN 1634-2.

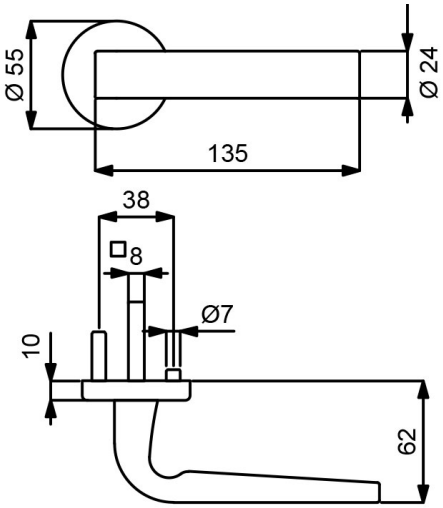

PZ WC Knopf

Modelle mit Stift ZT 8 (8,5/8) mm, FS 9/8 (8,5/8) mm, WC-Riegel 8 (7) mm

Prüfqualität	**GK 3**		**GK 4 Objektqualität**	
Zimmertürgarnituren				
Ausführung	Edelstahlfärbig-sat.	€/GRT	Edelstahlfärbig-sat.	€/GRT
BB	**(82) / 32.51.4200**	**113,50**	**(82) / 32.54.4200**	**130,30**
PZ	**(82) / 32.51.4210**	**113,50**	**(82) / 32.54.4210**	**130,30**
WC	**(82) / 32.51.4240**	**130,30**	**(82) / 32.54.4240**	**147,20**
Wohnungseingangsgarnituren mit Knopf/Drücker				
Ausführung	Edelstahlfärbig-sat.	€/GRT	Edelstahlfärbig-sat.	€/GRT
PZ DIN rechts	**(82) / 32.51.4220**	**136,00**	**(82) / 32.54.4220**	**152,80**
PZ DIN links	**(82) / 32.51.4230**	**136,00**	**(82) / 32.54.4230**	**152,80**
Feuerschutzgarnituren mit 9/8 (8,5/8) mm Stift TS 47-56 (37-42) mm				
Ausführung	Edelstahlfärbig-sat.	€/GRT	Edelstahlfärbig-sat.	€/GRT
Drücker/Drücker	**-**	**-**	**(82) / 32.54.4210FS**	**152,80**
Knopf/Dr. DIN re.	**-**	**-**	**(82) / 32.54.4220FS**	**175,20**
Knopf/Dr. DIN li.	**-**	**-**	**(82) / 32.54.4230FS**	**175,20**
Garnituren für Türen inkl. Drückerrosetten, ohne Schlüsselrosetten				
Ausführung	Edelstahlfärbig-sat.	€/GRT	Edelstahlfärbig-sat.	€/GRT
Paar mit Rosette	**(82) / 32.51.4290**	**107,80**	**(82) / 32.54.4290**	**124,70**
Halbgarnituren für Zimmertüren (ohne Stift)				
Ausführung	Edelstahlfärbig-sat.	€/GRT	Edelstahlfärbig-sat.	€/GRT
BB DIN rechts	**32.51.4250**	**56,70**	**32.54.4250**	**65,20**
BB DIN links	**32.51.4260**	**56,70**	**32.54.4260**	**65,20**
Halbgarnituren für Haustüren, mit Metallunterkonstruktion (ohne Stift)				
Ausführung	Edelstahlfärbig-sat.	€/GRT	Edelstahlfärbig-sat.	€/GRT
PZ DIN rechts	**-**	**-**	**32.54.4270**	**68,60**
PZ DIN links	**-**	**-**	**32.54.4280**	**68,60**
Ganzglastür-Drückerpaar				
Ausführung	Edelstahlfärbig-sat.	€/PR	Edelstahlfärbig-sat.	€/PR
Drückerpaar	**32.98.3110**	**59,70**	**32.98.3110**	**59,70**
Drückerlochteil Basic				
Ausführung	Edelstahlfärbig-sat.	€/STK	Edelstahlfärbig-sat.	€/STK
Drückerlochteil re./li.	**32.98.3060**	**28,80**	**32.98.3060**	**28,80**

ACHTUNG UNTERSCHIEDLICHE NORMEN - SO BESTELLEN SIE RICHTIG:
D-Norm Bestellung: Artikelnummer ohne Zahl in Klammern.
Ö-Norm Bestellung: Die ersten beiden Stellen der Artikelnummer D-Norm gegen die Zahl in Klammern austauschen.

ATLANTA-R (Serie 32513400)

Garnitur mit stabiler Metall-Unterkonstruktion, Dreh-Verbundrosetten, Hochhaltefeder, fest/drehbar gelagert-
Schnellmontagesystem, *ohne Madenschraube, für höchste Beanspruchung! Das patentierte Beschlagsystem.
Geprüft nach EN 1906 Gebrauchskategorie 3*/4, FS - AbZ erteilt, geeignet für Feuer- und Rauchschutztüren, EN 1634-2.

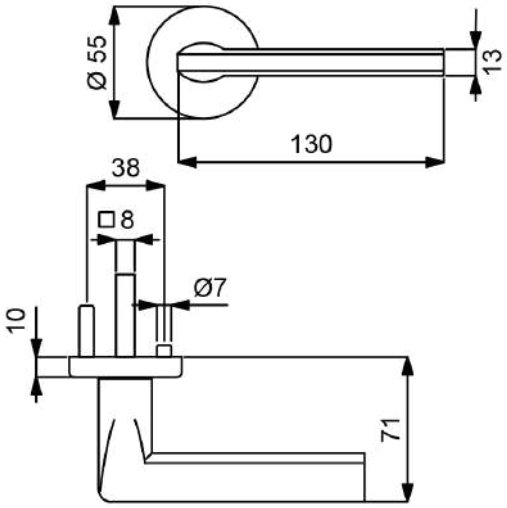

PZ WC Knopf

Modelle mit Stift ZT 8 (8,5/8) mm, FS 9/8 (8,5/8) mm, WC-Riegel 8 (7) mm

Prüfqualität	**GK 3**		**GK 4 Objektqualität**	
Zimmertürgarnituren				
Ausführung	Edelstahlfärbig-sat.	€/GRT	Edelstahlfärbig-sat.	€/GRT
BB	**(82) / 32.51.3400**	**88,70**	**(82) / 32.54.3400**	**105,60**
PZ	**(82) / 32.51.3410**	**88,70**	**(82) / 32.54.3410**	**105,60**
WC	**(82) / 32.51.3440**	**105,60**	**(82) / 32.54.3440**	**122,40**
Wohnungseingangsgarnituren mit Knopf/Drücker				
Ausführung	Edelstahlfärbig-sat.	€/GRT	Edelstahlfärbig-sat.	€/GRT
PZ DIN rechts	**(82) / 32.51.3420**	**111,20**	**(82) / 32.54.3420**	**128,10**
PZ DIN links	**(82) / 32.51.3430**	**111,20**	**(82) / 32.54.3430**	**128,10**
Feuerschutzgarnituren mit 9/8 (8,5/8) mm Stift TS 47-56 (37-42) mm				
Ausführung	Edelstahlfärbig-sat.	€/GRT	Edelstahlfärbig-sat.	€/GRT
Drücker/Drücker	**-**	**-**	**(82) / 32.54.3410FS**	**128,10**
Knopf/Dr. DIN re.	**-**	**-**	**(82) / 32.54.3420FS**	**150,60**
Knopf/Dr. DIN li.	**-**	**-**	**(82) / 32.54.3430FS**	**150,60**
Garnituren für Türen inkl. Drückerrosetten, ohne Schlüsselrosetten				
Ausführung	Edelstahlfärbig-sat.	€/GRT	Edelstahlfärbig-sat.	€/GRT
Paar mit Rosette	**(82) / 32.51.8430**	**83,20**	**(82) / 32.54.8430**	**100,00**
Halbgarnituren für Zimmertüren (ohne Stift)				
Ausführung	Edelstahlfärbig-sat.	€/GRT	Edelstahlfärbig-sat.	€/GRT
BB DIN rechts	**32.51.3450**	**44,40**	**32.54.3450**	**52,80**
BB DIN links	**32.51.3460**	**44,40**	**32.54.3460**	**52,80**
Halbgarnituren für Haustüren, mit Metallunterkonstruktion (ohne Stift)				
Ausführung	Edelstahlfärbig-sat.	€/GRT	Edelstahlfärbig-sat.	€/GRT
PZ DIN rechts	**-**	**-**	**32.54.3470**	**56,20**
PZ DIN links	**-**	**-**	**32.54.3480**	**56,20**
Ganzglastür-Drückerpaar				
Ausführung	Edelstahlfärbig-sat.	€/PR	Edelstahlfärbig-sat.	€/PR
Drückerpaar	**32.96.8260**	**51,70**	**32.96.8260**	**51,70**
Drückerlochteil Basic				
Ausführung	Edelstahlfärbig-sat.	€/STK	Edelstahlfärbig-sat.	€/STK
Drückerlochteil re./li.	**32.96.8250**	**24,70**	**32.96.8250**	**24,70**

ATLANTA-R (Serie 32538700)

Garnitur mit stabiler Metall-Unterkonstruktion, Dreh-Verbundrosetten, Hochhaltefeder, fest/drehbar gelagert-
Schnellmontagesystem, *ohne Madenschraube, für höchste Beanspruchung! Das patentierte Beschlagsystem.
Geprüft nach EN 1906 Gebrauchskategorie 3*/4, FS - AbZ erteilt, geeignet für Feuer- und Rauchschutztüren, EN 1634-2.

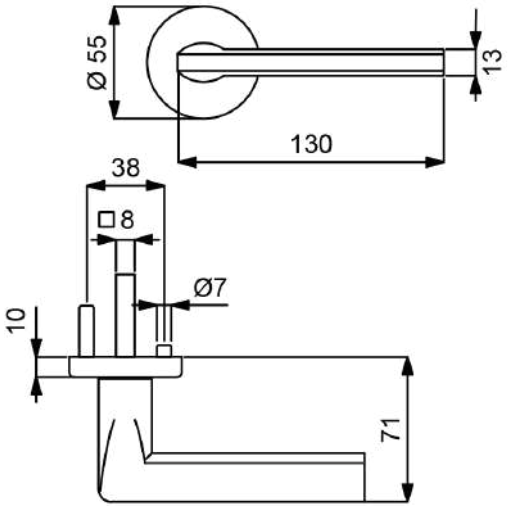

PZ WC Knopf

Alle Modelle mit Stift ZT 8 (8,5/8) mm, FS 9/8 (8,5/8) mm, WC-Riegel 8 (7) mm

Prüfqualität	**GK 3**		**GK 4 Objektqualität**	
Zimmertürgarnituren				
Ausführung	Messing-sat.	€/GRT	Messing-sat.	€/GRT
BB	**(82) / 32.53.8700**	**88,70**	**(82) / 32.59.8700**	**105,60**
PZ	**(82) / 32.53.8710**	**88,70**	**(82) / 32.59.8710**	**105,60**
WC	**(82) / 32.53.8740**	**105,60**	**(82) / 32.59.8740**	**122,40**
Wohnungseingangsgarnituren mit Knopf/Drücker				
Ausführung	Messing-sat.	€/GRT	Messing-sat.	€/GRT
PZ DIN rechts	**(82) / 32.53.8720**	**111,20**	**(82) / 32.59.8720**	**128,10**
PZ DIN links	**(82) / 32.53.8730**	**111,20**	**(82) / 32.59.8730**	**128,10**
Feuerschutzgarnituren mit 9/8 (8,5/8) mm Stift TS 47-56 (37-42) mm				
Ausführung	Messing-sat.	€/GRT	Messing-sat.	€/GRT
Drücker/Drücker	**-**	**-**	**(82) / 32.59.8710FS**	**128,10**
Knopf/Dr. DIN re.	**-**	**-**	**(82) / 32.59.8720FS**	**150,60**
Knopf/Dr. DIN li.	**-**	**-**	**(82) / 32.59.8730FS**	**150,60**
Garnituren für Türen inkl. Drückerrosetten, ohne Schlüsselrosetten				
Ausführung	Messing-sat.	€/GRT	Messing-sat.	€/GRT
Paar mit Rosette	**(82) / 32.53.8750**	**83,20**	**(82) / 32.59.8750**	**97,80**
Halbgarnituren für Zimmertüren (ohne Stift)				
Ausführung	Messing-sat.	€/GRT	Messing-sat.	€/GRT
BB DIN rechts	**32.53.8760**	**44,40**	**32.59.8760**	**52,80**
BB DIN links	**32.53.8770**	**44,40**	**32.59.8770**	**52,80**
Halbgarnituren für Haustüren, mit Metallunterkonstruktion (ohne Stift)				
Ausführung	Messing-sat.	€/GRT	Messing-sat.	€/GRT
PZ DIN rechts	**-**	**-**	**32.59.8780**	**56,20**
PZ DIN links	**-**	**-**	**32.59.8790**	**56,20**

ACHTUNG UNTERSCHIEDLICHE NORMEN - SO BESTELLEN SIE RICHTIG:
D-Norm Bestellung: Artikelnummer ohne Zahl in Klammern.
Ö-Norm Bestellung: Die ersten beiden Stellen der Artikelnummer D-Norm gegen die Zahl in Klammern austauschen.

ATLANTA QUADRO-R (Serie 32095000)

Garnitur mit stabiler Metall-Unterkonstruktion, Verbundrosetten, Hochhaltefeder, fest/drehbar gelagert-
Schnellmontagesystem, *ohne Madenschraube, für höchste Beanspruchung! Das patentierte Beschlagsystem.
Geprüft nach EN 1906 Gebrauchskategorie 3*/4, FS - AbZ erteilt, geeignet für Feuer- und Rauchschutztüren, EN 1634-2.

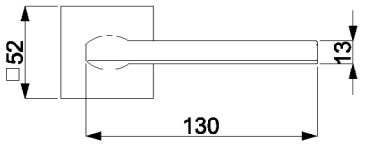

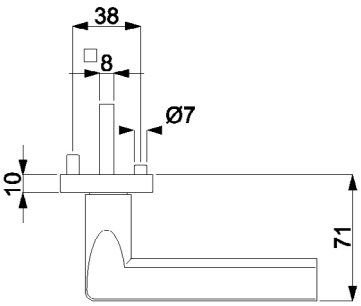

PZ WC Knopf

Modelle mit Stift ZT 8 (8,5/8) mm, FS 9/8 (8,5/8) mm, WC-Riegel 8 (7) mm

Prüfqualität	**GK 3**		**GK 4 Objektqualität**	
Zimmertürgarnituren				
Ausführung	Edelstahlfärbig-sat.	€/GRT	Edelstahlfärbig-sat.	€/GRT
BB	**(82) / 32.09.5000**	**98,90**	**(82) / 32.10.5000**	**115,70**
PZ	**(82) / 32.09.5010**	**98,90**	**(82) / 32.10.5010**	**115,70**
WC	**(82) / 32.09.5040**	**115,70**	**(82) / 32.10.5040**	**132,60**
Wohnungseingangsgarnituren mit Knopf/Drücker				
Ausführung	Edelstahlfärbig-sat.	€/GRT	Edelstahlfärbig-sat.	€/GRT
PZ DIN rechts	**(82) / 32.09.5020**	**121,40**	**(82) / 32.10.5020**	**138,20**
PZ DIN links	**(82) / 32.09.5030**	**121,40**	**(82) / 32.10.5030**	**138,20**
Feuerschutzgarnituren mit 9/8 (8,5/8) mm Stift TS 47-56 (37-42) mm				
Ausführung	Edelstahlfärbig-sat.	€/GRT	Edelstahlfärbig-sat.	€/GRT
Drücker/Drücker	**-**	**-**	**(82) / 32.10.5010FS**	**138,20**
Knopf/Dr. DIN re.	**-**	**-**	**(82) / 32.10.5020FS**	**160,70**
Knopf/Dr. DIN li.	**-**	**-**	**(82) / 32.10.5030FS**	**160,70**
Garnituren für Türen inkl. Drückerrosetten, ohne Schlüsselrosetten				
Ausführung	Edelstahlfärbig-sat.	€/GRT	Edelstahlfärbig-sat.	€/GRT
Paar mit Rosette	**(82) / 32.09.5050**	**93,20**	**(82) / 32.10.5050**	**110,10**
Halbgarnituren für Zimmertüren (ohne Stift)				
Ausführung	Edelstahlfärbig-sat.	€/GRT	Edelstahlfärbig-sat.	€/GRT
BB DIN rechts	**32.09.5060**	**49,50**	**32.10.5060**	**57,90**
BB DIN links	**32.09.5070**	**49,50**	**32.10.5070**	**57,90**
Halbgarnituren für Haustüren, mit Metallunterkonstruktion (ohne Stift)				
Ausführung	Edelstahlfärbig-sat.	€/GRT	Edelstahlfärbig-sat.	€/GRT
PZ DIN rechts	**-**	**-**	**32.10.5080**	**61,20**
PZ DIN links	**-**	**-**	**32.10.5090**	**61,20**
Ganzglastür-Drückerpaar				
Ausführung	Edelstahlfärbig-sat.	€/PR	Edelstahlfärbig-sat.	€/PR
Drückerpaar	**32.96.8260**	**51,70**	**32.96.8260**	**51,70**
Drückerlochteil Basic				
Ausführung	Edelstahlfärbig-sat.	€/STK	Edelstahlfärbig-sat.	€/STK
Drückerlochteil re./li.	**32.96.8250**	**24,70**	**32.96.8250**	**24,70**

ELIO-R (Serie 32596800)

Garnitur mit stabiler Metall-Unterkonstruktion, Dreh-Verbundrosetten, Hochhaltefeder, fest/drehbar gelagert-
Schnellmontagesystem, mit Madenschraube, für höchste Beanspruchung! Das patentierte Beschlagsystem.
Geprüft nach EN 1906 Gebrauchskategorie 4, FS - AbZ erteilt, geeignet für Feuer- und Rauchschutztüren, EN 1634-2.

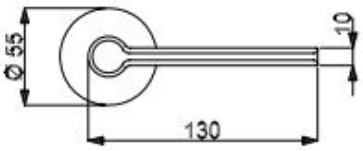

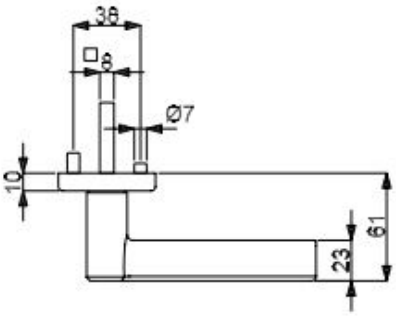

PZ

WC

Knopf

Modelle mit Stift ZT 8 (8,5/8) mm, FS 9/8 (8,5/8) mm, WC-Riegel 8 (7) mm

Prüfqualität	**GK 4 Objektqualität**	
Zimmertürgarnituren		
Ausführung	Edelstahlfärbig-sat.	€/GRT
BB	**(82) / 32.59.6800**	**150,60**
PZ	**(82) / 32.59.6810**	**150,60**
WC	**(82) / 32.59.6840**	**167,40**
Wohnungseingangsgarnituren mit Knopf/Drücker		
Ausführung	Edelstahlfärbig-sat.	€/GRT
PZ DIN rechts	**(82) / 32.59.6820**	**173,00**
PZ DIN links	**(82) / 32.59.6830**	**173,00**
Feuerschutzgarnituren mit 9/8 (8,5/8) mm Stift TS 47-56 (37-42) mm		
Ausführung	Edelstahlfärbig-sat.	€/GRT
Drücker/Drücker	**(82) / 32.59.6810FS**	**173,00**
Knopf/Dr. DIN re.	**(82) / 32.59.6820FS**	**195,50**
Knopf/Dr. DIN li.	**(82) / 32.59.6830FS**	**195,50**
Garnituren für Türen inkl. Drückerrosetten, ohne Schlüsselrosetten		
Ausführung	Edelstahlfärbig-sat.	€/GRT
Paar mit Rosette	**(82) / 32.59.6850**	**144,90**
Halbgarnituren für Zimmertüren (ohne Stift)		
Ausführung	Edelstahlfärbig-sat.	€/GRT
BB DIN rechts	**32.59.6860**	**75,30**
BB DIN links	**32.59.6870**	**75,30**
Halbgarnituren für Haustüren, mit Metallunterkonstruktion (ohne Stift)		
Ausführung	Edelstahlfärbig-sat.	€/GRT
PZ DIN rechts	**32.59.6880**	**78,60**
PZ DIN links	**32.59.6890**	**78,60**

ACHTUNG UNTERSCHIEDLICHE NORMEN - SO BESTELLEN SIE RICHTIG:
D-Norm Bestellung: Artikelnummer ohne Zahl in Klammern.
Ö-Norm Bestellung: Die ersten beiden Stellen der Artikelnummer D-Norm gegen die Zahl in Klammern austauschen.

ELIO-R (Serie 32538300)

Garnitur mit stabiler Metall-Unterkonstruktion, Dreh-Verbundrosetten, Hochhaltefeder, fest/drehbar gelagert-
Schnellmontagesystem, *ohne Madenschraube, für höchste Beanspruchung! Das patentierte Beschlagsystem.
Geprüft nach EN 1906 Gebrauchskategorie 3*/4, FS - AbZ erteilt, geeignet für Feuer- und Rauchschutztüren, EN 1634-2.

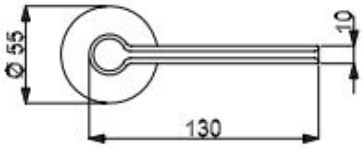

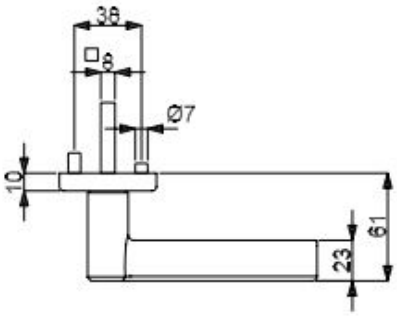

PZ

WC

Knopf

Alle Modelle mit Stift ZT 8 (8,5/8) mm, FS 9/8 (8,5/8) mm, WC-Riegel 8 (7) mm

Prüfqualität	**GK 3**		**GK 4 Objektqualität**	
Zimmertürgarnituren				
Ausführung	Messing-sat.	€/GRT	Messing-sat.	€/GRT
BB	**(82) / 32.53.8300**	**133,70**	**(82) / 32.59.8300**	**150,60**
PZ	**(82) / 32.53.8310**	**133,70**	**(82) / 32.59.8310**	**150,60**
WC	**(82) / 32.53.8340**	**150,60**	**(82) / 32.59.8340**	**167,40**
Wohnungseingangsgarnituren mit Knopf/Drücker				
Ausführung	Messing-sat.	€/GRT	Messing-sat.	€/GRT
PZ DIN rechts	**(82) / 32.53.8320**	**156,10**	**(82) / 32.59.8320**	**173,00**
PZ DIN links	**(82) / 32.53.8330**	**156,10**	**(82) / 32.59.8330**	**173,00**
Feuerschutzgarnituren mit 9/8 (8,5/8) mm Stift TS 47-56 (37-42) mm				
Ausführung	Messing-sat.	€/GRT	Messing-sat.	€/GRT
Drücker/Drücker	**-**	**-**	**(82) / 32.59.8310FS**	**173,00**
Knopf/Dr. DIN re.	**-**	**-**	**(82) / 32.59.8320FS**	**195,50**
Knopf/Dr. DIN li.	**-**	**-**	**(82) / 32.59.8330FS**	**195,50**
Garnituren für Türen inkl. Drückerrosetten, ohne Schlüsselrosetten				
Ausführung	Messing-sat.	€/GRT	Messing-sat.	€/GRT
Paar mit Rosette	**(82) / 32.53.8350**	**128,10**	**(82) / 32.59.8350**	**144,90**
Halbgarnituren für Zimmertüren (ohne Stift)				
Ausführung	Messing-sat.	€/GRT	Messing-sat.	€/GRT
BB DIN rechts	**32.53.8360**	**66,90**	**32.59.8360**	**75,30**
BB DIN links	**32.53.8370**	**66,90**	**32.59.8370**	**75,30**
Halbgarnituren für Haustüren, mit Metallunterkonstruktion (ohne Stift)				
Ausführung	Messing-sat.	€/GRT	Messing-sat.	€/GRT
PZ DIN rechts	**-**	**-**	**32.59.8380**	**78,60**
PZ DIN links	**-**	**-**	**32.59.8390**	**78,60**

OSLO-R (Serie 32516300)

Garnitur mit stabiler Metall-Unterkonstruktion, Dreh-Verbundrosetten, Hochhaltefeder, fest/drehbar gelagert-
Schnellmontagesystem, *ohne Madenschraube, für höchste Beanspruchung! Das patentierte Beschlagsystem.
Geprüft nach EN 1906 Gebrauchskategorie 3*/4, FS - AbZ erteilt, geeignet für Feuer- und Rauchschutztüren, EN 1634-2.

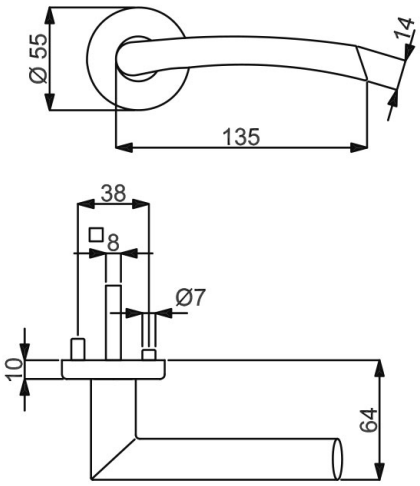

PZ WC Knopf

Modelle mit Stift ZT 8 (8,5/8) mm, FS 9/8 (8,5/8) mm, WC-Riegel 8 (7) mm

Prüfqualität	**GK 3**		**GK 3**		**GK 4 Objektqualität**		**GK 4 Objektqualität**	
Zimmertürgarnituren								
Ausführung	Edelstahlfärbig-sat.	€/GRT	Ef-pol./Ef-sat.	€/GRT	Edelstahlfärbig-sat.	€/GRT	Ef-pol./Ef-sat.	€/GRT
BB	**(82) / 32.51.6300**	**78,60**	**(82) / 32.51.6100**	**83,20**	**(82) / 32.54.6300**	**95,60**	**(82) / 32.54.6100**	**100,00**
PZ	**(82) / 32.51.6310**	**78,60**	**(82) / 32.51.6110**	**83,20**	**(82) / 32.54.6310**	**95,60**	**(82) / 32.54.6110**	**100,00**
WC	**(82) / 32.51.6320**	**95,60**	**(82) / 32.51.6120**	**100,00**	**(82) / 32.54.6320**	**112,40**	**(82) / 32.54.6120**	**116,90**
Wohnungseingangsgarnituren mit Knopf/Drücker								
Ausführung	Edelstahlfärbig-sat.	€/GRT	Ef-pol./Ef-sat.	€/GRT	Edelstahlfärbig-sat.	€/GRT	Ef-pol./Ef-sat.	€/GRT
PZ DIN rechts	**(82) / 32.51.6330**	**101,10**	**(82) / 32.51.6130**	**105,60**	**(82) / 32.54.6330**	**118,00**	**(82) / 32.54.6130**	**122,40**
PZ DIN links	**(82) / 32.51.6340**	**101,10**	**(82) / 32.51.6140**	**105,60**	**(82) / 32.54.6340**	**118,00**	**(82) / 32.54.6140**	**122,40**
Feuerschutzgarnituren mit 9/8 (8,5/8) mm Stift TS 47-56 (37-42) mm								
Ausführung	Edelstahlfärbig-sat.	€/GRT	Ef-pol./Ef-sat.	€/GRT	Edelstahlfärbig-sat.	€/GRT	Ef-pol./Ef-sat.	€/GRT
PZ	**-**	**-**	**-**	**-**	**(82) / 32.54.6310FS**	**118,00**	**(82) / 32.54.6110FS**	**122,40**
Knopf/Dr. DIN re.	**-**	**-**	**-**	**-**	**(82) / 32.54.6330FS**	**140,50**	**(82) / 32.54.6130FS**	**144,90**
Knopf/Dr. DIN li.	**-**	**-**	**-**	**-**	**(82) / 32.54.6340FS**	**140,50**	**(82) / 32.54.6140FS**	**144,90**
Garnituren für Türen inkl. Drückerrosetten, ohne Schlüsselrosetten								
Ausführung	Edelstahlfärbig-sat.	€/GRT	Ef-pol./Ef-sat.	€/GRT	Edelstahlfärbig-sat.	€/GRT	Ef-pol./Ef-sat.	€/GRT
Paar mit Rosette	**(82) / 32.51.6450**	**73,10**	**(82) / 32.51.6280**	**77,50**	**(82) / 32.54.6450**	**89,90**	**(82) / 32.54.6280**	**94,40**
Halbgarnituren für Zimmertüren (ohne Stift)								
Ausführung	Edelstahlfärbig-sat.	€/GRT	Ef-pol./Ef-sat.	€/GRT	Edelstahlfärbig-sat.	€/GRT	Ef-pol./Ef-sat.	€/GRT
BB DIN rechts	**32.51.6350**	**39,40**	**32.51.6150**	**41,60**	**32.54.6350**	**47,80**	**32.54.6150**	**50,00**
BB DIN links	**32.51.6360**	**39,40**	**32.51.6160**	**41,60**	**32.54.6360**	**47,80**	**32.54.6160**	**50,00**
Halbgarnituren für Haustüren, mit Metallunterkonstruktion (ohne Stift)								
Ausführung	Edelstahlfärbig-sat.	€/GRT	Ef-pol./Ef-sat.	€/GRT	Edelstahlfärbig-sat.	€/GRT	Ef-pol./Ef-sat.	€/GRT
PZ DIN rechts	**-**	**-**	**-**	**-**	**32.54.6370**	**51,10**	**32.54.6170**	**53,30**
PZ DIN links	**-**	**-**	**-**	**-**	**32.54.6380**	**51,10**	**32.54.6180**	**53,30**
Ganzglastür-Drückerpaar								
Ausführung	Edelstahlfärbig-sat.	€/PR	Ef-pol./Ef-sat.	€/PR	Edelstahlfärbig-sat.	€/PR	Ef-pol./Ef-sat.	€/PR
Drückerpaar	**32.51.6460**	**55,80**	**32.51.6290**	**58,00**	**32.51.6460**	**55,80**	**32.51.6290**	**58,00**
Drückerlochteil Basic								
Ausführung	Edelstahlfärbig-sat.	€/STK	Ef-pol./Ef-sat.	€/STK	Edelstahlfärbig-sat.	€/STK	Ef-pol./Ef-sat.	€/STK
Drückerlochteil re.	**32.51.6390**	**26,80**	**32.51.6190**	**27,80**	**32.51.6390**	**26,80**	**32.51.6190**	**27,80**
Drückerlochteil li.	**32.51.6400**	**26,80**	**32.51.6200**	**27,80**	**32.51.6400**	**26,80**	**32.51.6200**	**27,80**

ACHTUNG UNTERSCHIEDLICHE NORMEN - SO BESTELLEN SIE RICHTIG:
D-Norm Bestellung: Artikelnummer ohne Zahl in Klammern.
Ö-Norm Bestellung: Die ersten beiden Stellen der Artikelnummer D-Norm gegen die Zahl in Klammern austauschen.

ALASKA-R (Serie 32526200)

Garnitur mit stabiler Metall-Unterkonstruktion, Dreh-Verbundrosetten, Hochhaltefeder, fest/drehbar gelagert-
Schnellmontagesystem, *ohne Madenschraube, für höchste Beanspruchung! Das patentierte Beschlagsystem.
Geprüft nach EN 1906 Gebrauchskategorie 3*/4, FS - AbZ erteilt, geeignet für Feuer- und Rauchschutztüren, EN 1634-2.

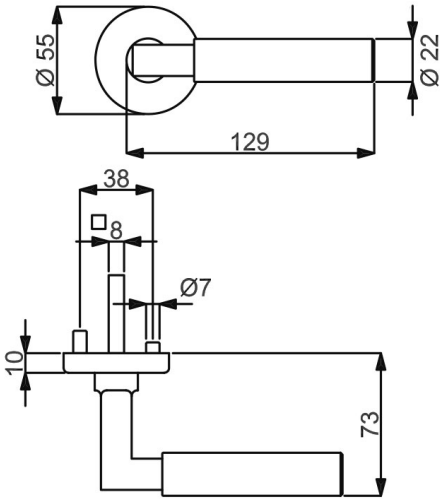

PZ WC Knopf

Modelle mit Stift ZT 8 (8,5/8) mm, FS 9/8 (8,5/8) mm, WC-Riegel 8 (7) mm

Prüfqualität	**GK 3**		**GK 4 Objektqualität**	
Zimmertürgarnituren				
Ausführung	Robusta Gold-pol.	€/GRT	Robusta Gold-pol.	€/GRT
BB	**(82) / 32.52.6200**	**170,70**	**(82) / 32.56.6200**	**187,60**
PZ	**(82) / 32.52.6210**	**170,70**	**(82) / 32.56.6210**	**187,60**
WC	**(82) / 32.52.6240**	**187,60**	**(82) / 32.56.6240**	**204,40**
Wohnungseingangsgarnituren mit Knopf/Drücker				
Ausführung	Robusta Gold-pol.	€/GRT	Robusta Gold-pol.	€/GRT
PZ DIN rechts	**(82) / 32.52.6220**	**193,20**	**(82) / 32.56.6220**	**210,10**
PZ DIN links	**(82) / 32.52.6230**	**193,20**	**(82) / 32.56.6230**	**210,10**
Feuerschutzgarnituren mit 9/8 (8,5/8) mm Stift TS 47-56 (37-42) mm				
Ausführung	Robusta Gold-pol.	€/GRT	Robusta Gold-pol.	€/GRT
Drücker/Drücker	**-**	**-**	**(82) / 32.56.6210FS**	**210,10**
Knopf/Dr. DIN re.	**-**	**-**	**(82) / 32.56.6220FS**	**232,60**
Knopf/Dr. DIN li.	**-**	**-**	**(82) / 32.56.6230FS**	**232,60**
Garnituren für Türen inkl. Drückerrosetten, ohne Schlüsselrosetten				
Ausführung	Robusta Gold-pol.	€/GRT	Robusta Gold-pol.	€/GRT
Paar mit Rosette	**(82) / 32.52.6250**	**165,20**	**(82) / 32.56.6250**	**182,00**
Halbgarnituren für Zimmertüren (ohne Stift)				
Ausführung	Robusta Gold-pol.	€/GRT	Robusta Gold-pol.	€/GRT
BB DIN rechts	**32.52.6260**	**85,40**	**32.56.6260**	**93,80**
BB DIN links	**32.52.6270**	**85,40**	**32.56.6270**	**93,80**
Halbgarnituren für Haustüren, mit Metallunterkonstruktion (ohne Stift)				
Ausführung	Robusta Gold-pol.	€/GRT	Robusta Gold-pol.	€/GRT
PZ DIN rechts	**-**	**-**	**32.56.6280**	**97,20**
PZ DIN links	**-**	**-**	**32.56.6290**	**97,20**
Ganzglastür-Drückerpaar				
Ausführung	Robusta Gold-pol.	€/PR	Robusta Gold-pol.	€/PR
Drückerpaar	**32.97.3330**	**90,80**	**32.97.3330**	**90,80**
Drückerlochteil Basic				
Ausführung	Robusta Gold-pol.	€/STK	Robusta Gold-pol.	€/STK
Drückerlochteil re./li.	**32.97.2750**	**45,40**	**32.97.2750**	**45,40**

ALASKA-R (Serie 32526200-1)

Garnitur mit stabiler Metall-Unterkonstruktion, Dreh-Verbundrosetten, Hochhaltefeder, fest/drehbar gelagert-
Schnellmontagesystem, *ohne Madenschraube, für höchste Beanspruchung! Das patentierte Beschlagsystem.
Geprüft nach EN 1906 Gebrauchskategorie 3*/4, FS - AbZ erteilt, geeignet für Feuer- und Rauchschutztüren, EN 1634-2.

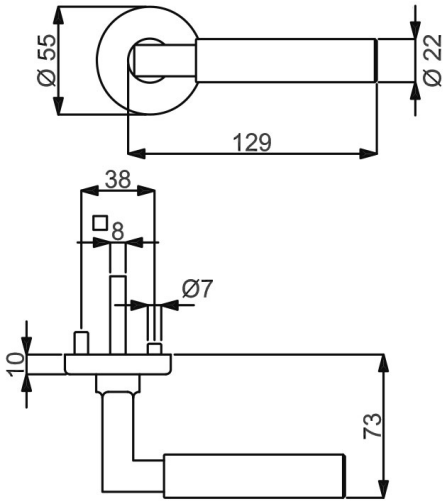

PZ

WC

Knopf

Modelle mit Stift ZT 8 (8,5/8) mm, FS 9/8 (8,5/8) mm, WC-Riegel 8 (7) mm

Prüfqualität	**GK 3**		**GK 4 Objektqualität**	
Zimmertürgarnituren				
Ausführung	Chrom-pol.	€/GRT	Chrom-pol.	€/GRT
BB	**(82) / 32.52.6000**	**139,30**	**(82) / 32.56.6000**	**156,10**
PZ	**(82) / 32.52.6010**	**139,30**	**(82) / 32.56.6010**	**156,10**
WC	**(82) / 32.52.6040**	**156,10**	**(82) / 32.56.6040**	**173,00**
Wohnungseingangsgarnituren mit Knopf/Drücker				
Ausführung	Chrom-pol.	€/GRT	Chrom-pol.	€/GRT
PZ DIN rechts	**(82) / 32.52.6020**	**161,80**	**(82) / 32.56.6020**	**178,60**
PZ DIN links	**(82) / 32.52.6030**	**161,80**	**(82) / 32.56.6030**	**178,60**
Feuerschutzgarnituren mit 9/8 (8,5/8) mm Stift TS 47-56 (37-42) mm				
Ausführung	Chrom-pol.	€/GRT	Chrom-pol.	€/GRT
Drücker/Drücker	**-**	**-**	**(82) / 32.56.6010FS**	**178,60**
Knopf/Dr. DIN re.	**-**	**-**	**(82) / 32.56.6020FS**	**201,10**
Knopf/Dr. DIN li.	**-**	**-**	**(82) / 32.56.6030FS**	**201,10**
Garnituren für Türen inkl. Drückerrosetten, ohne Schlüsselrosetten				
Ausführung	Chrom-pol.	€/GRT	Chrom-pol.	€/GRT
Paar mit Rosette	**(82) / 32.52.6050**	**133,70**	**(82) / 32.56.6050**	**150,60**
Halbgarnituren für Zimmertüren (ohne Stift)				
Ausführung	Chrom-pol.	€/GRT	Chrom-pol.	€/GRT
BB DIN rechts	**32.52.6060**	**69,60**	**32.56.6060**	**78,10**
BB DIN links	**32.52.6070**	**69,60**	**32.56.6070**	**78,10**
Halbgarnituren für Haustüren, mit Metallunterkonstruktion (ohne Stift)				
Ausführung	Chrom-pol.	€/GRT	Chrom-pol.	€/GRT
PZ DIN rechts	**-**	**-**	**32.56.6080**	**81,50**
PZ DIN links	**-**	**-**	**32.56.6090**	**81,50**
Ganzglastür-Drückerpaar				
Ausführung	Chrom-pol.	€/PR	Chrom-pol.	€/PR
Drückerpaar	**32.96.8630**	**73,30**	**32.96.8630**	**73,30**
Drückerlochteil Basic				
Ausführung	Chrom-pol.	€/STK	Chrom-pol.	€/STK
Drückerlochteil re./li.	**32.96.5350**	**35,50**	**32.96.5350**	**35,50**

ACHTUNG UNTERSCHIEDLICHE NORMEN - SO BESTELLEN SIE RICHTIG:
D-Norm Bestellung: Artikelnummer ohne Zahl in Klammern.
Ö-Norm Bestellung: Die ersten beiden Stellen der Artikelnummer D-Norm gegen die Zahl in Klammern austauschen.

ALASKA SQUARE-R (Serie 32965390)

Garnitur mit hochwertiger Metallkonstruktion, Metallrosetten und Hochhaltefeder, sichtbar verschraubt, für hohe Beanspruchung!
Das patentierte Beschlagsystem.
Geprüft nach EN 1906 Gebrauchskategorie 3, EN 1634-2.

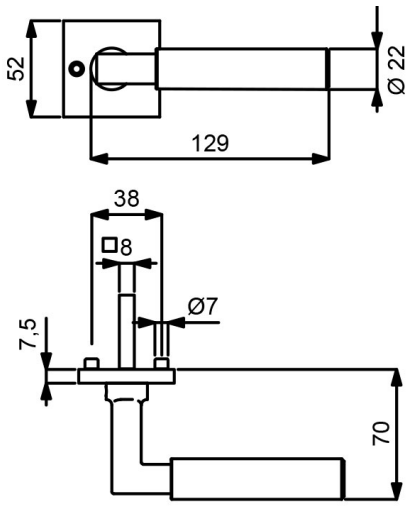

VARIOSTAR BASIC

PZ

WC

Knopf

Modelle mit Stift ZT 8 (8,5/8) mm, WC-Riegel 8 (7) mm

Prüfqualität	**GK 3**		**GK 3**	
Zimmertürgarnituren				
Ausführung	Edelstahlfärbig-sat.	€/GRT	Chrom-pol.	€/GRT
BB	**(82) / 32.96.5390**	**111,20**	**(82) / 32.96.5300**	**131,50**
PZ	**(82) / 32.96.5400**	**111,20**	**(82) / 32.96.5310**	**131,50**
WC	**(82) / 32.96.5430**	**128,10**	**(82) / 32.96.5340**	**148,30**
Wohnungseingangsgarnituren mit Knopf/Drücker				
Ausführung	Edelstahlfärbig-sat.	€/GRT	Chrom-pol.	€/GRT
PZ DIN rechts	**(82) / 32.96.5410**	**133,70**	**(82) / 32.96.5320**	**153,90**
PZ DIN links	**(82) / 32.96.5420**	**133,70**	**(82) / 32.96.5330**	**153,90**
Feuerschutzgarnituren Ö-Norm mit 8,5/8 mm Stift TS 37-42 mm				
Ausführung	Edelstahlfärbig-sat.	€/GRT	Chrom-pol.	€/GRT
Drücker/Drücker	**82.96.5400FS**	**133,70**	**82.96.5310FS**	**153,90**
Knopf/Dr. DIN re.	**82.96.5410FS**	**156,10**	**82.96.5320FS**	**176,40**
Knopf/Dr. DIN li.	**82.96.5420FS**	**156,10**	**82.96.5330FS**	**176,40**
Garnituren für Türen inkl. Drückerrosetten, ohne Schlüsselrosetten				
Ausführung	Edelstahlfärbig-sat.	€/GRT	Chrom-pol.	€/GRT
Paar mit Rosette	**(82) / 32.96.5540**	**105,60**	**(82) / 32.96.5580**	**125,80**
Halbgarnituren für Zimmertüren (ohne Stift)				
Ausführung	Edelstahlfärbig-sat.	€/GRT	Chrom-pol.	€/GRT
BB DIN rechts	**32.96.5460**	**55,70**	**32.96.5370**	**65,70**
BB DIN links	**32.96.5470**	**55,70**	**32.96.5380**	**65,70**
Ganzglastür-Drückerpaar				
Ausführung	Edelstahlfärbig-sat.	€/PR	Chrom-pol.	€/PR
Drückerpaar	**32.96.8620**	**60,70**	**32.96.8630**	**73,30**
Drückerlochteil Basic				
Ausführung	Edelstahlfärbig-sat.	€/STK	Chrom-pol.	€/STK
Drückerlochteil re./li.	**32.96.5440**	**29,20**	**32.96.5350**	**35,50**

ALASKA-LS (Serie 32974500)

Garnitur mit stabiler Metallkonstruktion, sichtbar verschraubt, mit Hochhaltefeder, für hohe Beanspruchung!
Das patentierte Beschlagsystem.
Geprüft nach EN 1906 Gebrauchskategorie 3, EN 1634-2.

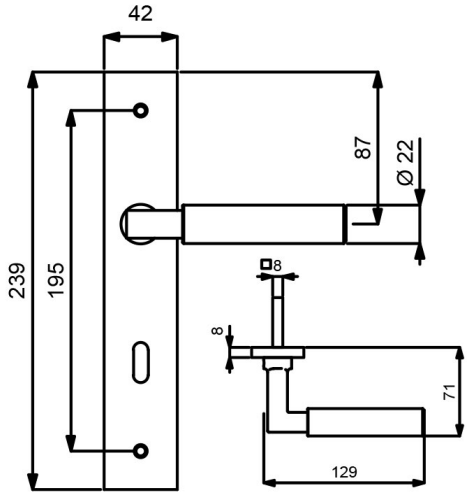

VARIOSTAR BASIC

PZ

WC

Knopf

Modelle mit Stift ZT 8 (8,5/8) mm, WC-Riegel 8 (7) mm

Prüfqualität	**GK 3**		**GK 3**		**GK 3**	
Zimmertürgarnituren						
Ausführung	Edelstahlfärbig-sat.	€/GRT	Chrom-pol.	€/GRT	Robusta Gold-pol.	€/GRT
BB	**(82) / 32.97.4000**	**88,70**	**(82) / 32.97.4400**	**103,30**	**(82) / 32.97.4500**	**147,20**
PZ	**(82) / 32.97.4010**	**88,70**	**(82) / 32.97.4410**	**103,30**	**(82) / 32.97.4510**	**147,20**
WC	**(82) / 32.97.4040**	**105,60**	**(82) / 32.97.4440**	**120,20**	**(82) / 32.97.4540**	**164,00**
Wohnungseingangsgarnituren mit Knopf/Drücker						
Ausführung	Edelstahlfärbig-sat.	€/GRT	Chrom-pol.	€/GRT	Robusta Gold-pol.	€/GRT
PZ DIN rechts	**(82) / 32.97.4020**	**111,20**	**(82) / 32.97.4420**	**125,80**	**(82) / 32.97.4520**	**169,70**
PZ DIN links	**(82) / 32.97.4030**	**111,20**	**(82) / 32.97.4430**	**125,80**	**(82) / 32.97.4530**	**169,70**
Feuerschutzgarnituren Ö-Norm mit 8,5/8 mm Stift TS 37-42 mm						
Ausführung	Edelstahlfärbig-sat.	€/GRT	Chrom-pol.	€/GRT	Robusta Gold-pol.	€/GRT
Drücker/Drücker	**82.97.4010FS**	**111,20**	**82.97.4410FS**	**125,80**	**82.97.4510FS**	**169,70**
Knopf/Dr. DIN re.	**82.97.4020FS**	**133,70**	**82.97.4420FS**	**148,30**	**82.97.4520FS**	**192,20**
Knopf/Dr. DIN li.	**82.97.4030FS**	**133,70**	**82.97.4430FS**	**148,30**	**82.97.4530FS**	**192,20**
Halbgarnituren für Zimmertüren (ohne Stift)						
Ausführung	Edelstahlfärbig-sat.	€/GRT	Chrom-pol.	€/GRT	Robusta Gold-pol.	€/GRT
BB DIN rechts	**(82) / 32.97.4050**	**44,40**	**(82) / 32.97.4450**	**51,70**	**(82) / 32.97.4550**	**73,60**
BB DIN links	**(82) / 32.97.4060**	**44,40**	**(82) / 32.97.4460**	**51,70**	**(82) / 32.97.4560**	**73,60**
Ganzglastür-Drückerpaar						
Ausführung	Edelstahlfärbig-sat.	€/PR	Chrom-pol.	€/PR	Robusta Gold-pol.	€/PR
Drückerpaar	**32.96.8620**	**60,70**	**32.96.8630**	**73,30**	**32.97.3330**	**90,80**
Drückerlochteil Basic						
Ausführung	Edelstahlfärbig-sat.	€/STK	Chrom-pol.	€/STK	Robusta Gold-pol.	€/STK
Drückerlochteil re./li.	**32.96.5440**	**29,20**	**32.96.5350**	**35,50**	**32.97.2750**	**45,40**

ACHTUNG UNTERSCHIEDLICHE NORMEN - SO BESTELLEN SIE RICHTIG:
D-Norm Bestellung: Artikelnummer ohne Zahl in Klammern.
Ö-Norm Bestellung: Die ersten beiden Stellen der Artikelnummer D-Norm gegen die Zahl in Klammern austauschen.

ALASKA-LS (Serie 32974500)

Garnitur mit stabiler Metallkonstruktion, sichtbar verschraubt, mit Hochhaltefeder, für hohe Beanspruchung!
Das patentierte Beschlagsystem.
Geprüft nach EN 1906 Gebrauchskategorie 3, EN 1634-2.

Edelstahlfärbig-sat.

Chrom-pol.

ROYAL-R (Serie 32980900)

Garnitur mit hochwertiger Nylon-Unterkonstruktion, Verbundrosetten, Hochhaltefeder, für hohe Beanspruchung!
Das patentierte Beschlagsystem.
Geprüft nach EN 1906 Gebrauchskategorie 3, EN 1634-2.

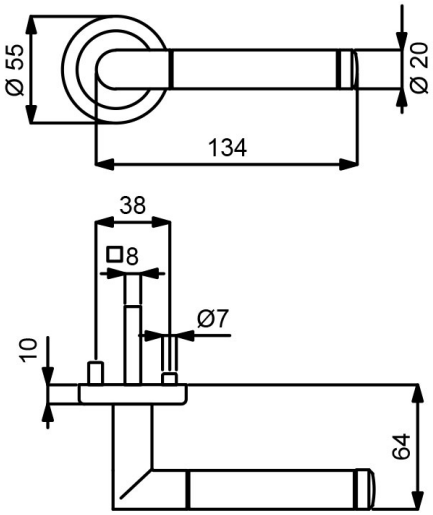

VARIOSTAR BASIC

PZ

WC

Knopf

Modelle mit Stift ZT 8 (8,5/8) mm, WC-Riegel 8 (7) mm

Prüfqualität	**GK 3**	
Zimmertürgarnituren		
Ausführung	Messing-pol./sat.	€/GRT
BB	**(82) / 32.98.0900**	**77,50**
PZ	**(82) / 32.98.0910**	**77,50**
WC	**(82) / 32.98.0950**	**94,40**
Wohnungseingangsgarnituren mit Knopf/Drücker		
Ausführung	Messing-pol./sat.	€/GRT
PZ DIN rechts	**(82) / 32.98.0920**	**100,00**
PZ DIN links	**(82) / 32.98.0930**	**100,00**
Feuerschutzgarnituren Ö-Norm mit 8,5/8 mm Stift TS 37-42 mm		
Ausführung	Messing-pol./sat.	€/GRT
Drücker/Drücker	**82.98.0910FS**	**100,00**
Knopf/Dr. DIN re.	**82.98.0920FS**	**122,40**
Knopf/Dr. DIN li.	**82.98.0930FS**	**122,40**
Garnituren für Türen inkl. Drückerrosetten, ohne Schlüsselrosetten		
Ausführung	Messing-pol./sat.	€/GRT
Paar mit Rosette	**(82) / 32.98.2770**	**71,90**
Halbgarnituren für Zimmertüren (ohne Stift)		
Ausführung	Messing-pol./sat.	€/GRT
BB DIN rechts	**32.98.0960**	**38,70**
BB DIN links	**32.98.0970**	**38,70**
Halbgarnituren für Haustüren, mit Metallunterkonstruktion, ohne Hochhaltefeder und Stift		
Ausführung	Messing-pol./sat.	€/GRT
PZ DIN re./li.	**32.98.2780**	**65,70**
Ganzglastür-Drückerpaar		
Ausführung	Messing-pol./sat.	€/PR
Drückerpaar	**32.98.0980**	**51,70**
Drückerlochteil Basic		
Ausführung	Messing-pol./sat.	€/STK
Drückerlochteil re./li.	**32.98.0990**	**24,70**

ACHTUNG UNTERSCHIEDLICHE NORMEN - SO BESTELLEN SIE RICHTIG:
D-Norm Bestellung: Artikelnummer ohne Zahl in Klammern.
Ö-Norm Bestellung: Die ersten beiden Stellen der Artikelnummer D-Norm gegen die Zahl in Klammern austauschen.

ROYAL-LS (Serie 32986300)

Garnitur mit stabiler Metallkonstruktion, sichtbar verschraubt, mit Hochhaltefeder, für hohe Beanspruchung!
Das patentierte Beschlagsystem.
Geprüft nach EN 1906 Gebrauchskategorie 3, EN 1634-2.

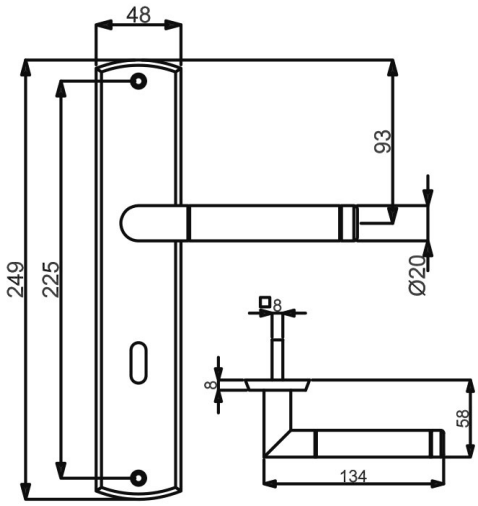

VARIOSTAR BASIC

PZ

WC

Knopf

Modelle mit Stift ZT 8 (8,5/8) mm, WC-Riegel 8 (7) mm

Prüfqualität	**GK 3**		**GK 3**	
Zimmertürgarnituren				
Ausführung	Ef-pol./Ef-sat.	€/GRT	Messing-pol./sat.	€/GRT
BB	**(82) / 32.98.8200**	**80,90**	**(82) / 32.98.6300**	**84,30**
PZ	**(82) / 32.98.8210**	**80,90**	**(82) / 32.98.6310**	**84,30**
WC	**(82) / 32.98.8240**	**97,80**	**(82) / 32.98.6340**	**101,10**
Wohnungseingangsgarnituren mit Knopf/Drücker				
Ausführung	Ef-pol./Ef-sat.	€/GRT	Messing-pol./sat.	€/GRT
PZ DIN rechts	**(82) / 32.98.8220**	**103,30**	**(82) / 32.98.6320**	**106,80**
PZ DIN links	**(82) / 32.98.8230**	**103,30**	**(82) / 32.98.6330**	**106,80**
Feuerschutzgarnituren Ö-Norm mit 8,5/8 mm Stift TS 37-42 mm				
Ausführung	Ef-pol./Ef-sat.	€/GRT	Messing-pol./sat.	€/GRT
Drücker/Drücker	**82.98.8210FS**	**103,30**	**82.98.6310FS**	**106,80**
Knopf/Dr. DIN re.	**82.98.8220FS**	**125,80**	**82.98.6320FS**	**129,30**
Knopf/Dr. DIN li.	**82.98.8230FS**	**125,80**	**82.98.6330FS**	**129,30**
Halbgarnituren für Zimmertüren (ohne Stift)				
Ausführung	Ef-pol./Ef-sat.	€/GRT	Messing-pol./sat.	€/GRT
BB DIN rechts	**(82) / 32.98.8250**	**40,40**	**(82) / 32.98.6350**	**42,10**
BB DIN links	**(82) / 32.98.8260**	**40,40**	**(82) / 32.98.6360**	**42,10**
Ganzglastür-Drückerpaar				
Ausführung	Ef-pol./Ef-sat.	€/PR	Messing-pol./sat.	€/PR
Drückerpaar	**32.98.0880**	**47,10**	**32.98.0980**	**51,70**
Drückerlochteil Basic				
Ausführung	Ef-pol./Ef-sat.	€/STK	Messing-pol./sat.	€/STK
Drückerlochteil re./li.	**32.98.0890**	**22,50**	**32.98.0990**	**24,70**

RENOVIERUNG

LEICHT GEMACHT
Das größere Langschild überdeckt die Gebrauchspuren des alten Schildes - dadurch kann eine aufwendige Bearbeitung der Türe entfallen.

RONNY-LS (Serie 32988600)

Garnitur mit stabiler Metallkonstruktion, sichtbar verschraubt, mit Hochhaltefeder, für hohe Beanspruchung!
Das patentierte Beschlagsystem.
Geprüft nach EN 1906 Gebrauchskategorie 3, EN 1634-2.

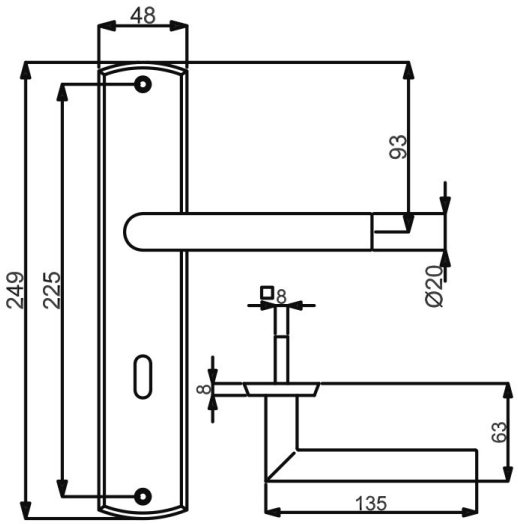

VARIOSTAR BASIC

PZ

WC

Knopf

Modelle mit Stift ZT 8 (8,5/8) mm, WC-Riegel 8 (7) mm

Prüfqualität	**GK 3**	
Zimmertürgarnituren		
Ausführung	Edelstahlfärbig-sat.	€/GRT
BB	**(82) / 32.98.8600**	**66,30**
PZ	**(82) / 32.98.8610**	**66,30**
WC	**(82) / 32.98.8640**	**83,20**
Wohnungseingangsgarnituren mit Knopf/Drücker		
Ausführung	Edelstahlfärbig-sat.	€/GRT
PZ DIN rechts	**(82) / 32.98.8620**	**88,70**
PZ DIN links	**(82) / 32.98.8630**	**88,70**
Feuerschutzgarnituren Ö-Norm mit 8,5/8 mm Stift TS 37-42 mm		
Ausführung	Edelstahlfärbig-sat.	€/GRT
Drücker/Drücker	**82.98.8610FS**	**88,70**
Knopf/Dr. DIN re.	**82.98.8620FS**	**111,20**
Knopf/Dr. DIN li.	**82.98.8630FS**	**111,20**
Halbgarnituren für Zimmertüren (ohne Stift)		
Ausführung	Edelstahlfärbig-sat.	€/GRT
BB DIN rechts	**(82) / 32.98.8650**	**33,20**
BB DIN links	**(82) / 32.98.8660**	**33,20**
Ganzglastür-Drückerpaar		
Ausführung	Edelstahlfärbig-sat.	€/PR
Drückerpaar	**32.84.0690**	**30,60**
Drückerlochteil Basic		
Ausführung	Edelstahlfärbig-sat.	€/STK
Drückerlochteil re./li.	**32.84.0680**	**14,20**

RENOVIERUNG

LEICHT GEMACHT
Das größere Langschild überdeckt die Gebrauchspuren des alten Schildes - dadurch kann eine aufwendige Bearbeitung der Türe entfallen.

ACHTUNG UNTERSCHIEDLICHE NORMEN - SO BESTELLEN SIE RICHTIG:
D-Norm Bestellung: Artikelnummer ohne Zahl in Klammern.
Ö-Norm Bestellung: Die ersten beiden Stellen der Artikelnummer D-Norm gegen die Zahl in Klammern austauschen.

ARENA-R (Serie 32526600)

Garnitur mit stabiler Metall-Unterkonstruktion, Dreh-Verbundrosetten, Hochhaltefeder, fest/drehbar gelagert-
Schnellmontagesystem, *ohne Madenschraube, für höchste Beanspruchung! Das patentierte Beschlagsystem.
Geprüft nach EN 1906 Gebrauchskategorie 3*/4, FS - AbZ erteilt, geeignet für Feuer- und Rauchschutztüren, EN 1634-2.

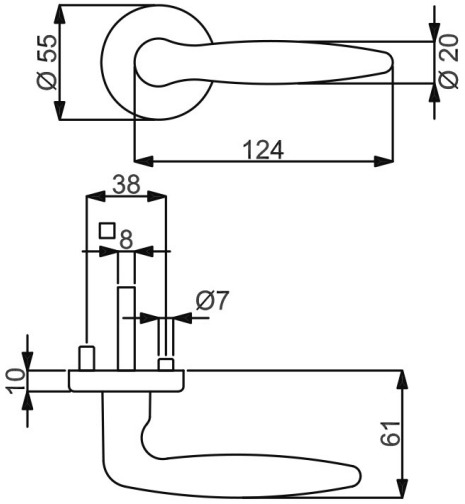

PZ WC Knopf

Modelle mit Stift ZT 8 (8,5/8) mm, FS 9/8 (8,5/8) mm, WC-Riegel 8 (7) mm

Prüfqualität	**GK 3**		**GK 3**		**GK 4 Objektqualität**		**GK 4 Objektqualität**	
Zimmertürgarnituren								
Ausführung	Messing-pol.	€/GRT	Chrom-pol.	€/GRT	Messing-pol.	€/GRT	Chrom-pol.	€/GRT
BB	**(82) / 32.52.6600**	**71,90**	**(82) / 32.51.9000**	**79,80**	**(82) / 32.56.6600**	**88,70**	**(82) / 32.54.9000**	**96,60**
PZ	**(82) / 32.52.6610**	**71,90**	**(82) / 32.51.9010**	**79,80**	**(82) / 32.56.6610**	**88,70**	**(82) / 32.54.9010**	**96,60**
WC	**(82) / 32.52.6640**	**88,70**	**(82) / 32.51.9040**	**96,60**	**(82) / 32.56.6640**	**105,60**	**(82) / 32.54.9040**	**113,50**
Wohnungseingangsgarnituren mit Knopf/Drücker								
Ausführung	Messing-pol.	€/GRT	Chrom-pol.	€/GRT	Messing-pol.	€/GRT	Chrom-pol.	€/GRT
PZ DIN rechts	**(82) / 32.52.6620**	**94,40**	**(82) / 32.51.9020**	**102,30**	**(82) / 32.56.6620**	**111,20**	**(82) / 32.54.9020**	**119,10**
PZ DIN links	**(82) / 32.52.6630**	**94,40**	**(82) / 32.51.9030**	**102,30**	**(82) / 32.56.6630**	**111,20**	**(82) / 32.54.9030**	**119,10**
Feuerschutzgarnituren mit 9/8 (8,5/8) mm Stift TS 47-56 (37-42) mm								
Ausführung	Messing-pol.	€/GRT	Chrom-pol.	€/GRT	Messing-pol.	€/GRT	Chrom-pol.	€/GRT
Drücker/Drücker	-	-	-	-	**(82) / 32.56.6610FS**	**111,20**	**(82) / 32.54.9010FS**	**119,10**
Knopf/Dr. DIN re.	-	-	-	-	**(82) / 32.56.6620FS**	**133,70**	**(82) / 32.54.9020FS**	**141,50**
Knopf/Dr. DIN li.	-	-	-	-	**(82) / 32.56.6630FS**	**133,70**	**(82) / 32.54.9030FS**	**141,50**
Garnituren für Türen inkl. Drückerrosetten, ohne Schlüsselrosetten								
Ausführung	Messing-pol.	€/GRT	Chrom-pol.	€/GRT	Messing-pol.	€/GRT	Chrom-pol.	€/GRT
Paar mit Rosette	**(82) / 32.52.6650**	**66,30**	**(82) / 32.51.9050**	**74,10**	**(82) / 32.56.6650**	**83,20**	**(82) / 32.54.9050**	**91,00**
Halbgarnituren für Zimmertüren (ohne Stift)								
Ausführung	Messing-pol.	€/GRT	Chrom-pol.	€/GRT	Messing-pol.	€/GRT	Chrom-pol.	€/GRT
BB DIN rechts	**32.52.6660**	**35,90**	**32.51.9060**	**39,90**	**32.56.6660**	**44,40**	**32.54.9060**	**48,30**
BB DIN links	**32.52.6670**	**35,90**	**32.51.9070**	**39,90**	**32.56.6670**	**44,40**	**32.54.9070**	**48,30**
Halbgarnituren für Haustüren, mit Metallunterkonstruktion (ohne Stift)								
Ausführung	Messing-pol.	€/GRT	Chrom-pol.	€/GRT	Messing-pol.	€/GRT	Chrom-pol.	€/GRT
PZ DIN rechts	-	-	-	-	**32.56.6680**	**47,80**	**32.54.9080**	**51,70**
PZ DIN links	-	-	-	-	**32.56.6690**	**47,80**	**32.54.9090**	**51,70**
Ganzglastür-Drückerpaar								
Ausführung	Messing-pol.	€/PR	Chrom-pol.	€/PR	Messing-pol.	€/PR	Chrom-pol.	€/PR
Drückerpaar	**32.97.2150**	**35,90**	**32.97.2450**	**49,50**	**32.97.2150**	**35,90**	**32.97.2450**	**49,50**
Drückerlochteil Basic								
Ausführung	Messing-pol.	€/STK	Chrom-pol.	€/STK	Messing-pol.	€/STK	Chrom-pol.	€/STK
Drückerlochteil re./li.	**32.97.1600**	**16,90**	**32.97.1630**	**23,60**	**32.97.1600**	**16,90**	**32.97.1630**	**23,60**

ARENA-LS (Serie 32972100)

Garnitur mit stabiler Metallkonstruktion, sichtbar verschraubt, mit Hochhaltefeder, für hohe Beanspruchung!
Das patentierte Beschlagsystem!
Geprüft nach EN 1906 Gebrauchskategorie 3, EN 1634-2.

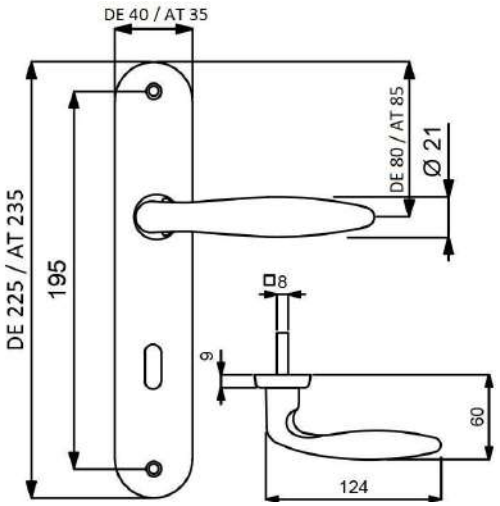

PZ

WC

Knopf

Modelle mit Stift ZT 8 (8,5/8) mm, WC-Riegel 8 (7) mm

Prüfqualität	**GK 3**		**GK 3**	
Zimmertürgarnituren				
Ausführung	Messing-pol.	€/GRT	Chrom-pol.	€/GRT
BB	**(82) / 32.97.2100**	**56,20**	**32.97.2400**	**62,90**
PZ	**(82) / 32.97.2110**	**56,20**	**32.97.2410**	**62,90**
WC	**(82) / 32.97.2130**	**73,10**	**32.97.2430**	**79,80**
Wohnungseingangsgarnituren mit Knopf/Drücker				
Ausführung	Messing-pol.	€/GRT	Chrom-pol.	€/GRT
PZ DIN rechts	**(82) / 32.97.2120**	**78,60**	**32.97.2420**	**85,40**
PZ DIN links	**(82) / 32.97.2180**	**78,60**	**32.97.2460**	**85,40**
Feuerschutzgarnituren Ö-Norm mit 8,5/8 mm Stift TS 37-42 mm				
Ausführung	Messing-pol.	€/GRT	Chrom-pol.	€/GRT
Drücker/Drücker	**82.97.2110FS**	**78,60**	**-**	**-**
Knopf/Dr. DIN re.	**82.97.2120FS**	**101,10**	**-**	**-**
Knopf/Dr. DIN li.	**82.97.2150FS**	**101,10**	**-**	**-**
Halbgarnituren für Zimmertüren (ohne Stift)				
Ausführung	Messing-pol.	€/GRT	Chrom-pol.	€/GRT
BB DIN rechts	**(82) / 32.97.2140**	**28,10**	**32.97.2440**	**31,50**
BB DIN links	**(82) / 32.97.2170**	**28,10**	**32.97.2470**	**31,50**
Ganzglastür-Drückerpaar				
Ausführung	Messing-pol.	€/PR	Chrom-pol.	€/PR
Drückerpaar	**32.97.2150**	**35,90**	**32.97.2450**	**49,50**
Drückerlochteil Basic				
Ausführung	Messing-pol.	€/STK	Chrom-pol.	€/STK
Drückerlochteil re./li.	**32.97.1600**	**16,90**	**32.97.1630**	**23,60**

ACHTUNG UNTERSCHIEDLICHE NORMEN - SO BESTELLEN SIE RICHTIG:
D-Norm Bestellung: Artikelnummer ohne Zahl in Klammern.
Ö-Norm Bestellung: Die ersten beiden Stellen der Artikelnummer D-Norm gegen die Zahl in Klammern austauschen.

SYBILLE-LS (Serie 32880010)

Garnitur mit stabiler Metallkonstruktion, sichtbar verschraubt, mit Hochhaltefeder, für hohe Beanspruchung!
Das patentierte Beschlagsystem.
Geprüft nach EN 1906 Gebrauchskategorie 3, EN 1634-2.

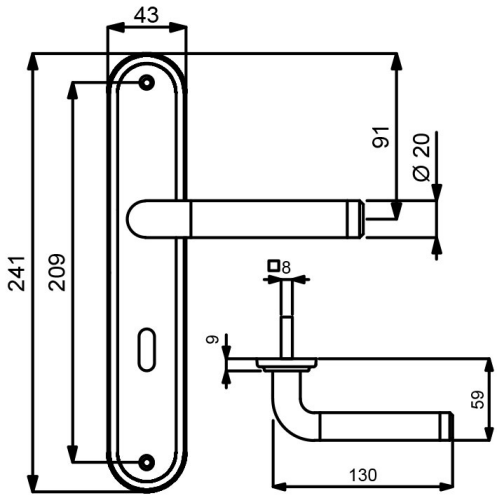

VARIOSTAR BASIC

PZ

WC

Knopf

Modelle mit Stift ZT 8 (8,5/8) mm, WC-Riegel 8 (7) mm

Prüfqualität	**GK 3**	
Zimmertürgarnituren		
Ausführung	Ef-pol./Ef-sat.	€/GRT
BB	**(82) / 32.88.0010**	**55,00**
PZ	**(82) / 32.88.0020**	**55,00**
WC	**(82) / 32.88.0050**	**71,90**
Wohnungseingangsgarnituren mit Knopf/Drücker		
Ausführung	Ef-pol./Ef-sat.	€/GRT
PZ DIN rechts	**(82) / 32.88.0030**	**77,50**
PZ DIN links	**(82) / 32.88.0040**	**77,50**
Feuerschutzgarnituren Ö-Norm mit 8,5/8 mm Stift TS 37-42 mm		
Ausführung	Ef-pol./Ef-sat.	€/GRT
Drücker/Drücker	**82.88.0020FS**	**77,50**
Knopf/Dr. DIN re.	**82.88.0030FS**	**100,00**
Knopf/Dr. DIN li.	**82.88.0040FS**	**100,00**
Halbgarnituren für Zimmertüren (ohne Stift)		
Ausführung	Ef-pol./Ef-sat.	€/GRT
BB DIN rechts	**(82) / 32.88.0060**	**27,50**
BB DIN links	**(82) / 32.88.0070**	**27,50**
Ganzglastür-Drückerpaar		
Ausführung	Ef-pol./Ef-sat.	€/PR
Drückerpaar	**32.88.0090**	**40,40**
Drückerlochteil Basic		
Ausführung	Ef-pol./Ef-sat.	€/STK
Drückerlochteil re./li.	**32.88.5850**	**19,10**

FRANCA-R (Serie 32526800)

Garnitur mit stabiler Metall-Unterkonstruktion, Dreh-Verbundrosetten, Hochhaltefeder, fest/drehbar gelagert-
Schnellmontagesystem, *ohne Madenschraube, für höchste Beanspruchung! Das patentierte Beschlagsystem.
Geprüft nach EN 1906 Gebrauchskategorie 3*/4, FS - AbZ erteilt, geeignet für Feuer- und Rauchschutztüren, EN 1634-2.

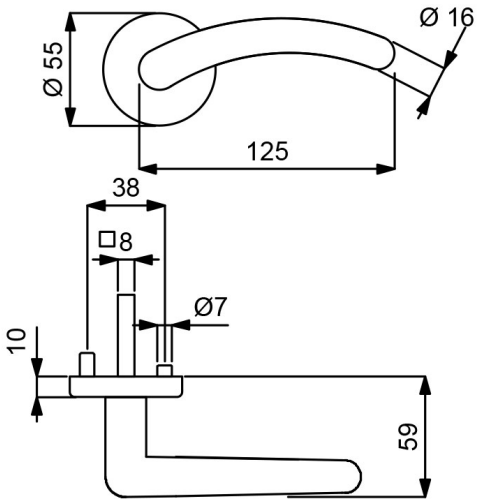

PZ WC Knopf

Modelle mit Stift ZT 8 (8,5/8) mm, FS 9/8 (8,5/8) mm, WC-Riegel 8 (7) mm

Prüfqualität	**GK 3**		**GK 3**		**GK 4 Objektqualität**		**GK 4 Objektqualität**	
Zimmertürgarnituren								
Ausführung	Messing-pol.	€/GRT	Edelstahlfärbig-sat.	€/GRT	Messing-pol.	€/GRT	Edelstahlfärbig-sat.	€/GRT
BB	**(82) / 32.52.6800**	**65,20**	**(82) / 32.51.0800**	**69,60**	**(82) / 32.56.6800**	**82,00**	**(82) / 32.54.0800**	**86,50**
PZ	**(82) / 32.52.6810**	**65,20**	**(82) / 32.51.0810**	**69,60**	**(82) / 32.56.6810**	**82,00**	**(82) / 32.54.0810**	**86,50**
WC	**(82) / 32.52.6840**	**82,00**	**(82) / 32.51.0840**	**86,50**	**(82) / 32.56.6840**	**98,90**	**(82) / 32.54.0840**	**103,30**
Wohnungseingangsgarnituren mit Knopf/Drücker								
Ausführung	Messing-pol.	€/GRT	Edelstahlfärbig-sat.	€/GRT	Messing-pol.	€/GRT	Edelstahlfärbig-sat.	€/GRT
PZ DIN rechts	**(82) / 32.52.6820**	**87,70**	**(82) / 32.51.0820**	**92,10**	**(82) / 32.56.6820**	**104,50**	**(82) / 32.54.0820**	**109,00**
PZ DIN links	**(82) / 32.52.6830**	**87,70**	**(82) / 32.51.0830**	**92,10**	**(82) / 32.56.6830**	**104,50**	**(82) / 32.54.0830**	**109,00**
Feuerschutzgarnituren mit 9/8 (8,5/8) mm Stift TS 47-56 (37-42) mm								
Ausführung	Messing-pol.	€/GRT	Edelstahlfärbig-sat.	€/GRT	Messing-pol.	€/GRT	Edelstahlfärbig-sat.	€/GRT
Drücker/Drücker	**-**	**-**	**-**	**-**	**(82) / 32.56.6810FS**	**104,50**	**(82) / 32.54.0810FS**	**109,00**
Knopf/Dr. DIN re.	**-**	**-**	**-**	**-**	**(82) / 32.56.6820FS**	**126,90**	**(82) / 32.54.0820FS**	**131,50**
Knopf/Dr. DIN li.	**-**	**-**	**-**	**-**	**(82) / 32.56.6830FS**	**126,90**	**(82) / 32.54.0830FS**	**131,50**
Garnituren für Türen inkl. Drückerrosetten, ohne Schlüsselrosetten								
Ausführung	Messing-pol.	€/GRT	Edelstahlfärbig-sat.	€/GRT	Messing-pol.	€/GRT	Edelstahlfärbig-sat.	€/GRT
Paar mit Rosette	**(82) / 32.52.6850**	**59,50**	**(82) / 32.51.0790**	**64,10**	**(82) / 32.56.6850**	**76,40**	**(82) / 32.54.0790**	**80,90**
Halbgarnituren für Zimmertüren (ohne Stift)								
Ausführung	Messing-pol.	€/GRT	Edelstahlfärbig-sat.	€/GRT	Messing-pol.	€/GRT	Edelstahlfärbig-sat.	€/GRT
BB DIN rechts	**32.52.6860**	**32,60**	**32.51.0850**	**34,90**	**32.56.6860**	**41,10**	**32.54.0850**	**43,30**
BB DIN links	**32.52.6870**	**32,60**	**32.51.0860**	**34,90**	**32.56.6870**	**41,10**	**32.54.0860**	**43,30**
Halbgarnituren für Haustüren, mit Metallunterkonstruktion (ohne Stift)								
Ausführung	Messing-pol.	€/GRT	Edelstahlfärbig-sat.	€/GRT	Messing-pol.	€/GRT	Edelstahlfärbig-sat.	€/GRT
PZ DIN rechts	**-**	**-**	**-**	**-**	**32.56.6880**	**44,40**	**32.54.0870**	**46,60**
PZ DIN links	**-**	**-**	**-**	**-**	**32.56.6890**	**44,40**	**32.54.0880**	**46,60**
Ganzglastür-Drückerpaar								
Ausführung	Messing-pol.	€/PR	Edelstahlfärbig-sat.	€/PR	Messing-pol.	€/PR	Edelstahlfärbig-sat.	€/PR
Drückerpaar	**32.96.3540**	**34,90**	**32.96.3570**	**40,40**	**32.96.3540**	**34,90**	**32.96.3570**	**40,40**
Drückerlochteil Basic								
Ausführung	Messing-pol.	€/STK	Edelstahlfärbig-sat.	€/STK	Messing-pol.	€/STK	Edelstahlfärbig-sat.	€/STK
Drückerlochteil re.	**32.96.3580**	**16,30**	**32.96.3610**	**19,10**	**32.96.3580**	**16,30**	**32.96.3610**	**19,10**
Drückerlochteil li.	**32.96.3620**	**16,30**	**32.96.3650**	**19,10**	**32.96.3620**	**16,30**	**32.96.3650**	**19,10**

ACHTUNG UNTERSCHIEDLICHE NORMEN - SO BESTELLEN SIE RICHTIG:
D-Norm Bestellung: Artikelnummer ohne Zahl in Klammern.
Ö-Norm Bestellung: Die ersten beiden Stellen der Artikelnummer D-Norm gegen die Zahl in Klammern austauschen.

FRANCA-R (Serie 32526800-1)

Garnitur mit stabiler Metall-Unterkonstruktion, Dreh-Verbundrosetten, Hochhaltefeder, fest/drehbar gelagert-
Schnellmontagesystem, *ohne Madenschraube, für höchste Beanspruchung! Das patentierte Beschlagsystem.
Geprüft nach EN 1906 Gebrauchskategorie 3*/4, FS - AbZ erteilt, geeignet für Feuer- und Rauchschutztüren, EN 1634-2.

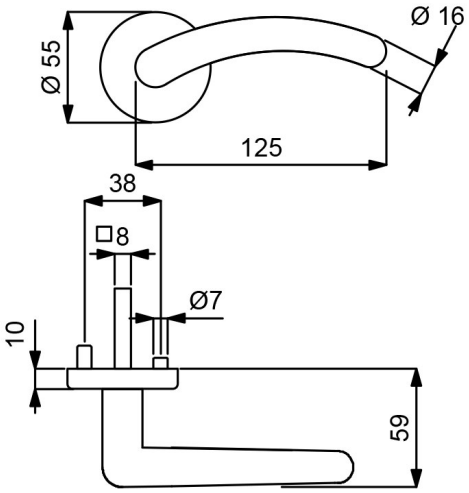

PZ

WC

Knopf

Modelle mit Stift ZT 8 (8,5/8) mm, FS 9/8 (8,5/8) mm, WC-Riegel 8 (7) mm

Prüfqualität	**GK 3**		**GK 4 Objektqualität**	
Zimmertürgarnituren				
Ausführung	Chrom-pol.	€/GRT	Chrom-pol.	€/GRT
BB	**(82) / 32.51.8800**	**76,40**	**(82) / 32.54.8800**	**93,20**
PZ	**(82) / 32.51.8810**	**76,40**	**(82) / 32.54.8810**	**93,20**
WC	**(82) / 32.51.8840**	**93,20**	**(82) / 32.54.8840**	**110,10**
Wohnungseingangsgarnituren mit Knopf/Drücker				
Ausführung	Chrom-pol.	€/GRT	Chrom-pol.	€/GRT
PZ DIN rechts	**(82) / 32.51.8820**	**98,90**	**(82) / 32.54.8820**	**115,70**
PZ DIN links	**(82) / 32.51.8830**	**98,90**	**(82) / 32.54.8830**	**115,70**
Feuerschutzgarnituren mit 9/8 (8,5/8) mm Stift TS 47-56 (37-42) mm				
Ausführung	Chrom-pol.	€/GRT	Chrom-pol.	€/GRT
Drücker/Drücker	**-**	**-**	**(82) / 32.54.8810FS**	**115,70**
Knopf/Dr. DIN re.	**-**	**-**	**(82) / 32.54.8820FS**	**138,20**
Knopf/Dr. DIN li.	**-**	**-**	**(82) / 32.54.8830FS**	**138,20**
Garnituren für Türen inkl. Drückerrosetten, ohne Schlüsselrosetten				
Ausführung	Chrom-pol.	€/GRT	Chrom-pol.	€/GRT
Paar mit Rosette	**(82) / 32.51.8850**	**70,80**	**(82) / 32.54.8850**	**87,70**
Halbgarnituren für Zimmertüren (ohne Stift)				
Ausführung	Chrom-pol.	€/GRT	Chrom-pol.	€/GRT
BB DIN rechts	**32.51.8860**	**38,20**	**32.54.8860**	**46,60**
BB DIN links	**32.51.8870**	**38,20**	**32.54.8870**	**46,60**
Halbgarnituren für Haustüren, mit Metallunterkonstruktion (ohne Stift)				
Ausführung	Chrom-pol.	€/GRT	Chrom-pol.	€/GRT
PZ DIN rechts	**-**	**-**	**32.54.8880**	**50,00**
PZ DIN links	**-**	**-**	**32.54.8890**	**50,00**
Ganzglastür-Drückerpaar				
Ausführung	Chrom-pol.	€/PR	Chrom-pol.	€/PR
Drückerpaar	**32.96.9890**	**44,90**	**32.96.9890**	**44,90**
Drückerlochteil Basic				
Ausführung	Chrom-pol.	€/STK	Chrom-pol.	€/STK
Drückerlochteil re.	**32.96.9870**	**21,30**	**32.96.9870**	**21,30**
Drückerlochteil li.	**32.96.9880**	**21,30**	**32.96.9880**	**21,30**

FRANCA-LS (Serie 32966020)

Garnitur mit stabiler Metallkonstruktion, sichtbar verschraubt, mit Hochhaltefeder, für hohe Beanspruchung.
Das patentierte Beschlagsystem.
Geprüft nach EN 1906 Gebrauchskategorie 3, EN 1634-2.

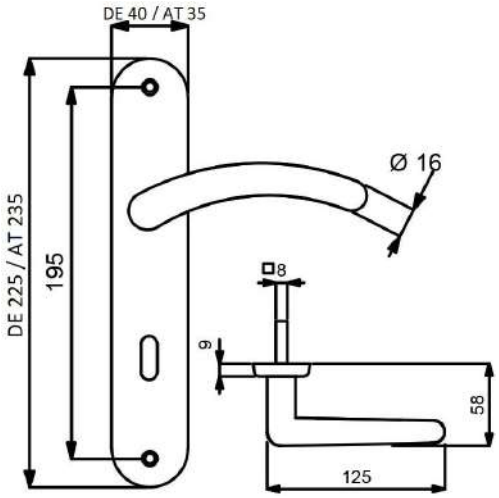

VARIOSTAR BASIC

PZ

WC

Knopf

Modelle mit Stift ZT 8 (8,5/8) mm, WC-Riegel 8 (7) mm

Prüfqualität	**GK 3**		**GK 3**	
Zimmertürgarnituren				
Ausführung	Messing-pol.	€/GRT	Edelstahlfärbig-sat.	€/GRT
BB	**(82) / 32.96.6020**	**54,00**	**(82) / 32.96.6030**	**59,50**
PZ	**(82) / 32.96.6040**	**54,00**	**(82) / 32.96.6050**	**59,50**
WC	**(82) / 32.96.7000**	**70,80**	**(82) / 32.96.7010**	**76,40**
Wohnungseingangsgarnituren mit Knopf/Drücker				
Ausführung	Messing-pol.	€/GRT	Edelstahlfärbig-sat.	€/GRT
PZ DIN rechts	**(82) / 32.96.6060**	**76,40**	**(82) / 32.96.6080**	**82,00**
PZ DIN links	**(82) / 32.96.6070**	**76,40**	**(82) / 32.96.6090**	**82,00**
Feuerschutzgarnituren Ö-Norm mit 8,5/8 mm Stift TS 37-42 mm				
Ausführung	Messing-pol.	€/GRT	Edelstahlfärbig-sat.	€/GRT
Drücker/Drücker	**82.96.6040FS**	**76,40**	**82.96.6050FS**	**82,00**
Knopf/Dr. DIN re.	**82.96.6060FS**	**98,90**	**82.96.6080FS**	**104,50**
Knopf/Dr. DIN li.	**82.96.6070FS**	**98,90**	**82.96.6090FS**	**104,50**
Halbgarnituren für Zimmertüren (ohne Stift)				
Ausführung	Messing-pol.	€/GRT	Edelstahlfärbig-sat.	€/GRT
BB DIN rechts	**(82) / 32.96.3800**	**27,00**	**(82) / 32.96.3810**	**29,80**
BB DIN links	**(82) / 32.96.4180**	**27,00**	**(82) / 32.96.4170**	**29,80**
Ganzglastür-Drückerpaar				
Ausführung	Messing-pol.	€/PR	Edelstahlfärbig-sat.	€/PR
Drückerpaar	**32.96.3540**	**34,90**	**32.96.3570**	**40,40**
Drückerlochteil Basic				
Ausführung	Messing-pol.	€/STK	Edelstahlfärbig-sat.	€/STK
Drückerlochteil re.	**32.96.3580**	**16,30**	**32.96.3610**	**19,10**
Drückerlochteil li.	**32.96.3620**	**16,30**	**32.96.3650**	**19,10**

ACHTUNG UNTERSCHIEDLICHE NORMEN - SO BESTELLEN SIE RICHTIG:
D-Norm Bestellung: Artikelnummer ohne Zahl in Klammern.
Ö-Norm Bestellung: Die ersten beiden Stellen der Artikelnummer D-Norm gegen die Zahl in Klammern austauschen.

LINDA-R (Serie 32519810)

Garnitur mit stabiler Metall-Unterkonstruktion, Dreh-Verbundrosetten, Hochhaltefeder, fest/drehbar gelagert-
Schnellmontagesystem, *ohne Madenschraube, für höchste Beanspruchung! Das patentierte Beschlagsystem.
Geprüft nach EN 1906 Gebrauchskategorie 3*/4, FS - AbZ erteilt, geeignet für Feuer- und Rauchschutztüren, EN 1634-2.

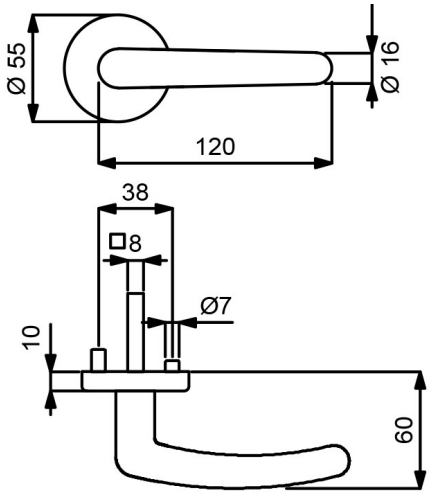

PZ WC Knopf

Modelle mit Stift ZT 8 (8,5/8) mm, FS 9/8 (8,5/8) mm, WC-Riegel 8 (7) mm

Prüfqualität	**GK 3**		**GK 3**		**GK 4 Objektqualität**		**GK 4 Objektqualität**	
Zimmertürgarnituren								
Ausführung	Messing-pol.	€/GRT	Edelstahlfärbig-sat.	€/GRT	Messing-pol.	€/GRT	Edelstahlfärbig-sat.	€/GRT
BB	**(82) / 32.51.9810**	**65,20**	**(82) / 32.51.7210**	**69,60**	**(82) / 32.54.9810**	**82,00**	**(82) / 32.54.7210**	**86,50**
PZ	**(82) / 32.51.9820**	**65,20**	**(82) / 32.51.7220**	**69,60**	**(82) / 32.54.9820**	**82,00**	**(82) / 32.54.7220**	**86,50**
WC	**(82) / 32.51.9850**	**82,00**	**(82) / 32.51.7250**	**86,50**	**(82) / 32.54.9850**	**98,90**	**(82) / 32.54.7250**	**103,30**
Wohnungseingangsgarnituren mit Knopf/Drücker								
Ausführung	Messing-pol.	€/GRT	Edelstahlfärbig-sat.	€/GRT	Messing-pol.	€/GRT	Edelstahlfärbig-sat.	€/GRT
PZ DIN rechts	**(82) / 32.51.9830**	**87,70**	**(82) / 32.51.7230**	**92,10**	**(82) / 32.54.9830**	**104,50**	**(82) / 32.54.7230**	**109,00**
PZ DIN links	**(82) / 32.51.9840**	**87,70**	**(82) / 32.51.7240**	**92,10**	**(82) / 32.54.9840**	**104,50**	**(82) / 32.54.7240**	**109,00**
Feuerschutzgarnituren mit 9/8 (8,5/8) mm Stift TS 47-56 (37-42) mm								
Ausführung	Messing-pol.	€/GRT	Edelstahlfärbig-sat.	€/GRT	Messing-pol.	€/GRT	Edelstahlfärbig-sat.	€/GRT
Drücker/Drücker	-	-	-	-	**(82) / 32.54.9820FS**	**104,50**	**(82) / 32.54.7220FS**	**109,00**
Knopf/Dr. DIN re.	-	-	-	-	**(82) / 32.54.9830FS**	**126,90**	**(82) / 32.54.7230FS**	**131,50**
Knopf/Dr. DIN li.	-	-	-	-	**(82) / 32.54.9840FS**	**93,20**	**(82) / 32.54.7240FS**	**97,80**
Garnituren für Türen inkl. Drückerrosetten, ohne Schlüsselrosetten								
Ausführung	Messing-pol.	€/GRT	Edelstahlfärbig-sat.	€/GRT	Messing-pol.	€/GRT	Edelstahlfärbig-sat.	€/GRT
Paar mit Rosette	**(82) / 32.51.9800**	**59,50**	**(82) / 32.51.7200**	**64,10**	**(82) / 32.54.9800**	**76,40**	**(82) / 32.54.7200**	**80,90**
Halbgarnituren für Zimmertüren (ohne Stift)								
Ausführung	Messing-pol.	€/GRT	Edelstahlfärbig-sat.	€/GRT	Messing-pol.	€/GRT	Edelstahlfärbig-sat.	€/GRT
BB DIN rechts	**32.51.9860**	**32,60**	**32.51.7260**	**34,90**	**32.54.9860**	**41,10**	**32.54.7260**	**43,30**
BB DIN links	**32.51.9870**	**32,60**	**32.51.7270**	**34,90**	**32.54.9870**	**41,10**	**32.54.7270**	**43,30**
Halbgarnituren für Haustüren, mit Metallunterkonstruktion (ohne Stift)								
Ausführung	Messing-pol.	€/GRT	Edelstahlfärbig-sat.	€/GRT	Messing-pol.	€/GRT	Edelstahlfärbig-sat.	€/GRT
PZ DIN rechts	-	-	-	-	**32.54.9880**	**44,40**	**32.54.7280**	**46,60**
PZ DIN links	-	-	-	-	**32.54.9890**	**44,40**	**32.54.7290**	**46,60**
Ganzglastür-Drückerpaar								
Ausführung	Messing-pol.	€/PR	Edelstahlfärbig-sat.	€/PR	Messing-pol.	€/PR	Edelstahlfärbig-sat.	€/PR
Drückerpaar	**32.76.5000**	**34,90**	**32.96.2690**	**40,40**	**32.76.5000**	**34,90**	**32.96.2690**	**40,40**
Drückerlochteil Basic								
Ausführung	Messing-pol.	€/STK	Edelstahlfärbig-sat.	€/STK	Messing-pol.	€/STK	Edelstahlfärbig-sat.	€/STK
Drückerlochteil re./li.	**32.96.9760**	**16,30**	**32.96.2660**	**19,10**	**32.96.9760**	**16,30**	**32.96.2660**	**19,10**

ALEXANDRA-R (Serie 32801200)

Garnitur mit hochwertiger Nylon-Unterkonstruktion, Verbundrosetten, Hochhaltefeder, für hohe Beanspruchung!
Das patentierte Beschlagsystem.
Geprüft nach EN 1906 Gebrauchskategorie 3, EN 1634-2.

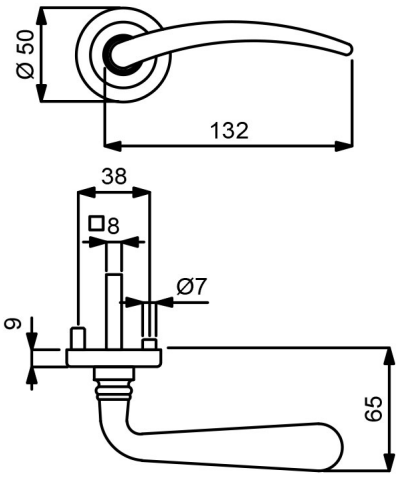

Modelle mit Stift ZT 8 (8,5/8) mm, WC-Riegel 8 (7) mm

Prüfqualität	**GK 3**		**GK 3**	
Zimmertürgarnituren				
Ausführung	Messing-pol.	€/GRT	Edelstahlfärbig-sat.	€/GRT
BB	**(82) / 32.80.1200**	**51,70**	**(82) / 32.80.0500**	**56,20**
PZ	**(82) / 32.80.1210**	**51,70**	**(82) / 32.80.0510**	**56,20**
WC	**(82) / 32.80.1240**	**68,60**	**(82) / 32.80.0540**	**73,10**
Wohnungseingangsgarnituren mit Knopf/Drücker				
Ausführung	Messing-pol.	€/GRT	Edelstahlfärbig-sat.	€/GRT
PZ DIN rechts	**(82) / 32.80.1220**	**74,10**	**(82) / 32.80.0520**	**78,60**
PZ DIN links	**(82) / 32.80.1230**	**74,10**	**(82) / 32.80.0530**	**78,60**
Feuerschutzgarnituren Ö-Norm mit 8,5/8 mm Stift TS 37-42 mm				
Ausführung	Messing-pol.	€/GRT	Edelstahlfärbig-sat.	€/GRT
Drücker/Drücker	**82.80.1210FS**	**74,10**	**82.80.0510FS**	**78,60**
Knopf/Dr. DIN re.	**82.80.1220FS**	**96,60**	**82.80.0520FS**	**101,10**
Knopf/Dr. DIN li.	**82.80.1230FS**	**96,60**	**82.80.0530FS**	**101,10**
Garnituren für Türen inkl. Drückerrosetten, ohne Schlüsselrosetten				
Ausführung	Messing-pol.	€/GRT	Edelstahlfärbig-sat.	€/GRT
Paar mit Rosette	**(82) / 32.80.1290**	**46,10**	**(82) / 32.80.0630**	**50,60**
Halbgarnituren für Zimmertüren (ohne Stift)				
Ausführung	Messing-pol.	€/GRT	Edelstahlfärbig-sat.	€/GRT
BB DIN rechts	**32.80.1250**	**25,80**	**32.80.1260**	**28,10**
BB DIN links	**32.80.1270**	**25,80**	**32.80.1280**	**28,10**
Halbgarnituren für Haustüren, mit Metallunterkonstruktion, ohne Hochhaltefeder und Stift				
Ausführung	Messing-pol.	€/GRT	Edelstahlfärbig-sat.	€/GRT
PZ DIN rechts	**32.80.1320**	**29,20**	**32.80.1300**	**31,50**
PZ DIN links	**32.80.1330**	**29,20**	**32.80.1310**	**31,50**
Ganzglastür-Drückerpaar				
Ausführung	Messing-pol.	€/PR	Edelstahlfärbig-sat.	€/PR
Drückerpaar	**32.96.8080**	**38,20**	**32.96.8090**	**40,40**
Drückerlochteil Basic				
Ausführung	Messing-pol.	€/STK	Edelstahlfärbig-sat.	€/STK
Drückerlochteil re.	**32.96.8040**	**18,00**	**32.96.8060**	**19,10**
Drückerlochteil li.	**32.96.8050**	**18,00**	**32.96.8070**	**19,10**

ACHTUNG UNTERSCHIEDLICHE NORMEN - SO BESTELLEN SIE RICHTIG:
D-Norm Bestellung: Artikelnummer ohne Zahl in Klammern.
Ö-Norm Bestellung: Die ersten beiden Stellen der Artikelnummer D-Norm gegen die Zahl in Klammern austauschen.

ALEXANDRA-LS (Serie 32969000)

Garnitur mit stabiler Metallkonstruktion, sichtbar verschraubt, mit Hochhaltefeder, für hohe Beanspruchung!
Das patentierte Beschlagsystem.
Geprüft nach EN 1906 Gebrauchskategorie 3, EN 1634-2.

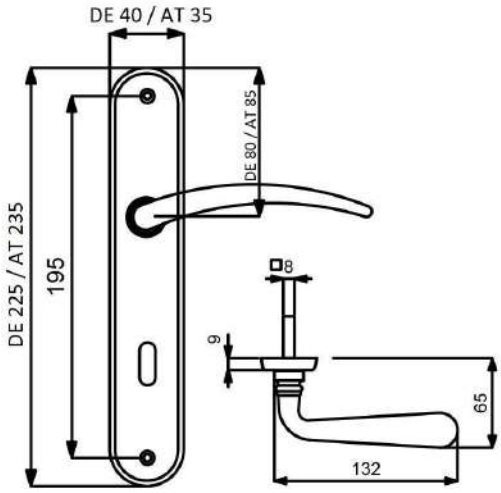

VARIOSTAR BASIC

PZ

WC

Knopf

Modelle mit Stift ZT 8 (8,5/8) mm, WC-Riegel 8 (7) mm

Prüfqualität	**GK 3**		**GK 3**	
Zimmertürgarnituren				
Ausführung	Messing-pol.	€/GRT	Edelstahlfärbig-sat.	€/GRT
BB	**(82) / 32.96.9000**	**47,10**	**(82) / 32.96.9010**	**59,50**
PZ	**(82) / 32.96.9020**	**47,10**	**(82) / 32.96.9030**	**59,50**
WC	**(82) / 32.96.9080**	**64,10**	**(82) / 32.96.9090**	**76,40**
Wohnungseingangsgarnituren mit Knopf/Drücker				
Ausführung	Messing-pol.	€/GRT	Edelstahlfärbig-sat.	€/GRT
PZ DIN rechts	**(82) / 32.96.9040**	**69,60**	**(82) / 32.96.9060**	**82,00**
PZ DIN links	**(82) / 32.96.9050**	**69,60**	**(82) / 32.96.9070**	**82,00**
Feuerschutzgarnituren Ö-Norm mit 8,5/8 mm Stift TS 37-42 mm				
Ausführung	Messing-pol.	€/GRT	Edelstahlfärbig-sat.	€/GRT
Drücker/Drücker	**82.96.9020FS**	**69,60**	**82.96.9030FS**	**82,00**
Knopf/Dr. DIN re.	**82.96.9040FS**	**92,10**	**82.96.9060FS**	**104,50**
Knopf/Dr. DIN li.	**82.96.9050FS**	**92,10**	**82.96.9070FS**	**104,50**
Halbgarnituren für Zimmertüren (ohne Stift)				
Ausführung	Messing-pol.	€/GRT	Edelstahlfärbig-sat.	€/GRT
BB DIN rechts	**(82) / 32.85.6240**	**23,60**	**(82) / 32.85.6230**	**29,80**
BB DIN links	**(82) / 32.85.6250**	**23,60**	**(82) / 32.85.6260**	**29,80**
Ganzglastür-Drückerpaar				
Ausführung	Messing-pol.	€/PR	Edelstahlfärbig-sat.	€/PR
Drückerpaar	**32.96.8080**	**38,20**	**32.96.8090**	**40,40**
Drückerlochteil Basic				
Ausführung	Messing-pol.	€/STK	Edelstahlfärbig-sat.	€/STK
Drückerlochteil re.	**32.96.8040**	**18,00**	**32.96.8060**	**19,10**
Drückerlochteil li.	**32.96.8050**	**18,00**	**32.96.8070**	**19,10**

SCARLET-R (Serie 32522000)

Garnitur mit stabiler Metall-Unterkonstruktion, Dreh-Verbundrosetten, Hochhaltefeder, fest/drehbar gelagert-
Schnellmontagesystem, *ohne Madenschraube, für höchste Beanspruchung! Das patentierte Beschlagsystem.
Geprüft nach EN 1906 Gebrauchskategorie 3*/4, FS - AbZ erteilt, geeignet für Feuer- und Rauchschutztüren, EN 1634-2.

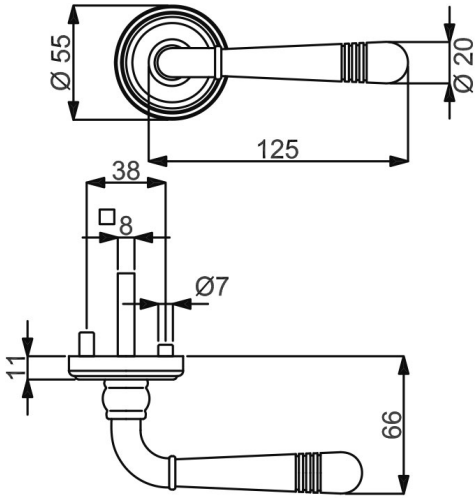

PZ WC Knopf

Modelle mit Stift ZT 8 (8,5/8) mm, FS 9/8 (8,5/8) mm, WC-Riegel 8 (7) mm

Prüfqualität	**GK 3**		**GK 3**		**GK 4 Objektqualität**		**GK 4 Objektqualität**	
Zimmertürgarnituren								
Ausführung	Messing-pol.	€/GRT	Edelstahlfärbig-sat.	€/GRT	Messing-pol.	€/GRT	Edelstahlfärbig-sat.	€/GRT
BB	**(82) / 32.52.2000**	**84,30**	**(82) / 32.52.1800**	**89,90**	**(82) / 32.56.2000**	**101,10**	**(82) / 32.56.1800**	**106,80**
PZ	**(82) / 32.52.2010**	**84,30**	**(82) / 32.52.1810**	**89,90**	**(82) / 32.56.2010**	**101,10**	**(82) / 32.56.1810**	**106,80**
WC	**(82) / 32.52.2040**	**101,10**	**(82) / 32.52.1840**	**106,80**	**(82) / 32.56.2040**	**118,00**	**(82) / 32.56.1840**	**123,60**
Wohnungseingangsgarnituren mit Knopf/Drücker								
Ausführung	Messing-pol.	€/GRT	Edelstahlfärbig-sat.	€/GRT	Messing-pol.	€/GRT	Edelstahlfärbig-sat.	€/GRT
PZ DIN rechts	**(82) / 32.52.2020**	**106,80**	**(82) / 32.52.1820**	**112,40**	**(82) / 32.56.2020**	**123,60**	**(82) / 32.56.1820**	**129,30**
PZ DIN links	**(82) / 32.52.2030**	**106,80**	**(82) / 32.52.1830**	**112,40**	**(82) / 32.56.2030**	**123,60**	**(82) / 32.56.1830**	**129,30**
Feuerschutzgarnituren mit 9/8 (8,5/8) mm Stift TS 47-56 (37-42) mm								
Ausführung	Messing-pol.	€/GRT	Edelstahlfärbig-sat.	€/GRT	Messing-pol.	€/GRT	Edelstahlfärbig-sat.	€/GRT
Drücker/Drücker	-	-	-	-	**(82) / 32.56.2010FS**	**123,60**	**(82) / 32.56.1810FS**	**129,30**
Knopf/Dr. DIN re.	-	-	-	-	**(82) / 32.56.2020FS**	**146,10**	**(82) / 32.56.1820FS**	**151,70**
Knopf/Dr. DIN li.	-	-	-	-	**(82) / 32.56.2030FS**	**146,10**	**(82) / 32.56.1830FS**	**151,70**
Garnituren für Türen inkl. Drückerrosetten, ohne Schlüsselrosetten								
Ausführung	Messing-pol.	€/GRT	Edelstahlfärbig-sat.	€/GRT	Messing-pol.	€/GRT	Edelstahlfärbig-sat.	€/GRT
Paar mit Rosette	**(82) / 32.52.2050**	**78,60**	**(82) / 32.52.1850**	**84,30**	**(82) / 32.56.2050**	**95,60**	**(82) / 32.56.1850**	**101,10**
Halbgarnituren für Zimmertüren (ohne Stift)								
Ausführung	Messing-pol.	€/GRT	Edelstahlfärbig-sat.	€/GRT	Messing-pol.	€/GRT	Edelstahlfärbig-sat.	€/GRT
BB DIN rechts	**32.52.2060**	**42,10**	**32.52.1860**	**44,90**	**32.56.2060**	**50,60**	**32.56.1860**	**53,30**
BB DIN links	**32.52.2070**	**42,10**	**32.52.1870**	**44,90**	**32.56.2070**	**50,60**	**32.56.1870**	**53,30**
Halbgarnituren für Haustüren, mit Metallunterkonstruktion (ohne Stift)								
Ausführung	Messing-pol.	€/GRT	Edelstahlfärbig-sat.	€/GRT	Messing-pol.	€/GRT	Edelstahlfärbig-sat.	€/GRT
PZ DIN rechts	-	-	-	-	**32.56.2080**	**54,00**	**32.56.1880**	**56,70**
PZ DIN links	-	-	-	-	**32.56.2090**	**54,00**	**32.56.1890**	**56,70**
Ganzglastür-Drückerpaar								
Ausführung	Messing-pol.	€/PR	Edelstahlfärbig-sat.	€/PR	Messing-pol.	€/PR	Edelstahlfärbig-sat.	€/PR
Drückerpaar	**32.70.5200**	**49,50**	**32.70.5180**	**58,40**	**32.70.5200**	**49,50**	**32.70.5180**	**58,40**
Drückerlochteil Basic								
Ausführung	Messing-pol.	€/STK	Edelstahlfärbig-sat.	€/STK	Messing-pol.	€/STK	Edelstahlfärbig-sat.	€/STK
Drückerlochteil re./li.	**32.70.0050**	**23,60**	**32.70.0880**	**28,10**	**32.70.0050**	**23,60**	**32.70.0880**	**28,10**

SCARLET-R (Serie 32522000-1)

Garnitur mit stabiler Metall-Unterkonstruktion, Dreh-Verbundrosetten, Hochhaltefeder, fest/drehbar gelagert-
Schnellmontagesystem, *ohne Madenschraube, für höchste Beanspruchung! Das patentierte Beschlagsystem.
Geprüft nach EN 1906 Gebrauchskategorie 3*/4, FS - AbZ erteilt, geeignet für Feuer- und Rauchschutztüren, EN 1634-2.

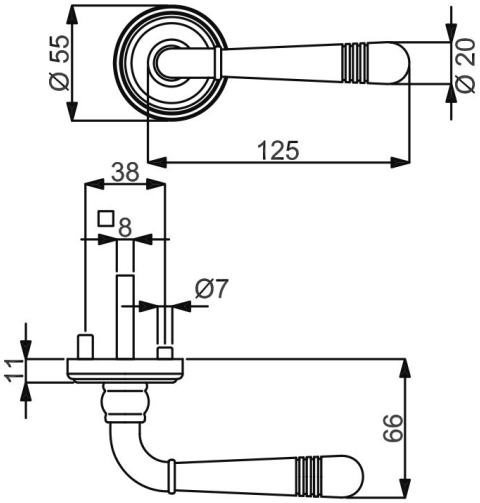

PZ WC Knopf

Modelle mit Stift ZT 8 (8,5/8) mm, FS 9/8 (8,5/8) mm, WC-Riegel 8 (7) mm

Prüfqualität	**GK 3**		**GK 3**		**GK 4 Objektqualität**		**GK 4 Objektqualität**	
Zimmertürgarnituren								
Ausführung	Chrom-pol.	€/GRT	Stahlgrau-sat.	€/GRT	Chrom-pol.	€/GRT	Stahlgrau-sat.	€/GRT
BB	**(82) / 32.52.2200**	**94,40**	**(82) / 32.52.7400**	**115,70**	**(82) / 32.56.2200**	**111,20**	**(82) / 32.56.7400**	**132,60**
PZ	**(82) / 32.52.2210**	**94,40**	**(82) / 32.52.7410**	**115,70**	**(82) / 32.56.2210**	**111,20**	**(82) / 32.56.7410**	**132,60**
WC	**(82) / 32.52.2240**	**111,20**	**(82) / 32.52.7440**	**132,60**	**(82) / 32.56.2240**	**128,10**	**(82) / 32.56.7440**	**149,40**
Wohnungseingangsgarnituren mit Knopf/Drücker								
Ausführung	Chrom-pol.	€/GRT	Stahlgrau-sat.	€/GRT	Chrom-pol.	€/GRT	Stahlgrau-sat.	€/GRT
PZ DIN rechts	**(82) / 32.52.2220**	**116,90**	**(82) / 32.52.7420**	**138,20**	**(82) / 32.56.2220**	**133,70**	**(82) / 32.56.7420**	**155,10**
PZ DIN links	**(82) / 32.52.2230**	**116,90**	**(82) / 32.52.7430**	**138,20**	**(82) / 32.56.2230**	**133,70**	**(82) / 32.56.7430**	**155,10**
Feuerschutzgarnituren mit 9/8 (8,5/8) mm Stift TS 47-56 (37-42) mm								
Ausführung	Chrom-pol.	€/GRT	Stahlgrau-sat.	€/GRT	Chrom-pol.	€/GRT	Stahlgrau-sat.	€/GRT
Drücker/Drücker	-	-	-	-	**(82) / 32.56.2210FS**	**133,70**	**(82) / 32.56.7410FS**	**155,10**
Knopf/Dr. DIN re.	-	-	-	-	**(82) / 32.56.2220FS**	**156,10**	**(82) / 32.56.7420FS**	**177,60**
Knopf/Dr. DIN li.	-	-	-	-	**(82) / 32.56.2230FS**	**156,10**	**(82) / 32.56.7430FS**	**177,60**
Garnituren für Türen inkl. Drückerrosetten, ohne Schlüsselrosetten								
Ausführung	Chrom-pol.	€/GRT	Stahlgrau-sat.	€/GRT	Chrom-pol.	€/GRT	Stahlgrau-sat.	€/GRT
Paar mit Rosette	**(82) / 32.52.2250**	**88,70**	**(82) / 32.52.7450**	**110,10**	**(82) / 32.56.2250**	**105,60**	**(82) / 32.56.7450**	**126,90**
Halbgarnituren für Zimmertüren (ohne Stift)								
Ausführung	Chrom-pol.	€/GRT	Stahlgrau-sat.	€/GRT	Chrom-pol.	€/GRT	Stahlgrau-sat.	€/GRT
BB DIN rechts	**32.52.2260**	**47,10**	**32.52.7460**	**57,90**	**32.56.2260**	**55,70**	**32.56.7460**	**66,30**
BB DIN links	**32.52.2270**	**47,10**	**32.52.7470**	**57,90**	**32.56.2270**	**55,70**	**32.56.7470**	**66,30**
Halbgarnituren für Haustüren, mit Metallunterkonstruktion (ohne Stift)								
Ausführung	Chrom-pol.	€/GRT	Stahlgrau-sat.	€/GRT	Chrom-pol.	€/GRT	Stahlgrau-sat.	€/GRT
PZ DIN rechts	-	-	-	-	**32.56.2280**	**59,00**	**32.56.7480**	**69,60**
PZ DIN links	-	-	-	-	**32.56.2290**	**59,00**	**32.56.7490**	**69,60**
Ganzglastür-Drückerpaar								
Ausführung	Chrom-pol.	€/PR	Stahlgrau-sat.	€/PR	Chrom-pol.	€/PR	Stahlgrau-sat.	€/PR
Drückerpaar	**32.70.5190**	**56,20**	**32.87.6340**	**65,20**	**32.70.5190**	**56,20**	**32.87.6340**	**65,20**
Drückerlochteil Basic								
Ausführung	Chrom-pol.	€/STK	Stahlgrau-sat.	€/STK	Chrom-pol.	€/STK	Stahlgrau-sat.	€/STK
Drückerlochteil re./li.	**32.70.0140**	**27,00**	**32.87.6330**	**31,50**	**32.70.0140**	**27,00**	**32.87.6330**	**31,50**

ACHTUNG UNTERSCHIEDLICHE NORMEN - SO BESTELLEN SIE RICHTIG:
D-Norm Bestellung: Artikelnummer ohne Zahl in Klammern.
Ö-Norm Bestellung: Die ersten beiden Stellen der Artikelnummer D-Norm gegen die Zahl in Klammern austauschen.

SCARLET-LS (Serie 32700010)

Garnitur mit stabiler Metallkonstruktion, sichtbar verschraubt, mit Hochhaltefeder, für hohe Beanspruchung!
Das patentierte Beschlagsystem.
Geprüft nach EN 1906 Gebrauchskategorie 3, EN 1634-2.

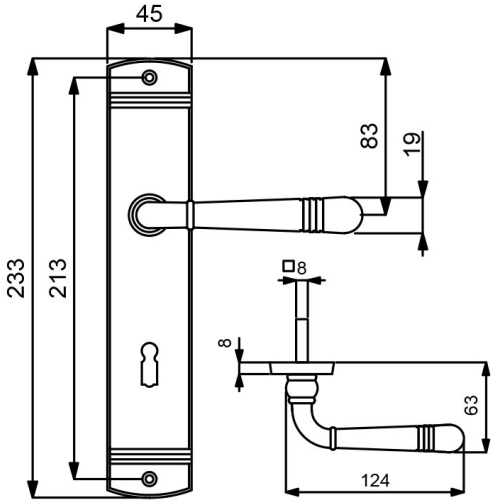

VARIOSTAR BASIC

PZ

WC

Knopf

Modelle mit Stift ZT 8 (8,5/8) mm, WC-Riegel 8 (7) mm

Prüfqualität	**GK 3**	
Zimmertürgarnituren		
Ausführung	Messing-pol.	€/GRT
BB	**(82) / 32.70.0010**	**74,10**
PZ	**(82) / 32.70.0710**	**74,10**
WC	**(82) / 32.70.0030**	**91,00**
Wohnungseingangsgarnituren mit Knopf/Drücker		
Ausführung	Messing-pol.	€/GRT
PZ DIN rechts	**(82) / 32.70.4530**	**96,60**
PZ DIN links	**(82) / 32.70.4520**	**96,60**
Feuerschutzgarnituren Ö-Norm mit 8,5/8 mm Stift TS 37-42 mm		
Ausführung	Messing-pol.	€/GRT
Drücker/Drücker	**82.70.0710FS**	**96,60**
Knopf/Dr. DIN re.	**82.70.4530FS**	**119,10**
Knopf/Dr. DIN li.	**82.70.4520FS**	**119,10**
Halbgarnituren für Zimmertüren (ohne Stift)		
Ausführung	Messing-pol.	€/GRT
BB DIN rechts	**(82) / 32.70.5010**	**37,10**
BB DIN links	**(82) / 32.70.5090**	**37,10**
Ganzglastür-Drückerpaar		
Ausführung	Messing-pol.	€/PR
Drückerpaar	**32.70.5200**	**49,50**
Drückerlochteil Basic		
Ausführung	Messing-pol.	€/STK
Drückerlochteil re./li.	**32.70.0050**	**23,60**

SCARLET-LS (Serie 32700010-1)

Garnitur mit stabiler Metallkonstruktion, sichtbar verschraubt, mit Hochhaltefeder, für hohe Beanspruchung!
Das patentierte Beschlagsystem.
Geprüft nach EN 1906 Gebrauchskategorie 3, EN 1634-2.

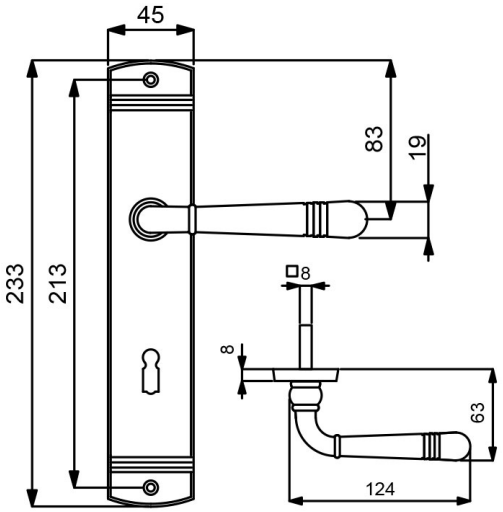

VARIOSTAR BASIC

PZ

WC

Knopf

Modelle mit Stift ZT 8 (8,5/8) mm, WC-Riegel 8 (7) mm

Prüfqualität	**GK 3**		**GK 3**		**GK 3**	
Zimmertürgarnituren						
Ausführung	Edelstahlfärbig-sat.	€/GRT	Chrom-pol.	€/GRT	Stahlgrau-sat.	€/GRT
BB	**(82) / 32.70.0840**	**92,10**	**(82) / 32.70.0100**	**94,40**	**(82) / 32.87.6200**	**118,00**
PZ	**(82) / 32.70.4490**	**92,10**	**(82) / 32.70.0700**	**94,40**	**(82) / 32.87.6210**	**118,00**
WC	**(82) / 32.70.0860**	**109,00**	**(82) / 32.70.0120**	**111,20**	**(82) / 32.87.6240**	**134,80**
Wohnungseingangsgarnituren mit Knopf/Drücker						
Ausführung	Edelstahlfärbig-sat.	€/GRT	Chrom-pol.	€/GRT	Stahlgrau-sat.	€/GRT
PZ DIN rechts	**(82) / 32.70.4510**	**114,60**	**(82) / 32.70.4560**	**116,90**	**(82) / 32.87.6220**	**140,50**
PZ DIN links	**(82) / 32.70.4500**	**114,60**	**(82) / 32.70.4570**	**116,90**	**(82) / 32.87.6230**	**140,50**
Feuerschutzgarnituren Ö-Norm mit 8,5/8 mm Stift TS 37-42 mm						
Ausführung	Edelstahlfärbig-sat.	€/GRT	Chrom-pol.	€/GRT	Stahlgrau-sat.	€/GRT
Drücker/Drücker	**82.70.4490FS**	**114,60**	**82.70.0700FS**	**116,90**	**82.87.6210FS**	**140,50**
Knopf/Dr. DIN re.	**82.70.4510FS**	**137,00**	**82.70.4560FS**	**139,30**	**82.87.6220FS**	**163,00**
Knopf/Dr. DIN li.	**82.70.4500FS**	**137,00**	**82.70.4570FS**	**139,30**	**82.87.6230FS**	**163,00**
Halbgarnituren für Zimmertüren (ohne Stift)						
Ausführung	Edelstahlfärbig-sat.	€/GRT	Chrom-pol.	€/GRT	Stahlgrau-sat.	€/GRT
BB DIN rechts	**(82) / 32.70.5030**	**46,10**	**(82) / 32.70.5020**	**47,10**	**(82) / 32.87.6250**	**59,00**
BB DIN links	**(82) / 32.70.5110**	**46,10**	**(82) / 32.70.5100**	**47,10**	**(82) / 32.87.6260**	**59,00**
Ganzglastür-Drückerpaar						
Ausführung	Edelstahlfärbig-sat.	€/PR	Chrom-pol.	€/PR	Stahlgrau-sat.	€/PR
Drückerpaar	**32.70.5180**	**58,40**	**32.70.5190**	**56,20**	**32.87.6340**	**65,20**
Drückerlochteil Basic						
Ausführung	Edelstahlfärbig-sat.	€/STK	Chrom-pol.	€/STK	Stahlgrau-sat.	€/STK
Drückerlochteil re./li.	**32.70.0880**	**28,10**	**32.70.0140**	**27,00**	**32.87.6330**	**31,50**

ACHTUNG UNTERSCHIEDLICHE NORMEN - SO BESTELLEN SIE RICHTIG:
D-Norm Bestellung: Artikelnummer ohne Zahl in Klammern.
Ö-Norm Bestellung: Die ersten beiden Stellen der Artikelnummer D-Norm gegen die Zahl in Klammern austauschen.

SCARLET-LS (Serie 32700010-1)

Garnitur mit stabiler Metallkonstruktion, sichtbar verschraubt, mit Hochhaltefeder, für hohe Beanspruchung!
Das patentierte Beschlagsystem.
Geprüft nach EN 1906 Gebrauchskategorie 3, EN 1634-2.

Chrom-pol.

Stahlgrau-sat.

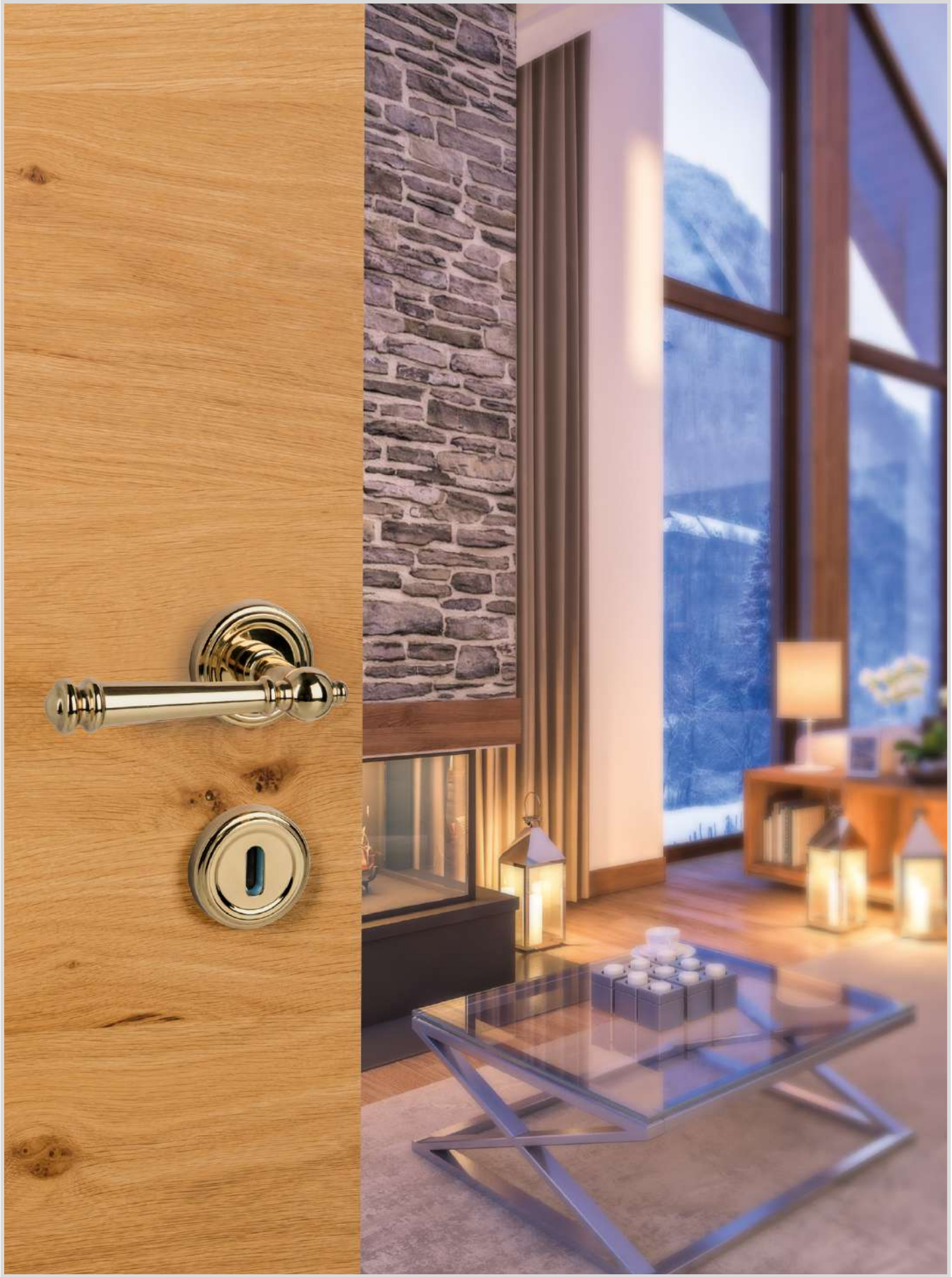

MOUNT EVEREST-R (Serie 32522600)

Garnitur mit stabiler Metall-Unterkonstruktion, Dreh-Verbundrosetten, Hochhaltefeder, fest/drehbar gelagert-
Schnellmontagesystem, *ohne Madenschraube, für höchste Beanspruchung! Das patentierte Beschlagsystem.
Geprüft nach EN 1906 Gebrauchskategorie 3*/4, FS - AbZ erteilt, geeignet für Feuer- und Rauchschutztüren, EN 1634-2.

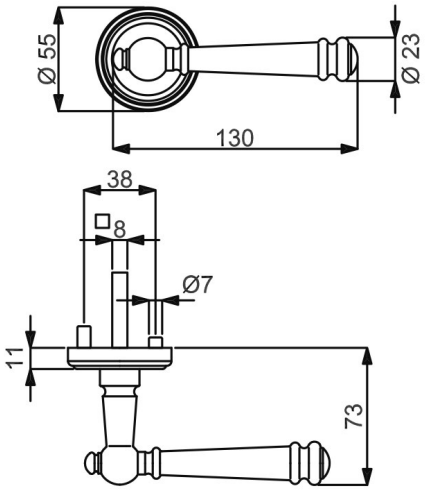

PZ WC Knopf

Modelle mit Stift ZT 8 (8,5/8) mm, FS 9/8 (8,5/8) mm, WC-Riegel 8 (7) mm

Prüfqualität	**GK 3**		**GK 3**		**GK 4 Objektqualität**		**GK 4 Objektqualität**	
Zimmertürgarnituren								
Ausführung	Brüniert-sat.	€/GRT	Messing-pol.	€/GRT	Brüniert-sat.	€/GRT	Messing-pol.	€/GRT
BB	**(82) / 32.52.3800**	**111,20**	**(82) / 32.52.2600**	**111,20**	**(82) / 32.56.3800**	**128,10**	**(82) / 32.56.2600**	**128,10**
PZ	**(82) / 32.52.3810**	**111,20**	**(82) / 32.52.2610**	**111,20**	**(82) / 32.56.3810**	**128,10**	**(82) / 32.56.2610**	**128,10**
WC	**(82) / 32.52.3840**	**128,10**	**(82) / 32.52.2640**	**128,10**	**(82) / 32.56.3840**	**144,90**	**(82) / 32.56.2640**	**144,90**
Wohnungseingangsgarnituren mit Knopf/Drücker								
Ausführung	Brüniert-sat.	€/GRT	Messing-pol.	€/GRT	Brüniert-sat.	€/GRT	Messing-pol.	€/GRT
PZ DIN rechts	**(82) / 32.52.3820**	**133,70**	**(82) / 32.52.2620**	**133,70**	**(82) / 32.56.3820**	**150,60**	**(82) / 32.56.2620**	**150,60**
PZ DIN links	**(82) / 32.52.3830**	**133,70**	**(82) / 32.52.2630**	**133,70**	**(82) / 32.56.3830**	**150,60**	**(82) / 32.56.2630**	**150,60**
Feuerschutzgarnituren mit 9/8 (8,5/8) mm Stift TS 47-56 (37-42) mm								
Ausführung	Brüniert-sat.	€/GRT	Messing-pol.	€/GRT	Brüniert-sat.	€/GRT	Messing-pol.	€/GRT
Drücker/Drücker	**-**	**-**	**-**	**-**	**(82) / 32.56.3810FS**	**150,60**	**(82) / 32.56.2610FS**	**150,60**
Knopf/Dr. DIN re.	**-**	**-**	**-**	**-**	**(82) / 32.56.3820FS**	**173,00**	**(82) / 32.56.2620FS**	**173,00**
Knopf/Dr. DIN li.	**-**	**-**	**-**	**-**	**(82) / 32.56.3830FS**	**173,00**	**(82) / 32.56.2630FS**	**173,00**
Garnituren für Türen inkl. Drückerrosetten, ohne Schlüsselrosetten								
Ausführung	Brüniert-sat.	€/GRT	Messing-pol.	€/GRT	Brüniert-sat.	€/GRT	Messing-pol.	€/GRT
Paar mit Rosette	**(82) / 32.52.3850**	**105,60**	**(82) / 32.52.2650**	**105,60**	**(82) / 32.56.3850**	**122,40**	**(82) / 32.56.2650**	**122,40**
Halbgarnituren für Zimmertüren (ohne Stift)								
Ausführung	Brüniert-sat.	€/GRT	Messing-pol.	€/GRT	Brüniert-sat.	€/GRT	Messing-pol.	€/GRT
BB DIN rechts	**32.52.3860**	**55,70**	**32.52.2660**	**55,70**	**32.56.3860**	**64,10**	**32.56.2660**	**64,10**
BB DIN links	**32.52.3870**	**55,70**	**32.52.2670**	**55,70**	**32.56.3870**	**64,10**	**32.56.2670**	**64,10**
Halbgarnituren für Haustüren, mit Metallunterkonstruktion (ohne Stift)								
Ausführung	Brüniert-sat.	€/GRT	Messing-pol.	€/GRT	Brüniert-sat.	€/GRT	Messing-pol.	€/GRT
PZ DIN rechts	**-**	**-**	**-**	**-**	**32.56.3880**	**67,40**	**32.56.2680**	**67,40**
PZ DIN links	**-**	**-**	**-**	**-**	**32.56.3890**	**67,40**	**32.56.2690**	**67,40**
Ganzglastür-Drückerpaar								
Ausführung	Brüniert-sat.	€/PR	Messing-pol.	€/PR	Brüniert-sat.	€/PR	Messing-pol.	€/PR
Drückerpaar	**32.87.0680**	**71,90**	**32.87.0780**	**71,90**	**32.87.0680**	**71,90**	**32.87.0780**	**71,90**
Drückerlochteil Basic								
Ausführung	Brüniert-sat.	€/STK	Messing-pol.	€/STK	Brüniert-sat.	€/STK	Messing-pol.	€/STK
Drückerlochteil re./li.	**32.25.3970**	**34,90**	**32.87.0770**	**34,90**	**32.25.3970**	**34,90**	**32.87.0770**	**34,90**

MOUNT EVEREST-R (Serie 32522600-1)

Garnitur mit stabiler Metall-Unterkonstruktion, Dreh-Verbundrosetten, Hochhaltefeder, fest/drehbar gelagert-
Schnellmontagesystem, *ohne Madenschraube, für höchste Beanspruchung! Das patentierte Beschlagsystem.
Geprüft nach EN 1906 Gebrauchskategorie 3*/4, FS - AbZ erteilt, geeignet für Feuer- und Rauchschutztüren, EN 1634-2.

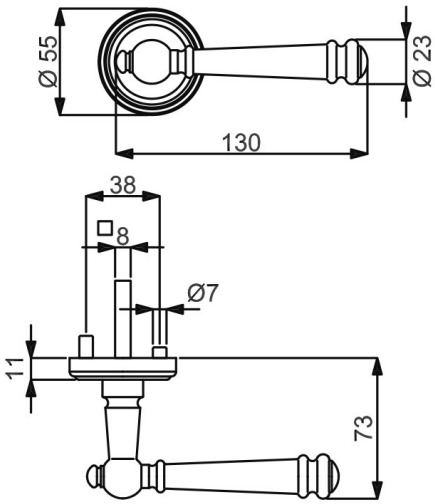

PZ WC Knopf

Modelle mit Stift ZT 8 (8,5/8) mm, FS 9/8 (8,5/8) mm, WC-Riegel 8 (7) mm

Prüfqualität	**GK 3**		**GK 3**		**GK 4 Objektqualität**		**GK 4 Objektqualität**	
Zimmertürgarnituren								
Ausführung	Edelstahlfärbig-sat.	€/GRT	Edelstahlfärbig-pol.	€/GRT	Edelstahlfärbig-sat.	€/GRT	Edelstahlfärbig-pol.	€/GRT
BB	**(82) / 32.52.2400**	**119,10**	**(82) / 32.52.2800**	**121,40**	**(82) / 32.56.2400**	**136,00**	**(82) / 32.56.2800**	**138,20**
PZ	**(82) / 32.52.2410**	**119,10**	**(82) / 32.52.2810**	**121,40**	**(82) / 32.56.2410**	**136,00**	**(82) / 32.56.2810**	**138,20**
WC	**(82) / 32.52.2440**	**136,00**	**(82) / 32.52.2840**	**138,20**	**(82) / 32.56.2440**	**152,80**	**(82) / 32.56.2840**	**155,10**
Wohnungseingangsgarnituren mit Knopf/Drücker								
Ausführung	Edelstahlfärbig-sat.	€/GRT	Edelstahlfärbig-pol.	€/GRT	Edelstahlfärbig-sat.	€/GRT	Edelstahlfärbig-pol.	€/GRT
PZ DIN rechts	**(82) / 32.52.2420**	**141,50**	**(82) / 32.52.2820**	**143,90**	**(82) / 32.56.2420**	**158,40**	**(82) / 32.56.2820**	**160,70**
PZ DIN links	**(82) / 32.52.2430**	**141,50**	**(82) / 32.52.2830**	**143,90**	**(82) / 32.56.2430**	**158,40**	**(82) / 32.56.2830**	**160,70**
Feuerschutzgarnituren mit 9/8 (8,5/8) mm Stift TS 47-56 (37-42) mm								
Ausführung	Edelstahlfärbig-sat.	€/GRT	Edelstahlfärbig-pol.	€/GRT	Edelstahlfärbig-sat.	€/GRT	Edelstahlfärbig-pol.	€/GRT
Drücker/Drücker	-	-	-	-	**(82) / 32.56.2410FS**	**158,40**	**(82) / 32.56.2810FS**	**160,70**
Knopf/Dr. DIN re.	-	-	-	-	**(82) / 32.56.2420FS**	**180,90**	**(82) / 32.56.2820FS**	**183,10**
Knopf/Dr. DIN li.	-	-	-	-	**(82) / 32.56.2430FS**	**180,90**	**(82) / 32.56.2830FS**	**183,10**
Garnituren für Türen inkl. Drückerrosetten, ohne Schlüsselrosetten								
Ausführung	Edelstahlfärbig-sat.	€/GRT	Edelstahlfärbig-pol.	€/GRT	Edelstahlfärbig-sat.	€/GRT	Edelstahlfärbig-pol.	€/GRT
Paar mit Rosette	**(82) / 32.52.2450**	**113,50**	**(82) / 32.52.2850**	**115,70**	**(82) / 32.56.2450**	**130,30**	**(82) / 32.56.2850**	**132,60**
Halbgarnituren für Zimmertüren (ohne Stift)								
Ausführung	Edelstahlfärbig-sat.	€/GRT	Edelstahlfärbig-pol.	€/GRT	Edelstahlfärbig-sat.	€/GRT	Edelstahlfärbig-pol.	€/GRT
BB DIN rechts	**32.52.2460**	**59,50**	**32.52.2860**	**60,70**	**32.56.2460**	**67,90**	**32.56.2860**	**69,10**
BB DIN links	**32.52.2470**	**59,50**	**32.52.2870**	**60,70**	**32.56.2470**	**67,90**	**32.56.2870**	**69,10**
Halbgarnituren für Haustüren, mit Metallunterkonstruktion (ohne Stift)								
Ausführung	Edelstahlfärbig-sat.	€/GRT	Edelstahlfärbig-pol.	€/GRT	Edelstahlfärbig-sat.	€/GRT	Edelstahlfärbig-pol.	€/GRT
PZ DIN rechts	-	-	-	-	-	-	**32.56.2880**	**72,50**
PZ DIN links	-	-	-	-	**32.56.2490**	**71,30**	**32.56.2890**	**72,50**
Ganzglastür-Drückerpaar								
Ausführung	Edelstahlfärbig-sat.	€/PR	Edelstahlfärbig-pol.	€/PR	Edelstahlfärbig-sat.	€/PR	Edelstahlfärbig-pol.	€/PR
Drückerpaar	**32.87.0580**	**74,10**	**32.87.1080**	**76,40**	**32.87.0580**	**74,10**	**32.87.1080**	**76,40**
Drückerlochteil Basic								
Ausführung	Edelstahlfärbig-sat.	€/STK	Edelstahlfärbig-pol.	€/STK	Edelstahlfärbig-sat.	€/STK	Edelstahlfärbig-pol.	€/STK
Drückerlochteil re./li.	**32.87.0570**	**35,90**	**32.87.1070**	**37,10**	**32.87.0570**	**35,90**	**32.87.1070**	**37,10**

ACHTUNG UNTERSCHIEDLICHE NORMEN - SO BESTELLEN SIE RICHTIG:
D-Norm Bestellung: Artikelnummer ohne Zahl in Klammern.
Ö-Norm Bestellung: Die ersten beiden Stellen der Artikelnummer D-Norm gegen die Zahl in Klammern austauschen.

MOUNT EVEREST-R (Serie 32522600-2)

Garnitur mit stabiler Metall-Unterkonstruktion, Dreh-Verbundrosetten, Hochhaltefeder, fest/drehbar gelagert-
Schnellmontagesystem, *ohne Madenschraube, für höchste Beanspruchung! Das patentierte Beschlagsystem.
Geprüft nach EN 1906 Gebrauchskategorie 3*/4, FS - AbZ erteilt, geeignet für Feuer- und Rauchschutztüren, EN 1634-2.

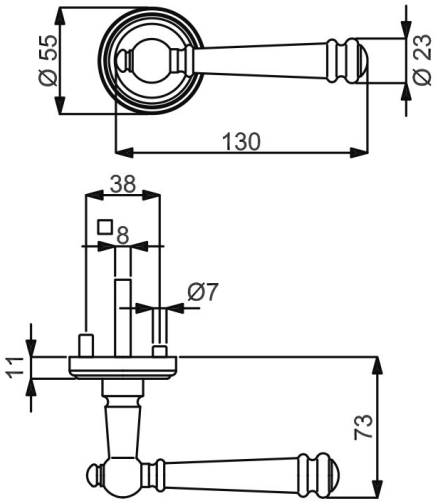

PZ WC Knopf

Modelle mit Stift ZT 8 (8,5/8) mm, FS 9/8 (8,5/8) mm, WC-Riegel 8 (7) mm

Prüfqualität	**GK 3**		**GK 3**		**GK 4 Objektqualität**		**GK 4 Objektqualität**	
Zimmertürgarnituren								
Ausführung	Stahlgrau-sat.	€/GRT	Antik Iron-sat.	€/GRT	Stahlgrau-sat.	€/GRT	Antik Iron-sat.	€/GRT
BB	**(82) / 32.52.3200**	**146,10**	**(82) / 32.52.3000**	**143,90**	**(82) / 32.56.3200**	**163,00**	**(82) / 32.56.3000**	**160,70**
PZ	**(82) / 32.52.3210**	**146,10**	**(82) / 32.52.3010**	**143,90**	**(82) / 32.56.3210**	**163,00**	**(82) / 32.56.3010**	**160,70**
WC	**(82) / 32.52.3240**	**163,00**	**(82) / 32.52.3040**	**160,70**	**(82) / 32.56.3240**	**179,80**	**(82) / 32.56.3040**	**177,60**
Wohnungseingangsgarnituren mit Knopf/Drücker								
Ausführung	Stahlgrau-sat.	€/GRT	Antik Iron-sat.	€/GRT	Stahlgrau-sat.	€/GRT	Antik Iron-sat.	€/GRT
PZ DIN rechts	**(82) / 32.52.3220**	**168,50**	**(82) / 32.52.3020**	**166,30**	**(82) / 32.56.3220**	**185,40**	**(82) / 32.56.3020**	**183,10**
PZ DIN links	**(82) / 32.52.3230**	**168,50**	**(82) / 32.52.3030**	**166,30**	**(82) / 32.56.3230**	**185,40**	**(82) / 32.56.3030**	**183,10**
Feuerschutzgarnituren mit 9/8 (8,5/8) mm Stift TS 47-56 (37-42) mm								
Ausführung	Stahlgrau-sat.	€/GRT	Antik Iron-sat.	€/GRT	Stahlgrau-sat.	€/GRT	Antik Iron-sat.	€/GRT
Drücker/Drücker	**-**	**-**	**-**	**-**	**(82) / 32.56.3210FS**	**185,40**	**(82) / 32.56.3010FS**	**183,10**
Knopf/Dr. DIN re.	**-**	**-**	**-**	**-**	**(82) / 32.56.3220FS**	**207,90**	**(82) / 32.56.3020FS**	**205,60**
Knopf/Dr. DIN li.	**-**	**-**	**-**	**-**	**(82) / 32.56.3230FS**	**207,90**	**(82) / 32.56.3030FS**	**205,60**
Garnituren für Türen inkl. Drückerrosetten, ohne Schlüsselrosetten								
Ausführung	Stahlgrau-sat.	€/GRT	Antik Iron-sat.	€/GRT	Stahlgrau-sat.	€/GRT	Antik Iron-sat.	€/GRT
Paar mit Rosette	**(82) / 32.52.3250**	**140,50**	**(82) / 32.52.3050**	**138,20**	**(82) / 32.56.3250**	**157,30**	**(82) / 32.56.3050**	**155,10**
Halbgarnituren für Zimmertüren (ohne Stift)								
Ausführung	Stahlgrau-sat.	€/GRT	Antik Iron-sat.	€/GRT	Stahlgrau-sat.	€/GRT	Antik Iron-sat.	€/GRT
BB DIN rechts	**32.52.3260**	**73,10**	**32.52.3060**	**71,90**	**32.56.3260**	**81,50**	**32.56.3060**	**80,30**
BB DIN links	**32.52.3270**	**73,10**	**32.52.3070**	**71,90**	**32.56.3270**	**81,50**	**32.56.3070**	**80,30**
Halbgarnituren für Haustüren, mit Metallunterkonstruktion (ohne Stift)								
Ausführung	Stahlgrau-sat.	€/GRT	Antik Iron-sat.	€/GRT	Stahlgrau-sat.	€/GRT	Antik Iron-sat.	€/GRT
PZ DIN rechts	**-**	**-**	**-**	**-**	**32.56.3280**	**84,80**	**32.56.3080**	**83,70**
PZ DIN links	**-**	**-**	**-**	**-**	**32.56.3290**	**84,80**	**32.56.3090**	**83,70**
Ganzglastür-Drückerpaar								
Ausführung	Stahlgrau-sat.	€/PR	Antik Iron-sat.	€/PR	Stahlgrau-sat.	€/PR	Antik Iron-sat.	€/PR
Drückerpaar	**32.87.2090**	**82,00**	**32.87.2250**	**80,90**	**32.87.2090**	**82,00**	**32.87.2250**	**80,90**
Drückerlochteil Basic								
Ausführung	Stahlgrau-sat.	€/STK	Antik Iron-sat.	€/STK	Stahlgrau-sat.	€/STK	Antik Iron-sat.	€/STK
Drückerlochteil re./li.	**32.87.3080**	**39,90**	**32.87.2170**	**39,40**	**32.87.3080**	**39,90**	**32.87.2170**	**39,40**

MOUNT EVEREST-R (Serie 32522600-3)

Garnitur mit stabiler Metall-Unterkonstruktion, Dreh-Verbundrosetten, Hochhaltefeder, fest/drehbar gelagert-
Schnellmontagesystem, *ohne Madenschraube, für höchste Beanspruchung! Das patentierte Beschlagsystem.
Geprüft nach EN 1906 Gebrauchskategorie 3*/4, FS - AbZ erteilt, geeignet für Feuer- und Rauchschutztüren, EN 1634-2.

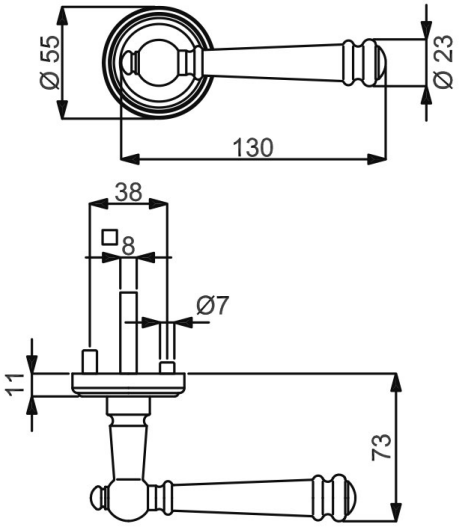

PZ WC Knopf

Modelle mit Stift ZT 8 (8,5/8) mm, FS 9/8 (8,5/8) mm, WC-Riegel 8 (7) mm

Prüfqualität	**GK 3**		**GK 4 Objektqualität**	
Zimmertürgarnituren				
Ausführung	Antik Bronze-sat.	€/GRT	Antik Bronze-sat.	€/GRT
BB	**(82) / 32.52.3400**	**119,10**	**(82) / 32.56.3400**	**136,00**
PZ	**(82) / 32.52.3410**	**119,10**	**(82) / 32.56.3410**	**136,00**
WC	**(82) / 32.52.3440**	**136,00**	**(82) / 32.56.3440**	**152,80**
Wohnungseingangsgarnituren mit Knopf/Drücker				
Ausführung	Antik Bronze-sat.	€/GRT	Antik Bronze-sat.	€/GRT
PZ DIN rechts	**(82) / 32.52.3420**	**141,50**	**(82) / 32.56.3420**	**158,40**
PZ DIN links	**(82) / 32.52.3430**	**141,50**	**(82) / 32.56.3430**	**158,40**
Feuerschutzgarnituren mit 9/8 (8,5/8) mm Stift TS 47-56 (37-42) mm				
Ausführung	Antik Bronze-sat.	€/GRT	Antik Bronze-sat.	€/GRT
Drücker/Drücker	**-**	**-**	**(82) / 32.56.3410FS**	**158,40**
Knopf/Dr. DIN re.	**-**	**-**	**(82) / 32.56.3420FS**	**180,90**
Knopf/Dr. DIN li.	**-**	**-**	**(82) / 32.56.3430FS**	**180,90**
Garnituren für Türen inkl. Drückerrosetten, ohne Schlüsselrosetten				
Ausführung	Antik Bronze-sat.	€/GRT	Antik Bronze-sat.	€/GRT
Paar mit Rosette	**(82) / 32.52.3450**	**113,50**	**(82) / 32.56.3450**	**130,30**
Halbgarnituren für Zimmertüren (ohne Stift)				
Ausführung	Antik Bronze-sat.	€/GRT	Antik Bronze-sat.	€/GRT
BB DIN rechts	**32.52.3460**	**59,50**	**32.56.3460**	**67,90**
BB DIN links	**32.52.3470**	**59,50**	**32.56.3470**	**67,90**
Halbgarnituren für Haustüren, mit Metallunterkonstruktion (ohne Stift)				
Ausführung	Antik Bronze-sat.	€/GRT	Antik Bronze-sat.	€/GRT
PZ DIN rechts	**-**	**-**	**32.56.3480**	**71,30**
PZ DIN links	**-**	**-**	**32.56.3490**	**71,30**
Ganzglastür-Drückerpaar				
Ausführung	Antik Bronze-sat.	€/PR	Antik Bronze-sat.	€/PR
Drückerpaar	**32.87.0940**	**78,60**	**32.87.0940**	**78,60**
Drückerlochteil Basic				
Ausführung	Antik Bronze-sat.	€/STK	Antik Bronze-sat.	€/STK
Drückerlochteil re./li.	**32.87.0930**	**38,20**	**32.87.0930**	**38,20**

ACHTUNG UNTERSCHIEDLICHE NORMEN - SO BESTELLEN SIE RICHTIG:
D-Norm Bestellung: Artikelnummer ohne Zahl in Klammern.
Ö-Norm Bestellung: Die ersten beiden Stellen der Artikelnummer D-Norm gegen die Zahl in Klammern austauschen.

MOUNT EVEREST II-R (Serie 32538500)

Garnitur mit stabiler Metall-Unterkonstruktion, Dreh-Verbundrosetten, Hochhaltefeder, fest/drehbar gelagert-
Schnellmontagesystem, *ohne Madenschraube, für höchste Beanspruchung! Das patentierte Beschlagsystem.
Geprüft nach EN 1906 Gebrauchskategorie 3*/4, FS - AbZ erteilt, geeignet für Feuer- und Rauchschutztüren, EN 1634-2.

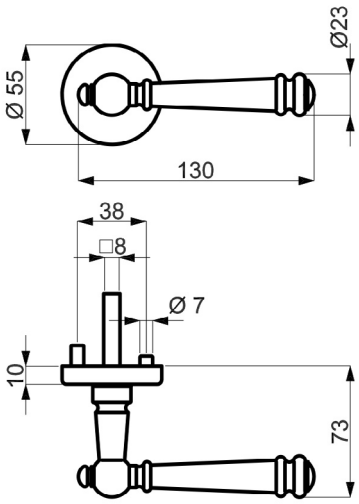

PZ WC Knopf

Alle Modelle mit Stift ZT 8 (8,5/8) mm, FS 9/8 (8,5/8) mm, WC-Riegel 8 (7) mm

Prüfqualität	**GK 3**		**GK 4 Objektqualität**	
Zimmertürgarnituren				
Ausführung	Messing-sat.	€/GRT	Messing-sat.	€/GRT
BB	**(82) / 32.53.8500**	**110,10**	**(82) / 32.59.8500**	**126,90**
PZ	**(82) / 32.53.8510**	**110,10**	**(82) / 32.59.8510**	**126,90**
WC	**(82) / 32.53.8540**	**126,90**	**(82) / 32.59.8540**	**143,90**
Wohnungseingangsgarnituren mit Knopf/Drücker				
Ausführung	Messing-sat.	€/GRT	Messing-sat.	€/GRT
PZ DIN rechts	**(82) / 32.53.8520**	**132,60**	**(82) / 32.59.8520**	**149,40**
PZ DIN links	**(82) / 32.53.8530**	**132,60**	**(82) / 32.59.8530**	**149,40**
Feuerschutzgarnituren mit 9/8 (8,5/8) mm Stift TS 47-56 (37-42) mm				
Ausführung	Messing-sat.	€/GRT	Messing-sat.	€/GRT
Drücker/Drücker	**-**	**-**	**(82) / 32.59.8510FS**	**149,40**
Knopf/Dr. DIN re.	**-**	**-**	**(82) / 32.59.8520FS**	**171,90**
Knopf/Dr. DIN li.	**-**	**-**	**(82) / 32.59.8530FS**	**171,90**
Garnituren für Türen inkl. Drückerrosetten, ohne Schlüsselrosetten				
Ausführung	Messing-sat.	€/GRT	Messing-sat.	€/GRT
Paar mit Rosette	**(82) / 32.53.8550**	**104,50**	**(82) / 32.59.8550**	**121,40**
Halbgarnituren für Zimmertüren (ohne Stift)				
Ausführung	Messing-sat.	€/GRT	Messing-sat.	€/GRT
BB DIN rechts	**32.53.8560**	**55,00**	**32.59.8560**	**63,50**
BB DIN links	**32.53.8570**	**55,00**	**32.59.8570**	**63,50**
Halbgarnituren für Haustüren, mit Metallunterkonstruktion (ohne Stift)				
Ausführung	Messing-sat.	€/GRT	Messing-sat.	€/GRT
PZ DIN rechts	**-**	**-**	**32.59.8580**	**66,90**
PZ DIN links	**-**	**-**	**32.59.8590**	**66,90**

MOUNT EVEREST-LS (Serie 32870700)

Garnitur mit stabiler Metallkonstruktion, sichtbar verschraubt, mit Hochhaltefeder, für hohe Beanspruchung!
Das patentierte Beschlagsystem.
Geprüft nach EN 1906 Gebrauchskategorie 3, EN 1634-2.

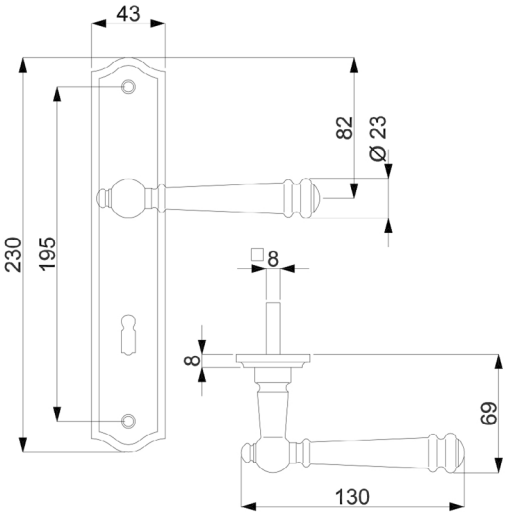

PZ

WC

Knopf

Modelle mit Stift ZT 8 (8,5/8) mm, WC-Riegel 8 (7) mm

Prüfqualität	**GK 3**		**GK 3**		**GK 3**		**GK 3**	
Zimmertürgarnituren								
Ausführung	Brüniert-sat.	€/GRT	Messing-pol.	€/GRT	Edelstahlfärbig-sat.	€/GRT	Edelstahlfärbig-pol.	€/GRT
BB	**(82) / 32.87.0600**	**105,60**	**(82) / 32.87.0700**	**105,60**	**(82) / 32.87.0500**	**110,10**	**(82) / 32.87.1000**	**112,40**
PZ	**(82) / 32.87.0610**	**105,60**	**(82) / 32.87.0710**	**105,60**	**(82) / 32.87.0510**	**110,10**	**(82) / 32.87.1010**	**112,40**
WC	**(82) / 32.87.0640**	**122,40**	**(82) / 32.87.0740**	**122,40**	**(82) / 32.87.0540**	**126,90**	**(82) / 32.87.1040**	**129,30**
Wohnungseingangsgarnituren mit Knopf/Drücker								
Ausführung	Brüniert-sat.	€/GRT	Messing-pol.	€/GRT	Edelstahlfärbig-sat.	€/GRT	Edelstahlfärbig-pol.	€/GRT
PZ DIN rechts	**(82) / 32.87.0620**	**128,10**	**(82) / 32.87.0720**	**128,10**	**(82) / 32.87.0520**	**132,60**	**(82) / 32.87.1020**	**134,80**
PZ DIN links	**(82) / 32.87.0630**	**128,10**	**(82) / 32.87.0730**	**128,10**	**(82) / 32.87.0530**	**132,60**	**(82) / 32.87.1030**	**134,80**
Feuerschutzgarnituren Ö-Norm mit 8,5/8 mm Stift TS 37-42 mm								
Ausführung	Brüniert-sat.	€/GRT	Messing-pol.	€/GRT	Edelstahlfärbig-sat.	€/GRT	Edelstahlfärbig-pol.	€/GRT
Drücker/Drücker	**82.87.0610FS**	**128,10**	**82.87.0710FS**	**128,10**	**82.87.0510FS**	**132,60**	**82.87.1010FS**	**134,80**
Knopf/Dr. DIN re.	**82.87.0620FS**	**150,60**	**82.87.0720FS**	**150,60**	**82.87.0520FS**	**155,10**	**82.87.1020FS**	**157,30**
Knopf/Dr. DIN li.	**82.87.0630FS**	**150,60**	**82.87.0730FS**	**150,60**	**82.87.0530FS**	**155,10**	**82.87.1030FS**	**157,30**
Halbgarnituren für Zimmertüren (ohne Stift)								
Ausführung	Brüniert-sat.	€/GRT	Messing-pol.	€/GRT	Edelstahlfärbig-sat.	€/GRT	Edelstahlfärbig-pol.	€/GRT
BB DIN rechts	**(82) / 32.87.0650**	**52,80**	**(82) / 32.87.0750**	**52,80**	**(82) / 32.87.0550**	**55,00**	**(82) / 32.87.1050**	**56,20**
BB DIN links	**(82) / 32.87.0660**	**52,80**	**(82) / 32.87.0760**	**52,80**	**(82) / 32.87.0560**	**55,00**	**(82) / 32.87.1060**	**56,20**
Ganzglastür-Drückerpaar								
Ausführung	Brüniert-sat.	€/PR	Messing-pol.	€/PR	Edelstahlfärbig-sat.	€/PR	Edelstahlfärbig-pol.	€/PR
Drückerpaar	**32.87.0680**	**71,90**	**32.87.0780**	**71,90**	**32.87.0580**	**74,10**	**32.87.1080**	**76,40**
Drückerlochteil Basic								
Ausführung	Brüniert-sat.	€/STK	Messing-pol.	€/STK	Edelstahlfärbig-sat.	€/STK	Edelstahlfärbig-pol.	€/STK
Drückerlochteil re./li.	**32.25.3970**	**34,90**	**32.87.0770**	**34,90**	**32.87.0570**	**35,90**	**32.87.1070**	**37,10**

ACHTUNG UNTERSCHIEDLICHE NORMEN - SO BESTELLEN SIE RICHTIG:
D-Norm Bestellung: Artikelnummer ohne Zahl in Klammern.
Ö-Norm Bestellung: Die ersten beiden Stellen der Artikelnummer D-Norm gegen die Zahl in Klammern austauschen.

MOUNT EVEREST-LS (Serie 32870700-2)

Garnitur mit stabiler Metallkonstruktion, sichtbar verschraubt, mit Hochhaltefeder, für hohe Beanspruchung!
Das patentierte Beschlagsystem.
Geprüft nach EN 1906 Gebrauchskategorie 3, EN 1634-2.

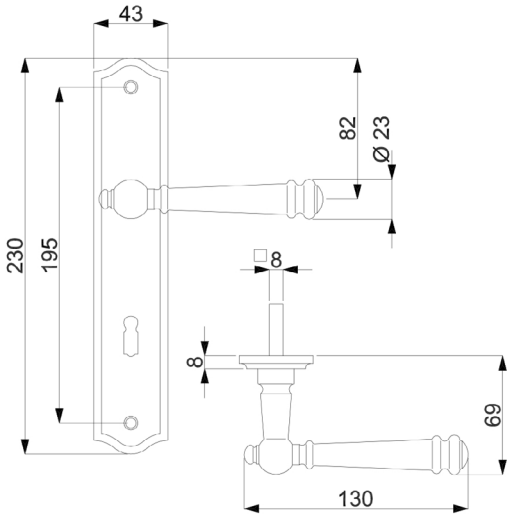

VARIOSTAR BASIC

PZ

WC

Knopf

Modelle mit Stift ZT 8 (8,5/8) mm, WC-Riegel 8 (7) mm

Prüfqualität	**GK 3**		**GK 3**		**GK 3**	
Zimmertürgarnituren						
Ausführung	Stahlgrau-sat.	€/GRT	Antik Iron-sat.	€/GRT	Antik Bronze-sat.	€/GRT
BB	**(82) / 32.87.3000**	**132,60**	**(82) / 32.87.2300**	**130,30**	**(82) / 32.87.0800**	**116,90**
PZ	**(82) / 32.87.3010**	**132,60**	**(82) / 32.87.2310**	**130,30**	**(82) / 32.87.0810**	**116,90**
WC	**(82) / 32.87.3040**	**149,40**	**(82) / 32.87.2340**	**147,20**	**(82) / 32.87.0840**	**133,70**
Wohnungseingangsgarnituren mit Knopf/Drücker						
Ausführung	Stahlgrau-sat.	€/GRT	Antik Iron-sat.	€/GRT	Antik Bronze-sat.	€/GRT
PZ DIN rechts	**(82) / 32.87.3020**	**155,10**	**(82) / 32.87.2320**	**152,80**	**(82) / 32.87.0820**	**139,30**
PZ DIN links	**(82) / 32.87.3030**	**155,10**	**(82) / 32.87.2330**	**152,80**	**(82) / 32.87.0830**	**139,30**
Feuerschutzgarnituren Ö-Norm mit 8,5/8 mm Stift TS 37-42 mm						
Ausführung	Stahlgrau-sat.	€/GRT	Antik Iron-sat.	€/GRT	Antik Bronze-sat.	€/GRT
Drücker/Drücker	**82.87.3010FS**	**155,10**	**82.87.2310FS**	**152,80**	**82.87.0810FS**	**139,30**
Knopf/Dr. DIN re.	**82.87.3020FS**	**177,60**	**82.87.2320FS**	**175,20**	**82.87.0820FS**	**161,80**
Knopf/Dr. DIN li.	**82.87.3030FS**	**177,60**	**82.87.2330FS**	**175,20**	**82.87.0830FS**	**161,80**
Halbgarnituren für Zimmertüren (ohne Stift)						
Ausführung	Stahlgrau-sat.	€/GRT	Antik Iron-sat.	€/GRT	Antik Bronze-sat.	€/GRT
BB DIN rechts	**(82) / 32.87.3050**	**66,30**	**(82) / 32.87.2350**	**65,20**	**(82) / 32.87.0850**	**58,40**
BB DIN links	**(82) / 32.87.3060**	**66,30**	**(82) / 32.87.2360**	**65,20**	**(82) / 32.87.0860**	**58,40**
Ganzglastür-Drückerpaar						
Ausführung	Stahlgrau-sat.	€/PR	Antik Iron-sat.	€/PR	Antik Bronze-sat.	€/PR
Drückerpaar	**32.87.2090**	**82,00**	**32.87.2250**	**80,90**	**32.87.0940**	**78,60**
Drückerlochteil Basic						
Ausführung	Stahlgrau-sat.	€/STK	Antik Iron-sat.	€/STK	Antik Bronze-sat.	€/STK
Drückerlochteil re./li.	**32.87.3080**	**39,90**	**32.87.2170**	**39,40**	**32.87.0930**	**38,20**

MONTANA-R (Serie 32524600)

Garnitur mit stabiler Metall-Unterkonstruktion, Dreh-Verbundrosetten, Hochhaltefeder, fest/drehbar gelagert-
Schnellmontagesystem, *ohne Madenschraube, für höchste Beanspruchung! Das patentierte Beschlagsystem.
Geprüft nach EN 1906 Gebrauchskategorie 3*/4, FS - AbZ erteilt, geeignet für Feuer- und Rauchschutztüren, EN 1634-2.

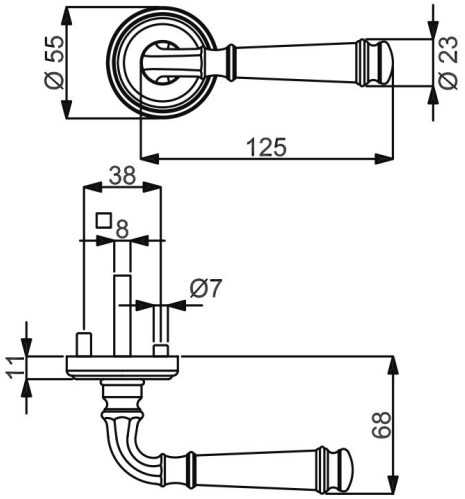

PZ WC Knopf

Modelle mit Stift ZT 8 (8,5/8) mm, FS 9/8 (8,5/8) mm, WC-Riegel 8 (7) mm

Prüfqualität	**GK 3**		**GK 4 Objektqualität**	
Zimmertürgarnituren				
Ausführung	Messing-pol.	€/GRT	Messing-pol.	€/GRT
BB	**(82) / 32.52.4600**	**98,90**	**(82) / 32.56.4600**	**115,70**
PZ	**(82) / 32.52.4610**	**98,90**	**(82) / 32.56.4610**	**115,70**
WC	**(82) / 32.52.4640**	**115,70**	**(82) / 32.56.4640**	**132,60**
Wohnungseingangsgarnituren mit Knopf/Drücker				
Ausführung	Messing-pol.	€/GRT	Messing-pol.	€/GRT
PZ DIN rechts	**(82) / 32.52.4620**	**121,40**	**(82) / 32.56.4620**	**138,20**
PZ DIN links	**(82) / 32.52.4630**	**121,40**	**(82) / 32.56.4630**	**138,20**
Feuerschutzgarnituren mit 9/8 (8,5/8) mm Stift TS 47-56 (37-42) mm				
Ausführung	Messing-pol.	€/GRT	Messing-pol.	€/GRT
Drücker/Drücker	**-**	**-**	**(82) / 32.56.4610FS**	**138,20**
Knopf/Dr. DIN re.	**-**	**-**	**(82) / 32.56.4620FS**	**160,70**
Knopf/Dr. DIN li.	**-**	**-**	**(82) / 32.56.4630FS**	**160,70**
Garnituren für Türen inkl. Drückerrosetten, ohne Schlüsselrosetten				
Ausführung	Messing-pol.	€/GRT	Messing-pol.	€/GRT
Paar mit Rosette	**(82) / 32.52.4650**	**93,20**	**(82) / 32.56.4650**	**110,10**
Halbgarnituren für Zimmertüren (ohne Stift)				
Ausführung	Messing-pol.	€/GRT	Messing-pol.	€/GRT
BB DIN rechts	**32.52.4660**	**49,50**	**32.56.4660**	**57,90**
BB DIN links	**32.52.4670**	**49,50**	**32.56.4670**	**57,90**
Halbgarnituren für Haustüren, mit Metallunterkonstruktion (ohne Stift)				
Ausführung	Messing-pol.	€/GRT	Messing-pol.	€/GRT
PZ DIN rechts	**-**	**-**	**32.56.4680**	**61,20**
PZ DIN links	**-**	**-**	**32.56.4690**	**61,20**
Ganzglastür-Drückerpaar				
Ausführung	Messing-pol.	€/PR	Messing-pol.	€/PR
Drückerpaar	**32.87.3380**	**65,20**	**32.87.3380**	**65,20**
Drückerlochteil Basic				
Ausführung	Messing-pol.	€/STK	Messing-pol.	€/STK
Drückerlochteil re./li.	**32.87.3370**	**31,50**	**32.87.3370**	**31,50**

ACHTUNG UNTERSCHIEDLICHE NORMEN - SO BESTELLEN SIE RICHTIG:
D-Norm Bestellung: Artikelnummer ohne Zahl in Klammern.
Ö-Norm Bestellung: Die ersten beiden Stellen der Artikelnummer D-Norm gegen die Zahl in Klammern austauschen.

MONTANA-R (Serie 32524600-1)

Garnitur mit stabiler Metall-Unterkonstruktion, Dreh-Verbundrosetten, Hochhaltefeder, fest/drehbar gelagert-
Schnellmontagesystem, *ohne Madenschraube, für höchste Beanspruchung! Das patentierte Beschlagsystem.
Geprüft nach EN 1906 Gebrauchskategorie 3*/4, FS - AbZ erteilt, geeignet für Feuer- und Rauchschutztüren, EN 1634-2.

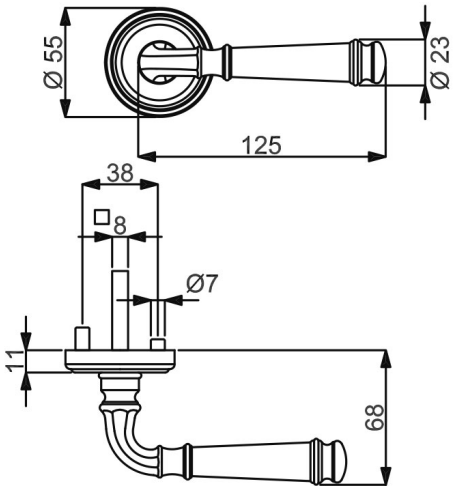

PZ WC Knopf

Modelle mit Stift ZT 8 (8,5/8) mm, FS 9/8 (8,5/8) mm, WC-Riegel 8 (7) mm

Prüfqualität	**GK 3**		**GK 3**		**GK 4 Objektqualität**		**GK 4 Objektqualität**	
Zimmertürgarnituren								
Ausführung	Edelstahlfärbig-sat.	€/GRT	Edelstahlfärbig-pol.	€/GRT	Edelstahlfärbig-sat.	€/GRT	Edelstahlfärbig-pol.	€/GRT
BB	**(82) / 32.52.4800**	**107,80**	**(82) / 32.52.5000**	**113,50**	**(82) / 32.56.4800**	**124,70**	**(82) / 32.56.5000**	**130,30**
PZ	**(82) / 32.52.4810**	**107,80**	**(82) / 32.52.5010**	**113,50**	**(82) / 32.56.4810**	**124,70**	**(82) / 32.56.5010**	**130,30**
WC	**(82) / 32.52.4840**	**124,70**	**(82) / 32.52.5040**	**130,30**	**(82) / 32.56.4840**	**141,50**	**(82) / 32.56.5040**	**147,20**
Wohnungseingangsgarnituren mit Knopf/Drücker								
Ausführung	Edelstahlfärbig-sat.	€/GRT	Edelstahlfärbig-pol.	€/GRT	Edelstahlfärbig-sat.	€/GRT	Edelstahlfärbig-pol.	€/GRT
PZ DIN rechts	**(82) / 32.52.4820**	**130,30**	**(82) / 32.52.5020**	**136,00**	**(82) / 32.56.4820**	**147,20**	**(82) / 32.56.5020**	**152,80**
PZ DIN links	**(82) / 32.52.4830**	**130,30**	**(82) / 32.52.5030**	**136,00**	**(82) / 32.56.4830**	**147,20**	**(82) / 32.56.5030**	**152,80**
Feuerschutzgarnituren mit 9/8 (8,5/8) mm Stift TS 47-56 (37-42) mm								
Ausführung	Edelstahlfärbig-sat.	€/GRT	Edelstahlfärbig-pol.	€/GRT	Edelstahlfärbig-sat.	€/GRT	Edelstahlfärbig-pol.	€/GRT
Drücker/Drücker	**-**	**-**	**-**	**-**	**(82) / 32.56.4810FS**	**147,20**	**(82) / 32.56.5010FS**	**152,80**
Knopf/Dr. DIN re.	**-**	**-**	**-**	**-**	**(82) / 32.56.4820FS**	**169,70**	**(82) / 32.56.5020FS**	**175,20**
Knopf/Dr. DIN li.	**-**	**-**	**-**	**-**	**(82) / 32.56.4830FS**	**169,70**	**(82) / 32.56.5030FS**	**175,20**
Garnituren für Türen inkl. Drückerrosetten, ohne Schlüsselrosetten								
Ausführung	Edelstahlfärbig-sat.	€/GRT	Edelstahlfärbig-pol.	€/GRT	Edelstahlfärbig-sat.	€/GRT	Edelstahlfärbig-pol.	€/GRT
Paar mit Rosette	**(82) / 32.52.4850**	**102,30**	**(82) / 32.52.5050**	**107,80**	**(82) / 32.56.4850**	**119,10**	**(82) / 32.56.5050**	**124,70**
Halbgarnituren für Zimmertüren (ohne Stift)								
Ausführung	Edelstahlfärbig-sat.	€/GRT	Edelstahlfärbig-pol.	€/GRT	Edelstahlfärbig-sat.	€/GRT	Edelstahlfärbig-pol.	€/GRT
BB DIN rechts	**32.52.4860**	**54,00**	**32.52.5060**	**56,70**	**32.56.4860**	**62,40**	**32.56.5060**	**65,20**
BB DIN links	**32.52.4870**	**54,00**	**32.52.5070**	**56,70**	**32.56.4870**	**62,40**	**32.56.5070**	**65,20**
Halbgarnituren für Haustüren, mit Metallunterkonstruktion (ohne Stift)								
Ausführung	Edelstahlfärbig-sat.	€/GRT	Edelstahlfärbig-pol.	€/GRT	Edelstahlfärbig-sat.	€/GRT	Edelstahlfärbig-pol.	€/GRT
PZ DIN rechts	**-**	**-**	**-**	**-**	**32.56.4880**	**65,70**	**32.56.5080**	**68,60**
PZ DIN links	**-**	**-**	**-**	**-**	**32.56.4890**	**65,70**	**32.56.5090**	**68,60**
Ganzglastür-Drückerpaar								
Ausführung	Edelstahlfärbig-sat.	€/PR	Edelstahlfärbig-pol.	€/PR	Edelstahlfärbig-sat.	€/PR	Edelstahlfärbig-pol.	€/PR
Drückerpaar	**32.87.3180**	**71,90**	**32.87.3280**	**74,10**	**32.87.3180**	**71,90**	**32.87.3280**	**74,10**
Drückerlochteil Basic								
Ausführung	Edelstahlfärbig-sat.	€/STK	Edelstahlfärbig-pol.	€/STK	Edelstahlfärbig-sat.	€/STK	Edelstahlfärbig-pol.	€/STK
Drückerlochteil re./li.	**32.87.3170**	**34,90**	**32.87.3270**	**35,90**	**32.87.3170**	**34,90**	**32.87.3270**	**35,90**

MONTANA-LS (Serie 32873300)

Garnitur mit stabiler Metallkonstruktion, sichtbar verschraubt, mit Hochhaltefeder, für hohe Beanspruchung!
Das patentierte Beschlagsystem.
Geprüft nach EN 1906 Gebrauchskategorie 3, EN 1634-2.

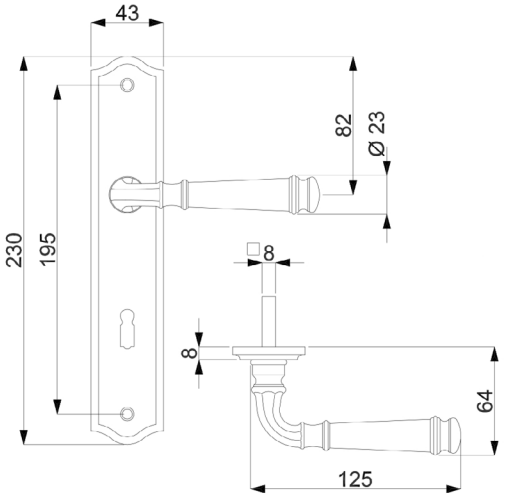

VARIOSTAR BASIC

PZ

WC

Knopf

Modelle mit Stift ZT 8 (8,5/8) mm, WC-Riegel 8 (7) mm

Prüfqualität	**GK 3**		**GK 3**		**GK 3**	
Zimmertürgarnituren						
Ausführung	Messing-pol.	€/GRT	Edelstahlfärbig-sat.	€/GRT	Edelstahlfärbig-pol.	€/GRT
BB	**(82) / 32.87.3300**	**92,10**	**(82) / 32.87.3100**	**101,10**	**(82) / 32.87.3200**	**103,30**
PZ	**(82) / 32.87.3310**	**92,10**	**(82) / 32.87.3110**	**101,10**	**(82) / 32.87.3210**	**103,30**
WC	**(82) / 32.87.3340**	**109,00**	**(82) / 32.87.3140**	**118,00**	**(82) / 32.87.3240**	**120,20**
Wohnungseingangsgarnituren mit Knopf/Drücker						
Ausführung	Messing-pol.	€/GRT	Edelstahlfärbig-sat.	€/GRT	Edelstahlfärbig-pol.	€/GRT
PZ DIN rechts	**(82) / 32.87.3320**	**114,60**	**(82) / 32.87.3120**	**123,60**	**(82) / 32.87.3220**	**125,80**
PZ DIN links	**(82) / 32.87.3330**	**114,60**	**(82) / 32.87.3130**	**123,60**	**(82) / 32.87.3230**	**125,80**
Feuerschutzgarnituren Ö-Norm mit 8,5/8 mm Stift TS 37-42 mm						
Ausführung	Messing-pol.	€/GRT	Edelstahlfärbig-sat.	€/GRT	Edelstahlfärbig-pol.	€/GRT
Drücker/Drücker	**82.87.3310FS**	**114,60**	**82.87.3110FS**	**123,60**	**82.87.3210FS**	**125,80**
Knopf/Dr. DIN re.	**82.87.3320FS**	**137,00**	**82.87.3120FS**	**146,10**	**82.87.3220FS**	**148,30**
Knopf/Dr. DIN li.	**82.87.3330FS**	**137,00**	**82.87.3130FS**	**146,10**	**82.87.3230FS**	**148,30**
Halbgarnituren für Zimmertüren (ohne Stift)						
Ausführung	Messing-pol.	€/GRT	Edelstahlfärbig-sat.	€/GRT	Edelstahlfärbig-pol.	€/GRT
BB DIN rechts	**(82) / 32.87.3350**	**46,10**	**(82) / 32.87.3150**	**50,60**	**(82) / 32.87.3250**	**51,70**
BB DIN links	**(82) / 32.87.3360**	**46,10**	**(82) / 32.87.3160**	**50,60**	**(82) / 32.87.3260**	**51,70**
Ganzglastür-Drückerpaar						
Ausführung	Messing-pol.	€/PR	Edelstahlfärbig-sat.	€/PR	Edelstahlfärbig-pol.	€/PR
Drückerpaar	**32.87.3380**	**65,20**	**32.87.3180**	**71,90**	**32.87.3280**	**74,10**
Drückerlochteil Basic						
Ausführung	Messing-pol.	€/STK	Edelstahlfärbig-sat.	€/STK	Edelstahlfärbig-pol.	€/STK
Drückerlochteil re./li.	**32.87.3370**	**31,50**	**32.87.3170**	**34,90**	**32.87.3270**	**35,90**

ACHTUNG UNTERSCHIEDLICHE NORMEN - SO BESTELLEN SIE RICHTIG:
D-Norm Bestellung: Artikelnummer ohne Zahl in Klammern.
Ö-Norm Bestellung: Die ersten beiden Stellen der Artikelnummer D-Norm gegen die Zahl in Klammern austauschen.

MONTANA-LS (Serie 32873300)

Garnitur mit stabiler Metallkonstruktion, sichtbar verschraubt, mit Hochhaltefeder, für hohe Beanspruchung!
Das patentierte Beschlagsystem.
Geprüft nach EN 1906 Gebrauchskategorie 3, EN 1634-2.

Edelstahlfärbig-sat.

Edelstahlfärbig-pol.

POSEIDON-R (Serie 32782000)

Garnitur mit hochwertiger Nylon-Unterkonstruktion, Verbundrosetten, Hochhaltefeder, für hohe Beanspruchung!
Das patentierte Beschlagsystem.
Geprüft nach EN 1906 Gebrauchskategorie 3.

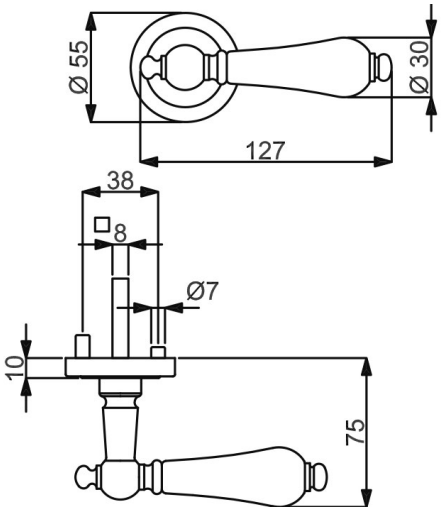

VARIOSTAR BASIC

PZ

WC

Knopf

Modelle mit Stift ZT 8 mm, WC-Riegel 8 mm

Prüfqualität	**GK 3**		**GK 3**		**GK 3**	
Zimmertürgarnituren						
Ausführung	Messing-pol./Weiß	€/GRT	Ef-pol./Weiß	€/GRT	Ef-sat./Weiß	€/GRT
BB	**32.78.2000**	**97,80**	**32.78.1900**	**116,90**	**32.78.1800**	**109,00**
PZ	**32.78.2010**	**97,80**	**32.78.1910**	**116,90**	**32.78.1810**	**109,00**
WC	**32.78.2020**	**114,60**	**32.78.1920**	**133,70**	**32.78.1820**	**125,80**
Wohnungseingangsgarnituren mit Knopf/Drücker						
Ausführung	Messing-pol./Weiß	€/GRT	Ef-pol./Weiß	€/GRT	Ef-sat./Weiß	€/GRT
PZ DIN rechts	**32.78.2030**	**120,20**	**32.78.1930**	**139,30**	**32.78.1830**	**131,50**
PZ DIN links	**32.78.2040**	**120,20**	**32.78.1940**	**139,30**	**32.78.1840**	**131,50**
Halbgarnituren für Zimmertüren (ohne Stift)						
Ausführung	Messing-pol./Weiß	€/GRT	Ef-pol./Weiß	€/GRT	Ef-sat./Weiß	€/GRT
BB DIN rechts	**32.78.2050**	**48,80**	**32.78.1950**	**58,40**	**32.78.1850**	**54,50**
BB DIN links	**32.78.2060**	**48,80**	**32.78.1960**	**58,40**	**32.78.1860**	**54,50**
Halbgarnituren für Haustüren, mit Metallunterkonstruktion, ohne Hochhaltefeder und Stift						
Ausführung	Messing-pol./Weiß	€/GRT	Ef-pol./Weiß	€/GRT	Ef-sat./Weiß	€/GRT
PZ DIN re./li.	**32.78.2070**	**75,80**	**32.78.1970**	**85,40**	**32.78.1870**	**81,50**
Ganzglastür-Drückerpaar						
Ausführung	Messing-pol./Weiß	€/PR	Ef-pol./Weiß	€/PR	Ef-sat./Weiß	€/PR
Drückerpaar	**32.78.0280**	**72,30**	**32.78.0180**	**80,90**	**32.78.0090**	**78,60**
Drückerlochteil Basic						
Ausführung	Messing-pol./Weiß	€/STK	Ef-pol./Weiß	€/STK	Ef-sat./Weiß	€/STK
Drückerlochteil re./li.	**32.78.0270**	**35,10**	**32.78.0170**	**39,40**	**32.78.0080**	**38,20**

ACHTUNG UNTERSCHIEDLICHE NORMEN - SO BESTELLEN SIE RICHTIG:
D-Norm Bestellung: Artikelnummer ohne Zahl in Klammern.
Ö-Norm Bestellung: Die ersten beiden Stellen der Artikelnummer D-Norm gegen die Zahl in Klammern austauschen.

POSEIDON-R (Serie 32782300)

Garnitur mit hochwertiger Nylon-Unterkonstruktion, Verbundrosetten, Hochhaltefeder, für hohe Beanspruchung!
Das patentierte Beschlagsystem.
Geprüft nach EN 1906 Gebrauchskategorie 3.

Ef-sat./Porzellan Weiß

Ef-pol./Porzellan Weiß

POSEIDON-R (Serie 32782300)

Garnitur mit hochwertiger Nylon-Unterkonstruktion, Verbundrosetten, Hochhaltefeder, für hohe Beanspruchung!
Das patentierte Beschlagsystem.
Geprüft nach EN 1906 Gebrauchskategorie 3.

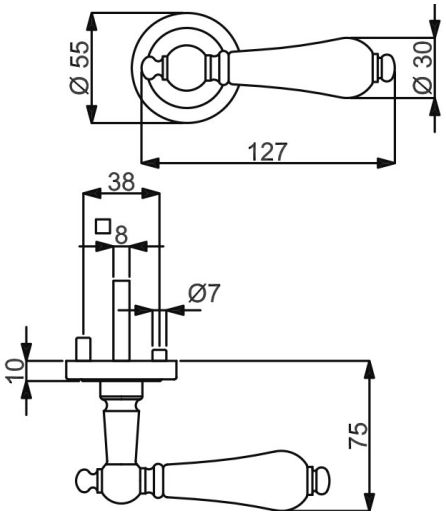

VARIOSTAR BASIC

PZ

WC

Knopf

Modelle mit Stift ZT 8 mm, WC-Riegel 8 mm

Prüfqualität	**GK 3**		**GK 3**		**GK 3**	
Zimmertürgarnituren						
Ausführung	Messing-pol./Schwarz	€/GRT	Ef-pol./Schwarz	€/GRT	Ef-sat./Schwarz	€/GRT
BB	**32.78.2300**	**97,80**	**32.78.2200**	**116,90**	**32.78.2100**	**109,00**
PZ	**32.78.2310**	**97,80**	**32.78.2210**	**116,90**	**32.78.2110**	**109,00**
WC	**32.78.2320**	**114,60**	**32.78.2220**	**133,70**	**32.78.2120**	**125,80**
Wohnungseingangsgarnituren mit Knopf/Drücker						
Ausführung	Messing-pol./Schwarz	€/GRT	Ef-pol./Schwarz	€/GRT	Ef-sat./Schwarz	€/GRT
PZ DIN rechts	**32.78.2340**	**120,20**	**32.78.2230**	**139,30**	**32.78.2130**	**131,50**
PZ DIN links	**32.78.2330**	**120,20**	**32.78.2240**	**139,30**	**32.78.2140**	**131,50**
Halbgarnituren für Zimmertüren (ohne Stift)						
Ausführung	Messing-pol./Schwarz	€/GRT	Ef-pol./Schwarz	€/GRT	Ef-sat./Schwarz	€/GRT
BB DIN rechts	**32.78.2360**	**48,80**	**32.78.2250**	**58,40**	**32.78.2150**	**54,50**
BB DIN links	**32.78.2350**	**48,80**	**32.78.2260**	**58,40**	**32.78.2160**	**54,50**
Halbgarnituren für Haustüren, mit Metallunterkonstruktion, ohne Hochhaltefeder und Stift						
Ausführung	Messing-pol./Schwarz	€/GRT	Ef-pol./Schwarz	€/GRT	Ef-sat./Schwarz	€/GRT
PZ DIN re./li.	**32.78.2370**	**75,80**	**32.78.2270**	**85,40**	**32.78.2170**	**54,00**
Ganzglastür-Drückerpaar						
Ausführung	Messing-pol./Schwarz	€/PR	Ef-pol./Schwarz	€/PR	Ef-sat./Schwarz	€/PR
Drückerpaar	**32.78.0580**	**72,30**	**32.78.0480**	**80,90**	**32.78.0380**	**78,60**
Drückerlochteil Basic						
Ausführung	Messing-pol./Schwarz	€/STK	Ef-pol./Schwarz	€/STK	Ef-sat./Schwarz	€/STK
Drückerlochteil re./li.	**32.78.0570**	**35,10**	**32.78.0470**	**39,40**	**32.78.0370**	**38,20**

ACHTUNG UNTERSCHIEDLICHE NORMEN - SO BESTELLEN SIE RICHTIG:
D-Norm Bestellung: Artikelnummer ohne Zahl in Klammern.
Ö-Norm Bestellung: Die ersten beiden Stellen der Artikelnummer D-Norm gegen die Zahl in Klammern austauschen.

POSEIDON-R (Serie 32782300)

Garnitur mit hochwertiger Nylon-Unterkonstruktion, Verbundrosetten, Hochhaltefeder, für hohe Beanspruchung!
Das patentierte Beschlagsystem.
Geprüft nach EN 1906 Gebrauchskategorie 3.

Ef-pol./Porzellan schwarz

Ef-pol./Porzellan schwarz

POSEIDON-LS (Serie 32780200)

Garnitur mit stabiler Metallkonstruktion, sichtbar verschraubt, mit Hochhaltefeder, für hohe Beanspruchung!
Das patentierte Beschlagsystem.
Geprüft nach EN 1906 Gebrauchskategorie 3.

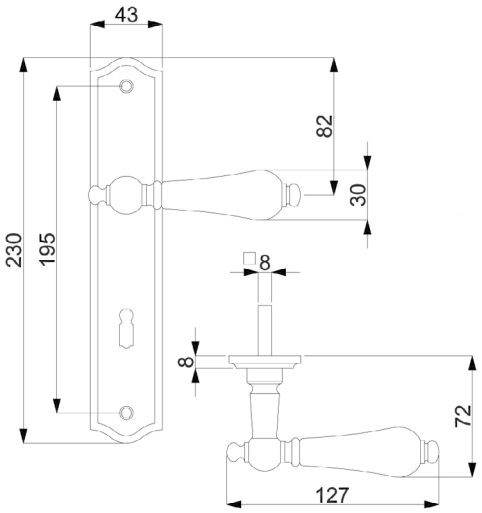

VARIOSTAR BASIC

PZ

WC

Knopf

Modelle mit Stift ZT 8 mm, WC-Riegel 8 mm

Prüfqualität	**GK 3**		**GK 3**		**GK 3**	
Zimmertürgarnituren						
Ausführung	Messing-pol./Weiß	€/GRT	Ef-pol./Weiß	€/GRT	Ef-sat./Weiß	€/GRT
BB	**32.78.0200**	**107,80**	**32.78.0100**	**119,10**	**32.78.0010**	**112,40**
PZ	**32.78.0210**	**107,80**	**32.78.0110**	**119,10**	**32.78.0020**	**112,40**
WC	**32.78.0220**	**124,70**	**32.78.0120**	**136,00**	**32.78.0030**	**129,30**
Wohnungseingangsgarnituren mit Knopf/Drücker						
Ausführung	Messing-pol./Weiß	€/GRT	Ef-pol./Weiß	€/GRT	Ef-sat./Weiß	€/GRT
PZ DIN rechts	**32.78.0230**	**130,30**	**32.78.0130**	**141,50**	**32.78.0040**	**134,80**
PZ DIN links	**32.78.0240**	**130,30**	**32.78.0140**	**141,50**	**32.78.0050**	**134,80**
Halbgarnituren für Zimmertüren (ohne Stift)						
Ausführung	Messing-pol./Weiß	€/GRT	Ef-pol./Weiß	€/GRT	Ef-sat./Weiß	€/GRT
BB DIN rechts	**32.78.0250**	**54,00**	**32.78.0150**	**59,50**	**32.78.0060**	**56,20**
BB DIN links	**32.78.0260**	**54,00**	**32.78.0160**	**59,50**	**32.78.0070**	**56,20**
Ganzglastür-Drückerpaar						
Ausführung	Messing-pol./Weiß	€/PR	Ef-pol./Weiß	€/PR	Ef-sat./Weiß	€/PR
Drückerpaar	**32.78.0280**	**72,30**	**32.78.0180**	**80,90**	**32.78.0090**	**78,60**
Drückerlochteil Basic						
Ausführung	Messing-pol./Weiß	€/STK	Ef-pol./Weiß	€/STK	Ef-sat./Weiß	€/STK
Drückerlochteil re./li.	**32.78.0270**	**35,10**	**32.78.0170**	**39,40**	**32.78.0080**	**38,20**

ACHTUNG UNTERSCHIEDLICHE NORMEN - SO BESTELLEN SIE RICHTIG:
D-Norm Bestellung: Artikelnummer ohne Zahl in Klammern.
Ö-Norm Bestellung: Die ersten beiden Stellen der Artikelnummer D-Norm gegen die Zahl in Klammern austauschen.

POSEIDON-LS (Serie 32780200)

Garnitur mit hochwertiger Nylon-Unterkonstruktion, Verbundrosetten, Hochhaltefeder, für hohe Beanspruchung!
Das patentierte Beschlagsystem.
Geprüft nach EN 1906 Gebrauchskategorie 3.

Ef-sat./Porzellan Weiß

Ef-pol./Porzellan Weiß

POSEIDON-LS (Serie 32780500)

Garnitur mit stabiler Metallkonstruktion, sichtbar verschraubt, mit Hochhaltefeder, für hohe Beanspruchung!
Das patentierte Beschlagsystem.
Geprüft nach EN 1906 Gebrauchskategorie 3.

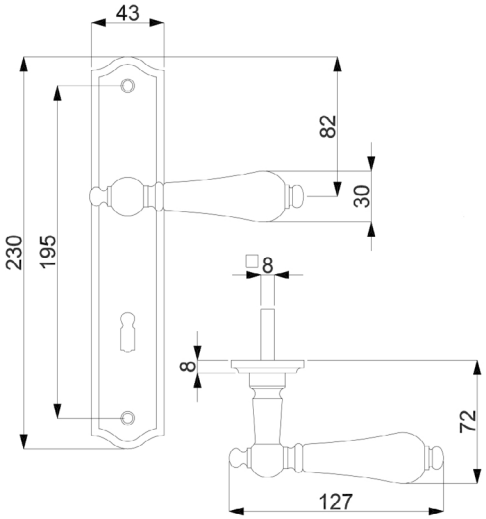

VARIOSTAR BASIC

PZ

WC

Knopf

Modelle mit Stift ZT 8 mm, WC-Riegel 8 mm

Prüfqualität	**GK 3**		**GK 3**		**GK 3**	
Zimmertürgarnituren						
Ausführung	Messing-pol./Schwarz	€/GRT	Ef-pol./Schwarz	€/GRT	Ef-sat./Schwarz	€/GRT
BB	**32.78.0500**	**107,80**	**32.78.0400**	**119,10**	**32.78.0300**	**112,40**
PZ	**32.78.0510**	**107,80**	**32.78.0410**	**119,10**	**32.78.0310**	**112,40**
WC	**32.78.0520**	**124,70**	**32.78.0420**	**136,00**	**32.78.0320**	**129,30**
Wohnungseingangsgarnituren mit Knopf/Drücker						
Ausführung	Messing-pol./Schwarz	€/GRT	Ef-pol./Schwarz	€/GRT	Ef-sat./Schwarz	€/GRT
PZ DIN rechts	**32.78.0530**	**130,30**	**32.78.0430**	**141,50**	**32.78.0330**	**134,80**
PZ DIN links	**32.78.0540**	**130,30**	**32.78.0440**	**141,50**	**32.78.0340**	**134,80**
Halbgarnituren für Zimmertüren (ohne Stift)						
Ausführung	Messing-pol./Schwarz	€/GRT	Ef-pol./Schwarz	€/GRT	Ef-sat./Schwarz	€/GRT
BB DIN rechts	**32.78.0550**	**54,00**	**32.78.0450**	**59,50**	**32.78.0350**	**56,20**
BB DIN links	**32.78.0560**	**54,00**	**32.78.0460**	**59,50**	**32.78.0360**	**56,20**
Ganzglastür-Drückerpaar						
Ausführung	Messing-pol./Schwarz	€/PR	Ef-pol./Schwarz	€/PR	Ef-sat./Schwarz	€/PR
Drückerpaar	**32.78.0580**	**72,30**	**32.78.0480**	**80,90**	**32.78.0380**	**78,60**
Drückerlochteil Basic						
Ausführung	Messing-pol./Schwarz	€/STK	Ef-pol./Schwarz	€/STK	Ef-sat./Schwarz	€/STK
Drückerlochteil re./li.	**32.78.0570**	**35,10**	**32.78.0470**	**39,40**	**32.78.0370**	**38,20**

ACHTUNG UNTERSCHIEDLICHE NORMEN - SO BESTELLEN SIE RICHTIG:
D-Norm Bestellung: Artikelnummer ohne Zahl in Klammern.
Ö-Norm Bestellung: Die ersten beiden Stellen der Artikelnummer D-Norm gegen die Zahl in Klammern austauschen.

POSEIDON-LS (Serie 32780500)

Garnitur mit hochwertiger Nylon-Unterkonstruktion, Verbundrosetten, Hochhaltefeder, für hohe Beanspruchung!
Das patentierte Beschlagsystem.
Geprüft nach EN 1906 Gebrauchskategorie 3.

Ef-sat./Porzellan schwarz

Ef-pol./Porzellan schwarz

PLATON-R (Serie 32781400)

Garnitur mit hochwertiger Nylon-Unterkonstruktion, Verbundrosetten, Hochhaltefeder, für hohe Beanspruchung!
Das patentierte Beschlagsystem.
Geprüft nach EN 1906 Gebrauchskategorie 3.

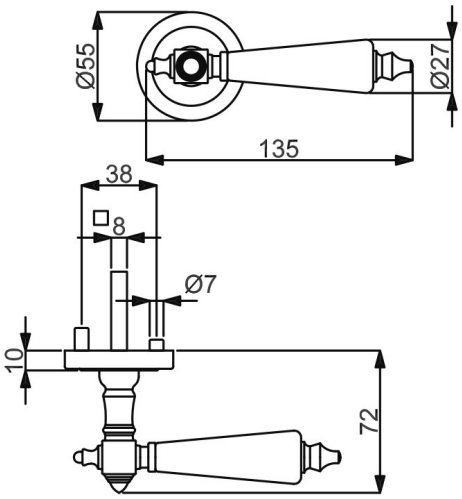

VARIOSTAR BASIC

PZ

WC

Knopf

Modelle mit Stift ZT 8 mm, WC-Riegel 8 mm

Prüfqualität	**GK 3**		**GK 3**		**GK 3**	
Zimmertürgarnituren						
Ausführung	Messing-pol./Weiß	€/GRT	Ef-pol./Weiß	€/GRT	Ef-sat./Weiß	€/GRT
BB	**32.78.1400**	**97,80**	**32.78.1300**	**116,90**	**32.78.1200**	**109,00**
PZ	**32.78.1410**	**97,80**	**32.78.1310**	**116,90**	**32.78.1210**	**109,00**
WC	**32.78.1420**	**114,60**	**32.78.1320**	**133,70**	**32.78.1220**	**125,80**
Wohnungseingangsgarnituren mit Knopf/Drücker						
Ausführung	Messing-pol./Weiß	€/GRT	Ef-pol./Weiß	€/GRT	Ef-sat./Weiß	€/GRT
PZ DIN rechts	**32.78.1430**	**120,20**	**32.78.1330**	**139,30**	**32.78.1230**	**131,50**
PZ DIN links	**32.78.1440**	**120,20**	**32.78.1340**	**139,30**	**32.78.1240**	**131,50**
Halbgarnituren für Zimmertüren (ohne Stift)						
Ausführung	Messing-pol./Weiß	€/GRT	Ef-pol./Weiß	€/GRT	Ef-sat./Weiß	€/GRT
BB DIN rechts	**32.78.1450**	**48,80**	**32.78.1350**	**58,40**	**32.78.1250**	**54,50**
BB DIN links	**32.78.1460**	**48,80**	**32.78.1360**	**58,40**	**32.78.1260**	**54,50**
Halbgarnituren für Haustüren, mit Metallunterkonstruktion, ohne Hochhaltefeder und Stift						
Ausführung	Messing-pol./Weiß	€/GRT	Ef-pol./Weiß	€/GRT	Ef-sat./Weiß	€/GRT
PZ DIN re./li.	**32.78.1470**	**75,80**	**32.78.1370**	**85,40**	**32.78.1270**	**81,50**
Ganzglastür-Drückerpaar						
Ausführung	Messing-pol./Weiß	€/PR	Ef-pol./Weiß	€/PR	Ef-sat./Weiß	€/PR
Drückerpaar	**32.78.0880**	**72,30**	**32.78.0780**	**80,90**	**32.78.0680**	**78,60**
Drückerlochteil Basic						
Ausführung	Messing-pol./Weiß	€/STK	Ef-pol./Weiß	€/STK	Ef-sat./Weiß	€/STK
Drückerlochteil re./li.	**32.78.0870**	**35,10**	**32.78.0770**	**39,40**	**32.78.0670**	**38,20**

ACHTUNG UNTERSCHIEDLICHE NORMEN - SO BESTELLEN SIE RICHTIG:
D-Norm Bestellung: Artikelnummer ohne Zahl in Klammern.
Ö-Norm Bestellung: Die ersten beiden Stellen der Artikelnummer D-Norm gegen die Zahl in Klammern austauschen.

PLATON-R (Serie 32781400)

Garnitur mit hochwertiger Nylon-Unterkonstruktion, Verbundrosetten, Hochhaltefeder, für hohe Beanspruchung!
Das patentierte Beschlagsystem.
Geprüft nach EN 1906 Gebrauchskategorie 3

Ef-sat./Porzellan weiß

Ef-pol./Porzellan weiß

PLATON-R (Serie 32781700)

Garnitur mit hochwertiger Nylon-Unterkonstruktion, Verbundrosetten, Hochhaltefeder, für hohe Beanspruchung!
Das patentierte Beschlagsystem.
Geprüft nach EN 1906 Gebrauchskategorie 3.

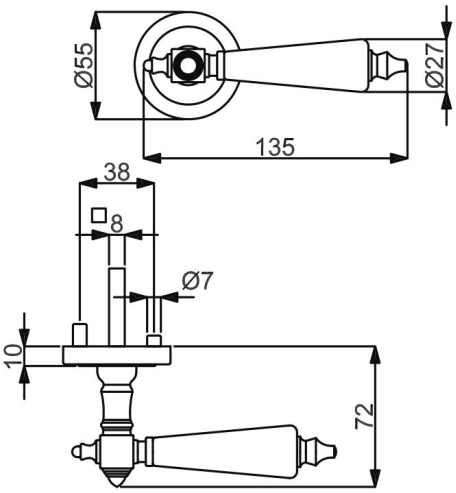

VARIOSTAR BASIC

PZ

WC

Knopf

Modelle mit Stift ZT 8 mm, WC-Riegel 8 mm

Prüfqualität	**GK 3**		**GK 3**		**GK 3**	
Zimmertürgarnituren						
Ausführung	Messing-pol./Schwarz	€/GRT	Ef-pol./Schwarz	€/GRT	Ef-sat./Schwarz	€/GRT
BB	**32.78.1700**	**97,80**	**32.78.1600**	**116,90**	**32.78.1500**	**109,00**
PZ	**32.78.1710**	**97,80**	**32.78.1610**	**116,90**	**32.78.1510**	**109,00**
WC	**32.78.1720**	**114,60**	**32.78.1620**	**133,70**	**32.78.1520**	**125,80**
Wohnungseingangsgarnituren mit Knopf/Drücker						
Ausführung	Messing-pol./Schwarz	€/GRT	Ef-pol./Schwarz	€/GRT	Ef-sat./Schwarz	€/GRT
PZ DIN rechts	**32.78.1740**	**120,20**	**32.78.1630**	**139,30**	**32.78.1530**	**131,50**
PZ DIN links	**32.78.1730**	**120,20**	**32.78.1640**	**139,30**	**32.78.1540**	**131,50**
Halbgarnituren für Zimmertüren (ohne Stift)						
Ausführung	Messing-pol./Schwarz	€/GRT	Ef-pol./Schwarz	€/GRT	Ef-sat./Schwarz	€/GRT
BB DIN rechts	**32.78.1760**	**48,80**	**32.78.1650**	**58,40**	**32.78.1550**	**54,50**
BB DIN links	**32.78.1750**	**48,80**	**32.78.1660**	**58,40**	**32.78.1560**	**54,50**
Halbgarnituren für Haustüren, mit Metallunterkonstruktion, ohne Hochhaltefeder und Stift						
Ausführung	Messing-pol./Schwarz	€/GRT	Ef-pol./Schwarz	€/GRT	Ef-sat./Schwarz	€/GRT
PZ DIN re./li.	**32.78.1770**	**75,80**	**32.78.1670**	**85,40**	**32.78.1570**	**81,50**
Ganzglastür-Drückerpaar						
Ausführung	Messing-pol./Schwarz	€/PR	Ef-pol./Schwarz	€/PR	Ef-sat./Schwarz	€/PR
Drückerpaar	**32.78.1180**	**72,30**	**32.78.1080**	**80,90**	**32.78.0980**	**78,60**
Drückerlochteil Basic						
Ausführung	Messing-pol./Schwarz	€/STK	Ef-pol./Schwarz	€/STK	Ef-sat./Schwarz	€/STK
Drückerlochteil re./li.	**32.78.1170**	**35,10**	**32.78.1070**	**39,40**	**32.78.0970**	**38,20**

ACHTUNG UNTERSCHIEDLICHE NORMEN - SO BESTELLEN SIE RICHTIG:
D-Norm Bestellung: Artikelnummer ohne Zahl in Klammern.
Ö-Norm Bestellung: Die ersten beiden Stellen der Artikelnummer D-Norm gegen die Zahl in Klammern austauschen.

PLATON-R (Serie 32781700)

Garnitur mit hochwertiger Nylon-Unterkonstruktion, Verbundrosetten, Hochhaltefeder, für hohe Beanspruchung!
Das patentierte Beschlagsystem.
Geprüft nach EN 1906 Gebrauchskategorie 3.

Ef-sat./Porzellan schwarz

Ef-pol./Porzellan schwarz

PLATON-LS (Serie 32781100)

Garnitur mit stabiler Metallkonstruktion, sichtbar verschraubt, mit Hochhaltefeder, für hohe Beanspruchung!
Das patentierte Beschlagsystem.
Geprüft nach EN 1906 Gebrauchsklasse 3.

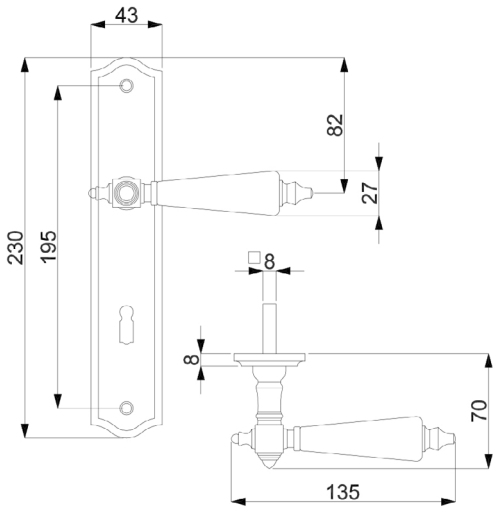

VARIOSTAR BASIC

PZ

WC

Knopf

Modelle mit Stift ZT 8 mm, WC-Riegel 8 mm

Prüfqualität	**GK 3**		**GK 3**		**GK 3**	
Zimmertürgarnituren						
Ausführung	Messing-pol./Schwarz	€/GRT	Ef-pol./Schwarz	€/GRT	Ef-sat./Schwarz	€/GRT
BB	**32.78.1100**	**107,80**	**32.78.1000**	**119,10**	**32.78.0900**	**112,40**
PZ	**32.78.1110**	**107,80**	**32.78.1010**	**119,10**	**32.78.0910**	**112,40**
WC	**32.78.1120**	**124,70**	**32.78.1020**	**136,00**	**32.78.0920**	**129,30**
Wohnungseingangsgarnituren mit Knopf/Drücker						
Ausführung	Messing-pol./Schwarz	€/GRT	Ef-pol./Schwarz	€/GRT	Ef-sat./Schwarz	€/GRT
PZ DIN rechts	**32.78.1130**	**130,30**	**32.78.1030**	**141,50**	**32.78.0930**	**134,80**
PZ DIN links	**32.78.1140**	**130,30**	**32.78.1040**	**141,50**	**32.78.0940**	**134,80**
Halbgarnituren für Zimmertüren (ohne Stift)						
Ausführung	Messing-pol./Schwarz	€/GRT	Ef-pol./Schwarz	€/GRT	Ef-sat./Schwarz	€/GRT
BB DIN rechts	**32.78.1150**	**54,00**	**32.78.1050**	**59,50**	**32.78.0950**	**56,20**
BB DIN links	**32.78.1160**	**54,00**	**32.78.1060**	**59,50**	**32.78.0960**	**56,20**
Ganzglastür-Drückerpaar						
Ausführung	Messing-pol./Schwarz	€/PR	Ef-pol./Schwarz	€/PR	Ef-sat./Schwarz	€/PR
Drückerpaar	**32.78.1180**	**72,30**	**32.78.1080**	**80,90**	**32.78.0980**	**78,60**
Drückerlochteil Basic						
Ausführung	Messing-pol./Schwarz	€/STK	Ef-pol./Schwarz	€/STK	Ef-sat./Schwarz	€/STK
Drückerlochteil re./li.	**32.78.1170**	**35,10**	**32.78.1070**	**39,40**	**32.78.0970**	**38,20**

ACHTUNG UNTERSCHIEDLICHE NORMEN - SO BESTELLEN SIE RICHTIG:
D-Norm Bestellung: Artikelnummer ohne Zahl in Klammern.
Ö-Norm Bestellung: Die ersten beiden Stellen der Artikelnummer D-Norm gegen die Zahl in Klammern austauschen.

PLATON-LS (Serie 32781100)

Garnitur mit hochwertiger Nylon-Unterkonstruktion, Verbundrosetten, Hochhaltefeder, für hohe Beanspruchung!
Das patentierte Beschlagsystem.
Geprüft nach EN 1906 Gebrauchskategorie 3.

Ef-sat./Porzellan schwarz

Ef-pol./Porzellan schwarz

LUCIA-LS (Serie 32760050)

Garnitur mit stabiler Metallkonstruktion, sichtbar verschraubt, mit Hochhaltefeder, für hohe Beanspruchung!
Das patentierte Beschlagsystem.
Geprüft nach EN 1906 Gebrauchskategorie 3, EN 1634-2.

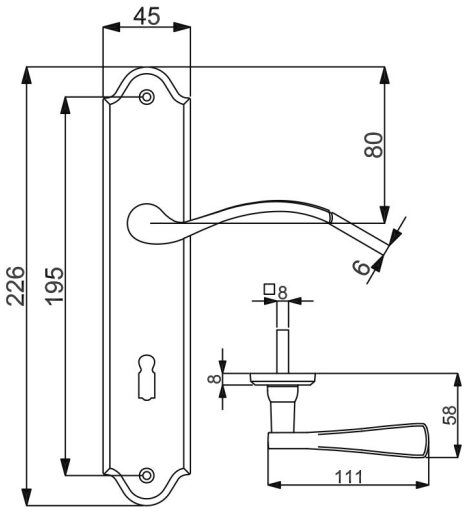

VARIOSTAR BASIC

PZ

WC

Knopf

Modelle mit Stift ZT 8 (8,5/8) mm, WC-Riegel 8 (7) mm

Prüfqualität	**GK 3**	
Zimmertürgarnituren		
Ausführung	Messing-pol.	€/GRT
BB	**(82) / 32.76.0050**	**40,40**
PZ	**(82) / 32.76.0140**	**40,40**
WC	**(82) / 32.76.0080**	**57,30**
Wohnungseingangsgarnituren mit Knopf/Drücker		
Ausführung	Messing-pol.	€/GRT
PZ DIN rechts	**(82) / 32.76.0060**	**62,90**
PZ DIN links	**(82) / 32.76.0070**	**62,90**
Feuerschutzgarnituren Ö-Norm mit 8,5/8 mm Stift TS 37-42 mm		
Ausführung	Messing-pol.	€/GRT
Drücker/Drücker	**82.76.0140FS**	**85,40**
Knopf/Dr. DIN re.	**82.76.0060FS**	**62,90**
Knopf/Dr. DIN li.	**82.76.0070FS**	**85,40**
Halbgarnituren für Zimmertüren (ohne Stift)		
Ausführung	Messing-pol.	€/GRT
BB DIN rechts	**(82) / 32.76.2760**	**20,30**
BB DIN links	**(82) / 32.76.2770**	**20,30**
Ganzglastür-Drückerpaar		
Ausführung	Messing-pol.	€/PR
Drückerpaar	**32.76.2670**	**21,50**
Drückerlochteil Basic		
Ausführung	Messing-pol.	€/STK
Drückerlochteil re.	**32.76.2680**	**9,70**
Drückerlochteil li.	**32.76.2690**	**9,70**

ACHTUNG UNTERSCHIEDLICHE NORMEN - SO BESTELLEN SIE RICHTIG:
D-Norm Bestellung: Artikelnummer ohne Zahl in Klammern.
Ö-Norm Bestellung: Die ersten beiden Stellen der Artikelnummer D-Norm gegen die Zahl in Klammern austauschen.

RICA-LS (Serie 32410010)

Garnitur mit stabiler Metallkonstruktion, sichtbar verschraubt, für dauerhafte Beanspruchung!

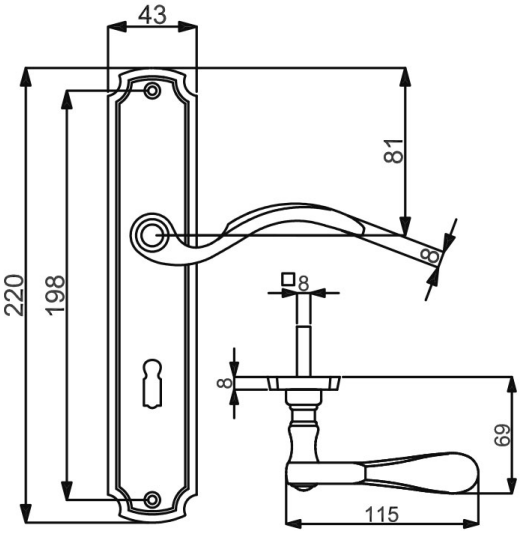

VARIOSTAR BASIC

PZ

WC

Knopf

Modelle mit Stift ZT 8 (8,5/8) mm, WC-Riegel 8 (7) mm

Prüfqualität	**ohne GK**		**ohne GK**	
Zimmertürgarnituren				
Ausführung	Brüniert-sat.	€/GRT	Messing-pol.	€/GRT
BB	**32.41.0020**	**47,10**	**(82) / 32.41.0010**	**47,10**
PZ	**32.41.0400**	**47,10**	**(82) / 32.41.0270**	**47,10**
WC	**32.41.0080**	**64,10**	**(82) / 32.41.0070**	**64,10**
Wohnungseingangsgarnituren mit Knopf/Drücker				
Ausführung	Brüniert-sat.	€/GRT	Messing-pol.	€/GRT
PZ DIN rechts	**32.41.0040**	**69,60**	**(82) / 32.41.0030**	**69,60**
PZ DIN links	**32.41.0060**	**69,60**	**(82) / 32.41.0050**	**69,60**
Halbgarnituren für Zimmertüren (ohne Stift)				
Ausführung	Brüniert-sat.	€/GRT	Messing-pol.	€/GRT
BB DIN rechts	**32.41.4440**	**23,60**	**(82) / 32.41.4430**	**23,60**
BB DIN links	**32.41.4460**	**23,60**	**(82) / 32.41.4450**	**23,60**
Ganzglastür-Drückerpaar				
Ausführung	Brüniert-sat.	€/PR	Messing-pol.	€/PR
Drückerpaar	**32.41.0100**	**27,00**	**32.41.0090**	**27,00**
Drückerlochteil Basic				
Ausführung	Brüniert-sat.	€/STK	Messing-pol.	€/STK
Drückerlochteil re.	**32.41.0120**	**12,40**	**32.41.0110**	**12,40**
Drückerlochteil li.	**32.41.0140**	**12,40**	**32.41.0130**	**12,40**

CLIO-LS (Serie 32010010)

Garnitur mit stabiler Metallkonstruktion, sichtbar verschraubt, für dauerhafte Beanspruchung!

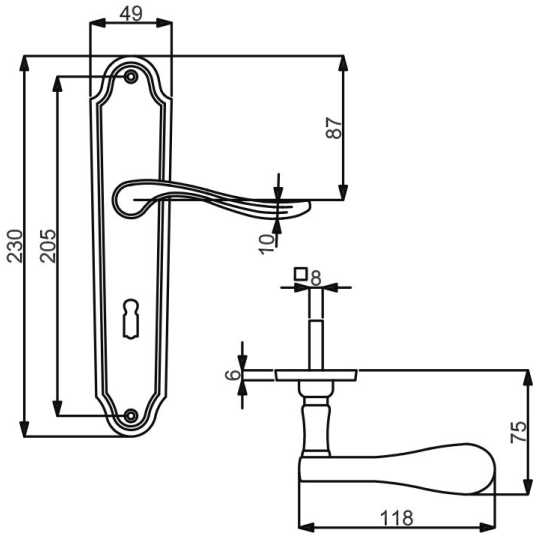

VARIOSTAR BASIC

PZ

WC

Knopf

Modelle mit Stift ZT 8 mm, WC-Riegel 8 mm

Prüfqualität	**ohne GK**		**ohne GK**	
Zimmertürgarnituren				
Ausführung	Brüniert-sat.	€/GRT	Messing-pol.	€/GRT
BB	**32.01.0020**	**58,40**	**32.01.0010**	**58,40**
PZ	**32.01.0380**	**58,40**	**32.01.0370**	**58,40**
WC	**32.01.0080**	**75,30**	**32.01.0070**	**75,30**
Wohnungseingangsgarnituren mit Knopf/Drücker				
Ausführung	Brüniert-sat.	€/GRT	Messing-pol.	€/GRT
PZ DIN rechts	**32.01.0040**	**80,90**	**32.01.0030**	**80,90**
PZ DIN links	**32.01.0060**	**80,90**	**32.01.0050**	**80,90**
Halbgarnituren für Zimmertüren (ohne Stift)				
Ausführung	Brüniert-sat.	€/GRT	Messing-pol.	€/GRT
BB DIN rechts	**32.01.1100**	**29,20**	**32.01.1090**	**29,20**
BB DIN links	**32.01.1150**	**29,20**	**32.01.1140**	**29,20**
Ganzglastür-Drückerpaar				
Ausführung	Brüniert-sat.	€/PR	Messing-pol.	€/PR
Drückerpaar	**32.01.0100**	**37,10**	**32.01.0090**	**37,10**
Drückerlochteil Basic				
Ausführung	Brüniert-sat.	€/STK	Messing-pol.	€/STK
Drückerlochteil re.	**32.01.0120**	**17,40**	**32.01.0110**	**17,40**
Drückerlochteil li.	**32.01.0140**	**17,40**	**32.01.0130**	**17,40**

ACHTUNG UNTERSCHIEDLICHE NORMEN - SO BESTELLEN SIE RICHTIG:
D-Norm Bestellung: Artikelnummer ohne Zahl in Klammern.
Ö-Norm Bestellung: Die ersten beiden Stellen der Artikelnummer D-Norm gegen die Zahl in Klammern austauschen.

EVA-LS (Serie 32211030)

Garnitur mit stabiler Metallkonstruktion, sichtbar verschraubt, für dauerhafte Beanspruchung!

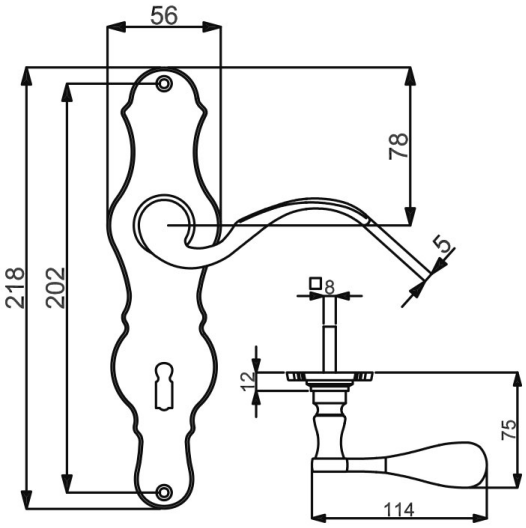

VARIOSTAR BASIC

PZ

WC

Knopf

Modelle mit Stift ZT 8 (8,5/8) mm, WC-Riegel 8 (7) mm

Prüfqualität	**ohne GK**		**ohne GK**	
Zimmertürgarnituren				
Ausführung	Brüniert-sat.	€/GRT	Messing-pol.	€/GRT
BB	**(82) / 32.21.1040**	**46,10**	**(82) / 32.21.1030**	**46,10**
PZ	**(82) / 32.21.5170**	**46,10**	**(82) / 32.21.5160**	**46,10**
WC	**(82) / 32.21.1130**	**62,90**	**(82) / 32.21.1120**	**62,90**
Wohnungseingangsgarnituren mit Knopf/Drücker				
Ausführung	Brüniert-sat.	€/GRT	Messing-pol.	€/GRT
PZ DIN rechts	**(82) / 32.21.1070**	**68,60**	**(82) / 32.21.1060**	**68,60**
PZ DIN links	**(82) / 32.21.1100**	**68,60**	**(82) / 32.21.1090**	**68,60**
Halbgarnituren für Zimmertüren (ohne Stift)				
Ausführung	Brüniert-sat.	€/GRT	Messing-pol.	€/GRT
BB DIN rechts	**(82) / 32.21.8720**	**23,00**	**(82) / 32.21.8710**	**23,00**
BB DIN links	**(82) / 32.21.1300**	**23,00**	**(82) / 32.21.1290**	**23,00**
Ganzglastür-Drückerpaar				
Ausführung	Brüniert-sat.	€/PR	Messing-pol.	€/PR
Drückerpaar	**32.21.0320**	**25,60**	**32.21.0310**	**25,60**
Drückerlochteil Basic				
Ausführung	Brüniert-sat.	€/STK	Messing-pol.	€/STK
Drückerlochteil re.	**32.21.0340**	**11,70**	**32.21.0330**	**11,70**
Drückerlochteil li.	**32.21.0360**	**11,70**	**32.21.0350**	**11,70**

PAMELA-LS (Serie 32212360)

Garnitur mit stabiler Metallkonstruktion, sichtbar verschraubt, für dauerhafte Beanspruchung!

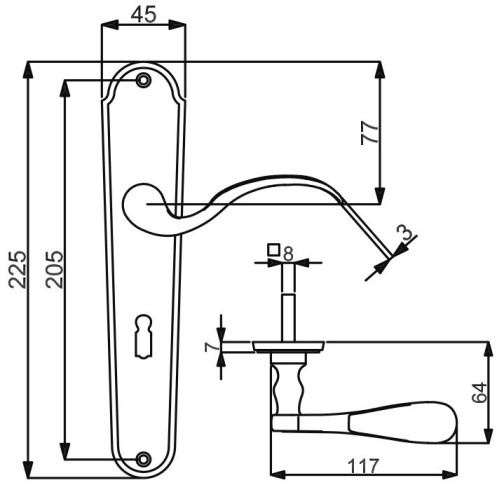

PZ

WC

Knopf

Modelle mit Stift ZT 8 (8,5/8) mm, WC-Riegel 8 (7) mm

Prüfqualität	**ohne GK**		**ohne GK**	
Zimmertürgarnituren				
Ausführung	Brüniert-sat.	€/GRT	Messing-pol.	€/GRT
BB	**(82) / 32.21.2370**	**41,60**	**(82) / 32.21.2360**	**41,60**
PZ	**(82) / 32.21.7010**	**41,60**	**(82) / 32.21.7000**	**41,60**
WC	**(82) / 32.21.2430**	**58,40**	**(82) / 32.21.2420**	**58,40**
Wohnungseingangsgarnituren mit Knopf/Drücker				
Ausführung	Brüniert-sat.	€/GRT	Messing-pol.	€/GRT
PZ DIN rechts	**(82) / 32.21.2390**	**64,10**	**(82) / 32.21.2380**	**64,10**
PZ DIN links	**(82) / 32.21.2410**	**64,10**	**(82) / 32.21.2400**	**64,10**
Halbgarnituren für Zimmertüren (ohne Stift)				
Ausführung	Brüniert-sat.	€/GRT	Messing-pol.	€/GRT
BB DIN rechts	**(82) / 32.21.8740**	**20,80**	**(82) / 32.21.8730**	**20,80**
BB DIN links	**(82) / 32.21.2350**	**20,80**	**(82) / 32.21.2340**	**20,80**
Ganzglastür-Drückerpaar				
Ausführung	Brüniert-sat.	€/PR	Messing-pol.	€/PR
Drückerpaar	**32.21.0320**	**25,60**	**32.21.0310**	**25,60**
Drückerlochteil Basic				
Ausführung	Brüniert-sat.	€/STK	Messing-pol.	€/STK
Drückerlochteil re.	**32.21.0340**	**11,70**	**32.21.0330**	**11,70**
Drückerlochteil li.	**32.21.0360**	**11,70**	**32.21.0350**	**11,70**

ACHTUNG UNTERSCHIEDLICHE NORMEN - SO BESTELLEN SIE RICHTIG:
D-Norm Bestellung: Artikelnummer ohne Zahl in Klammern.
Ö-Norm Bestellung: Die ersten beiden Stellen der Artikelnummer D-Norm gegen die Zahl in Klammern austauschen.

RAMONA-LS (Serie 32330010)

Garnitur mit stabiler Metallkonstruktion, sichtbar verschraubt, mit Hochhaltefeder.
Für hohe Beanspruchung! Das patentierte Beschlagsystem.
Geprüft nach EN 1906 Gebrauchskategorie 3, EN 1634-2.

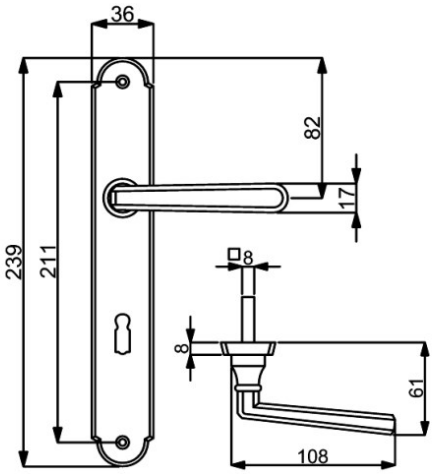

VARIOSTAR BASIC

PZ

WC

Knopf

Modelle mit Stift ZT 8 (8,5/8) mm, WC-Riegel 8 (7) mm

Prüfqualität	**GK 3**		**GK 3**	
Zimmertürgarnituren				
Ausführung	Messing-pol.	€/GRT	Chrom-pol.	€/GRT
BB	**(82) / 32.33.0010**	**60,70**	**82.33.0440**	**69,60**
PZ	**(82) / 32.33.2220**	**60,70**	**82.33.0450**	**69,60**
WC	**(82) / 32.33.0050**	**77,50**	**82.33.0480**	**86,50**
Zimmertürgarnitur mit Hangerl				
Ausführung	Messing-pol.	€/GRT	Chrom-pol.	€/GRT
BB	**82.33.0630**	**71,90**	**-**	**-**
Wohnungseingangsgarnituren mit Knopf/Drücker				
Ausführung	Messing-pol.	€/GRT	Chrom-pol.	€/GRT
PZ DIN rechts	**(82) / 32.33.0030**	**83,20**	**82.33.0460**	**92,10**
PZ DIN links	**(82) / 32.33.0040**	**83,20**	**82.33.0470**	**92,10**
Feuerschutzgarnituren Ö-Norm mit 8,5/8 mm Stift TS 37-42 mm				
Ausführung	Messing-pol.	€/GRT	Chrom-pol.	€/GRT
Drücker/Drücker	**82.33.2220FS**	**83,20**	**82.33.0450FS**	**92,10**
Knopf/Dr. DIN re.	**82.33.0030FS**	**105,60**	**82.33.0460FS**	**114,60**
Knopf/Dr. DIN li.	**82.33.0040FS**	**105,60**	**82.33.0470FS**	**114,60**
Ganzglastür-Drückerpaar				
Ausführung	Messing-pol.	€/PR	Chrom-pol.	€/PR
Drückerpaar	**32.33.0070**	**40,40**	**-**	**-**
Drückerlochteil Basic				
Ausführung	Messing-pol.	€/STK	Chrom-pol.	€/STK
Drückerlochteil re./li.	**32.33.0090**	**19,10**	**32.33.0100**	**20,70**

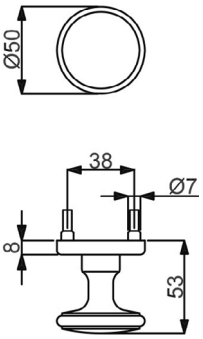

VARIOSTAR BASIC

KNOPF BASIC

(Serie 32981880)

Knopf auf Rosette gerade, Gewinde M4

5 JAHRE OBERFLÄCHEN GARANTIE HIGH COAT

fest verbunden

Farbe	Artikelnummer	€/STK
Messing-pol.	**32.98.1880**	**35,30**
Messing-pol./sat.	**32.98.1860**	**35,30**
Edelstahlfärbig-sat.	**32.98.1830**	**46,50**
Ef-pol./Ef-sat.	**32.98.1850**	**41,60**
Chrom-pol.	**32.98.1820**	**37,10**

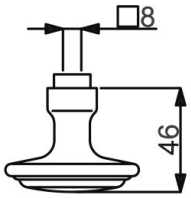

VARIOSTAR BASIC

KNOPF BASIC

(Serie 32240130)

Knopf lose Ø 58 mm, ohne Drückerrosette

5 JAHRE OBERFLÄCHEN GARANTIE HIGH COAT

lose/drehbar

Farbe	Artikelnummer	€/STK
Messing-pol.	**32.24.0130**	**20,70**
Brüniert-sat.	**32.24.0140**	**20,70**
Edelstahlfärbig-sat.	**32.24.0610**	**28,70**
Chrom-pol.	**32.24.0630**	**55,70**

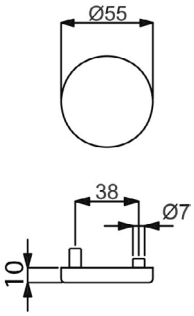

BLINDROSETTE TOP SPEED

(Serie 32519360)

Blindrosette inklusive Metall-Unterkonstruktion, zur gegenseitigen Verschraubung, ohne Montagezubehör

Blindrosette

Farbe	Artikelnummer	€/STK
Robusta Gold	**32.51.9360**	**14,80**
Messing-pol.	**32.51.9350**	**8,50**
Edelstahlfärbig-sat.	**32.51.6830**	**13,40**

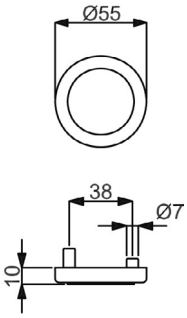

BLINDROSETTE TOP SPEED

(Serie 32516810)

Blindrosette inklusive Metall-Unterkonstruktion, zur gegenseitigen Verschraubung, ohne Montagezubehör

Blindrosette

Farbe	Artikelnummer	€/STK
Chrom/Ef.-sat.	**32.51.6810**	**11,90**

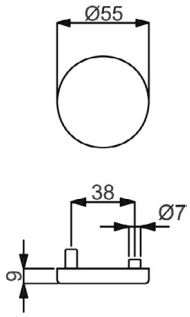

BLINDROSETTE BASIC

(Serie 32858360)

Blindrosette inklusive Nylon-Unterkonstruktion, zur gegenseitigen Verschraubung, ohne Montagezubehör

Blindrosette

Farbe	Artikelnummer	€/STK
Edelstahlfärbig-sat.	**32.85.8360**	**7,90**

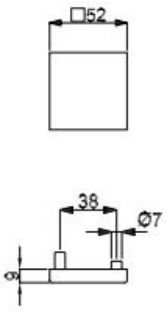

BLINDROSETTE QUADRO

(Serie 32968790)

Blindrosette inklusive Metall-Unterkonstruktion, zur gegenseitigen Verschraubung, ohne Montage Zubehör

Blindrosette

Farbe	Artikelnummer	€/STK
Edelstahlfärbig-sat.	**32.96.8790**	**14,10**

Ronny
Seite 225

Paula
Seite 230

Madrid
Seite 235

Cintre
Seite 238

Arena
Seite 239

Maria
Seite 241

Tatjana
Seite 242

Paula Nylon
Seite 243

Einzelteile
Seite 245

RONNY-R (Serie 40510300)

Garnitur mit stabiler Metall-Unterkonstruktion, Dreh-Verbundrosetten, Hochhaltefeder, fest/drehbar gelagert-
Schnellmontagesystem, *ohne Madenschraube, für höchste Beanspruchung! Das patentierte Beschlagsystem.
Geprüft nach EN 1906 Gebrauchskategorie 3*/4, FS - AbZ erteilt, geeignet für Feuer- und Rauchschutztüren, EN 1634-2.

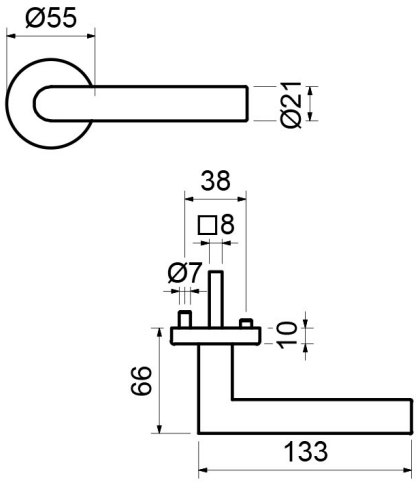

PZ WC Knopf

Modelle mit Stift ZT 8 (8,5/8) mm, FS 9/8 (8,5/8) mm, WC-Riegel 8 (7) mm

Prüfqualität	**GK 3**		**GK 4 Objektqualität**	
Zimmertürgarnituren				
Ausführung	Alu F1 Perl-sat.	€/GRT	Alu F1 Perl-sat.	€/GRT
BB	**(90) / 40.51.0300**	**48,30**	**(90) / 40.54.0300**	**65,20**
PZ	**(90) / 40.51.0310**	**48,30**	**(90) / 40.54.0310**	**65,20**
WC	**(90) / 40.51.0340**	**65,20**	**(90) / 40.54.0340**	**82,00**
WC mit Sichtfenster	**(90) / 40.51.0340S**	**82,00**	**(90) / 40.54.0340S**	**98,90**
Wohnungseingangsgarnituren mit Knopf/Drücker				
Ausführung	Alu F1 Perl-sat.	€/GRT	Alu F1 Perl-sat.	€/GRT
PZ DIN rechts	**(90) / 40.51.0320**	**70,80**	**(90) / 40.54.0320**	**87,70**
PZ DIN links	**(90) / 40.51.0330**	**70,80**	**(90) / 40.54.0330**	**87,70**
Feuerschutzgarnituren mit 9/8 (8,5/8) mm Stift TS 47-56 (37-42) mm				
Ausführung	Alu F1 Perl-sat.	€/GRT	Alu F1 Perl-sat.	€/GRT
Drücker/Drücker	**-**	**-**	**(90) / 40.54.0310FS**	**87,70**
Knopf/Dr. DIN re.	**-**	**-**	**(90) / 40.54.0320FS**	**110,10**
Knopf/Dr. DIN li.	**-**	**-**	**(90) / 40.54.0330FS**	**110,10**
Garnituren für Türen inkl. Drückerrosetten, ohne Schlüsselrosetten				
Ausführung	Alu F1 Perl-sat.	€/GRT	Alu F1 Perl-sat.	€/GRT
Paar mit Rosette	**(90) / 40.51.0350**	**42,70**	**(90) / 40.54.0350**	**59,50**
Halbgarnituren für Zimmertüren (ohne Stift)				
Ausführung	Alu F1 Perl-sat.	€/GRT	Alu F1 Perl-sat.	€/GRT
BB DIN rechts	**40.51.0360**	**24,20**	**40.54.0360**	**32,60**
BB DIN links	**40.51.0370**	**24,20**	**40.54.0370**	**32,60**
Halbgarnituren für Haustüren, mit Metallunterkonstruktion (ohne Stift)				
Ausführung	Alu F1 Perl-sat.	€/GRT	Alu F1 Perl-sat.	€/GRT
PZ DIN rechts	**-**	**-**	**40.54.0380**	**35,90**
PZ DIN links	**-**	**-**	**40.54.0390**	**35,90**
Ganzglastür-Drückerpaar				
Ausführung	Alu F1 Perl-sat.	€/PR	Alu F1 Perl-sat.	€/PR
Drückerpaar	**40.20.0400**	**22,50**	**40.20.0400**	**22,50**
Drückerlochteil Basic				
Ausführung	Alu F1 Perl-sat.	€/STK	Alu F1 Perl-sat.	€/STK
Drückerlochteil re./li.	**40.20.0410**	**10,10**	**40.20.0410**	**10,10**

RONNY-R (Serie 40200300)

Garnitur mit hochwertiger Nylon-Unterkonstruktion, Verbundrosetten, Hochhaltefeder, für hohe Beanspruchung!
Das patentierte Beschlagssystem.
Geprüft nach EN 1906 Gebrauchskategorie 3, EN 1634-2.

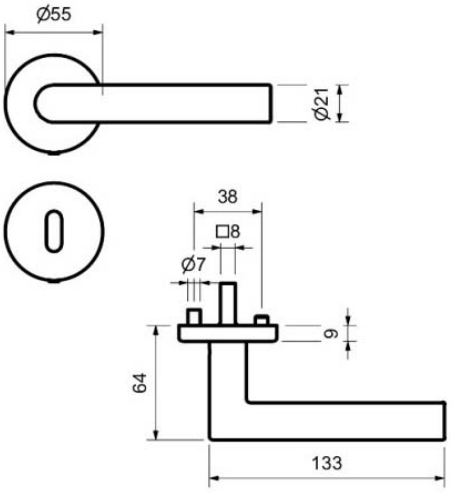

PZ WC Knopf

Modelle mit Stift ZT 8 (8,5/8) mm, WC-Riegel 8 (7) mm

Prüfqualität	**GK 3**	
Zimmertürgarnituren		
Ausführung	Alu F1 Perl-sat.	€/GRT
BB	**(90) / 40.20.0300**	**31,50**
PZ	**(90) / 40.20.0310**	**31,50**
WC	**(90) / 40.20.0340**	**48,30**
Wohnungseingangsgarnituren mit Knopf/Drücker		
Ausführung	Alu F1 Perl-sat.	€/GRT
PZ DIN rechts	**(90) / 40.20.0320**	**54,00**
PZ DIN links	**(90) / 40.20.0330**	**54,00**
Feuerschutzgarnituren Ö-Norm mit 8,5/8 mm Stift TS 37-42 mm		
Ausführung	Alu F1 Perl-sat.	€/GRT
Drücker/Drücker	**90.20.0310FS**	**54,00**
Knopf/Dr. DIN re.	**90.20.0320FS**	**76,40**
Knopf/Dr. DIN li.	**90.20.0330FS**	**76,40**
Garnituren für Türen inkl. Drückerrosetten, ohne Schlüsselrosetten		
Ausführung	Alu F1 Perl-sat.	€/GRT
Paar mit Rosette	**(90) / 40.20.0350**	**25,80**
Halbgarnituren für Zimmertüren (ohne Stift)		
Ausführung	Alu F1 Perl-sat.	€/GRT
BB DIN rechts	**40.20.0360**	**15,80**
BB DIN links	**40.20.0370**	**15,80**
Ganzglastür-Drückerpaar		
Ausführung	Alu F1 Perl-sat.	€/PR
Drückerpaar	**40.20.0400**	**22,50**
Drückerlochteil Basic		
Ausführung	Alu F1 Perl-sat.	€/STK
Drückerlochteil re./li.	**40.20.0410**	**10,10**

ACHTUNG UNTERSCHIEDLICHE NORMEN - SO BESTELLEN SIE RICHTIG:
D-Norm Bestellung: Artikelnummer ohne Zahl in Klammern.
Ö-Norm Bestellung: Die ersten beiden Stellen der Artikelnummer D-Norm gegen die Zahl in Klammern austauschen.

RONNY-LS (Serie 40220200)

Garnitur mit stabiler Metallkonstruktion, sichtbar verschraubt. Für dauerhafte Beanspruchung.

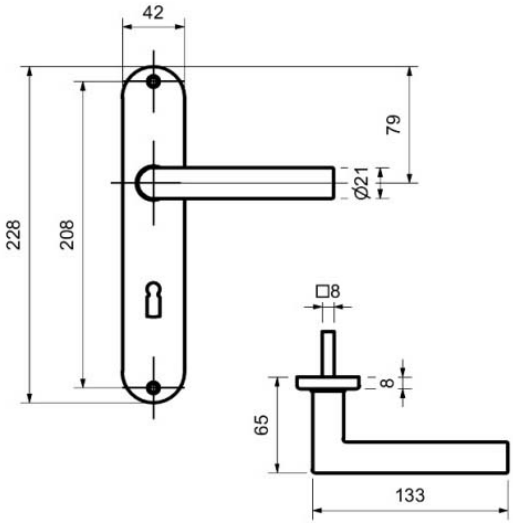

BB WC Knopf

Modelle mit Stift ZT 8 (8,5/8) mm, WC-Riegel 8 (7) mm

Prüfqualität	**ohne GK**	
Zimmertürgarnituren		
Ausführung	Alu F1 Perl-sat.	€/GRT
BB	**(90) / 40.22.0200**	**27,40**
PZ	**(90) / 40.22.0210**	**27,40**
WC	**(90) / 40.22.0240**	**33,10**
Wohnungseingangsgarnituren mit Knopf/Drücker		
Ausführung	Alu F1 Perl-sat.	€/GRT
PZ DIN re./li.	**(90) / 40.22.0220**	**39,80**
Halbgarnituren für Zimmertüren (ohne Stift)		
Ausführung	Alu F1 Perl-sat.	€/GRT
BB DIN re./li.	**(90) / 40.22.0250**	**13,80**
Ganzglastür-Drückerpaar		
Ausführung	Alu F1 Perl-sat.	€/PR
Drückerpaar	**40.20.0400**	**22,50**
Drückerlochteil Basic		
Ausführung	Alu F1 Perl-sat.	€/STK
Drückerlochteil re./li.	**40.20.0410**	**10,10**

RONNY-KS (Serie 40255100)

Kurzschildgarnitur mit stabiler Metall-Unterkonstruktion, fest/drehbar gelagert. Von innen verdeckt verschraubt, für höchste Beanspruchung.
Geprüft nach EN 1906, Gebrauchskategorie 4, DIN 18273.

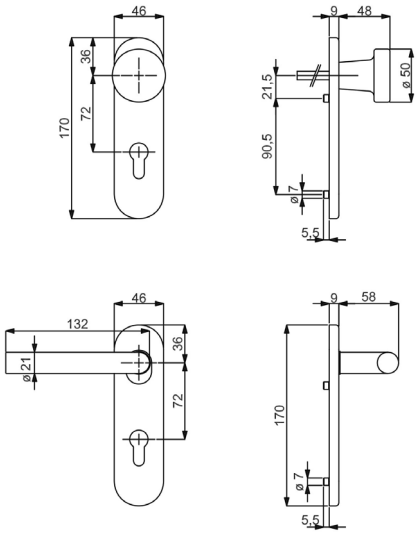

BB

WC

Knopf

Modelle mit Stift ZT 8 mm, FS 9 mm, WC-Riegel 8 mm

Prüfqualität	**GK 4 Objektqualität**	
Zimmertürgarnituren		
Ausführung	Aluminium F1	€/GRT
BB	**40.25.5100**	**71,90**
PZ	**40.25.5110**	**71,90**
WC	**40.25.5130**	**88,70**
Wohnungseingangsgarnituren mit Knopf/Drücker		
Ausführung	Aluminium F1	€/GRT
PZ DIN re./li.	**40.25.5120**	**94,40**
Feuerschutzgarnituren TS 40-45 mm		
Ausführung	Aluminium F1	€/GRT
Drücker/Drücker	**40.25.5110FS**	**94,40**
Knopf/Dr. DIN re./li.	**40.25.5120FS**	**116,90**

ACHTUNG UNTERSCHIEDLICHE NORMEN - SO BESTELLEN SIE RICHTIG:
D-Norm Bestellung: Artikelnummer ohne Zahl in Klammern.
Ö-Norm Bestellung: Die ersten beiden Stellen der Artikelnummer D-Norm gegen die Zahl in Klammern austauschen.

RONNY-KS (Serie 40240800)

Garnitur mit stabiler Metallkonstruktion, sichtbar verschraubt. Für dauerhafte Beanspruchung.

ALU MINIUM PERL SATINIERT

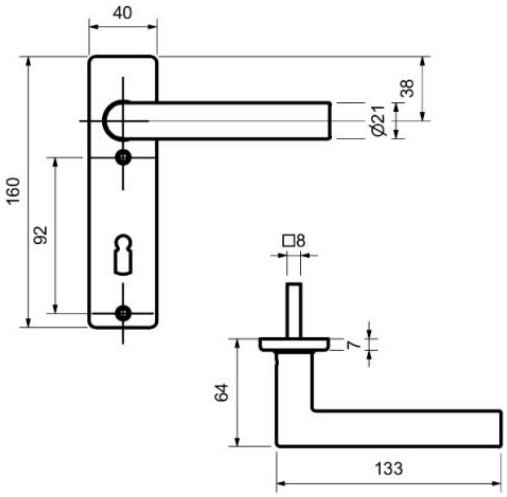

VARIOSTAR BASIC

BB

WC

Knopf

Modelle mit Stift ZT 8 mm, WC-Riegel 8 mm

Prüfqualität	**ohne GK**	
Zimmertürgarnituren		
Ausführung	Alu F1 Perl-sat.	€/GRT
BB	**40.24.0800**	**30,30**
PZ	**40.24.0810**	**30,30**
WC	**40.24.0850**	**37,10**
Wohnungseingangsgarnituren mit Knopf/Drücker		
Ausführung	Alu F1 Perl-sat.	€/GRT
PZ DIN re./li.	**40.24.0830**	**42,70**
Halbgarnituren für Zimmertüren (ohne Stift)		
Ausführung	Alu F1 Perl-sat.	€/GRT
BB DIN re./li.	**40.24.0870**	**15,10**
Ganzglastür-Drückerpaar		
Ausführung	Alu F1 Perl-sat.	€/PR
Drückerpaar	**40.20.0400**	**22,50**
Drückerlochteil Basic		
Ausführung	Alu F1 Perl-sat.	€/STK
Drückerlochteil re./li.	**40.20.0410**	**10,10**

PAULA-R (Serie 40510500)

Garnitur mit stabiler Metall-Unterkonstruktion, Dreh-Verbundrosetten, Hochhaltefeder, fest/drehbar gelagert-
Schnellmontagesystem, *ohne Madenschraube, für höchste Beanspruchung! Das patentierte Beschlagsystem.
Geprüft nach EN 1906 Gebrauchskategorie 3*/4, FS - AbZ erteilt, geeignet für Feuer- und Rauchschutztüren, EN 1634-2.

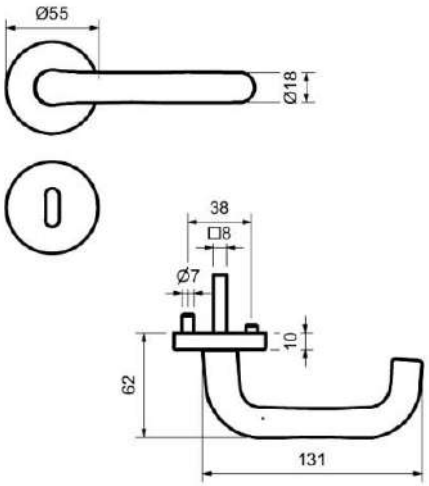

PZ WC Knopf

Modelle mit Stift ZT 8 (8,5/8) mm, FS 9/8 (8,5/8) mm, WC-Riegel 8 (7) mm

Prüfqualität	**GK 3**		**GK 4 Objektqualität**	
Zimmertürgarnituren				
Ausführung	Alu F1 Perl-sat.	€/GRT	Alu F1 Perl-sat.	€/GRT
BB	**(90) / 40.51.0500**	**50,60**	**(90) / 40.54.0500**	**67,40**
PZ	**(90) / 40.51.0510**	**50,60**	**(90) / 40.54.0510**	**67,40**
WC	**(90) / 40.51.0540**	**67,40**	**(90) / 40.54.0540**	**84,30**
WC mit Sichtfenster	**(90) / 40.51.0540S**	**84,30**	**(90) / 40.54.0540S**	**101,10**
Wohnungseingangsgarnituren mit Knopf/Drücker				
Ausführung	Alu F1 Perl-sat.	€/GRT	Alu F1 Perl-sat.	€/GRT
PZ DIN rechts	**(90) / 40.51.0520**	**73,10**	**(90) / 40.54.0520**	**89,90**
PZ DIN links	**(90) / 40.51.0530**	**73,10**	**(90) / 40.54.0530**	**89,90**
Feuerschutzgarnituren mit 9/8 (8,5/8) mm Stift TS 47-56 (37-42) mm				
Ausführung	Alu F1 Perl-sat.	€/GRT	Alu F1 Perl-sat.	€/GRT
Drücker/Drücker	**-**	**-**	**(90) / 40.54.0510FS**	**89,90**
Knopf/Dr. DIN re.	**-**	**-**	**(90) / 40.54.0520FS**	**112,40**
Knopf/Dr. DIN li.	**-**	**-**	**(90) / 40.54.0530FS**	**112,40**
Garnituren für Türen inkl. Drückerrosetten, ohne Schlüsselrosetten				
Ausführung	Alu F1 Perl-sat.	€/GRT	Alu F1 Perl-sat.	€/GRT
Paar mit Rosette	**(90) / 40.51.0550**	**44,90**	**(90) / 40.54.0550**	**61,80**
Halbgarnituren für Zimmertüren (ohne Stift)				
Ausführung	Alu F1 Perl-sat.	€/GRT	Alu F1 Perl-sat.	€/GRT
BB DIN rechts	**40.51.0560**	**25,30**	**40.54.0560**	**33,70**
BB DIN links	**40.51.0570**	**25,30**	**40.54.0570**	**33,70**
Halbgarnituren für Haustüren, mit Metallunterkonstruktion (ohne Stift)				
Ausführung	Alu F1 Perl-sat.	€/GRT	Alu F1 Perl-sat.	€/GRT
PZ DIN rechts	**-**	**-**	**40.54.0580**	**37,10**
PZ DIN links	**-**	**-**	**40.54.0590**	**37,10**
Ganzglastür-Drückerpaar				
Ausführung	Alu F1 Perl-sat.	€/PR	Alu F1 Perl-sat.	€/PR
Drückerpaar	**40.20.6090**	**22,50**	**40.20.6090**	**22,50**
Drückerlochteil Basic				
Ausführung	Alu F1 Perl-sat.	€/STK	Alu F1 Perl-sat.	€/STK
Drückerlochteil re./li.	**40.20.6100**	**10,10**	**40.20.6100**	**10,10**

ACHTUNG UNTERSCHIEDLICHE NORMEN - SO BESTELLEN SIE RICHTIG:
D-Norm Bestellung: Artikelnummer ohne Zahl in Klammern.
Ö-Norm Bestellung: Die ersten beiden Stellen der Artikelnummer D-Norm gegen die Zahl in Klammern austauschen.

PAULA-R (Serie 40206000)

Garnitur mit hochwertiger Nylon-Unterkonstruktion, Verbundrosetten, Hochhaltefeder, für hohe Beanspruchung!
Das patentierte Beschlagssystem.
Geprüft nach EN 1906 Gebrauchskategorie 3, EN 1634-2.

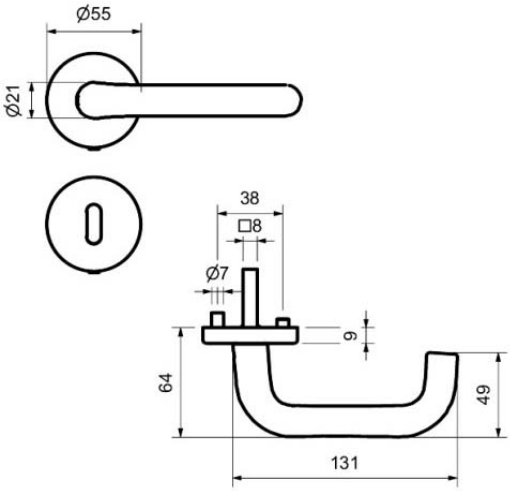

VARIOSTAR BASIC

PZ WC Knopf

Modelle mit Stift ZT 8 (8,5/8) mm, WC-Riegel 8 (7) mm

Prüfqualität	**GK 3**	
Zimmertürgarnituren		
Ausführung	Alu F1 Perl-sat.	€/GRT
BB	**(90) / 40.20.6000**	**33,70**
PZ	**(90) / 40.20.6010**	**33,70**
WC	**(90) / 40.20.6040**	**50,60**
Wohnungseingangsgarnituren mit Knopf/Drücker		
Ausführung	Alu F1 Perl-sat.	€/GRT
PZ DIN rechts	**(90) / 40.20.6020**	**56,20**
PZ DIN links	**(90) / 40.20.6030**	**56,20**
Feuerschutzgarnituren Ö-Norm mit 8,5/8 mm Stift TS 37-42 mm		
Ausführung	Alu F1 Perl-sat.	€/GRT
Drücker/Drücker	**90.20.6010FS**	**56,20**
Knopf/Dr. DIN re.	**90.20.6020FS**	**78,60**
Knopf/Dr. DIN li.	**90.20.6030FS**	**78,60**
Garnituren für Türen inkl. Drückerrosetten, ohne Schlüsselrosetten		
Ausführung	Alu F1 Perl-sat.	€/GRT
Paar mit Rosette	**(90) / 40.20.6050**	**28,10**
Halbgarnituren für Zimmertüren (ohne Stift)		
Ausführung	Alu F1 Perl-sat.	€/GRT
BB DIN rechts	**40.20.6060**	**16,90**
BB DIN links	**40.20.6070**	**16,90**
Ganzglastür-Drückerpaar		
Ausführung	Alu F1 Perl-sat.	€/PR
Drückerpaar	**40.20.6090**	**22,50**
Drückerlochteil Basic		
Ausführung	Alu F1 Perl-sat.	€/STK
Drückerlochteil re./li.	**40.20.6100**	**10,10**

PAULA-LS (Serie 40222700)

Garnitur mit stabiler Metallkonstruktion, sichtbar verschraubt. Für dauerhafte Beanspruchung.

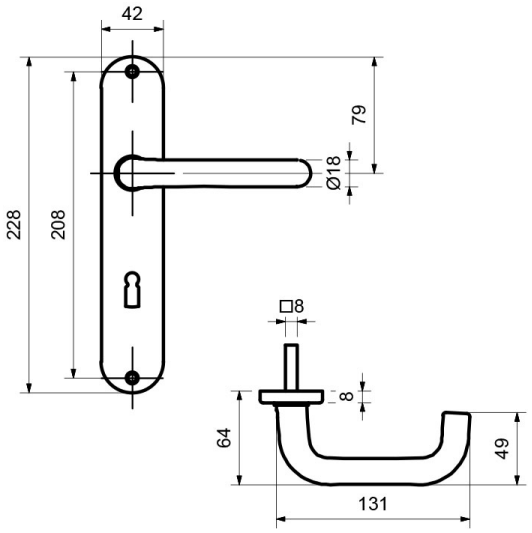

BB

WC

Knopf

Modelle mit Stift ZT 8 (8,5/8) mm, WC-Riegel 8 (7) mm

Prüfqualität	**ohne GK**	
Zimmertürgarnituren		
Ausführung	Alu F1 Perl-sat.	€/GRT
BB	**(90) / 40.22.2700**	**29,60**
PZ	**(90) / 40.22.2710**	**29,60**
WC	**(90) / 40.22.2740**	**35,30**
Wohnungseingangsgarnituren mit Knopf/Drücker		
Ausführung	Alu F1 Perl-sat.	€/GRT
PZ DIN re./li.	**(90) / 40.22.2720**	**42,00**
Halbgarnituren für Zimmertüren (ohne Stift)		
Ausführung	Alu F1 Perl-sat.	€/GRT
BB DIN re./li.	**(90) / 40.22.2750**	**14,80**
Ganzglastür-Drückerpaar		
Ausführung	Alu F1 Perl-sat.	€/PR
Drückerpaar	**40.20.6090**	**22,50**
Drückerlochteil Basic		
Ausführung	Alu F1 Perl-sat.	€/STK
Drückerlochteil re./li.	**40.20.6100**	**10,10**

ACHTUNG UNTERSCHIEDLICHE NORMEN - SO BESTELLEN SIE RICHTIG:
D-Norm Bestellung: Artikelnummer ohne Zahl in Klammern.
Ö-Norm Bestellung: Die ersten beiden Stellen der Artikelnummer D-Norm gegen die Zahl in Klammern austauschen.

PAULA-KS (Serie 40255000)

Kurzschildgarnitur mit stabiler Metall-Unterkonstruktion, fest/drehbar gelagert. Von innen verdeckt verschraubt, für höchste Beanspruchung. Panikstift Türblatt-Überstand: min. 25 mm / max. 40 mm
Geprüft nach EN 1906, Gebrauchskategorie 4, DIN 18273, EN 179.

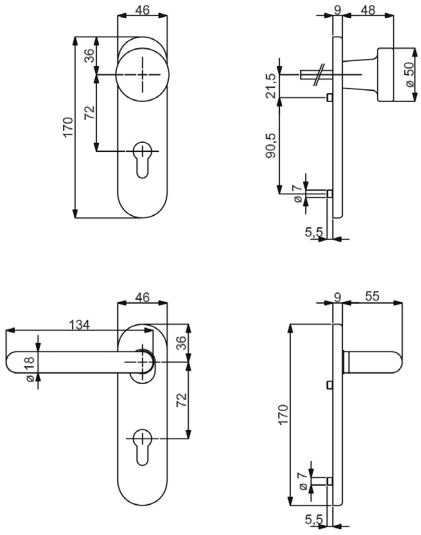

Knopf

Blindschild

PZ

Alle Modelle mit Stift ZT 8 mm, FS 9 mm, FT DR/DR 9x60/60 mm, WC-Riegel 8 mm

Prüfqualität	**GK 4 Objektqualität**	
Zimmertürgarnituren		
Ausführung	Aluminium F1	€/GRT
BB	**40.25.5000**	**80,90**
PZ	**40.25.5010**	**80,90**
WC	**40.25.5040**	**97,80**
Wohnungseingangsgarnituren mit Knopf/Drücker		
Ausführung	Aluminium F1	€/GRT
PZ DIN re./li.	**40.25.5020**	**103,30**
Feuerschutzgarnituren TS 40-45 mm		
Ausführung	Aluminium F1	€/GRT
Drücker/Drücker	**40.25.5010FS**	**103,30**
Knopf/Dr. DIN re./li.	**40.25.5020FS**	**125,80**
Dr. innen mit PZ/Blindschild DIN re./li.	**40.25.5030FS**	**101,10**
Notausgangsverschluss TS 40-45 mm		
Ausführung	Aluminium F1	€/GRT
Drücker/Drücker	**40.71.5110**	**114,60**
Knopf/Dr. DIN re./li.	**40.71.5120**	**137,00**
Dr. innen mit PZ/Blindschild DIN re./li.	**40.71.5130**	**112,40**

PAULA-KS (Serie 40240010)

Garnitur mit stabiler Metallkonstruktion, sichtbar verschraubt. Für dauerhafte Beanspruchung.

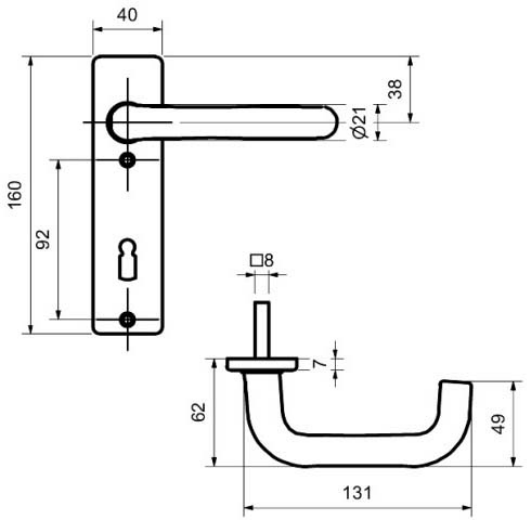

BB

WC

Knopf

Modelle mit Stift ZT 8 mm, WC-Riegel 8 mm

Prüfqualität	**ohne GK**	
Zimmertürgarnituren		
Ausführung	Alu F1 Perl-sat.	€/GRT
BB	**40.24.0010**	**32,60**
PZ	**40.24.0020**	**32,60**
WC	**40.24.0050**	**44,90**
Wohnungseingangsgarnituren mit Knopf/Drücker		
Ausführung	Alu F1 Perl-sat.	€/GRT
PZ DIN re./li.	**40.24.0030**	**39,40**
Halbgarnituren für Zimmertüren (ohne Stift)		
Ausführung	Alu F1 Perl-sat.	€/GRT
BB DIN re./li.	**40.24.0070**	**16,30**
Ganzglastür-Drückerpaar		
Ausführung	Alu F1 Perl-sat.	€/PR
Drückerpaar	**40.20.6090**	**22,50**
Drückerlochteil Basic		
Ausführung	Alu F1 Perl-sat.	€/STK
Drückerlochteil re./li.	**40.20.6100**	**10,10**

ACHTUNG UNTERSCHIEDLICHE NORMEN - SO BESTELLEN SIE RICHTIG:
D-Norm Bestellung: Artikelnummer ohne Zahl in Klammern.
Ö-Norm Bestellung: Die ersten beiden Stellen der Artikelnummer D-Norm gegen die Zahl in Klammern austauschen.

MADRID-R (Serie 40510010)

Garnitur mit stabiler Metall-Unterkonstruktion, Dreh-Verbundrosetten, Hochhaltefeder, fest/drehbar gelagert-
Schnellmontagesystem, *ohne Madenschraube, für höchste Beanspruchung! Das patentierte Beschlagsystem.
Geprüft nach EN 1906 Gebrauchskategorie 3*/4, FS - AbZ erteilt, geeignet für Feuer- und Rauchschutztüren, EN 1634-2.

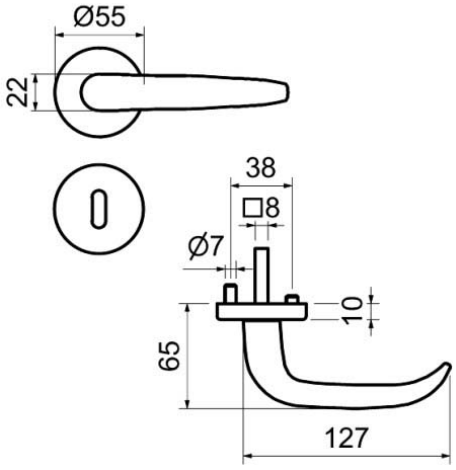

PZ WC Knopf

Modelle mit Stift ZT 8 (8,5/8) mm, FS 9/8 (8,5/8) mm, WC-Riegel 8 (7) mm

Prüfqualität	**GK 3**		**GK 4 Objektqualität**	
Zimmertürgarnituren				
Ausführung	Alu F1 Perl-sat.	€/GRT	Alu F1 Perl-sat.	€/GRT
BB	**(90) / 40.51.0010**	**50,60**	**(90) / 40.54.0010**	**67,40**
PZ	**(90) / 40.51.0020**	**50,60**	**(90) / 40.54.0020**	**67,40**
WC	**(90) / 40.51.0050**	**67,40**	**(90) / 40.54.0050**	**84,30**
WC mit Sichtfenster	**(90) / 40.51.0050S**	**84,30**	**(90) / 40.54.0050S**	**101,10**
Wohnungseingangsgarnituren mit Knopf/Drücker				
Ausführung	Alu F1 Perl-sat.	€/GRT	Alu F1 Perl-sat.	€/GRT
PZ DIN rechts	**(90) / 40.51.0030**	**73,10**	**(90) / 40.54.0030**	**89,90**
PZ DIN links	**(90) / 40.51.0040**	**73,10**	**(90) / 40.54.0040**	**89,90**
Feuerschutzgarnituren mit 9/8 (8,5/8) mm Stift TS 47-56 (37-42) mm				
Ausführung	Alu F1 Perl-sat.	€/GRT	Alu F1 Perl-sat.	€/GRT
Drücker/Drücker	**-**	**-**	**(90) / 40.54.0020FS**	**89,90**
Knopf/Dr. DIN re.	**-**	**-**	**(90) / 40.54.0030FS**	**112,40**
Knopf/Dr. DIN li.	**-**	**-**	**(90) / 40.54.0040FS**	**112,40**
Garnituren für Türen inkl. Drückerrosetten, ohne Schlüsselrosetten				
Ausführung	Alu F1 Perl-sat.	€/GRT	Alu F1 Perl-sat.	€/GRT
Paar mit Rosette	**(90) / 40.51.0060**	**44,90**	**(90) / 40.54.0060**	**61,80**
Halbgarnituren für Zimmertüren (ohne Stift)				
Ausführung	Alu F1 Perl-sat.	€/GRT	Alu F1 Perl-sat.	€/GRT
BB DIN rechts	**40.51.0070**	**25,30**	**40.54.0070**	**33,70**
BB DIN links	**40.51.0080**	**25,30**	**40.54.0080**	**33,70**
Halbgarnituren für Haustüren, mit Metallunterkonstruktion (ohne Stift)				
Ausführung	Alu F1 Perl-sat.	€/GRT	Alu F1 Perl-sat.	€/GRT
PZ DIN rechts	**-**	**-**	**40.54.0090**	**37,10**
PZ DIN links	**-**	**-**	**40.54.0100**	**37,10**
Ganzglastür-Drückerpaar				
Ausführung	Alu F1 Perl-sat.	€/PR	Alu F1 Perl-sat.	€/PR
Drückerpaar	**40.20.0110**	**24,70**	**40.20.0110**	**24,70**
Drückerlochteil Basic				
Ausführung	Alu F1 Perl-sat.	€/STK	Alu F1 Perl-sat.	€/STK
Drückerlochteil re./li.	**40.20.0120**	**11,20**	**40.20.0120**	**11,20**

MADRID-R (Serie 40200010)

Garnitur mit hochwertiger Nylon-Unterkonstruktion, Verbundrosetten, Hochhaltefeder, für hohe Beanspruchung!
Das patentierte Beschlagssystem.
Geprüft nach EN 1906 Gebrauchskategorie 3, EN 1634-2.

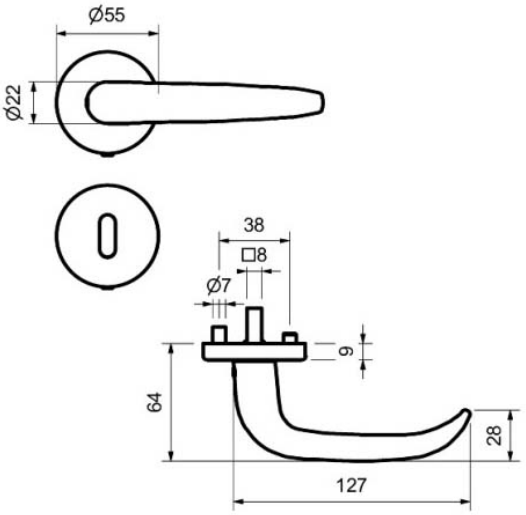

Modelle mit Stift ZT 8 (8,5/8) mm, WC-Riegel 8 (7) mm

Prüfqualität	**GK 3**	
Zimmertürgarnituren		
Ausführung	Alu F1 Perl-sat.	€/GRT
BB	**(90) / 40.20.0010**	**44,90**
PZ	**(90) / 40.20.0020**	**44,90**
WC	**(90) / 40.20.0050**	**61,80**
Wohnungseingangsgarnituren mit Knopf/Drücker		
Ausführung	Alu F1 Perl-sat.	€/GRT
PZ DIN rechts	**(90) / 40.20.0030**	**67,40**
PZ DIN links	**(90) / 40.20.0040**	**67,40**
Feuerschutzgarnituren Ö-Norm mit 8,5/8 mm Stift TS 37-42 mm		
Ausführung	Alu F1 Perl-sat.	€/GRT
Drücker/Drücker	**90.20.0020FS**	**67,40**
Knopf/Dr. DIN re.	**90.20.0030FS**	**89,90**
Knopf/Dr. DIN li.	**90.20.0040FS**	**89,90**
Garnituren für Türen inkl. Drückerrosetten, ohne Schlüsselrosetten		
Ausführung	Alu F1 Perl-sat.	€/GRT
Paar mit Rosette	**(90) / 40.20.0060**	**39,40**
Halbgarnituren für Zimmertüren (ohne Stift)		
Ausführung	Alu F1 Perl-sat.	€/GRT
BB DIN rechts	**40.20.0070**	**22,50**
BB DIN links	**40.20.0080**	**22,50**
Ganzglastür-Drückerpaar		
Ausführung	Alu F1 Perl-sat.	€/PR
Drückerpaar	**40.20.0110**	**24,70**
Drückerlochteil Basic		
Ausführung	Alu F1 Perl-sat.	€/STK
Drückerlochteil re./li.	**40.20.0120**	**11,20**

ACHTUNG UNTERSCHIEDLICHE NORMEN - SO BESTELLEN SIE RICHTIG:
D-Norm Bestellung: Artikelnummer ohne Zahl in Klammern.
Ö-Norm Bestellung: Die ersten beiden Stellen der Artikelnummer D-Norm gegen die Zahl in Klammern austauschen.

MADRID-LS (Serie 40220010)

Garnitur mit stabiler Metallkonstruktion, sichtbar verschraubt. Für dauerhafte Beanspruchung.

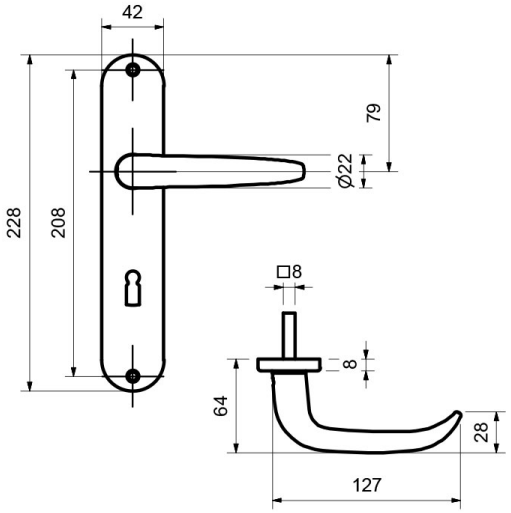

VARIOSTAR BASIC

BB

WC

Knopf

Modelle mit Stift ZT 8 (8,5/8) mm, WC-Riegel 8 (7) mm

Prüfqualität	**ohne GK**	
Zimmertürgarnituren		
Ausführung	Alu F1 Perl-sat.	€/GRT
BB	**(90) / 40.22.0010**	**29,60**
PZ	**(90) / 40.22.0020**	**29,60**
WC	**(90) / 40.22.0050**	**35,30**
Wohnungseingangsgarnituren mit Knopf/Drücker		
Ausführung	Alu F1 Perl-sat.	€/GRT
PZ DIN re./li.	**(90) / 40.22.0030**	**42,00**
Halbgarnituren für Zimmertüren (ohne Stift)		
Ausführung	Alu F1 Perl-sat.	€/GRT
BB DIN re./li.	**(90) / 40.22.0070**	**14,80**
Ganzglastür-Drückerpaar		
Ausführung	Alu F1 Perl-sat.	€/PR
Drückerpaar	**40.20.0110**	**24,70**
Drückerlochteil Basic		
Ausführung	Alu F1 Perl-sat.	€/STK
Drückerlochteil re./li.	**40.20.0120**	**11,20**

CINTRE-LS (Serie 40220900)

Garnitur mit stabiler Metallkonstruktion, sichtbar verschraubt. Für dauerhafte Beanspruchung.

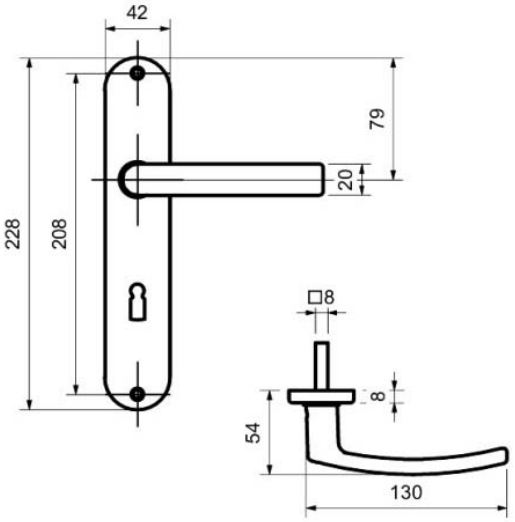

BB

WC

Knopf

Modelle mit Stift ZT 8 (8,5/8) mm, WC-Riegel 8 (7) mm

Prüfqualität	**ohne GK**	
Zimmertürgarnituren		
Ausführung	Alu F1 Perl-sat.	€/GRT
BB	**(90) / 40.22.0900**	**29,60**
PZ	**(90) / 40.22.0910**	**29,60**
WC	**(90) / 40.22.0940**	**35,30**
Wohnungseingangsgarnituren mit Knopf/Drücker		
Ausführung	Alu F1 Perl-sat.	€/GRT
PZ DIN re./li.	**(90) / 40.22.0920**	**42,00**
Halbgarnituren für Zimmertüren (ohne Stift)		
Ausführung	Alu F1 Perl-sat.	€/GRT
BB DIN re./li.	**(90) / 40.22.0950**	**14,80**
Ganzglastür-Drückerpaar		
Ausführung	Alu F1 Perl-sat.	€/PR
Drückerpaar	**40.20.1000**	**22,50**
Drückerlochteil Basic		
Ausführung	Alu F1 Perl-sat.	€/STK
Drückerlochteil re./li.	**40.20.1010**	**10,10**

ACHTUNG UNTERSCHIEDLICHE NORMEN - SO BESTELLEN SIE RICHTIG:
D-Norm Bestellung: Artikelnummer ohne Zahl in Klammern.
Ö-Norm Bestellung: Die ersten beiden Stellen der Artikelnummer D-Norm gegen die Zahl in Klammern austauschen.

ARENA-R (Serie 40202100)

Garnitur mit hochwertiger Nylon-Unterkonstruktion, Verbundrosetten, Hochhaltefeder, für hohe Beanspruchung!
Das patentierte Beschlagssystem.
Geprüft nach EN 1906 Gebrauchskategorie 3, EN 1634-2.

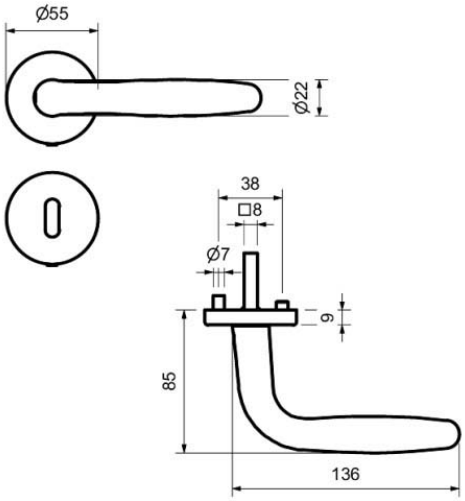

VARIOSTAR BASIC

PZ WC Knopf

Modelle mit Stift ZT 8 (8,5/8) mm, WC-Riegel 8 (7) mm

Prüfqualität	**GK 3**	
Zimmertürgarnituren		
Ausführung	Alu F1 Perl-sat.	€/GRT
BB	**(90) / 40.20.2100**	**33,70**
PZ	**(90) / 40.20.2110**	**33,70**
WC	**(90) / 40.20.2140**	**50,60**
Wohnungseingangsgarnituren mit Knopf/Drücker		
Ausführung	Alu F1 Perl-sat.	€/GRT
PZ DIN rechts	**(90) / 40.20.2120**	**56,20**
PZ DIN links	**(90) / 40.20.2130**	**56,20**
Feuerschutzgarnituren Ö-Norm mit 8,5/8 mm Stift TS 37-42 mm		
Ausführung	Alu F1 Perl-sat.	€/GRT
Drücker/Drücker	**90.20.2110FS**	**56,20**
Knopf/Dr. DIN re.	**90.20.2120FS**	**78,60**
Knopf/Dr. DIN li.	**90.20.2130FS**	**78,60**
Garnituren für Türen inkl. Drückerrosetten, ohne Schlüsselrosetten		
Ausführung	Alu F1 Perl-sat.	€/GRT
Paar mit Rosette	**(90) / 40.20.2150**	**28,10**
Halbgarnituren für Zimmertüren (ohne Stift)		
Ausführung	Alu F1 Perl-sat.	€/GRT
BB DIN rechts	**40.20.2160**	**16,90**
BB DIN links	**40.20.2170**	**16,90**
Halbgarnituren für Haustüren, mit Metallunterkonstruktion, ohne Hochhaltefeder und Stift		
Ausführung	Alu F1 Perl-sat.	€/GRT
PZ DIN re./li.	**40.20.2180**	**43,80**
Ganzglastür-Drückerpaar		
Ausführung	Alu F1 Perl-sat.	€/PR
Drückerpaar	**40.20.2200**	**22,50**
Drückerlochteil Basic		
Ausführung	Alu F1 Perl-sat.	€/STK
Drückerlochteil re./li.	**40.20.2210**	**10,10**

ARENA-LS (Serie 40221900)

Garnitur mit stabiler Metallkonstruktion, sichtbar verschraubt. Für dauerhafte Beanspruchung.

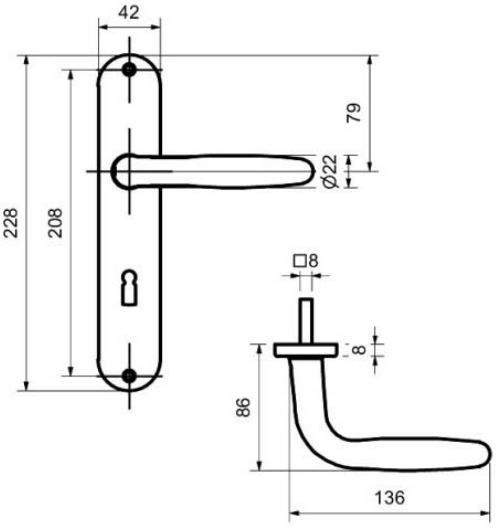

BB

WC

Knopf

Modelle mit Stift ZT 8 (8,5/8) mm, WC-Riegel 8 (7) mm

Prüfqualität	**ohne GK**	
Zimmertürgarnituren		
Ausführung	Alu F1 Perl-sat.	€/GRT
BB	**(90) / 40.22.1900**	**29,60**
PZ	**(90) / 40.22.1910**	**29,60**
WC	**(90) / 40.22.1940**	**35,30**
Wohnungseingangsgarnituren mit Knopf/Drücker		
Ausführung	Alu F1 Perl-sat.	€/GRT
PZ DIN re./li.	**(90) / 40.22.1920**	**42,00**
Halbgarnituren für Zimmertüren (ohne Stift)		
Ausführung	Alu F1 Perl-sat.	€/GRT
BB DIN re./li.	**(90) / 40.22.1950**	**14,80**
Ganzglastür-Drückerpaar		
Ausführung	Alu F1 Perl-sat.	€/PR
Drückerpaar	**40.20.2200**	**22,50**
Drückerlochteil Basic		
Ausführung	Alu F1 Perl-sat.	€/STK
Drückerlochteil re./li.	**40.20.2210**	**10,10**

ACHTUNG UNTERSCHIEDLICHE NORMEN - SO BESTELLEN SIE RICHTIG:
D-Norm Bestellung: Artikelnummer ohne Zahl in Klammern.
Ö-Norm Bestellung: Die ersten beiden Stellen der Artikelnummer D-Norm gegen die Zahl in Klammern austauschen.

MARIA-LS (Serie 40221400)

Garnitur mit stabiler Metallkonstruktion, sichtbar verschraubt. Für dauerhafte Beanspruchung.

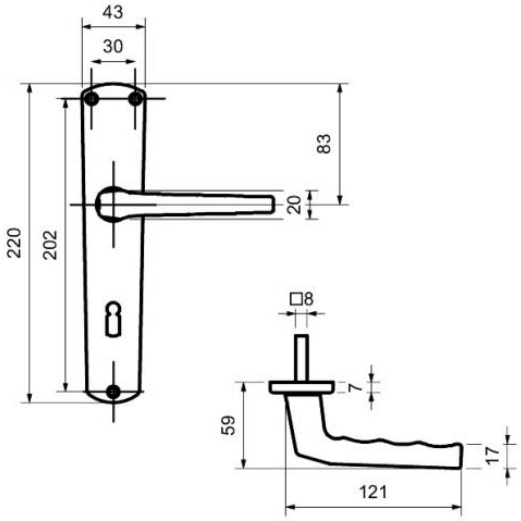

PZ

WC

Knopf

Modelle mit Stift ZT 8 (8,5/8) mm, WC-Riegel 8 (7) mm

Prüfqualität	**ohne GK**	
Zimmertürgarnituren		
Ausführung	Alu F1 Perl-sat.	€/GRT
BB	**(90) / 40.22.1400**	**25,80**
PZ	**(90) / 40.22.1410**	**25,80**
WC	**(90) / 40.22.1440**	**31,50**
Wohnungseingangsgarnituren mit Knopf/Drücker		
Ausführung	Alu F1 Perl-sat.	€/GRT
PZ DIN re./li.	**(90) / 40.22.1420**	**38,20**
Halbgarnituren für Zimmertüren (ohne Stift)		
Ausführung	Alu F1 Perl-sat.	€/GRT
BB DIN re./li.	**(90) / 40.22.1450**	**12,90**
Ganzglastür-Drückerpaar		
Ausführung	Alu F1 Perl-sat.	€/PR
Drückerpaar	**40.22.1460**	**18,00**
Drückerlochteil Basic		
Ausführung	Alu F1 Perl-sat.	€/STK
Drückerlochteil re./li.	**40.22.1470**	**7,90**

TATJANA-LS (Serie 40404000)

Garnitur mit stabiler Metallkonstruktion, sichtbar verschraubt. Für dauerhafte Beanspruchung.

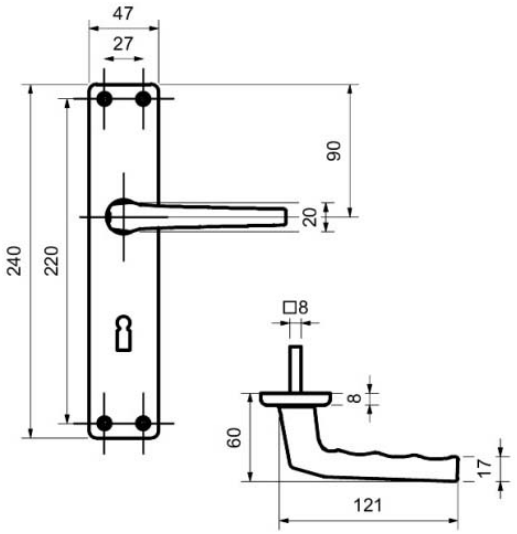

VARIOSTAR BASIC

PZ

WC

Knopf

Modelle mit Stift ZT 8 (8,5/8) mm, WC-Riegel 8 (7) mm

Prüfqualität	**ohne GK**		**ohne GK**	
Zimmertürgarnituren				
Ausführung	Aluminium F1	€/GRT	Aluminium F2	€/GRT
BB	**(90) / 40.40.4000**	**23,60**	**(90) / 40.40.4020**	**24,70**
PZ	**(90) / 40.40.4080**	**23,60**	**(90) / 40.40.4040**	**24,70**
WC	**(90) / 40.40.4110**	**29,20**	**(90) / 40.40.4050**	**30,30**
Wohnungseingangsgarnituren mit Knopf/Drücker				
Ausführung	Aluminium F1	€/GRT	Aluminium F2	€/GRT
PZ DIN re./li.	**(90) / 40.40.4010**	**35,90**	**(90) / 40.40.4030**	**37,10**
Halbgarnituren für Zimmertüren (ohne Stift)				
Ausführung	Aluminium F1	€/GRT	Aluminium F2	€/GRT
BB DIN re./li.	**(90) / 40.40.4200**	**11,80**	**(90) / 40.40.4060**	**12,40**
Drückerlochteil Basic				
Ausführung	Aluminium F1	€/STK	Aluminium F2	€/STK
Drückerlochteil re./li.	**40.40.2150**	**7,40**	**40.40.2190**	**7,90**

ACHTUNG UNTERSCHIEDLICHE NORMEN - SO BESTELLEN SIE RICHTIG:
D-Norm Bestellung: Artikelnummer ohne Zahl in Klammern.
Ö-Norm Bestellung: Die ersten beiden Stellen der Artikelnummer D-Norm gegen die Zahl in Klammern austauschen.

PAULA NYLON-R (Serie 40130020)

Garnitur zum Durchschrauben, für dauerhafte Beanspruchung!

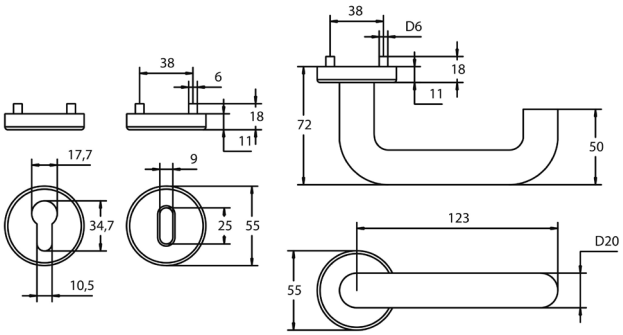

PZ

WC

Knopf

Modelle mit Stift ZT 8 (8,5/8) mm, WC-Riegel 8 (7) mm

Prüfqualität	**ohne GK**	
Zimmertürgarnituren		
Ausführung	Nylon Weiß	€/GRT
BB/PZ	**(90) / 40.13.0020**	**11,90**
WC	**(90) / 40.13.0220**	**28,80**
Wohnungseingangsgarnituren mit Knopf/Drücker		
Ausführung	Nylon Weiß	€/GRT
PZ DIN re./li.	**(90) / 40.13.0120**	**34,30**
Halbgarnituren für Zimmertüren (ohne Stift)		
Ausführung	Nylon Weiß	€/GRT
BB/PZ DIN re./li.	**40.13.0230**	**6,00**

PAULA NYLON-KS (Serie 40150010)

Feuerschutzgarnitur aus Nylon Polypropylen, fest/drehbar gelagert, PZ 72 mm. Für Türstärke 44-76 mm.
Geprüft nach DIN 18273.

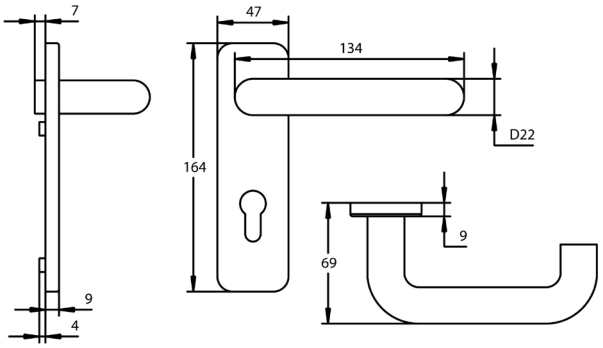

Modelle mit Stift ZT 9 mm

Prüfqualität	**ohne GK**	
Feuerschutztür - Garnituren, KS eckig		
Ausführung	Schwarz	€/GRT
Drücker/Drücker	**40.15.0020**	**16,90**
Knopf/Drücker	**40.15.0010**	**22,50**

ACHTUNG UNTERSCHIEDLICHE NORMEN - SO BESTELLEN SIE RICHTIG:
D-Norm Bestellung: Artikelnummer ohne Zahl in Klammern.
Ö-Norm Bestellung: Die ersten beiden Stellen der Artikelnummer D-Norm gegen die Zahl in Klammern austauschen.

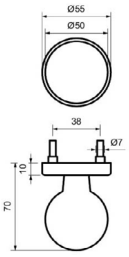

KUGELKNOPF TOP SPEED

(Serie 40511170)

Kugelknopf gerade auf Rosette, Gewinde M4

fest verbunden

Farbe	Artikelnummer	€/STK
Aluminium F1 Perl-sat.	**40.51.1170**	**20,30**

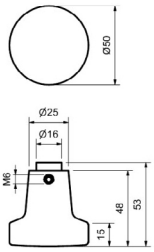

KNOPF LOSE

(Serie 40203900)

Knopflochteil flach, lose/drehbar, Aufnahme 8 mm

lose/drehbar

Farbe	Artikelnummer	€/STK
Aluminium F1 Perl-sat.	**40.20.3900**	**14,90**

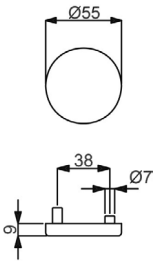

BLINDROSETTE BASIC

(Serie 40203800)

Blindrosette inklusive Nylon-Unterkonstruktion, zur gegenseitigen Verschraubung, ohne Montage Zubehör

Blindrosette

Farbe	Artikelnummer	€/STK
Aluminium F1 Perl-sat.	**40.20.3800**	**5,00**

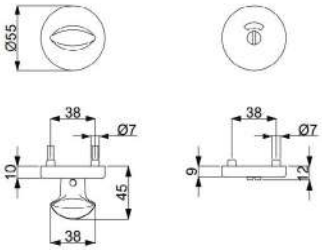

WC-ROSETTENPAAR TOP SPEED

(Serie 40511150)

WC Rosettenpaar mit Sperriegel und Sichtfenster rot/weiß

WC Rosettenpaar Ø 55 mm

Farbe	Artikelnummer	€/PR
Aluminium F1 Perl-sat.	**(90) / 40.51.1150**	**54,10**

Hallein II
Seite 247

Werfen
Seite 249

Kaprun II
Seite 250

David II
Seite 252

Grossarl
Seite 254

Einzelteile
Seite 255

HALLEIN II-R (Serie 75083910)

Rosettengarnitur mit stabiler Stahlkonstruktion, sichtbar verschraubt, für dauerhafte Beanspruchung!

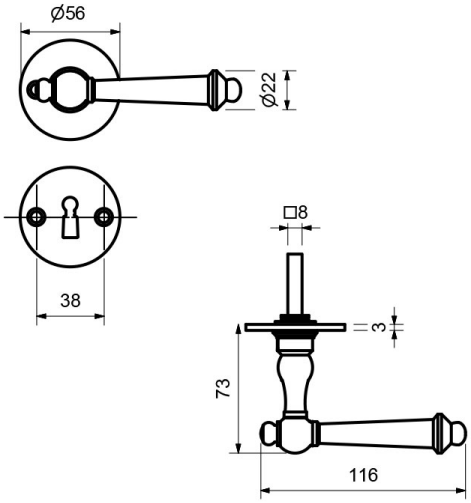

PZ WC Knopf

Modelle mit Stift ZT 8 (8,5/8) mm, HT 10/8 (8,5/8) mm, WC-Riegel 8 (7) mm

Prüfqualität	**ungeprüft**	
Zimmertürgarnituren		
Ausführung	Stahl geschwärzt-sat.	€/GRT
BB	**(85) / 75.08.3910**	**144,90**
PZ	**(85) / 75.08.3920**	**144,90**
WC	**(85) / 75.08.3970**	**167,40**
Wohnungseingangsgarnituren mit Knopf drehbar/Drücker		
Ausführung	Stahl geschwärzt-sat.	€/GRT
PZ DIN re./li.	**(85) / 75.08.3950**	**173,00**
Haustür-Garnituren		
Ausführung	Stahl geschwärzt-sat.	€/GRT
Drücker/Drücker	**(85) / 75.08.4000**	**148,30**
Knopf drehbar/Drücker	**(85) / 75.08.4030**	**176,40**
Halbgarnituren für Zimmertüren (ohne Stift)		
Ausführung	Stahl geschwärzt-sat.	€/GRT
BB DIN re./li.	**75.08.3980**	**72,50**
Drückerlochteil-Zimmertür		
Ausführung	Stahl geschwärzt-sat.	€/STK
Drückerlochteil re./li.	**75.08.0750**	**56,20**

HALLEIN II-LS (Serie 75080610)

Langschildgarnitur mit stabiler Stahlkonstruktion, sichtbar verschraubt, für dauerhafte Beanspruchung!

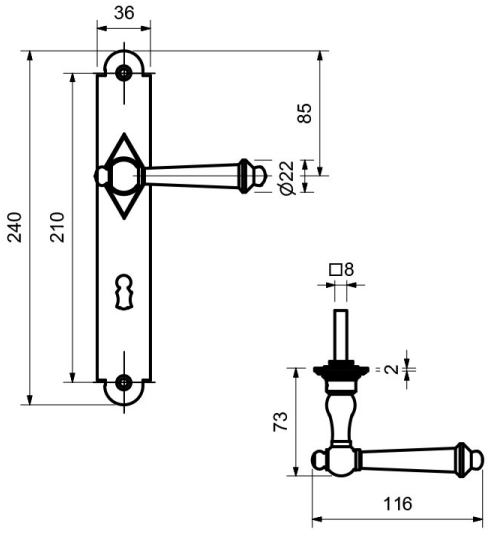

PZ

WC

Knopf

Modelle mit Stift ZT 8 (8,5/8) mm, HT 10/8 (8,5/8) mm, WC-Riegel 8 (7) mm

Prüfqualität	**ungeprüft**	
Zimmertürgarnituren		
Ausführung	Stahl geschwärzt-sat.	€/GRT
BB	**(85) / 75.08.0610**	**194,40**
PZ	**(85) / 75.08.0620**	**194,40**
WC	**(85) / 75.08.0670**	**216,80**
Wohnungseingangsgarnituren mit Knopf fest/Drücker		
Ausführung	Stahl geschwärzt-sat.	€/GRT
PZ DIN re./li.	**(85) / 75.08.0630**	**222,50**
Haustür-Garnituren, PZ 92 (88) mm		
Ausführung	Stahl geschwärzt-sat.	€/GRT
Drücker/Drücker	**(85) / 75.08.0700**	**205,60**
Knopf fest/Drücker	**(85) / 75.08.0710**	**233,70**
Halbgarnituren für Zimmertüren (ohne Stift)		
Ausführung	Stahl geschwärzt-sat.	€/GRT
BB DIN re./li.	**(85) / 75.08.0680**	**97,20**
Drückerlochteil-Zimmertür		
Ausführung	Stahl geschwärzt-sat.	€/STK
Drückerlochteil re./li.	**75.08.0750**	**56,20**

ACHTUNG UNTERSCHIEDLICHE NORMEN - SO BESTELLEN SIE RICHTIG:
D-Norm Bestellung: Artikelnummer ohne Zahl in Klammern.
Ö-Norm Bestellung: Die ersten beiden Stellen der Artikelnummer D-Norm gegen die Zahl in Klammern austauschen.

WERFEN-LS (Serie 31052010)

Langschildgarnitur mit stabiler Stahlkonstruktion, sichtbar verschraubt, für dauerhafte Beanspruchung!

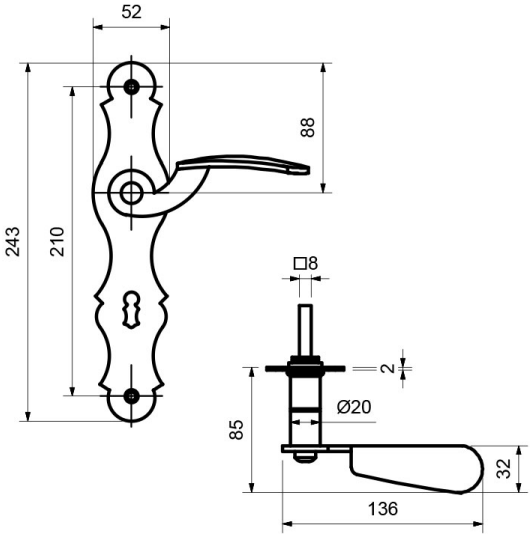

PZ WC Knopf

Modelle mit Stift ZT 8 (8,5/8) mm, WC-Riegel 8 (7) mm

Prüfqualität	**ungeprüft**	
Zimmertürgarnituren		
Ausführung	Stahl geschwärzt-sat.	€/GRT
BB	**(81) / 31.05.2010**	**71,90**
PZ	**(81) / 31.05.2020**	**71,90**
WC	**(81) / 31.05.2050**	**94,40**
Wohnungseingangsgarnituren mit Knopf fest/Drücker		
Ausführung	Stahl geschwärzt-sat.	€/GRT
PZ DIN rechts	**(81) / 31.05.2030**	**100,00**
PZ DIN links	**(81) / 31.05.2040**	**100,00**
Halbgarnituren für Zimmertüren (ohne Stift)		
Ausführung	Stahl geschwärzt-sat.	€/GRT
BB DIN rechts	**(81) / 31.05.2060**	**35,90**
BB DIN links	**(81) / 31.05.2070**	**35,90**
Drückerlochteil-Zimmertür		
Ausführung	Stahl geschwärzt-sat.	€/STK
Drückerlochteil re.	**31.05.2310**	**22,50**
Drückerlochteil li.	**31.05.2320**	**22,50**

KAPRUN II-R (Serie 31052410)

Rosettengarnitur mit stabiler Stahlkonstruktion, sichtbar verschraubt, für dauerhafte Beanspruchung!

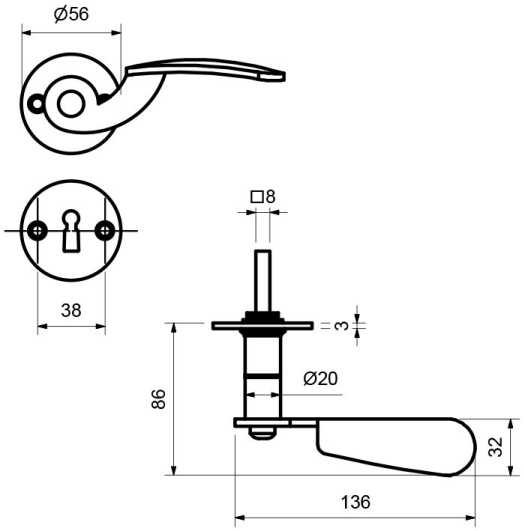

PZ WC Knopf

Modelle mit Stift ZT 8 (8,5/8) mm, WC-Riegel 8 (7) mm

Prüfqualität	**ungeprüft**	
Zimmertürgarnituren		
Ausführung	Stahl geschwärzt-sat.	€/GRT
BB	**(81) / 31.05.2410**	**78,60**
PZ	**(81) / 31.05.2420**	**78,60**
WC	**(81) / 31.05.2470**	**101,10**
Wohnungseingangsgarnituren mit Knopf drehbar/Drücker		
Ausführung	Stahl geschwärzt-sat.	€/GRT
PZ DIN rechts	**(81) / 31.05.2450**	**106,80**
PZ DIN links	**(81) / 31.05.2460**	**106,80**
Halbgarnituren für Zimmertüren (ohne Stift)		
Ausführung	Stahl geschwärzt-sat.	€/GRT
BB DIN rechts	**31.05.2480**	**39,40**
BB DIN links	**31.05.2490**	**39,40**
Drückerlochteil-Zimmertür		
Ausführung	Stahl geschwärzt-sat.	€/STK
Drückerlochteil re.	**31.05.2310**	**22,50**
Drückerlochteil li.	**31.05.2320**	**22,50**

ACHTUNG UNTERSCHIEDLICHE NORMEN - SO BESTELLEN SIE RICHTIG:
D-Norm Bestellung: Artikelnummer ohne Zahl in Klammern.
Ö-Norm Bestellung: Die ersten beiden Stellen der Artikelnummer D-Norm gegen die Zahl in Klammern austauschen.

KAPRUN II-LS (Serie 31052210)

Langschildgarnitur mit stabiler Stahlkonstruktion, sichtbar verschraubt, für dauerhafte Beanspruchung!

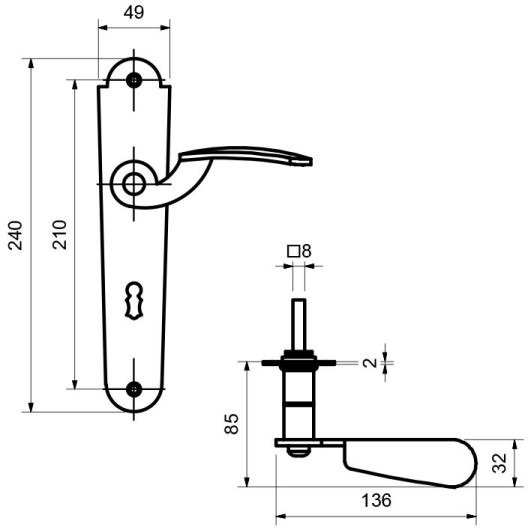

PZ WC Knopf

Modelle mit Stift ZT 8 (8,5/8) mm, WC-Riegel 8 (7) mm

Prüfqualität	**ungeprüft**	
Zimmertürgarnituren		
Ausführung	Stahl geschwärzt-sat.	€/GRT
BB	**(81) / 31.05.2210**	**71,90**
PZ	**(81) / 31.05.2220**	**71,90**
WC	**(81) / 31.05.2250**	**94,40**
Wohnungseingangsgarnituren mit Knopf fest/Drücker		
Ausführung	Stahl geschwärzt-sat.	€/GRT
PZ DIN rechts	**(81) / 31.05.2230**	**100,00**
PZ DIN links	**(81) / 31.05.2240**	**100,00**
Halbgarnituren für Zimmertüren (ohne Stift)		
Ausführung	Stahl geschwärzt-sat.	€/GRT
BB DIN rechts	**(81) / 31.05.2260**	**35,90**
BB DIN links	**(81) / 31.05.2270**	**35,90**
Drückerlochteil-Zimmertür		
Ausführung	Stahl geschwärzt-sat.	€/STK
Drückerlochteil re.	**31.05.2310**	**22,50**
Drückerlochteil li.	**31.05.2320**	**22,50**

DAVID II-R (Serie 75083610)

Rosettengarnitur mit stabiler Stahlkonstruktion, sichtbar verschraubt, für dauerhafte Beanspruchung!

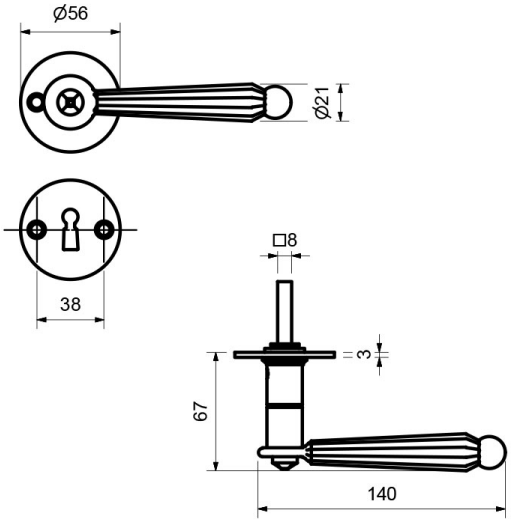

PZ WC Knopf

Modelle mit Stift ZT 8 (8,5/8) mm, HT 10/8 (8,5/8) mm, WC-Riegel 8 (7) mm

Prüfqualität	**ungeprüft**	
Zimmertürgarnituren		
Ausführung	Stahl geschwärzt-sat.	€/GRT
BB	**(85) / 75.08.3610**	**106,80**
PZ	**(85) / 75.08.3620**	**106,80**
WC	**(85) / 75.08.3670**	**129,30**
Wohnungseingangsgarnituren mit Knopf drehbar/Drücker		
Ausführung	Stahl geschwärzt-sat.	€/GRT
PZ DIN re./li.	**(85) / 75.08.3650**	**134,80**
Haustür-Garnituren		
Ausführung	Stahl geschwärzt-sat.	€/GRT
Drücker/Drücker	**(85) / 75.08.3700**	**110,10**
Knopf drehbar/Drücker	**(85) / 75.08.3730**	**138,20**
Halbgarnituren für Zimmertüren (ohne Stift)		
Ausführung	Stahl geschwärzt-sat.	€/GRT
BB DIN re./li.	**75.08.3680**	**53,30**
Drückerlochteil-Zimmertür		
Ausführung	Stahl geschwärzt-sat.	€/STK
Drückerlochteil re./li.	**75.08.3750**	**35,40**

ACHTUNG UNTERSCHIEDLICHE NORMEN - SO BESTELLEN SIE RICHTIG:
D-Norm Bestellung: Artikelnummer ohne Zahl in Klammern.
Ö-Norm Bestellung: Die ersten beiden Stellen der Artikelnummer D-Norm gegen die Zahl in Klammern austauschen.

DAVID II-LS (Serie 31055000)

Langschildgarnitur mit stabiler Stahlkonstruktion, sichtbar verschraubt, für dauerhafte Beanspruchung!

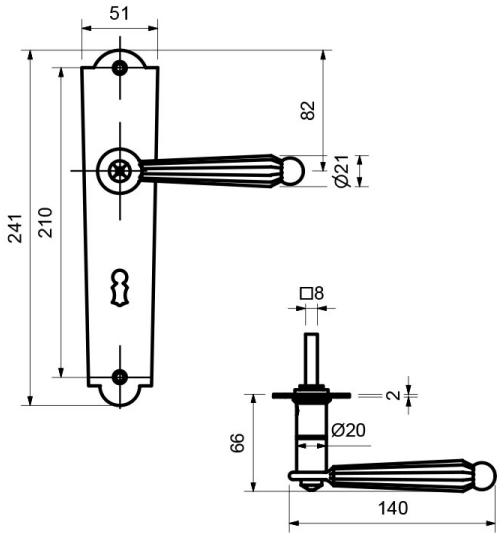

PZ WC Knopf

Modelle mit Stift ZT 8 (8,5/8) mm, HT 10/8 (8,5/8) mm, WC-Riegel 8 (7) mm

Prüfqualität	**ungeprüft**	
Zimmertürgarnituren		
Ausführung	Stahl geschwärzt-sat.	€/GRT
BB	**(81) / 31.05.5000**	**100,00**
PZ	**(81) / 31.05.5010**	**100,00**
WC	**(81) / 31.05.5030**	**122,40**
Wohnungseingangsgarnituren mit Knopf fest/Drücker		
Ausführung	Stahl geschwärzt-sat.	€/GRT
PZ DIN re./li.	**(81) / 31.05.5020**	**128,10**
Haustür-Garnituren, PZ 92 (88) mm		
Ausführung	Stahl geschwärzt-sat.	€/GRT
Drücker/Drücker	**(81) / 31.05.5050**	**111,20**
Knopf fest/Drücker	**(81) / 31.05.5060**	**139,30**
Halbgarnituren für Zimmertüren (ohne Stift)		
Ausführung	Stahl geschwärzt-sat.	€/GRT
BB DIN re./li.	**(81) / 31.05.5040**	**50,00**
Drückerlochteil-Zimmertür		
Ausführung	Stahl geschwärzt-sat.	€/STK
Drückerlochteil re./li.	**75.08.3750**	**35,40**

GROSSARL-LS (Serie 75080500)

Langschildgarnitur mit stabiler Stahlkonstruktion, sichtbar verschraubt, für dauerhafte Beanspruchung!

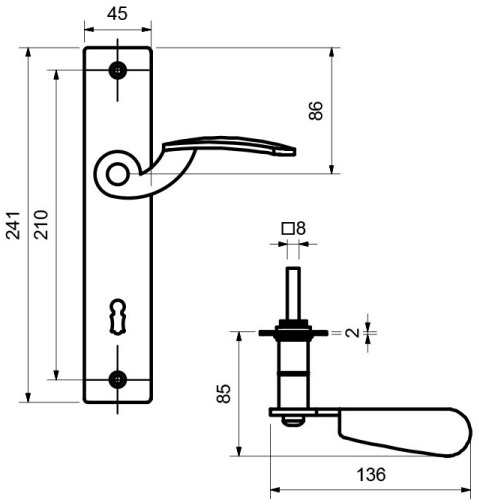

PZ

WC

Knopf

Modelle mit Stift ZT 8 (8,5/8) mm, WC-Riegel 8 (7) mm

Prüfqualität	**ungeprüft**	
Zimmertürgarnituren		
Ausführung	Stahl geschwärzt-sat.	€/GRT
BB	**(85) / 75.08.0500**	**77,50**
PZ	**(85) / 75.08.0510**	**77,50**
WC	**(85) / 75.08.0540**	**100,00**
Wohnungseingangsgarnituren mit Knopf fest/Drücker		
Ausführung	Stahl geschwärzt-sat.	€/GRT
PZ DIN rechts	**(85) / 75.08.0520**	**105,60**
PZ DIN links	**(85) / 75.08.0530**	**105,60**
Halbgarnituren für Zimmertüren (ohne Stift)		
Ausführung	Stahl geschwärzt-sat.	€/GRT
BB DIN rechts	**(85) / 75.08.0550**	**38,70**
BB DIN links	**(85) / 75.08.0560**	**38,70**
Drückerlochteil-Zimmertür		
Ausführung	Stahl geschwärzt-sat.	€/STK
Drückerlochteil re.	**31.05.2310**	**22,50**
Drückerlochteil li.	**31.05.2320**	**22,50**

ACHTUNG UNTERSCHIEDLICHE NORMEN - SO BESTELLEN SIE RICHTIG:
D-Norm Bestellung: Artikelnummer ohne Zahl in Klammern.
Ö-Norm Bestellung: Die ersten beiden Stellen der Artikelnummer D-Norm gegen die Zahl in Klammern austauschen.

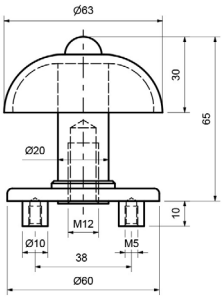

KNOPF FEST

(Serie 75086000)

Knopf fest auf Rosette, fest verbunden

Farbe	Artikelnummer	€/STK
Stahl geschwärzt-sat.	**75.08.6000**	**75,10**

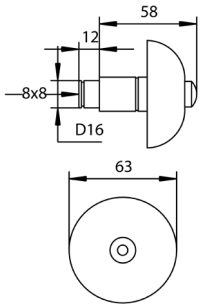

KNOPF VILLACH

(Serie 75086010)

Knopf lose gerade, Knopfansatz Ø 16 mm

Farbe	Artikelnummer	€/STK
Stahl geschwärzt-sat.	**75.08.6010**	**24,20**

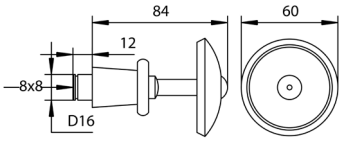

KNOPF VIGAUN VERSETZT

(Serie 75086070)

Knopf lose versetzt, Knopfansatz Ø 16 mm

Farbe	Artikelnummer	€/STK
Stahl geschwärzt-sat.	**75.08.6070**	**69,60**

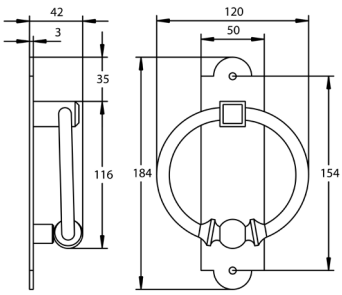

TÜRKLOPFER ST. PÖLTEN II

(Serie 75086100)

Türklopfer inklusive Befestigungsmaterial

Farbe	Artikelnummer	€/STK
Stahl geschwärzt-sat.	**75.08.6100**	**74,10**

Edelstahl Schutzbeschläge
Seite 258

Edelstahl Kombi Schutzbeschläge
Seite 274

Messing Schutzbeschläge

Seite 306

Messing Kombi Schutzbeschläge
Seite 312

Messing Stil Schutzbeschläge
Seite 318

Aluminium Schutzbeschläge
Seite 326

Aluminium Kombi Schutzbeschläge
Seite 332

Schmiedeeisen Schutzbeschläge
Seite 324

UNSER SORTIMENT IM BEREICH SCHUTZBESCHLÄGE

Unsere Schutzbeschläge stehen für **geprüfte Qualität**, **Sicherheit** und zuverlässige **Funktionalität**. Sie sind in verschiedenen Ausführungen erhältlich und erfüllen je nach Modell unterschiedliche Anforderungen an Einbruch- und Feuerschutz.

UNSERE MÖGLICHKEITEN AUF ANFRAGE

Neben unserem Standardsortiment berücksichtigen wir gerne individuelle Anforderungen. Auf Anfrage realisieren wir Sonderoberflächen und technische Lösungen, die auf die spezifischen Wünsche und Einsatzbereiche unserer Kunden abgestimmt sind. Auch individuelle Zusammenstellungen der Beschläge sind möglich: Je nach Kundenwunsch bieten wir Ausführungen als Drücker-Drücker oder Drücker-Knopf-Kombination an.

Technische Lösungen:

- Fest / drehbar
- Hochhaltefeder

SCHUTZBESCHLÄGE – EINBRUCHHEMMUNG

Unsere Produkte sind gemäß den folgenden Normen klassifiziert:

EN 1906 Klassifizierung gemäß **EN 1906** - Klasse 2	Klassifizierung gemäß **DIN 18257-ES1-L** Klasse 2	Klassifizierung gemäß **DIN 18257-ES1-L-ZA** Klasse 2
EN 1906 Klassifizierung gemäß **EN 1906** - Klasse 3	Klassifizierung gemäß **DIN 18257-ES2-L** Klasse 2	Klassifizierung gemäß **DIN 18257-ES2-L-ZA** Klasse 2
EN 1906 Klassifizierung gemäß **EN 1906** - Klasse 4	Klassifizierung gemäß **DIN 18257-ES2-L** Klasse 3	Klassifizierung gemäß **DIN 18257-ES2-L-ZA** Klasse 3

SCHUTZBESCHLÄGE – FEUERSCHUTZ

Für den Einsatz an Feuerschutztüren bieten wir Schutzbeschläge mit Prüfungen nach:

EN 1634-4
DIN 18273

SICURA RONNY-LS/LS (Serie 28820010)

Edelstahl Langschild Garnitur, mit Stahlunterkonstruktion. Wahlweise Griffplatte fest, rechts und links verwendbar oder Drücker.
Von innen verdeckt verschraubt, Schrauben M6. Bei Kernziehschutz (ZA) Ausführung Zylinderüberstand 10-18 mm.
Geprüft nach DIN 18257 ES1/WB2, DIN 18257 ES2/WB3, FS - AbZ erteilt, geeignet für Feuer- und Rauchschutztüren, EN 1634-2.

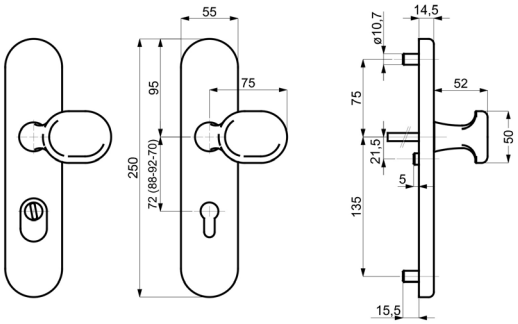

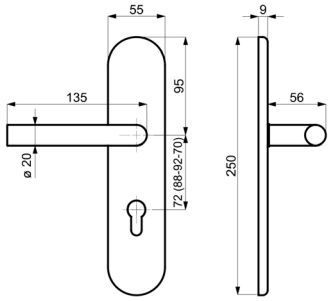

Modelle mit Stift WE 8 (8,5/8) mm, HT 10/8 (8,5/8) mm, FS 9/8 (8,5/8) mm

Prüfqualität	**ES1**		**ES1+FS**		**ES2**		**ES2+FS**	
Schutzbeschlag für Wohnungseingangstüren PZ 72 (88) mm, Grp. / Dr., TS 37-42 mm, FS-Grt. TS 42-47 (TS 37-42) mm								
Ausführung	Edelstahl-sat.	€/GRT	Edelstahl-sat.	€/GRT	Edelstahl-sat.	€/GRT	Edelstahl-sat.	€/GRT
PZ DIN re./li.	**(88) / 28.82.0010**	**118,00**	**(88) / 28.82.0010FS**	**140,50**	**(82) / 32.83.1500**	**143,90**	**(82) / 32.83.1500FS**	**166,30**
PZ-ZA DIN re./li.	**(88) / 28.82.0020**	**137,00**	**(88) / 28.82.0020FS**	**159,50**	**(82) / 32.83.1560**	**163,00**	**(82) / 32.83.1560FS**	**185,40**
Schutzbeschlag für Wohnungseingangstüren PZ 72 (88) mm, Dr. / Dr., TS 37-42 mm, FS-Grt. TS 42-47 (TS 37-42) mm								
Ausführung	Edelstahl-sat.	€/GRT	Edelstahl-sat.	€/GRT	Edelstahl-sat.	€/GRT	Edelstahl-sat.	€/GRT
PZ DIN re./li.	**(88) / 28.82.1000**	**112,40**	**(88) / 28.82.1000FS**	**134,80**	**(82) / 32.83.1510**	**138,20**	**(82) / 32.83.1510FS**	**160,70**
PZ-ZA DIN re./li.	**(88) / 28.82.1020**	**131,50**	**(88) / 28.82.1020FS**	**153,90**	**(82) / 32.83.1570**	**157,30**	**(82) / 32.83.1570FS**	**179,80**
Schutzbeschlag für Haustüren PZ 92 (88) mm, Grp. / Dr., TS 67-72 mm, FS-Grt. TS 67-72 mm								
Ausführung	Edelstahl-sat.	€/GRT	Edelstahl-sat.	€/GRT	Edelstahl-sat.	€/GRT	Edelstahl-sat.	€/GRT
PZ DIN re./li.	**(88) / 28.82.0030**	**122,40**	**(88) / 28.82.0030FS**	**144,90**	**(82) / 32.83.1520**	**148,30**	**(82) / 32.83.1520FS**	**170,70**
PZ-ZA DIN re./li.	**(88) / 28.82.0040**	**141,50**	**(88) / 28.82.0040FS**	**164,00**	**(82) / 32.83.1580**	**167,40**	**(82) / 32.83.1580FS**	**189,80**
Schutzbeschlag für Haustüren PZ 92 (88) mm, Dr. / Dr., TS 67-72 mm, FS-Grt. TS 67-72 mm								
Ausführung	Edelstahl-sat.	€/GRT	Edelstahl-sat.	€/GRT	Edelstahl-sat.	€/GRT	Edelstahl-sat.	€/GRT
PZ DIN re./li.	**(88) / 28.82.1010**	**116,90**	**(88) / 28.82.1010FS**	**139,30**	**(82) / 32.83.1530**	**142,70**	**(82) / 32.83.1530FS**	**165,20**
PZ-ZA DIN re./li.	**(88) / 28.82.1030**	**136,00**	**(88) / 28.82.1030FS**	**158,40**	**(82) / 32.83.1590**	**161,80**	**(82) / 32.83.1590FS**	**184,30**

ACHTUNG UNTERSCHIEDLICHE NORMEN - SO BESTELLEN SIE RICHTIG:
D-Norm Bestellung: Artikelnummer ohne Zahl in Klammern.
Ö-Norm Bestellung: Die ersten beiden Stellen der Artikelnummer D-Norm gegen die Zahl in Klammern austauschen.

SICURA RONNY-LS/LS (Serie 28820310)

Edelstahl-Pulverbeschichtete Langschild Garnitur, mit Stahlunterkonstruktion. Wahlweise Griffplatte fest, rechts und links verwendbar oder Drücker. Von innen verdeckt verschraubt, Schrauben M6.
Kernziehschutz (ZA) Zylinderüberstand 9-15 mm.
Geprüft nach DIN 18257 ES1/WB2, FS-AbZ erteilt, geeignet für Feuer-und Rauchschutztüren, EN 1634-2

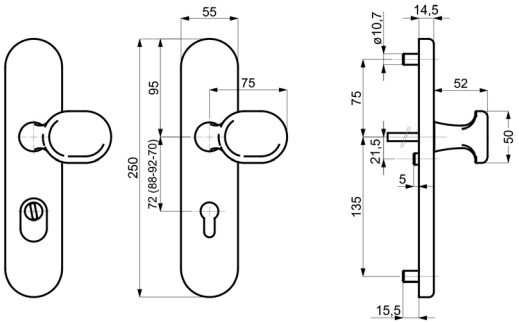

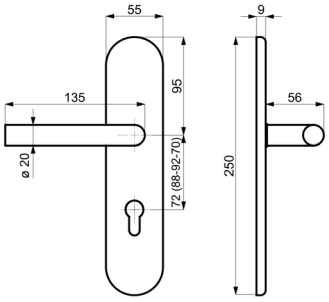

Modelle mit Stift WE 8 (8,5/8) mm, HT 10/8 (8,5/8) mm, FS 9/8 (8,5/8) mm

Prüfqualität	**ES1**		**ES1**		**ES1+FS**		**ES1+FS**	
Schutzbeschlag für Wohnungseingangstüren PZ 72 (88) mm, Grp. / Dr., TS 37-42 mm, FS-Grt. TS 42-47 (TS 37-42) mm								
Ausführung	Schwarzstahl-Optik	€/GRT	Schwarz matt Struktur	€/GRT	Schwarzstahl-Optik	€/GRT	Schwarz matt Struktur	€/GRT
PZ-ZA DIN re./li.	**(88) / 28.82.0310**	**211,30**	**-**	**-**	**(88) / 28.82.0310FS**	**233,70**	**-**	**-**
Schutzbeschlag für Wohnungseingangstüren PZ 72 (88) mm, Dr. / Dr., TS 37-42 mm, FS-Grt. TS 42-47 (TS 37-42) mm								
Ausführung	Schwarzstahl-Optik	€/GRT	Schwarz matt Struktur	€/GRT	Schwarzstahl-Optik	€/GRT	Schwarz matt Struktur	€/GRT
PZ-ZA DIN re./li.	**(88) / 28.82.0320**	**205,60**	**-**	**-**	**(88) / 28.82.0320FS**	**228,10**	**-**	**-**
Schutzbeschlag für Haustüren PZ 92 (88) mm, Grp. / Dr., TS 67-72 mm, FS-Grt. TS 67-72 mm								
Ausführung	Schwarzstahl-Optik	€/GRT	Schwarz matt Struktur	€/GRT	Schwarzstahl-Optik	€/GRT	Schwarz matt Struktur	€/GRT
PZ-ZA DIN re./li.	**(88) / 28.82.0350**	**215,70**	**(88) / 28.82.0370**	**215,70**	**(88) / 28.82.0350FS**	**238,10**	**(88) / 28.82.0370FS**	**238,10**
Schutzbeschlag für Haustüren PZ 92 (88) mm, Dr. / Dr., TS 67-72 mm, FS-Grt. TS 67-72 mm								
Ausführung	Schwarzstahl-Optik	€/GRT	Schwarz matt Struktur	€/GRT	Schwarzstahl-Optik	€/GRT	Schwarz matt Struktur	€/GRT
PZ-ZA DIN re./li.	**(88) / 28.82.0360**	**210,10**	**(88) / 28.82.0380**	**210,10**	**(88) / 28.82.0360FS**	**232,60**	**(88) / 28.82.0380FS**	**232,60**

SICURA RONNY-LS/LS (Serie 28820210)

Edelstahl-Pulverbeschichtete Langschild Garnitur, mit Stahlunterkonstruktion. Wahlweise Griffplatte fest, rechts und links verwendbar oder Drücker. Von innen verdeckt verschraubt, Schrauben M6.
Kernziehschutz (ZA) Zylinderüberstand 9-15 mm.
Geprüft nach DIN 18257 ES1/WB2, DIN 18257 ES2/WB3, FS-AbZ erteilt, geeignet für Feuer-und Rauchschutztüren, EN 1634-2

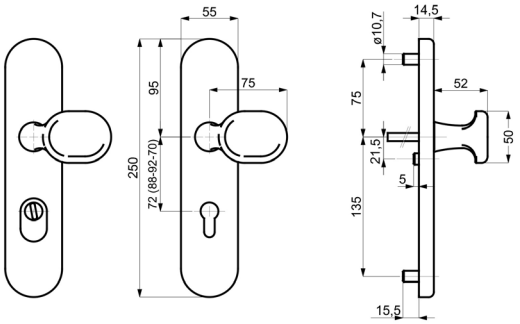

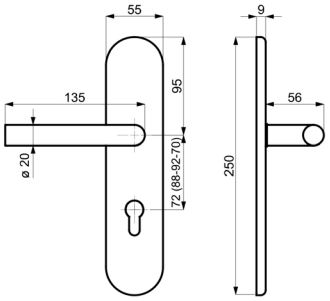

Modelle mit Stift WE 8 (8,5/8) mm, HT 10/8 (8,5/8) mm, FS 9/8 (8,5/8) mm

Prüfqualität	**ES1**		**ES1+FS**		**ES2**		**ES2+FS**	
Schutzbeschlag für Wohnungseingangstüren PZ 72 (88) mm, Grp. / Dr., TS 37-42 mm, FS-Grt. TS 42-47 (TS 37-42) mm								
Ausführung	Schwarz matt	€/GRT	Schwarz matt	€/GRT	Schwarz matt	€/GRT	Schwarz matt	€/GRT
PZ-ZA DIN re./li.	**(88) / 28.82.0210**	**202,20**	**(88) / 28.82.0210FS**	**224,70**	**(82) / 32.83.7600**	**230,40**	**(82) / 32.83.7600FS**	**252,80**
Schutzbeschlag für Wohnungseingangstüren PZ 72 (88) mm, Dr. / Dr., TS 37-42 mm, FS-Grt. TS 42-47 (TS 37-42) mm								
Ausführung	Schwarz matt	€/GRT	Schwarz matt	€/GRT	Schwarz matt	€/GRT	Schwarz matt	€/GRT
PZ-ZA DIN re./li.	**(88) / 28.82.0220**	**196,70**	**(88) / 28.82.0220FS**	**219,10**	**(82) / 32.83.7610**	**224,70**	**(82) / 32.83.7610FS**	**247,20**
Schutzbeschlag für Haustüren PZ 92 (88) mm, Grp. / Dr., TS 67-72 mm, FS-Grt. TS 67-72 mm								
Ausführung	Schwarz matt	€/GRT	Schwarz matt	€/GRT	Schwarz matt	€/GRT	Schwarz matt	€/GRT
PZ-ZA DIN re./li.	**(88) / 28.82.0250**	**206,70**	**(88) / 28.82.0250FS**	**229,20**	**(82) / 32.83.7620**	**234,80**	**(82) / 32.83.7620FS**	**257,30**
Schutzbeschlag für Haustüren PZ 92 (88) mm, Dr. / Dr., TS 67-72 mm, FS-Grt. TS 67-72 mm								
Ausführung	Schwarz matt	€/GRT	Schwarz matt	€/GRT	Schwarz matt	€/GRT	Schwarz matt	€/GRT
PZ-ZA DIN re./li.	**(88) / 28.82.0260**	**201,10**	**(88) / 28.82.0260FS**	**223,50**	**(82) / 32.83.7630**	**229,20**	**(82) / 32.83.7630FS**	**251,70**

ACHTUNG UNTERSCHIEDLICHE NORMEN - SO BESTELLEN SIE RICHTIG:
D-Norm Bestellung: Artikelnummer ohne Zahl in Klammern.
Ö-Norm Bestellung: Die ersten beiden Stellen der Artikelnummer D-Norm gegen die Zahl in Klammern austauschen.

SICURA RONNY-LS/LS (Serie 28822500)

Edelstahl Langschild Garnitur, mit Stahlunterkonstruktion. Wahlweise Griffplatte fest, rechts und links verwendbar oder Drücker.
Drücker am Innenschild fest/drehbar gelagert, inklusive Hochhaltefeder. Von innen verdeckt verschraubt, Schrauben M6.
Bei Kernziehschutz (ZA) Ausführung Zylinderüberstand 10-16 mm.
Geprüft nach DIN 18257 ES1/WB2, FS - AbZ erteilt, geeignet für Feuer- und Rauchschutztüren.

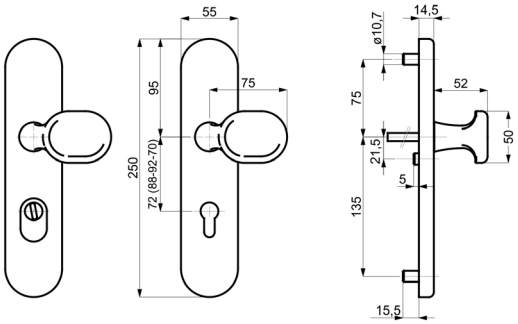

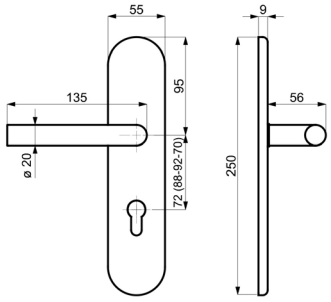

Modelle mit Stift WE 8 mm, HT 10/8 mm, FS 9/8 mm

Prüfqualität	**ES1**		**ES1+FS**		**ES1+ZA**		**ES1+ZA+FS**	
Schutzbeschlag für Wohnungseingangstüren PZ 72 mm, Grp. / Dr., TS 37-42 mm, FS-Grt. D TS 42-47 mm								
Ausführung	Edelstahl-sat.	€/GRT	Edelstahl-sat.	€/GRT	Edelstahl-sat.	€/GRT	Edelstahl-sat.	€/GRT
PZ DIN rechts	**28.82.2500**	**148,30**	**28.82.2500FS**	**170,70**	**28.82.2510**	**167,40**	**28.82.2510FS**	**189,80**
PZ DIN links	**28.82.2540**	**148,30**	**28.82.2540FS**	**170,70**	**28.82.2550**	**167,40**	**28.82.2550FS**	**189,80**
Schutzbeschlag für Wohnungseingangstüren PZ 72 mm, Dr. / Dr., TS 37-42 mm, FS-Grt. D 42-47 mm								
Ausführung	Edelstahl-sat.	€/GRT	Edelstahl-sat.	€/GRT	Edelstahl-sat.	€/GRT	Edelstahl-sat.	€/GRT
PZ DIN rechts	**28.82.2520**	**142,70**	**28.82.2520FS**	**165,20**	**28.82.2530**	**161,80**	**28.82.2530FS**	**184,30**
PZ DIN links	**28.82.2560**	**142,70**	**28.82.2560FS**	**165,20**	**28.82.2570**	**161,80**	**28.82.2570FS**	**184,30**
Schutzbeschlag für Haustüren PZ 92 mm, Grp. / Dr., TS 67-72 mm, FS-Grt. D TS 67-72 mm								
Ausführung	Edelstahl-sat.	€/GRT	Edelstahl-sat.	€/GRT	Edelstahl-sat.	€/GRT	Edelstahl-sat.	€/GRT
PZ DIN rechts	**28.82.2580**	**152,80**	**28.82.2580FS**	**175,20**	**28.82.2590**	**171,90**	**28.82.2590FS**	**194,40**
PZ DIN links	**28.82.2620**	**152,80**	**28.82.2620FS**	**175,20**	**28.82.2630**	**171,90**	**28.82.2630FS**	**194,40**
Schutzbeschlag für Haustüren PZ 92 mm, Dr. / Dr., TS 67-72 mm, FS-Grt. D TS 67-72 mm								
Ausführung	Edelstahl-sat.	€/GRT	Edelstahl-sat.	€/GRT	Edelstahl-sat.	€/GRT	Edelstahl-sat.	€/GRT
PZ DIN rechts	**28.82.2600**	**147,20**	**28.82.2600FS**	**169,70**	**28.82.2610**	**166,30**	**28.82.2610FS**	**188,80**
PZ DIN links	**28.82.2640**	**147,20**	**28.82.2640FS**	**169,70**	**28.82.2650**	**166,30**	**28.82.2650FS**	**188,80**

ACHTUNG UNTERSCHIEDLICHE NORMEN - SO BESTELLEN SIE RICHTIG:
D-Norm Bestellung: Artikelnummer ohne Zahl in Klammern.
Ö-Norm Bestellung: Die ersten beiden Stellen der Artikelnummer D-Norm gegen die Zahl in Klammern austauschen.

SICURA RONNY-LS/LS (Serie 28823200)

Edelstahl Langschild Garnitur, mit Stahlunterkonstruktion. Wahlweise Griffplatte fest, rechts und links verwendbar oder Drücker.
Drücker am Innenschild fest/drehbar gelagert, inklusive Hochhaltefeder. Von innen verdeckt verschraubt, Schrauben M6.
Kernziehschutz (ZA) Zylinderüberstand 10-16 mm.
Geprüft nach DIN 18257 ES1/WB2, FS - AbZ erteilt, geeignet für Feuer- und Rauchschutztüren.

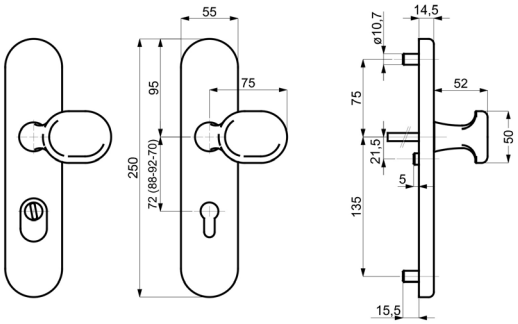

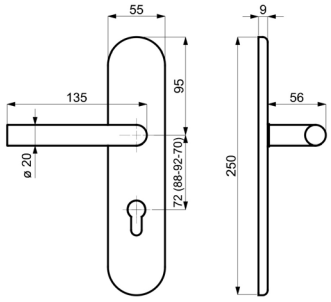

Modelle mit Stift WE 8 mm, HT 10/8 mm, FS 9/8 mm

Prüfqualität	**ES1+ZA**		**ES1+ZA+FS**	
Schutzbeschlag für Wohnungseingangstüren PZ 72 mm, Grp. / Dr., TS 37-42 mm, FS-Grt. D TS 42-47 mm				
Ausführung	Edelstahl-sat. Abaco	€/GRT	Edelstahl-sat. Abaco	€/GRT
PZ DIN rechts	**28.82.3210**	**317,90**	**28.82.3210FS**	**340,40**
PZ DIN links	**28.82.3250**	**317,90**	**28.82.3250FS**	**340,40**
Schutzbeschlag für Wohnungseingangstüren PZ 72 mm, Dr. / Dr., TS 37-42 mm, FS-Grt. D 42-47 mm				
Ausführung	Edelstahl-sat. Abaco	€/GRT	Edelstahl-sat. Abaco	€/GRT
PZ DIN rechts	**28.82.3230**	**312,40**	**28.82.3230FS**	**334,80**
PZ DIN links	**28.82.3270**	**312,40**	**28.82.3270FS**	**334,80**
Schutzbeschlag für Haustüren PZ 92 mm, Grp. / Dr., TS 67-72 mm, FS-Grt. D TS 67-72 mm				
Ausführung	Edelstahl-sat. Abaco	€/GRT	Edelstahl-sat. Abaco	€/GRT
PZ DIN rechts	**28.82.3290**	**322,50**	**28.82.3290FS**	**344,90**
PZ DIN links	**28.82.3330**	**322,50**	**28.82.3330FS**	**344,90**
Schutzbeschlag für Haustüren PZ 92 mm, Dr. / Dr., TS 67-72 mm, FS-Grt. D TS 67-72 mm				
Ausführung	Edelstahl-sat. Abaco	€/GRT	Edelstahl-sat. Abaco	€/GRT
PZ DIN rechts	**28.82.3310**	**316,80**	**28.82.3310FS**	**339,30**
PZ DIN links	**28.82.3350**	**316,80**	**28.82.3350FS**	**339,30**

SICURA RONNY-KS (Serie 28800010)

Edelstahl Kurzschild Garnitur, mit Stahlunterkonstruktion. Wahlweise Knopf fest, rechts und links verwendbar oder Drücker.
Feuerschutzgarnitur fest/drehbar gelagert. Von innen verdeckt verschraubt, Schrauben M6.
Bei Kernziehschutz (ZA) Ausführung Zylinderüberstand 10-16 mm.
Geprüft nach DIN 18257 ES1, DIN 18273.

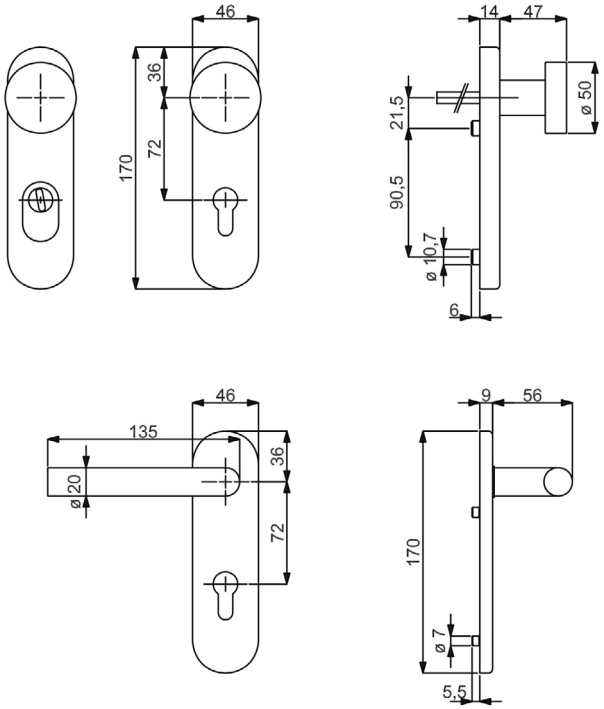

Modelle mit Stift WE 8 mm, FS 9 mm

Prüfqualität	**ES1**		**ES1+FS**	
Schutzbeschlag für Wohnungseingangstüren PZ 72 mm, Knopf / Dr., TS 37-42 mm, FS-Grt. TS 49-57 mm				
Ausführung	Edelstahl-sat.	€/GRT	Edelstahl-sat.	€/GRT
PZ DIN re./li.	**28.80.0010**	**130,30**	**28.80.0010FS**	**152,80**
PZ-ZA DIN re./li.	**28.80.0020**	**149,40**	**28.80.0020FS**	**171,90**
Schutzbeschlag für Wohnungseingangstüren PZ 72 mm, Dr. / Dr., TS 37-42 mm, FS-Grt. TS 49-57 mm				
Ausführung	Edelstahl-sat.	€/GRT	Edelstahl-sat.	€/GRT
PZ DIN re./li.	**28.80.0030**	**124,70**	**28.80.0030FS**	**147,20**
PZ-ZA DIN re./li.	**28.80.0040**	**143,90**	**28.80.0040FS**	**166,30**

ACHTUNG UNTERSCHIEDLICHE NORMEN - SO BESTELLEN SIE RICHTIG:
D-Norm Bestellung: Artikelnummer ohne Zahl in Klammern.
Ö-Norm Bestellung: Die ersten beiden Stellen der Artikelnummer D-Norm gegen die Zahl in Klammern austauschen.

SICURA PAULA-LS/LS (Serie 28820500)

Edelstahl Langschild Garnitur, mit Stahlunterkonstruktion. Wahlweise Griffplatte fest, rechts und links verwendbar oder Drücker.
Von innen verdeckt verschraubt, Schrauben M6. Bei Kernziehschutz (ZA) Ausführung Zylinderüberstand 10-18 mm.
Geprüft nach DIN 18257 ES1/WB2, DIN 18257 ES2/WB3, FS - AbZ erteilt, geeignet für Feuer- und Rauchschutztüren, EN 1634-2.

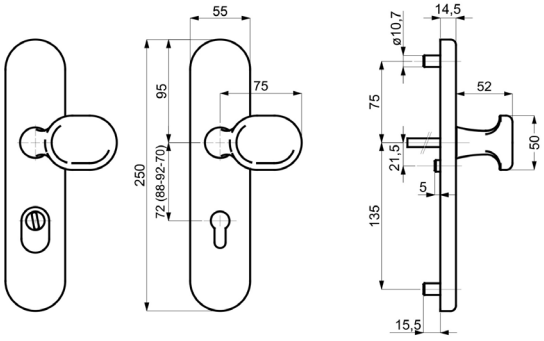

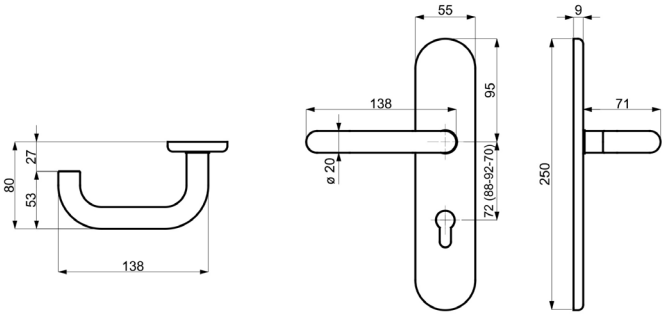

Modelle mit Stift WE 8 (8,5/8) mm, HT 10/8 (8,5/8) mm, FS 9/8 (8,5/8) mm

Prüfqualität	**ES1**		**ES1+FS**		**ES2**		**ES2+FS**	
Schutzbeschlag für Wohnungseingangstüren PZ 72 (88) mm, Grp. / Dr., TS 37-42 mm, FS-Grt. TS 42-47 (TS 37-42) mm								
Ausführung	Edelstahl-sat.	€/GRT	Edelstahl-sat.	€/GRT	Edelstahl-sat.	€/GRT	Edelstahl-sat.	€/GRT
PZ DIN re./li.	**(88) / 28.82.0500**	**120,20**	**(88) / 28.82.0500FS**	**142,70**	**(82) / 32.83.1700**	**146,10**	**(82) / 32.83.1700FS**	**168,50**
PZ-ZA DIN re./li.	**(88) / 28.82.0510**	**139,30**	**(88) / 28.82.0510FS**	**161,80**	**(82) / 32.83.1760**	**165,20**	**(82) / 32.83.1760FS**	**187,60**
Schutzbeschlag für Wohnungseingangstüren PZ 72 (88) mm, Dr. / Dr., TS 37-42 mm, FS-Grt. TS 42-47 (TS 37-42) mm								
Ausführung	Edelstahl-sat.	€/GRT	Edelstahl-sat.	€/GRT	Edelstahl-sat.	€/GRT	Edelstahl-sat.	€/GRT
PZ DIN re./li.	**(88) / 28.82.2000**	**114,60**	**(88) / 28.82.2000FS**	**137,00**	**(82) / 32.83.1710**	**140,50**	**(82) / 32.83.1710FS**	**163,00**
PZ-ZA DIN re./li.	**(88) / 28.82.2020**	**133,70**	**(88) / 28.82.2020FS**	**156,10**	**(82) / 32.83.1770**	**159,50**	**(82) / 32.83.1770FS**	**182,00**
Schutzbeschlag für Haustüren PZ 92 (88) mm, Grp. / Dr., TS 67-72 mm, FS-Grt. TS 67-72 mm								
Ausführung	Edelstahl-sat.	€/GRT	Edelstahl-sat.	€/GRT	Edelstahl-sat.	€/GRT	Edelstahl-sat.	€/GRT
PZ DIN re./li.	**(88) / 28.82.0520**	**124,70**	**(88) / 28.82.0520FS**	**147,20**	**(82) / 32.83.1720**	**150,60**	**(82) / 32.83.1720FS**	**173,00**
PZ-ZA DIN re./li.	**(88) / 28.82.0530**	**143,90**	**(88) / 28.82.0530FS**	**166,30**	**(82) / 32.83.1780**	**169,70**	**(82) / 32.83.1780FS**	**192,20**
Schutzbeschlag für Haustüren PZ 92 (88) mm, Dr. / Dr., TS 67-72 mm, FS-Grt. TS 67-72 mm								
Ausführung	Edelstahl-sat.	€/GRT	Edelstahl-sat.	€/GRT	Edelstahl-sat.	€/GRT	Edelstahl-sat.	€/GRT
PZ DIN re./li.	**(88) / 28.82.2010**	**119,10**	**(88) / 28.82.2010FS**	**141,50**	**(82) / 32.83.1730**	**144,90**	**(82) / 32.83.1730FS**	**167,40**
PZ-ZA DIN re./li.	**(88) / 28.82.2030**	**138,20**	**(88) / 28.82.2030FS**	**160,70**	**(82) / 32.83.1790**	**164,00**	**(82) / 32.83.1790FS**	**186,50**

SICURA PAULA-LS/LS (Serie 28822200FS)

Edelstahl Langschild Garnitur, mit Stahlunterkonstruktion. Wahlweise Griffplatte fest, rechts und links verwendbar oder Drücker. Garnitur fest/drehbar gelagert. Von innen verdeckt verschraubt, Schrauben M6. Bei Kernziehschutz (ZA) Ausführung Zylinderüberstand 10-16 mm. Panikstift Türblatt-Überstand: Außen min. 30 mm / max. 50 mm, Innen min. 25 mm / max. 45 mm, Geprüft nach DIN 18257 ES1/WB2, ES2/WB3, DIN 18273, EN 179

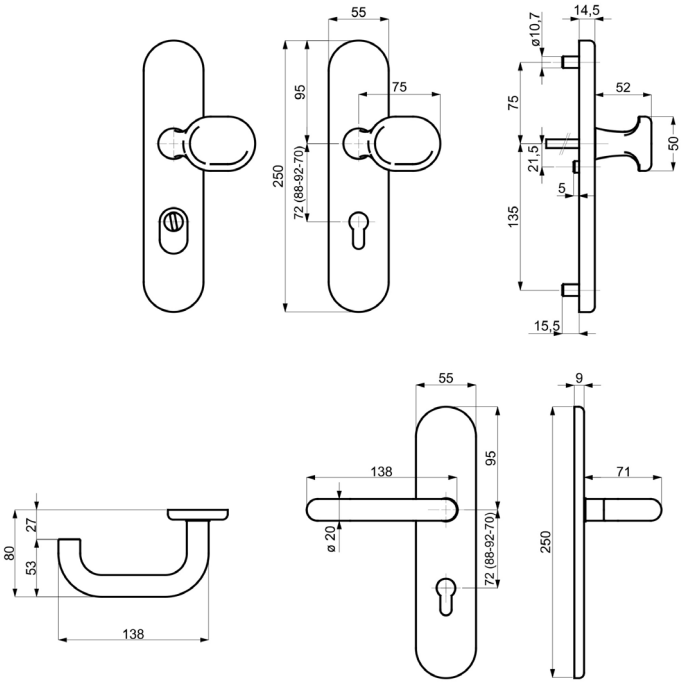

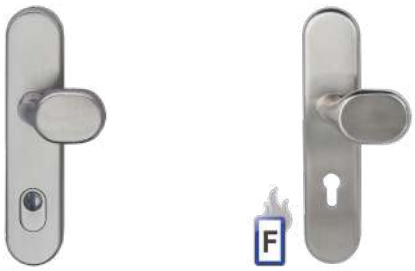

Modelle mit Stift FS 9 mm, FT DR/DR TS 42-47 mm 9x60/60 mm, FT TS 67-72 mm 9x70/70 mm

Prüfqualität	**ES1+FS**		**ES1+FS+EN179**		**ES2+FS**		**ES2+FS+EN179**	
Schutzbeschlag für Wohnungseingangstüren PZ 72 mm, Grp. / Dr., FS-Grt. D TS 42-47 mm, Fluchttür TS 42-47 mm								
Ausführung	Edelstahl-sat.	€/GRT	Edelstahl-sat.	€/GRT	Edelstahl-sat.	€/GRT	Edelstahl-sat.	€/GRT
PZ DIN re./li.	**28.82.2200FS**	**173,00**	**28.71.2200**	**189,80**	**32.83.5200FS**	**198,90**	**28.71.5200**	**215,70**
PZ-ZA DIN re./li.	**28.82.2210FS**	**192,20**	**28.71.2210**	**209,00**	**32.83.5210FS**	**218,00**	**28.71.5210**	**234,80**
Schutzbeschlag für Wohnungseingangstüren PZ 72 mm, Dr. / Dr., FS-Grt. D TS 42-47 mm, Fluchttür TS 42-47 mm								
Ausführung	Edelstahl-sat.	€/GRT	Edelstahl-sat.	€/GRT	Edelstahl-sat.	€/GRT	Edelstahl-sat.	€/GRT
PZ DIN re./li.	**28.82.2220FS**	**167,40**	**28.71.2220**	**184,30**	**32.83.5220FS**	**193,20**	**28.71.5220**	**210,10**
PZ-ZA DIN re./li.	**28.82.2230FS**	**186,50**	**28.71.2230**	**203,40**	**32.83.5230FS**	**212,30**	**28.71.5230**	**229,20**
Schutzbeschlag für Haustüren PZ 92 mm, Grp. / Dr., FS und FT Grt. TS 67-72 mm								
Ausführung	Edelstahl-sat.	€/GRT	Edelstahl-sat.	€/GRT	Edelstahl-sat.	€/GRT	Edelstahl-sat.	€/GRT
PZ DIN re./li.	**28.82.2280FS**	**177,60**	**28.71.2280**	**194,40**	**32.83.5280FS**	**203,40**	**28.71.5280**	**220,20**
PZ-ZA DIN re./li.	**28.82.2290FS**	**196,70**	**28.71.2290**	**213,50**	**32.83.5290FS**	**222,50**	**28.71.5290**	**239,30**
Schutzbeschlag für Haustüren PZ 92 mm, Dr. / Dr., FS und FT Grt. TS 67-72 mm								
Ausführung	Edelstahl-sat.	€/GRT	Edelstahl-sat.	€/GRT	Edelstahl-sat.	€/GRT	Edelstahl-sat.	€/GRT
PZ DIN re./li.	**28.82.2300FS**	**171,90**	**28.71.2300**	**188,80**	**32.83.5300FS**	**197,70**	**28.71.5300**	**214,60**
PZ-ZA DIN re./li.	**28.82.2310FS**	**191,00**	**28.71.2310**	**207,90**	**32.83.5310FS**	**216,80**	**28.71.5310**	**233,70**

ACHTUNG UNTERSCHIEDLICHE NORMEN - SO BESTELLEN SIE RICHTIG:
D-Norm Bestellung: Artikelnummer ohne Zahl in Klammern.
Ö-Norm Bestellung: Die ersten beiden Stellen der Artikelnummer D-Norm gegen die Zahl in Klammern austauschen.

SICURA PAULA-KS (Serie 28800110)

Edelstahl Kurzschild Garnitur, mit Stahlunterkonstruktion. Wahlweise Knopf fest, rechts und links verwendbar oder Drücker. Feuerschutz und Fluchttür Garnitur fest/drehbar gelagert. Von innen verdeckt verschraubt, Schrauben M6. Bei Kernziehschutz (ZA) Ausführung Zylinderüberstand 10-16 mm. Panikstift Türblatt-Überstand: Außen min. 30 mm/max. 50 mm, Innen min. 25 mm/max. 45 mm Geprüft nach DIN 18257 ES1, DIN 18273, EN 179.

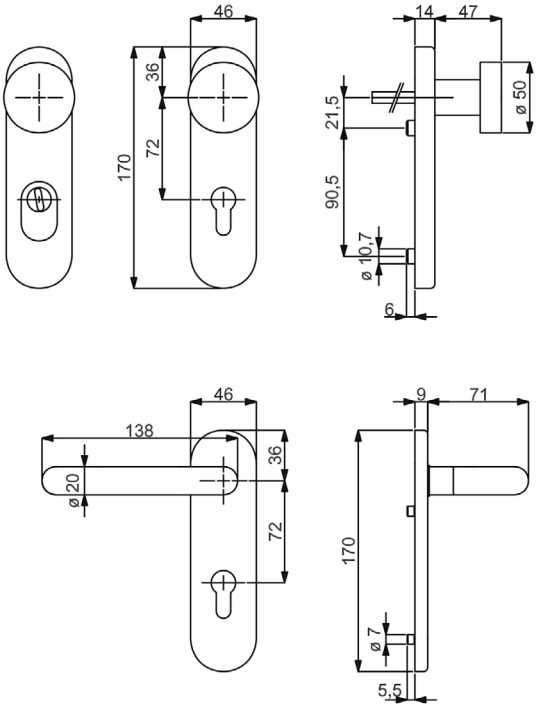

Modelle mit Stift WE 8 mm, FS 9 mm / FT 9x60/60 mm

Prüfqualität	**ES1**		**ES1+FS**		**ES1+FS+EN179**	
Schutzbeschlag für Wohnungseingangstüren PZ 72 mm, Knopf / Dr., TS 37-42 mm, FS und FT Grt. TS 49-57 mm						
Ausführung	Edelstahl-sat.	€/GRT	Edelstahl-sat.	€/GRT	Edelstahl-sat.	€/GRT
PZ DIN re./li.	**28.80.0110**	**134,80**	**28.80.0110FS**	**157,30**	**28.71.0410**	**174,20**
PZ-ZA DIN re./li.	**28.80.0120**	**153,90**	**28.80.0120FS**	**176,40**	**28.71.0420**	**193,20**
Schutzbeschlag für Wohnungseingangstüren PZ 72 mm, Dr. / Dr., TS 37-42 mm, FS und FT Grt. TS 49-57 mm						
Ausführung	Edelstahl-sat.	€/GRT	Edelstahl-sat.	€/GRT	Edelstahl-sat.	€/GRT
PZ DIN re./li.	**28.80.0130**	**129,30**	**28.80.0130FS**	**151,70**	**28.71.0430**	**168,50**
PZ-ZA DIN re./li.	**28.80.0140**	**148,30**	**28.80.0140FS**	**170,70**	**28.71.0440**	**187,60**
Schutzbeschlag für Wohnungseingangstüren PZ 72 mm, Dr. innen mit PZ / Blindschild, FS und FT Grt. TS 49-57 mm						
Ausführung	Edelstahl-sat.	€/GRT	Edelstahl-sat.	€/GRT	Edelstahl-sat.	€/GRT
PZ DIN re./li.	**-**	**-**	**-**	**-**	**28.71.0450**	**159,50**

SICURA HANNA-LS/LS (Serie 28824200FS)

Edelstahl Langschild Garnitur, mit Stahlunterkonstruktion. Wahlweise Griffplatte fest, rechts und links verwendbar oder Drücker. Garnitur fest/drehbar gelagert. Von innen verdeckt verschraubt, Schrauben M6. Bei Kernziehschutz (ZA) Ausführung Zylinderüberstand 10-16 mm. Panikstift Türblatt-Überstand: Außen min. 30 mm / max. 50 mm, Innen min. 25 mm / max. 45 mm.
Geprüft nach DIN 18257 ES1/WB2, DIN 18273, EN 179

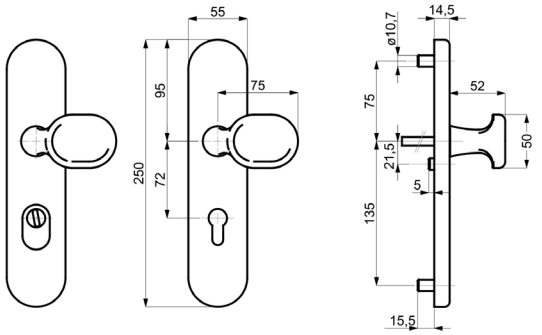

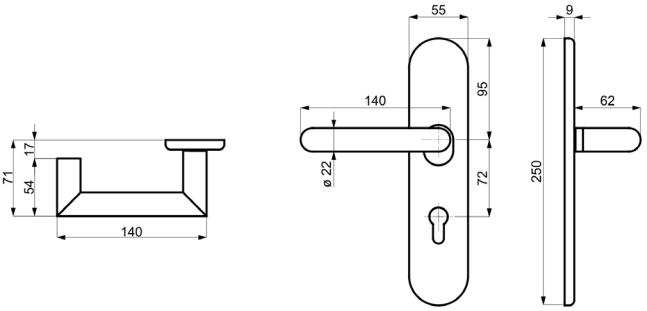

Modelle mit Stift FS 9 mm, FT DR/DR TS 42-47 mm 9x60/60 mm, FT TS 67-72 mm 9x70/70 mm

Prüfqualität	**ES1+FS**		**ES1+FS+EN179**	
Schutzbeschlag für Wohnungseingangstüren PZ 72 mm, Grp. / Dr., FS-Grt. D TS 42-47 mm, Fluchttür TS 42-47 mm				
Ausführung	Edelstahl-sat.	€/GRT	Edelstahl-sat.	€/GRT
PZ DIN re./li.	**28.82.4200FS**	**171,90**	**28.71.4200**	**188,80**
PZ-ZA DIN re./li.	**28.82.4210FS**	**191,00**	**28.71.4210**	**207,90**
Schutzbeschlag für Wohnungseingangstüren PZ 72 mm, Dr. / Dr., FS-Grt. D TS 42-47 mm, Fluchttür TS 42-47 mm				
Ausführung	Edelstahl-sat.	€/GRT	Edelstahl-sat.	€/GRT
PZ DIN re./li.	**28.82.4220FS**	**166,30**	**28.71.4220**	**183,10**
PZ-ZA DIN re./li.	**28.82.4230FS**	**185,40**	**28.71.4230**	**202,20**

ACHTUNG UNTERSCHIEDLICHE NORMEN - SO BESTELLEN SIE RICHTIG:
D-Norm Bestellung: Artikelnummer ohne Zahl in Klammern.
Ö-Norm Bestellung: Die ersten beiden Stellen der Artikelnummer D-Norm gegen die Zahl in Klammern austauschen.

SICURA ALASKA SQUARE-LS/LS (Serie 32166800-1)

Edelstahl-Pulverbeschichtete Langschild Garnitur, mit Stahlunterkonstruktion. Wahlweise Griffplatte fest, rechts und links verwendbar oder Drücker. Von innen verdeckt verschraubt, Schrauben M6. Bei Kernziehschutz (ZA) Ausführung Zylinderüberstand 10-16 mm.
Geprüft nach DIN 18257 ES1/WB2, FS - AbZ erteilt, geeignet für Feuer- und Rauchschutztüren, EN 1634-2.

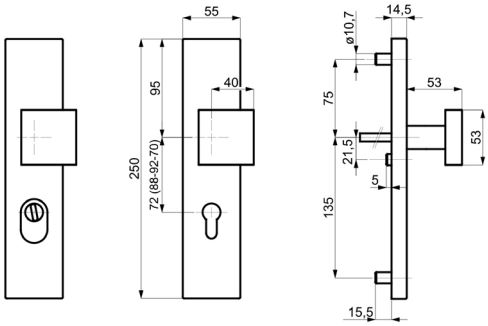

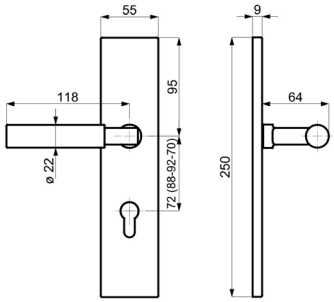

Modelle mit Stift WE 8 (8,5/8) mm, HT 10/8 (8,5/8) mm, FS 9/8 (8,5/8) mm

Prüfqualität	**ES1**		**ES1**		**ES1+FS**		**ES1+FS**	
Schutzbeschlag für Wohnungseingangstüren PZ 72 (88) mm, Grp. / Dr., TS 37-42 mm, FS-Grt. TS 42-47 (TS 37-42) mm								
Ausführung	Edelstahl-sat.	€/GRT	Schwarz matt	€/GRT	Edelstahl-sat.	€/GRT	Schwarz matt	€/GRT
PZ DIN re./li.	**(82) / 32.16.6500**	**168,50**	**-**	**-**	**(82) / 32.16.6500FS**	**191,00**	**-**	**-**
PZ-ZA DIN re./li.	**(82) / 32.16.6510**	**207,90**	**(82) / 32.25.8900**	**221,30**	**(82) / 32.16.6510FS**	**230,40**	**(82) / 32.25.8900FS**	**243,80**
Schutzbeschlag für Wohnungseingangstüren PZ 72 (88) mm, Dr. / Dr., TS 37-42 mm, FS-Grt. TS 42-47 (TS 37-42) mm								
Ausführung	Edelstahl-sat.	€/GRT	Schwarz matt	€/GRT	Edelstahl-sat.	€/GRT	Schwarz matt	€/GRT
PZ DIN re./li.	**(82) / 32.16.6520**	**151,70**	**-**	**-**	**(82) / 32.16.6520FS**	**174,20**	**-**	**-**
PZ-ZA DIN re./li.	**(82) / 32.16.6530**	**191,00**	**(82) / 32.25.8910**	**204,40**	**(82) / 32.16.6530FS**	**213,50**	**(82) / 32.25.8910FS**	**226,90**
Schutzbeschlag für Haustüren PZ 92 (88) mm, Grp. / Dr., TS 67-72 mm, FS-Grt. TS 67-72 mm								
Ausführung	Edelstahl-sat.	€/GRT	Schwarz matt	€/GRT	Edelstahl-sat.	€/GRT	Schwarz matt	€/GRT
PZ DIN re./li.	**(82) / 32.16.6600**	**173,00**	**-**	**-**	**(82) / 32.16.6600FS**	**195,50**	**-**	**-**
PZ-ZA DIN re./li.	**(82) / 32.16.6610**	**212,30**	**(82) / 32.25.8920**	**225,90**	**(82) / 32.16.6610FS**	**234,80**	**(82) / 32.25.8920FS**	**248,30**
Schutzbeschlag für Haustüren PZ 92 (88) mm, Dr. / Dr., TS 67-72 mm, FS-Grt. TS 67-72 mm								
Ausführung	Edelstahl-sat.	€/GRT	Schwarz matt	€/GRT	Edelstahl-sat.	€/GRT	Schwarz matt	€/GRT
PZ DIN re./li.	**(82) / 32.16.6620**	**156,10**	**-**	**-**	**(82) / 32.16.6620FS**	**178,60**	**-**	**-**
PZ-ZA DIN re./li.	**(82) / 32.16.6630**	**195,50**	**(82) / 32.25.8930**	**209,00**	**(82) / 32.16.6630FS**	**218,00**	**(82) / 32.25.8930FS**	**231,40**

SICURA MARCO/RONNY-R TOP SPEED (Serie 32844600)

Edelstahl Rosetten Garnitur, Kugelknopf auf Sicherheitsrosette wahlweise gerade fest oder gerade drehbar. Von innen verdeckt verschraubt, Schrauben M5. Bei Kernziehschutz (ZA) Ausführung Zylinderüberstand 10-17 mm.
Geprüft nach DIN 18257 ES1/WB2, FS - AbZ erteilt, geeignet für Feuer- und Rauchschutztüren, EN 1634-2.

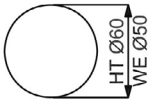

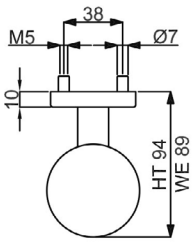

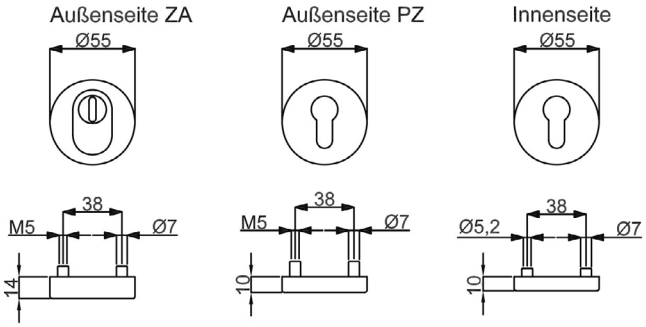

Modelle mit Stift WE 8 (8,5/8) mm, HT 10/8 (8,5/8) mm, FS 9/8 (8,5/8) mm

Prüfqualität	**PZ/ES1**		**PZ/ES1/FS**		**PZ-ZA/ES1**		**PZ-ZA/ES1/FS**	
Schutzbeschlag für Wohnungseingangstüren, mit Knopf auf Rosette fest, mittig, TS 37-42 mm, FS-Grt. TS 40-45 (TS 37-42) mm								
Ausführung	Edelstahl-sat.	€/GRT	Edelstahl-sat.	€/GRT	Edelstahl-sat.	€/GRT	Edelstahl-sat.	€/GRT
DIN rechts	**(82) / 32.84.4600**	**143,90**	**(82) / 32.84.4600FS**	**166,30**	**(82) / 32.84.4640**	**170,70**	**(82) / 32.84.4640FS**	**193,20**
DIN links	**(82) / 32.84.4700**	**143,90**	**(82) / 32.84.4700FS**	**166,30**	**(82) / 32.84.4740**	**170,70**	**(82) / 32.84.4740FS**	**193,20**
Schutzbeschlag für Wohnungseingangstüren, mit Knopf auf Rosette drehbar, mittig, TS 37-42 mm, FS-Grt. TS 40-45 (TS 37-42) mm								
Ausführung	Edelstahl-sat.	€/GRT	Edelstahl-sat.	€/GRT	Edelstahl-sat.	€/GRT	Edelstahl-sat.	€/GRT
DIN rechts	**(82) / 32.84.4610**	**144,90**	**(82) / 32.84.4610FS**	**167,40**	**(82) / 32.84.4650**	**171,90**	**(82) / 32.84.4650FS**	**194,40**
DIN links	**(82) / 32.84.4710**	**144,90**	**(82) / 32.84.4710FS**	**167,40**	**(82) / 32.84.4750**	**171,90**	**(82) / 32.84.4750FS**	**194,40**
Schutzbeschlag für Haustüren, mit Knopf auf Rosette fest, mittig, TS 67-72 mm, FS-Grt. TS 67-72 (67-72) mm								
Ausführung	Edelstahl-sat.	€/GRT	Edelstahl-sat.	€/GRT	Edelstahl-sat.	€/GRT	Edelstahl-sat.	€/GRT
DIN rechts	**(82) / 32.84.4620**	**148,30**	**(82) / 32.84.4620FS**	**170,70**	**(82) / 32.84.4660**	**175,20**	**(82) / 32.84.4660FS**	**197,70**
DIN links	**(82) / 32.84.4720**	**148,30**	**(82) / 32.84.4720FS**	**170,70**	**(82) / 32.84.4760**	**175,20**	**(82) / 32.84.4760FS**	**197,70**
Schutzbeschlag für Haustüren, mit Knopf auf Rosette drehbar, mittig, TS 67-72 mm, FS-Grt. TS 67-72 (TS 67-72) mm								
Ausführung	Edelstahl-sat.	€/GRT	Edelstahl-sat.	€/GRT	Edelstahl-sat.	€/GRT	Edelstahl-sat.	€/GRT
DIN rechts	**(82) / 32.84.4630**	**149,40**	**(82) / 32.84.4630FS**	**171,90**	**(82) / 32.84.4670**	**176,40**	**(82) / 32.84.4670FS**	**198,90**
DIN links	**(82) / 32.84.4730**	**149,40**	**(82) / 32.84.4730FS**	**171,90**	**(82) / 32.84.4770**	**176,40**	**(82) / 32.84.4770FS**	**198,90**

ACHTUNG UNTERSCHIEDLICHE NORMEN - SO BESTELLEN SIE RICHTIG:
D-Norm Bestellung: Artikelnummer ohne Zahl in Klammern.
Ö-Norm Bestellung: Die ersten beiden Stellen der Artikelnummer D-Norm gegen die Zahl in Klammern austauschen.
Südmetall

SICURA MANUEL/RONNY-R TOP SPEED (Serie 32844800)

Edelstahl Rosetten Garnitur, Kugelknopf auf Sicherheitsrosette wahlweise versetzt fest oder versetzt drehbar. Von innen verdeckt verschraubt. Schrauben M5. Bei Kernziehschutz (ZA) Ausführung Zylinderüberstand 10-17 mm.
Geprüft nach DIN 18257 ES1/WB2, FS - AbZ erteilt, geeignet für Feuer- und Rauchschutztüren, EN 1634-2.

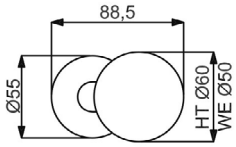

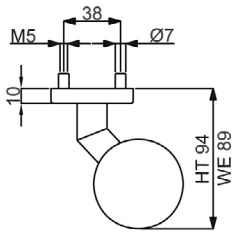

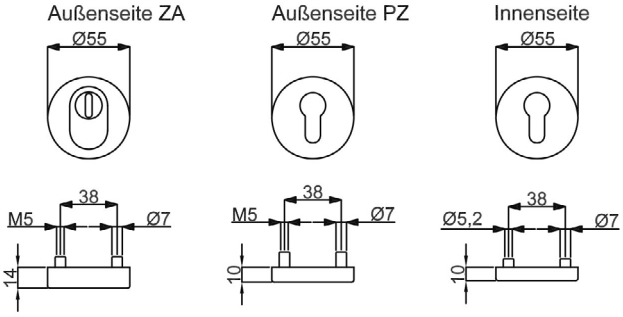

Modelle mit Stift WE 8 (8,5/8) mm, HT 10/8 (8,5/8) mm, FS 9/8 (8,5/8) mm

Prüfqualität	**ES1**		**ES1+FS**		**ES1+ZA**		**ES1+ZA+FS**	
Schutzbeschlag für Wohnungseingangstüren, mit Knopf auf Rosette fest, versetzt, TS 37-42 mm, FS-Grt. TS 40-45 (TS 37-42) mm								
Ausführung	Edelstahl-sat.	€/GRT	Edelstahl-sat.	€/GRT	Edelstahl-sat.	€/GRT	Edelstahl-sat.	€/GRT
PZ DIN rechts	**(82) / 32.84.4800**	**144,90**	**(82) / 32.84.4800FS**	**167,40**	**(82) / 32.84.4840**	**160,70**	**(82) / 32.84.4840FS**	**183,10**
PZ DIN links	**(82) / 32.84.4900**	**144,90**	**(82) / 32.84.4900FS**	**167,40**	**(82) / 32.84.4940**	**160,70**	**(82) / 32.84.4940FS**	**183,10**
Schutzbeschlag für Wohnungseingangstüren, mit Knopf auf Rosette drehbar, versetzt, TS 37-42 mm, FS-Grt. TS 40-45 (TS 37-42) mm								
Ausführung	Edelstahl-sat.	€/GRT	Edelstahl-sat.	€/GRT	Edelstahl-sat.	€/GRT	Edelstahl-sat.	€/GRT
PZ DIN rechts	**(82) / 32.84.4810**	**146,10**	**(82) / 32.84.4810FS**	**168,50**	**(82) / 32.84.4850**	**161,80**	**(82) / 32.84.4850FS**	**184,30**
PZ DIN links	**(82) / 32.84.4910**	**146,10**	**(82) / 32.84.4910FS**	**168,50**	**(82) / 32.84.4950**	**161,80**	**(82) / 32.84.4950FS**	**184,30**
Schutzbeschlag für Haustüren, mit Knopf auf Rosette fest, versetzt, TS 67-72 mm, FS-Grt. TS 67-72 (TS 67-72) mm								
Ausführung	Edelstahl-sat.	€/GRT	Edelstahl-sat.	€/GRT	Edelstahl-sat.	€/GRT	Edelstahl-sat.	€/GRT
PZ DIN rechts	**(82) / 32.84.4820**	**149,40**	**(82) / 32.84.4820FS**	**171,90**	**(82) / 32.84.4860**	**165,20**	**(82) / 32.84.4860FS**	**187,60**
PZ DIN links	**(82) / 32.84.4920**	**149,40**	**(82) / 32.84.4920FS**	**171,90**	**(82) / 32.84.4960**	**165,20**	**(82) / 32.84.4960FS**	**187,60**
Schutzbeschlag für Haustüren, mit Knopf auf Rosette drehbar, versetzt, TS 67-72 mm, FS-Grt. TS 67-72 (TS 67-72) mm								
Ausführung	Edelstahl-sat.	€/GRT	Edelstahl-sat.	€/GRT	Edelstahl-sat.	€/GRT	Edelstahl-sat.	€/GRT
PZ DIN rechts	**(82) / 32.84.4830**	**150,60**	**(82) / 32.84.4830FS**	**173,00**	**(82) / 32.84.4870**	**166,30**	**(82) / 32.84.4870FS**	**188,80**
PZ DIN links	**(82) / 32.84.4930**	**150,60**	**(82) / 32.84.4930FS**	**173,00**	**(82) / 32.84.4970**	**166,30**	**(82) / 32.84.4970FS**	**188,80**

SICURA MANUEL/RONNY-R TOP SPEED (Serie 32845800)

Edelstahl - Pulverbeschichtete Rosetten Garnitur, Griffplatte auf Sicherheitsrosette versetzt, fest. Von innen verdeckt verschraubt, Schrauben M5. Kernziehschutz (ZA) Zylinderüberstand 9-16 mm.
Geprüft nach DIN 18257 ES1/WB2, FS - AbZ erteilt, geeignet für Feuer- und Rauchschutztüren, EN 1634-2

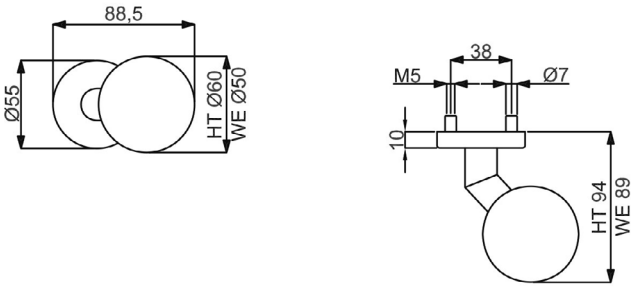

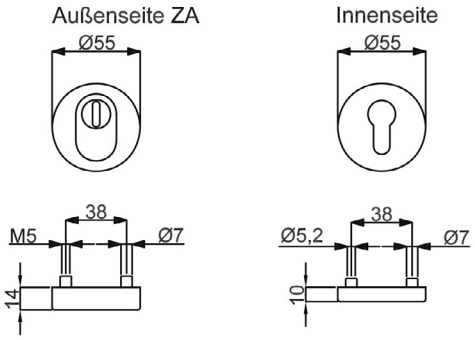

Modelle mit Stift WE 8 (8,5/8) mm, HT 10/8 (8,5/8) mm, FS 9/8 (8,5/8) mm

Prüfqualität	**ES1+ZA**		**ES1+ZA**		**ES1+ZA+FS**		**ES1+ZA+FS**	
Schutzbeschlag für Wohnungseingangstüren, mit Knopf auf Rosette fest, versetzt, TS 37-42 mm, FS-Grt. TS 40-45 (TS 37-42) mm								
Ausführung	Schwarzstahl-Optik	€/GRT	Schwarz matt	€/GRT	Schwarzstahl-Optik	€/GRT	Schwarz matt	€/GRT
PZ DIN rechts	**(82) / 32.84.5800**	**245,00**	**(82) / 32.84.5900**	**235,90**	**(82) / 32.84.5800FS**	**267,40**	**(82) / 32.84.5900FS**	**258,40**
PZ DIN links	**(82) / 32.84.5810**	**245,00**	**(82) / 32.84.5910**	**235,90**	**(82) / 32.84.5810FS**	**267,40**	**(82) / 32.84.5910FS**	**258,40**
Schutzbeschlag für Haustüren, mit Knopf auf Rosette fest, versetzt, TS 67-72 mm, FS-Grt. TS 67-72 (TS 67-72) mm								
Ausführung	Schwarzstahl-Optik	€/GRT	Schwarz matt	€/GRT	Schwarzstahl-Optik	€/GRT	Schwarz matt	€/GRT
PZ DIN rechts	**(82) / 32.84.5820**	**249,40**	**(82) / 32.84.5920**	**240,50**	**(82) / 32.84.5820FS**	**271,80**	**(82) / 32.84.5920FS**	**262,90**
PZ DIN links	**(82) / 32.84.5830**	**249,40**	**(82) / 32.84.5930**	**240,50**	**(82) / 32.84.5830FS**	**271,80**	**(82) / 32.84.5930FS**	**262,90**

ACHTUNG UNTERSCHIEDLICHE NORMEN - SO BESTELLEN SIE RICHTIG:
D-Norm Bestellung: Artikelnummer ohne Zahl in Klammern.
Ö-Norm Bestellung: Die ersten beiden Stellen der Artikelnummer D-Norm gegen die Zahl in Klammern austauschen.
Südmetall

SICURA OSKAR/GALINA-R TOP SPEED (Serie 32871110)

Edelstahl - Pulverbeschichtete Rosetten Garnitur, Griffplatte auf Sicherheitsrosette versetzt fest. Von innen verdeckt verschraubt.
Schrauben M5. Kernziehschutz (ZA) Zylinderüberstand 9-16 mm.
Geprüft nach DIN 18257 ES1/WB2, FS - AbZ erteilt, geeignet für Feuer- und Rauchschutztüren, EN 1634-2.

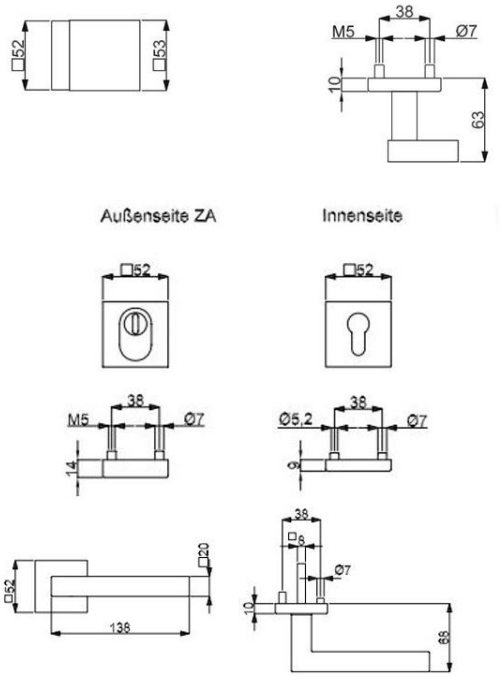

Modelle mit Stift WE 8 (8,5/8) mm, HT 10/8 (8,5/8) mm, FS 9/8 (8,5/8) mm

Prüfqualität	**ES1+ZA**		**ES1+ZA**		**ES1+ZA+FS**		**ES1+ZA+FS**	
Schutzbeschlag für Wohnungseingangstüren, mit Griffplatte auf Rosette fest, mittig, TS 37-42 mm, FS-Grt. TS 40-45 (TS 37-42) mm								
Ausführung	Schwarzstahl-Optik	€/GRT	Schwarz matt	€/GRT	Schwarzstahl-Optik	€/GRT	Schwarz matt	€/GRT
DIN rechts	**(82) / 32.87.1110**	**262,90**	**(82) / 32.87.1150**	**253,90**	**(82) / 32.87.1110FS**	**285,40**	**(82) / 32.87.1150FS**	**276,40**
DIN links	**(82) / 32.87.1120**	**262,90**	**(82) / 32.87.1160**	**253,90**	**(82) / 32.87.1120FS**	**285,40**	**(82) / 32.87.1160FS**	**276,40**
Schutzbeschlag für Haustüren, mit Griffplatte auf Rosette fest, mittig, TS 67-72 mm, FS-Grt. TS 67-72 (TS 67-72) mm								
Ausführung	Schwarzstahl-Optik	€/GRT	Schwarz matt	€/GRT	Schwarzstahl-Optik	€/GRT	Schwarz matt	€/GRT
DIN rechts	**(82) / 32.87.1130**	**267,40**	**(82) / 32.87.1170**	**258,40**	**(82) / 32.87.1130FS**	**289,90**	**(82) / 32.87.1170FS**	**280,90**
DIN links	**(82) / 32.87.1140**	**267,40**	**(82) / 32.87.1180**	**258,40**	**(82) / 32.87.1140FS**	**289,90**	**(82) / 32.87.1180FS**	**280,90**

SICURA KOMBI-LS/R TOP SPEED (Serie 32820050-1)

Edelstahl Langschild - Außengarnitur, mit Stahlunterkonstruktion. Griffplatte fest, rechts und links verwendbar. Von innen verdeckt verschraubt, Schrauben M5. Bei Kernziehschutz (ZA) Ausführung Zylinderüberstand 10-16 mm.
Kombiniationsmöglichkeit: Geprüft nach DIN 18257 ES1/WB2, FS - AbZ erteilt, geeignet für Feuer- und Rauchschutztüren, EN 1634-2.

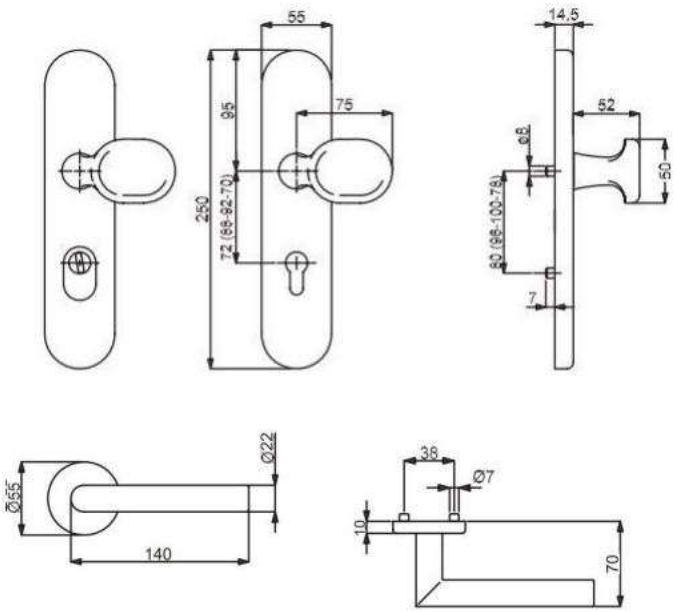

Symbolabbildung:
Kombinieren Sie den Schutzbeschlag mit einer Innen-PZ-Halbgarnitur!

Modelle mit Stift WE 8 (8,5/8) mm, HT 10/8 (8,5/8) mm, FS 9/8 (8,5/8) mm

Prüfqualität	**ES-**		**ES-/FS**		**ES1**		**ES1+FS**	
Schutzbeschlag für Wohnungseingangstüren PZ 72 (88) mm, Grp. / Dr., TS 37-42 mm, FS-Grt. TS 43-48 (TS 37-42) mm								
Ausführung	Edelstahl-sat.	€/GRT	Edelstahl-sat.	€/GRT	Edelstahl-sat.	€/GRT	Edelstahl-sat.	€/GRT
PZ Aussen	**(93) / 32.82.0050**	**116,90**	**(93) / 32.82.0050FS**	**139,30**	**(93) / 32.77.0050**	**129,30**	**(93) / 32.77.0050FS**	**151,70**
PZ mit ZA	**(93) / 32.82.0070**	**143,90**	**(93) / 32.82.0070FS**	**166,30**	**(93) / 32.77.0070**	**156,10**	**(93) / 32.77.0070FS**	**178,60**
Schutzbeschlag für Haustüren PZ 92 (88) mm, Grp. / Dr., TS 67-72 mm, FS-Grt. TS 67-72 (TS 67-72) mm								
Ausführung	Edelstahl-sat.	€/GRT	Edelstahl-sat.	€/GRT	Edelstahl-sat.	€/GRT	Edelstahl-sat.	€/GRT
PZ Aussen	**(93) / 32.82.0060**	**121,40**	**(93) / 32.82.0060FS**	**143,90**	**(93) / 32.77.0060**	**133,70**	**(93) / 32.77.0060FS**	**156,10**
PZ mit ZA	**(93) / 32.82.0080**	**148,30**	**(93) / 32.82.0080FS**	**170,70**	**(93) / 32.77.0080**	**160,70**	**(93) / 32.77.0080FS**	**183,10**

ACHTUNG UNTERSCHIEDLICHE NORMEN - SO BESTELLEN SIE RICHTIG:
D-Norm Bestellung: Artikelnummer ohne Zahl in Klammern.
Ö-Norm Bestellung: Die ersten beiden Stellen der Artikelnummer D-Norm gegen die Zahl in Klammern austauschen.

RONNY II-R TOP SPEED (32516670)
Innen-PZ-Halbgarnitur, Edelstahl-sat.

Prüfqualität ES-/ES1

Halbgarnituren für Haustüren, mit Metallunterkonstruktion (ohne Stift)

Ausführung	Artikelnummer	€/GRT
PZ DIN rechts	**32.54.6670**	**37,60**
PZ DIN links	**32.54.6680**	**37,60**

Halbgarnituren für Haustüren, ES1 (LS-R) mit Metallunterkonstruktion (ohne Stift)

Ausführung	Artikelnummer	€/GRT
PZ DIN rechts	**32.60.0250**	**45,50**
PZ DIN links	**32.60.0260**	**45,50**

Halbgarnituren für Haustüren, Kugellager, mit Metallunterkonstruktion (ohne Stift)

Ausführung	Artikelnummer	€/GRT
PZ DIN rechts	**32.57.6670**	**43,30**
PZ DIN links	**32.57.6680**	**43,30**

Halbgarnituren für Haustüren, ES1 (LS-R) Kugellager, mit Metallunterkonstruktion (ohne Stift)

Ausführung	Artikelnummer	€/GRT
PZ DIN rechts	**32.61.0310**	**51,10**
PZ DIN links	**32.61.0320**	**51,10**

GALINA II-R TOP SPEED (32540670)
Innen-PZ-Halbgarnitur, Edelstahl-sat.

Prüfqualität ES-/ES1

Halbgarnituren für Haustüren, mit Metallunterkonstruktion (ohne Stift)

Ausführung	Artikelnummer	€/GRT
PZ DIN rechts	**32.54.0670**	**43,30**
PZ DIN links	**32.54.0680**	**43,30**

Halbgarnituren für Haustüren, ES1 (LS-R) mit Metallunterkonstruktion (ohne Stift)

Ausführung	Artikelnummer	€/GRT
PZ DIN rechts	**32.60.0070**	**51,10**
PZ DIN links	**32.60.0080**	**51,10**

Halbgarnituren für Haustüren, Kugellager, mit Metallunterkonstruktion (ohne Stift)

Ausführung	Artikelnummer	€/GRT
PZ DIN rechts	**32.57.0670**	**48,80**
PZ DIN links	**32.57.0680**	**48,80**

Halbgarnituren für Haustüren, ES1 (LS-R) Kugellager, mit Metallunterkonstruktion (ohne Stift)

Ausführung	Artikelnummer	€/GRT
PZ DIN rechts	**32.61.0110**	**56,70**
PZ DIN links	**32.61.0120**	**56,70**

PAULA II-R TOP SPEED (32543570)
Innen-PZ-Halbgarnitur, Edelstahl-sat.

Prüfqualität ES-/ES1

Halbgarnituren für Haustüren, mit Metallunterkonstruktion (ohne Stift)

Ausführung	Artikelnummer	€/GRT
PZ DIN rechts	**32.54.3570**	**39,40**
PZ DIN links	**32.54.3580**	**39,40**

Halbgarnituren für Haustüren, ES1 (LS-R) mit Metallunterkonstruktion (ohne Stift)

Ausführung	Artikelnummer	€/GRT
PZ DIN rechts	**32.60.0190**	**47,10**
PZ DIN links	**32.60.0200**	**47,10**

Halbgarnituren für Haustüren, Kugellager, mit Metallunterkonstruktion (ohne Stift)

Ausführung	Artikelnummer	€/GRT
PZ DIN rechts	**32.57.3570**	**44,90**
PZ DIN links	**32.57.3580**	**44,90**

Halbgarnituren für Haustüren, ES1 (LS-R) Kugellager, mit Metallunterkonstruktion (ohne Stift)

Ausführung	Artikelnummer	€/GRT
PZ DIN rechts	**32.61.0230**	**52,80**
PZ DIN links	**32.61.0240**	**52,80**

PATRIK II-R TOP SPEED (32547670)
Innen-PZ-Halbgarnitur, Edelstahl-sat.

Prüfqualität ES-/ES1

Halbgarnituren für Haustüren, mit Metallunterkonstruktion (ohne Stift)

Ausführung	Artikelnummer	€/GRT
PZ DIN rechts	**32.54.7670**	**37,10**
PZ DIN links	**32.54.7680**	**37,10**

Halbgarnituren für Haustüren, ES1 (LS-R) mit Metallunterkonstruktion (ohne Stift)

Ausführung	Artikelnummer	€/GRT
PZ DIN rechts	**32.60.0270**	**44,90**
PZ DIN links	**32.60.0280**	**44,90**

Halbgarnituren für Haustüren, Kugellager, mit Metallunterkonstruktion (ohne Stift)

Ausführung	Artikelnummer	€/GRT
PZ DIN rechts	**32.57.7670**	**42,70**
PZ DIN links	**32.57.7680**	**42,70**

Halbgarnituren für Haustüren, ES1 (LS-R) Kugellager, mit Metallunterkonstruktion (ohne Stift)

Ausführung	Artikelnummer	€/GRT
PZ DIN rechts	**32.61.0330**	**50,60**
PZ DIN links	**32.61.0340**	**50,60**

SIRIUS-R TOP SPEED (32599950)
Innen-PZ-Halbgarnitur, Edelstahl-sat.

Prüfqualität ES-/ES1

Halbgarnituren für Haustüren, mit Metallunterkonstruktion (ohne Stift)

Ausführung	Artikelnummer	€/GRT
PZ DIN rechts	**32.59.9930**	**52,80**
PZ DIN links	**32.59.9940**	**52,80**

Halbgarnituren für Haustüren, ES1 (LS-R) mit Metallunterkonstruktion (ohne Stift)

Ausführung	Artikelnummer	€/GRT
PZ DIN rechts	**32.60.0610**	**60,70**
PZ DIN links	**32.60.0620**	**60,70**

MADRID-R TOP SPEED (32548310)
Innen-PZ-Halbgarnitur, Edelstahl-sat.

Prüfqualität ES-/ES1

Halbgarnituren für Haustüren, mit Metallunterkonstruktion (ohne Stift)

Ausführung	Artikelnummer	€/GRT
PZ DIN rechts	**32.54.8310**	**47,80**
PZ DIN links	**32.54.8320**	**47,80**

Halbgarnituren für Haustüren, ES1 (LS-R) mit Metallunterkonstruktion (ohne Stift)

Ausführung	Artikelnummer	€/GRT
PZ DIN rechts	**32.60.0310**	**55,70**
PZ DIN links	**32.60.0320**	**55,70**

SICURA KOMBI-LS/R TOP SPEED (Serie 32826100)

Edelstahl Langschild - Außengarnitur, mit Stahlunterkonstruktion. Ohne Außendrücker. Von innen verdeckt verschraubt, Schrauben M5. Bei Kernziehschutz (ZA) Ausführung Zylinderüberstand 10-16 mm.
Kombinationsmöglichkeit: Geprüft nach DIN 18257 ES1/WB2, FS - AbZ erteilt, geeignet für Feuer- und Rauchschutztüren, EN 1634-2.

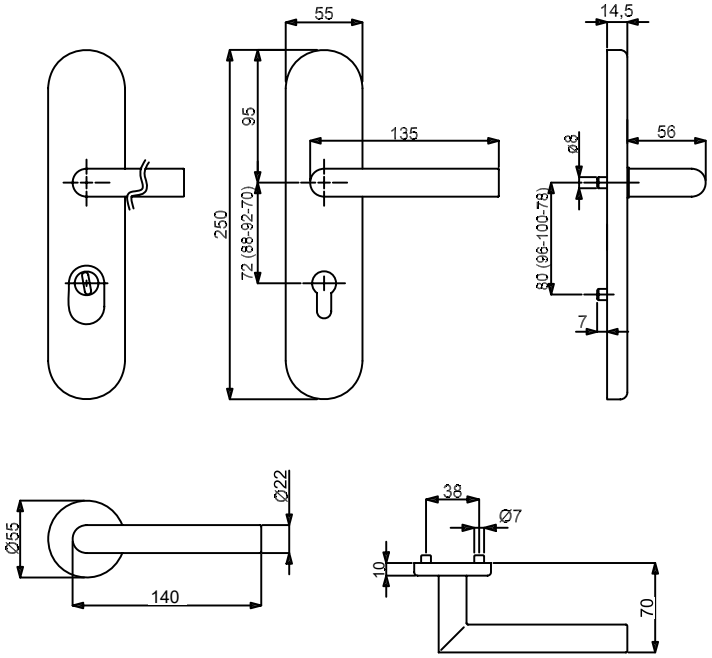

Symbolabbildung:
Kombinieren Sie den Schutzbeschlag mit einer Innen-PZ-Halbgarnitur!

Modelle mit Stift WE 8 (8,5/8) mm, HT 10/8 (8,5/8) mm, FS 9/8 (8,5/8) mm

Prüfqualität	**ES-**		**ES-/FS**		**ES1**		**ES1+FS**	
Schutzbeschlag für Wohnungseingangstüren PZ 72 (88) mm, Dr. / Dr., TS 37-42 mm, FS-Grt. TS 42-47 (TS 37-42) mm								
Ausführung	Edelstahl-sat.	€/GRT	Edelstahl-sat.	€/GRT	Edelstahl-sat.	€/GRT	Edelstahl-sat.	€/GRT
PZ Aussen	**(82) / 32.82.6100**	**80,90**	**(82) / 32.82.6100FS**	**103,30**	**(82) / 32.77.6100**	**93,20**	**(82) / 32.77.6100FS**	**115,70**
PZ mit ZA	**(82) / 32.82.6110**	**107,80**	**(82) / 32.82.6110FS**	**130,30**	**(82) / 32.77.6110**	**120,20**	**(82) / 32.77.6110FS**	**142,70**
Schutzbeschlag für Haustüren PZ 92 (88) mm, Grp. / Dr., TS 67-72 mm, FS-Grt. TS 67-72 (TS 67-72) mm								
Ausführung	Edelstahl-sat.	€/GRT	Edelstahl-sat.	€/GRT	Edelstahl-sat.	€/GRT	Edelstahl-sat.	€/GRT
PZ Aussen	**(82) / 32.82.6120**	**85,40**	**(82) / 32.82.6120FS**	**107,80**	**(82) / 32.77.6120**	**97,80**	**(82) / 32.77.6120FS**	**120,20**
PZ mit ZA	**(82) / 32.82.6130**	**112,40**	**(82) / 32.82.6130FS**	**134,80**	**(82) / 32.77.6130**	**124,70**	**(82) / 32.77.6130FS**	**147,20**

ACHTUNG UNTERSCHIEDLICHE NORMEN - SO BESTELLEN SIE RICHTIG:
D-Norm Bestellung: Artikelnummer ohne Zahl in Klammern.
Ö-Norm Bestellung: Die ersten beiden Stellen der Artikelnummer D-Norm gegen die Zahl in Klammern austauschen.

RONNY II-R TOP SPEED (32546710)
Innen-PZ-Halbgarnitur inkl. Außendrücker Edelstahl-sat.

Prüfqualität ES-/ES1

Halbgarnituren für Haustüren, mit Metallunterkonstruktion (ohne Stift)

Ausführung	Artikelnummer	€/GRT
PZ DIN rechts	**32.54.6710**	**61,80**
PZ DIN links	**32.54.6730**	**61,80**

Halbgarnituren für Haustüren, ES1 (LS-R) mit Metallunterkonstruktion (ohne Stift)

Ausführung	Artikelnummer	€/GRT
PZ DIN rechts	**32.60.2280**	**69,60**
PZ DIN links	**32.60.2290**	**69,60**

Halbgarnituren für Haustüren, Kugellager, mit Metallunterkonstruktion (ohne Stift)

Ausführung	Artikelnummer	€/GRT
PZ DIN rechts	**32.57.6710**	**67,40**
PZ DIN links	**32.57.6730**	**67,40**

Halbgarnituren für Haustüren, ES1 (LS-R) Kugellager, mit Metallunterkonstruktion (ohne Stift)

Ausführung	Artikelnummer	€/GRT
PZ DIN rechts	**32.61.2280**	**75,30**
PZ DIN links	**32.61.2290**	**75,30**

GALINA II-R TOP SPEED (32540560)
Innen-PZ-Halbgarnitur inkl. Außendrücker Edelstahl-sat.

Prüfqualität ES-/ES1

Halbgarnituren für Haustüren, mit Metallunterkonstruktion (ohne Stift)

Ausführung	Artikelnummer	€/GRT
PZ DIN rechts	**32.54.0560**	**67,90**
PZ DIN links	**32.54.0580**	**67,90**

Halbgarnituren für Haustüren, ES1 (LS-R) mit Metallunterkonstruktion (ohne Stift)

Ausführung	Artikelnummer	€/GRT
PZ DIN rechts	**32.60.2240**	**75,80**
PZ DIN links	**32.60.2250**	**75,80**

Halbgarnituren für Haustüren, Kugellager, mit Metallunterkonstruktion (ohne Stift)

Ausführung	Artikelnummer	€/GRT
PZ DIN rechts	**32.57.0560**	**73,60**
PZ DIN links	**32.57.0580**	**73,60**

Halbgarnituren für Haustüren, ES1 (LS-R) Kugellager, mit Metallunterkonstruktion (ohne Stift)

Ausführung	Artikelnummer	€/GRT
PZ DIN rechts	**32.61.2240**	**81,50**
PZ DIN links	**32.61.2250**	**81,50**

PAULA II-R TOP SPEED (32543660)
Innen-PZ-Halbgarnitur inkl. Außendrücker Edelstahl-sat.

Prüfqualität ES-/ES1

Halbgarnituren für Haustüren, mit Metallunterkonstruktion (ohne Stift)

Ausführung	Artikelnummer	€/GRT
PZ DIN rechts	**32.54.3660**	**61,80**
PZ DIN links	**32.54.3680**	**61,80**

Halbgarnituren für Haustüren, ES1 (LS-R) mit Metallunterkonstruktion (ohne Stift)

Ausführung	Artikelnummer	€/GRT
PZ DIN rechts	**32.60.2200**	**69,60**
PZ DIN links	**32.60.2210**	**69,60**

Halbgarnituren für Haustüren, Kugellager, mit Metallunterkonstruktion (ohne Stift)

Ausführung	Artikelnummer	€/GRT
PZ DIN rechts	**32.57.3660**	**67,40**
PZ DIN links	**32.57.3680**	**67,40**

Halbgarnituren für Haustüren, ES1 (LS-R) Kugellager, mit Metallunterkonstruktion (ohne Stift)

Ausführung	Artikelnummer	€/GRT
PZ DIN rechts	**32.61.2200**	**75,30**
PZ DIN links	**32.61.2210**	**75,30**

PATRIK II-R TOP SPEED (32547760)
Innen-PZ-Halbgarnitur inkl. Außendrücker Edelstahl-sat.

Prüfqualität ES-/ES1

Halbgarnituren für Haustüren, mit Metallunterkonstruktion (ohne Stift)

Ausführung	Artikelnummer	€/GRT
PZ DIN rechts	**32.54.7760**	**64,10**
PZ DIN links	**32.54.7780**	**64,10**

Halbgarnituren für Haustüren, ES1 (LS-R) mit Metallunterkonstruktion (ohne Stift)

Ausführung	Artikelnummer	€/GRT
PZ DIN rechts	**32.60.2260**	**71,90**
PZ DIN links	**32.60.2270**	**71,90**

Halbgarnituren für Haustüren, Kugellager, mit Metallunterkonstruktion (ohne Stift)

Ausführung	Artikelnummer	€/GRT
PZ DIN rechts	**32.57.7760**	**69,60**
PZ DIN links	**32.57.7780**	**69,60**

Halbgarnituren für Haustüren, ES1 (LS-R) Kugellager, mit Metallunterkonstruktion (ohne Stift)

Ausführung	Artikelnummer	€/GRT
PZ DIN rechts	**32.61.2260**	**77,50**
PZ DIN links	**32.61.2270**	**77,50**

MADRID-R TOP SPEED (32548370)
Innen-PZ-Halbgarnitur inkl. Außendrücker Edelstahl-sat.

Prüfqualität ES-/ES1

Halbgarnituren für Haustüren, mit Metallunterkonstruktion (ohne Stift)

Ausführung	Artikelnummer	€/GRT
PZ DIN rechts	**32.54.8370**	**79,60**
PZ DIN links	**32.54.8390**	**79,60**

Halbgarnituren für Haustüren, ES1 (LS-R) mit Metallunterkonstruktion (ohne Stift)

Ausführung	Artikelnummer	€/GRT
PZ DIN rechts	**32.60.2220**	**87,40**
PZ DIN links	**32.60.2230**	**87,40**

SICURA QUADRO KOMBI-LS/R TOP SPEED (Serie 32822710-1)

Edelstahl Langschild - Außengarnitur, mit Stahlunterkonstruktion. Griffplatte fest, rechts und links verwendbar. Von innen verdeckt verschraubt, Schrauben M5. Bei Kernziehschutz (ZA) Ausführung Zylinderüberstand 10-16 mm.
Kombinationsmöglichkeit: Geprüft nach DIN 18257 ES1/WB2, FS - AbZ erteilt, geeignet für Feuer- und Rauchschutztüren, EN 1634-2.

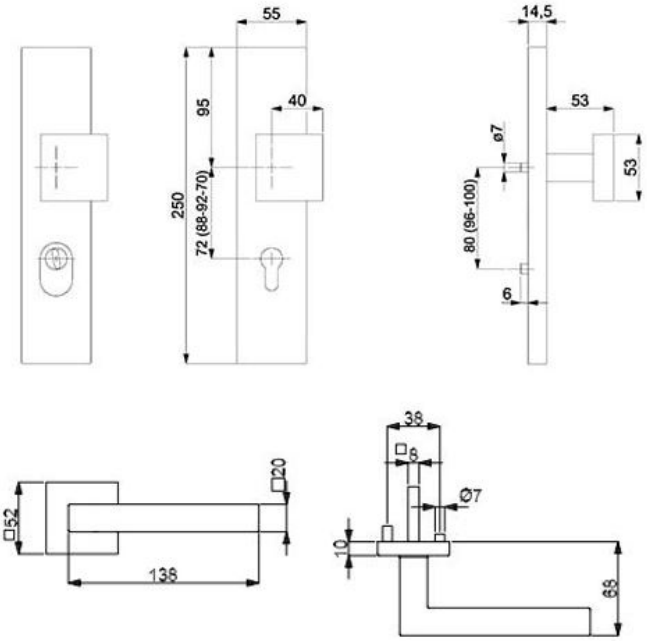

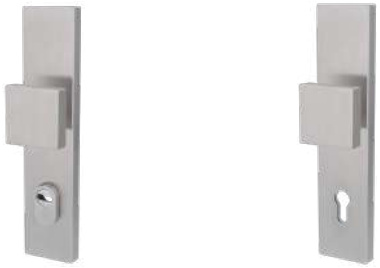

Symbolabbildung:
Kombinieren Sie den Schutzbeschlag mit einer Innen-PZ-Halbgarnitur!

Modelle mit Stift WE 8 (8,5/8) mm, HT 10/8 (8,5/8) mm, FS 9/8 (8,5/8) mm

Prüfqualität	**ES-**		**ES-/FS**		**ES1**		**ES1+FS**	
Schutzbeschlag für Wohnungseingangstüren PZ 72 (88) mm, Grp. / Dr., TS 37-42 mm, FS-Grt. TS 43-48 (TS 37-42) mm								
Ausführung	Edelstahl-sat.	€/GRT	Edelstahl-sat.	€/GRT	Edelstahl-sat.	€/GRT	Edelstahl-sat.	€/GRT
PZ DIN re./li.	**(93) / 32.82.2710**	**123,60**	**(93) / 32.82.2710FS**	**146,10**	**(93) / 32.77.2710**	**136,00**	**(93) / 32.77.2710FS**	**158,40**
PZ-ZA DIN re./li.	**(93) / 32.82.2720**	**150,60**	**(93) / 32.82.2720FS**	**173,00**	**(93) / 32.77.2720**	**163,00**	**(93) / 32.77.2720FS**	**185,40**
Schutzbeschlag für Haustüren PZ 92 (88) mm, Grp. / Dr., TS 67-72 mm, FS-Grt. TS 67-72 (TS 67-72) mm								
Ausführung	Edelstahl-sat.	€/GRT	Edelstahl-sat.	€/GRT	Edelstahl-sat.	€/GRT	Edelstahl-sat.	€/GRT
PZ DIN re./li.	**(93) / 32.82.2730**	**128,10**	**(93) / 32.82.2730FS**	**150,60**	**(93) / 32.77.2730**	**140,50**	**(93) / 32.77.2730FS**	**163,00**
PZ-ZA DIN re./li.	**(93) / 32.82.2740**	**155,10**	**(93) / 32.82.2740FS**	**177,60**	**(93) / 32.77.2740**	**167,40**	**(93) / 32.77.2740FS**	**189,80**

ACHTUNG UNTERSCHIEDLICHE NORMEN - SO BESTELLEN SIE RICHTIG:
D-Norm Bestellung: Artikelnummer ohne Zahl in Klammern.
Ö-Norm Bestellung: Die ersten beiden Stellen der Artikelnummer D-Norm gegen die Zahl in Klammern austauschen.

RONNY II QUADRO-R TOP SPEED (32492480)
Innen-PZ-Halbgarnitur, Edelstahl-sat.

Prüfqualität **ES-/ES1**

Halbgarnituren für Haustüren, mit Metallunterkonstruktion (ohne Stift)

Ausführung	Artikelnummer	€/GRT
PZ DIN rechts	**32.49.2480**	**39,90**
PZ DIN links	**32.49.2490**	**39,90**

Halbgarnituren für Haustüren, ES1 (LS-R) mit Metallunterkonstruktion (ohne Stift)

Ausführung	Artikelnummer	€/GRT
PZ DIN rechts	**32.49.2500**	**47,80**
PZ DIN links	**32.49.2510**	**47,80**

GALINA III QUADRO-R TOP SPEED (32491680)
Innen-PZ-Halbgarnitur, Edelstahl-sat.

Prüfqualität **ES-/ES1**

Halbgarnituren für Haustüren, mit Metallunterkonstruktion (ohne Stift)

Ausführung	Artikelnummer	€/GRT
PZ DIN rechts	**32.49.1680**	**45,50**
PZ DIN links	**32.49.1690**	**45,50**

Halbgarnituren für Haustüren, ES1 (LS-R) mit Metallunterkonstruktion (ohne Stift)

Ausführung	Artikelnummer	€/GRT
PZ DIN rechts	**32.49.1700**	**53,30**
PZ DIN links	**32.49.1710**	**53,30**

GALINA II QUADRO-R TOP SPEED (32490880)
Innen-PZ-Halbgarnitur, Edelstahl-sat.

Prüfqualität **ES-/ES1**

Halbgarnituren für Haustüren, mit Metallunterkonstruktion (ohne Stift)

Ausführung	Artikelnummer	€/GRT
PZ DIN rechts	**32.49.0880**	**48,30**
PZ DIN links	**32.49.0890**	**48,30**

Halbgarnituren für Haustüren, ES1 (LS-R) mit Metallunterkonstruktion (ohne Stift)

Ausführung	Artikelnummer	€/GRT
PZ DIN rechts	**32.49.0900**	**56,20**
PZ DIN links	**32.49.0910**	**56,20**

SIRIUS QUADRO-R TOP SPEED (32494890)
Innen-PZ-Halbgarnitur, Edelstahl-sat.

Prüfqualität **ES-/ES1**

Halbgarnituren für Haustüren, mit Metallunterkonstruktion (ohne Stift)

Ausführung	Artikelnummer	€/GRT
PZ DIN rechts	**32.49.4880**	**55,00**
PZ DIN links	**32.49.4890**	**55,00**

Halbgarnituren für Haustüren, ES1 (LS-R) mit Metallunterkonstruktion (ohne Stift)

Ausführung	Artikelnummer	€/GRT
PZ DIN rechts	**32.49.4900**	**62,90**
PZ DIN links	**32.49.4910**	**62,90**

KORSIKA QUADRO-R TOP SPEED (32490090)
Innen-PZ-Halbgarnitur, Edelstahl-sat.

Prüfqualität **ES-/ES1**

Halbgarnituren für Haustüren, mit Metallunterkonstruktion (ohne Stift)

Ausführung	Artikelnummer	€/GRT
PZ DIN rechts	**32.49.0090**	**50,60**
PZ DIN links	**32.49.0100**	**50,60**

Halbgarnituren für Haustüren, ES1 (LS-R) mit Metallunterkonstruktion (ohne Stift)

Ausführung	Artikelnummer	€/GRT
PZ DIN rechts	**32.49.0110**	**58,40**
PZ DIN links	**32.49.0120**	**58,40**

MATTEO QUADRO-R TOP SPEED (32383580)
Innen-PZ-Halbgarnitur, Edelstahl-sat.

Prüfqualität **ES-/ES1**

Halbgarnituren für Haustüren, mit Metallunterkonstruktion (ohne Stift)

Ausführung	Artikelnummer	€/GRT
PZ DIN rechts	**32.38.3580**	**42,00**
PZ DIN links	**32.38.3590**	**42,00**

Halbgarnituren für Haustüren, ES1 (LS-R) mit Metallunterkonstruktion (ohne Stift)

Ausführung	Artikelnummer	€/GRT
PZ DIN rechts	**32.38.3600**	**49,40**
PZ DIN links	**32.38.3610**	**49,40**

MALIBU QUADRO-R TOP SPEED (32494080)
Innen-PZ-Halbgarnitur, Edelstahl-sat.

Prüfqualität **ES-/ES1**

Halbgarnituren für Haustüren, mit Metallunterkonstruktion (ohne Stift)

Ausführung	Artikelnummer	€/GRT
PZ DIN rechts	**32.49.4080**	**55,70**
PZ DIN links	**32.49.4090**	**55,70**

Halbgarnituren für Haustüren, ES1 (LS-R) mit Metallunterkonstruktion (ohne Stift)

Ausführung	Artikelnummer	€/GRT
PZ DIN rechts	**32.49.4100**	**63,50**
PZ DIN links	**32.49.4110**	**63,50**

ALASKA QUADRO-R TOP SPEED (32493280)
Innen-PZ-Halbgarnitur, Edelstahl-sat.

Prüfqualität **ES-/ES1**

Halbgarnituren für Haustüren, mit Metallunterkonstruktion (ohne Stift)

Ausführung	Artikelnummer	€/GRT
PZ DIN rechts	**32.49.3280**	**56,70**
PZ DIN links	**32.49.3290**	**56,70**

Halbgarnituren für Haustüren, ES1 (LS-R) mit Metallunterkonstruktion (ohne Stift)

Ausführung	Artikelnummer	€/GRT
PZ DIN rechts	**32.49.3300**	**64,60**
PZ DIN links	**32.49.3310**	**64,60**

SICURA QUADRO KOMBI-LS/R TOP SPEED (Serie 32822810-1)

Edelstahl Langschild - Außengarnitur, mit Stahlunterkonstruktion. Ohne Außendrücker. Von innen verdeckt verschraubt, Schrauben M5. Bei Kernziehschutz (ZA) Ausführung Zylinderüberstand 10-16 mm.
Kombinationsmöglichkeit: Geprüft nach DIN 18257 ES1/WB2, FS - AbZ erteilt, geeignet für Feuer- und Rauchschutztüren, EN 1634-2.

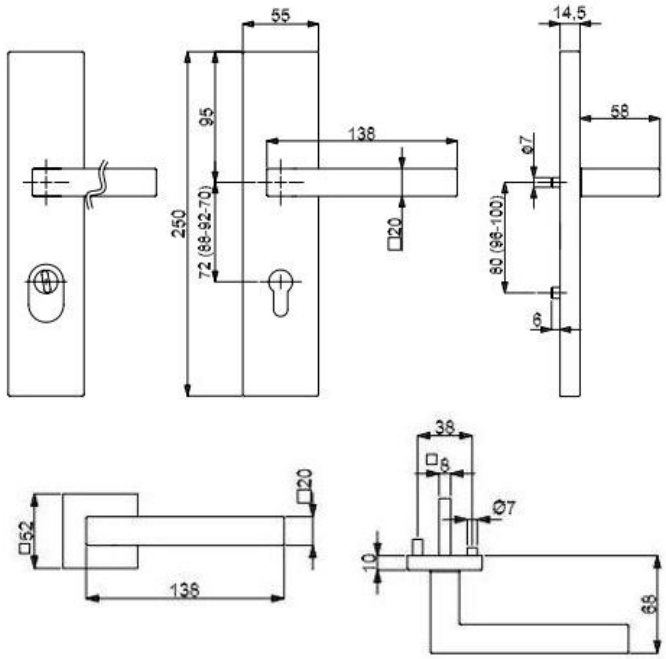

Symbolabbildung:
Kombinieren Sie den Schutzbeschlag mit einer Innen-PZ-Halbgarnitur!

Modelle mit Stift WE 8 (8,5/8) mm, HT 10/8 (8,5/8) mm, FS 9/8 (8,5/8) mm

Prüfqualität	**ES-**		**ES-/FS**		**ES1**		**ES1+FS**	
Schutzbeschlag für Wohnungseingangstüren PZ 72 (88) mm, Dr. / Dr., TS 37-42 mm, FS-Grt. TS 42-47 (TS 37-42) mm								
Ausführung	Edelstahl-sat.	€/GRT	Edelstahl-sat.	€/GRT	Edelstahl-sat.	€/GRT	Edelstahl-sat.	€/GRT
PZ DIN re./li.	**(93) / 32.82.2810**	**92,10**	**(93) / 32.82.2810FS**	**114,60**	**(93) / 32.77.2810**	**104,50**	**(93) / 32.77.2810FS**	**126,90**
PZ-ZA DIN re./li.	**(93) / 32.82.2820**	**119,10**	**(93) / 32.82.2820FS**	**141,50**	**(93) / 32.77.2820**	**131,50**	**(93) / 32.77.2820FS**	**153,90**
Schutzbeschlag für Haustüren PZ 92 (88) mm, Dr. / Dr., TS 67 - 72 mm, FS-Grt. TS 67-72 (TS 67-72) mm								
Ausführung	Edelstahl-sat.	€/GRT	Edelstahl-sat.	€/GRT	Edelstahl-sat.	€/GRT	Edelstahl-sat.	€/GRT
PZ DIN re./li.	**(93) / 32.82.2830**	**96,60**	**(93) / 32.82.2830FS**	**119,10**	**(93) / 32.77.2830**	**109,00**	**(93) / 32.77.2830FS**	**131,50**
PZ-ZA DIN re./li.	**(93) / 32.82.2840**	**123,60**	**(93) / 32.82.2840FS**	**146,10**	**(93) / 32.77.2840**	**136,00**	**(93) / 32.77.2840FS**	**158,40**

ACHTUNG UNTERSCHIEDLICHE NORMEN - SO BESTELLEN SIE RICHTIG:
D-Norm Bestellung: Artikelnummer ohne Zahl in Klammern.
Ö-Norm Bestellung: Die ersten beiden Stellen der Artikelnummer D-Norm gegen die Zahl in Klammern austauschen.

RONNY II QUADRO-R TOP SPEED (32495600)
Innen-PZ-Halbgarnitur inkl. Außendrücker
Edelstahl-sat.

Prüfqualität **ES-/ES1**

Halbgarnituren für Haustüren, mit Metallunterkonstruktion (ohne Stift)

Ausführung	Artikelnummer	€/GRT
PZ DIN rechts	**32.49.5600**	**73,10**
PZ DIN links	**32.49.5610**	**73,10**

Halbgarnituren für Haustüren, ES1 (LS-R) mit Metallunterkonstruktion (ohne Stift)

Ausführung	Artikelnummer	€/GRT
PZ DIN rechts	**32.49.5620**	**80,90**
PZ DIN links	**32.49.5630**	**80,90**

GALINA III QUADRO-R TOP SPEED (32495560)
Innen-PZ-Halbgarnitur inkl. Außendrücker
Edelstahl-sat.

Prüfqualität **ES-/ES1**

Halbgarnituren für Haustüren, mit Metallunterkonstruktion (ohne Stift)

Ausführung	Artikelnummer	€/GRT
PZ DIN rechts	**32.49.5560**	**75,30**
PZ DIN links	**32.49.5570**	**75,30**

Halbgarnituren für Haustüren, ES1 (LS-R) mit Metallunterkonstruktion (ohne Stift)

Ausführung	Artikelnummer	€/GRT
PZ DIN rechts	**32.49.5580**	**83,20**
PZ DIN links	**32.49.5590**	**83,20**

GALINA II QUADRO-R TOP SPEED (32495520)
Innen-PZ-Halbgarnitur inkl. Außendrücker
Edelstahl-sat.

Prüfqualität **ES-/ES1**

Halbgarnituren für Haustüren, mit Metallunterkonstruktion (ohne Stift)

Ausführung	Artikelnummer	€/GRT
PZ DIN rechts	**32.49.5520**	**77,50**
PZ DIN links	**32.49.5530**	**77,50**

Halbgarnituren für Haustüren, ES1 (LS-R) mit Metallunterkonstruktion (ohne Stift)

Ausführung	Artikelnummer	€/GRT
PZ DIN rechts	**32.49.5540**	**85,40**
PZ DIN links	**32.49.5550**	**85,40**

SIRIUS QUADRO-R TOP SPEED (32495640)
Innen-PZ-Halbgarnitur inkl. Außendrücker
Edelstahl-sat.

Prüfqualität **ES-/ES1**

Halbgarnituren für Haustüren, mit Metallunterkonstruktion (ohne Stift)

Ausführung	Artikelnummer	€/GRT
PZ DIN rechts	**32.49.5640**	**78,60**
PZ DIN links	**32.49.5650**	**78,60**

Halbgarnituren für Haustüren, ES1 (LS-R) mit Metallunterkonstruktion (ohne Stift)

Ausführung	Artikelnummer	€/GRT
PZ DIN rechts	**32.49.5660**	**86,50**
PZ DIN links	**32.49.5670**	**86,50**

KORSIKA QUADRO-R TOP SPEED (32495480)
Innen-PZ-Halbgarnitur inkl. Außendrücker
Edelstahl-sat.

Prüfqualität **ES-/ES1**

Halbgarnituren für Haustüren, mit Metallunterkonstruktion (ohne Stift)

Ausführung	Artikelnummer	€/GRT
PZ DIN rechts	**32.49.5480**	**78,60**
PZ DIN links	**32.49.5490**	**78,60**

Halbgarnituren für Haustüren, ES1 (LS-R) mit Metallunterkonstruktion (ohne Stift)

Ausführung	Artikelnummer	€/GRT
PZ DIN rechts	**32.49.5500**	**86,50**
PZ DIN links	**32.49.5510**	**86,50**

MATTEO QUADRO-R TOP SPEED (32383480)
Innen-PZ-Halbgarnitur inkl. Außendrücker
Edelstahl-sat.

Prüfqualität **ES-/ES1**

Halbgarnituren für Haustüren, mit Metallunterkonstruktion (ohne Stift)

Ausführung	Artikelnummer	€/GRT
PZ DIN rechts	**32.38.3680**	**58,80**
PZ DIN links	**32.38.3690**	**58,80**

Halbgarnituren für Haustüren, ES1 (LS-R) mit Metallunterkonstruktion (ohne Stift)

Ausführung	Artikelnummer	€/GRT
PZ DIN rechts	**32.38.3480**	**64,10**
PZ DIN links	**32.38.3490**	**64,10**

MALIBU QUADRO-R TOP SPEED (32495440)
Innen-PZ-Halbgarnitur inkl. Außendrücker
Edelstahl-sat.

Prüfqualität **ES-/ES1**

Halbgarnituren für Haustüren, mit Metallunterkonstruktion (ohne Stift)

Ausführung	Artikelnummer	€/GRT
PZ DIN rechts	**32.49.5440**	**82,00**
PZ DIN links	**32.49.5450**	**82,00**

Halbgarnituren für Haustüren, ES1 (LS-R) mit Metallunterkonstruktion (ohne Stift)

Ausführung	Artikelnummer	€/GRT
PZ DIN rechts	**32.49.5460**	**89,90**
PZ DIN links	**32.49.5470**	**89,90**

ALASKA QUADRO-R TOP SPEED (32495400)
Innen-PZ-Halbgarnitur inkl. Außendrücker
Edelstahl-sat.

Prüfqualität **ES-/ES1**

Halbgarnituren für Haustüren, mit Metallunterkonstruktion (ohne Stift)

Ausführung	Artikelnummer	€/GRT
PZ DIN rechts	**32.49.5400**	**93,20**
PZ DIN links	**32.49.5410**	**93,20**

Halbgarnituren für Haustüren, ES1 (LS-R) mit Metallunterkonstruktion (ohne Stift)

Ausführung	Artikelnummer	€/GRT
PZ DIN rechts	**32.49.5420**	**101,10**
PZ DIN links	**32.49.5430**	**101,10**

MARCO-R KOMBI/TOP SPEED (Serie 32857700-1)

Edelstahl-Außengarnitur, Kugelknopf auf Sicherheitsrosette gerade, fest. DIN rechts und links verwendbar, Schrauben M5, von innen fest verschraubt. Bei Kernziehschutz (ZA) Ausführung Zylinderüberstand 10-17 mm. Kombinationsmöglichkeit: Geprüft nach DIN 18257 ES1/WB2, FS - AbZ erteilt, geeignet für Feuer- und Rauchschutztüren, EN 1634-2.

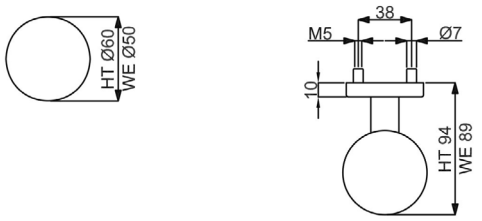

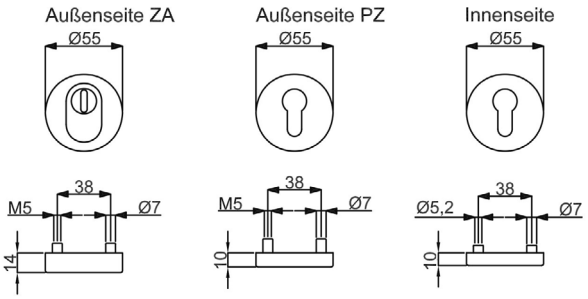

Symbolabbildung:
Kombinieren Sie den Schutzbeschlag mit einer Innen-PZ-Halbgarnitur!

Modelle mit Stift WE 8 (8,5/8) mm, HT 10/8 (8,5/8) mm, FS 9/8 (8,5/8) mm

Prüfqualität	**ES-**		**ES-/FS**		**ES1**		**ES1+FS**	
Schutzbeschlag für Wohnungseingangstüren, mit Knopf auf Rosette fest, mittig, TS 37-42 mm, FS-Grt. TS 40-45 (TS 37-42) mm								
Ausführung	Edelstahl-sat.	€/GRT	Edelstahl-sat.	€/GRT	Edelstahl-sat.	€/GRT	Edelstahl-sat.	€/GRT
PZ Aussen	**(82) / 32.85.7700**	**74,00**	**(82) / 32.85.7700FS**	**96,50**	**(82) / 32.77.7700**	**86,40**	**(82) / 32.77.7700FS**	**108,90**
PZ mit ZA	**(82) / 32.85.7820**	**101,00**	**(82) / 32.85.7820FS**	**123,50**	**(82) / 32.77.7820**	**113,40**	**(82) / 32.77.7820FS**	**135,90**
Schutzbeschlag für Wohnungseingangstüren, mit Knopf auf Rosette drehbar, mittig, TS 37-42 mm, FS-Grt. TS 40-45 (TS 37-42) mm								
Ausführung	Edelstahl-sat.	€/GRT	Edelstahl-sat.	€/GRT	Edelstahl-sat.	€/GRT	Edelstahl-sat.	€/GRT
PZ Aussen	**(82) / 32.85.7710**	**75,20**	**(82) / 32.85.7710FS**	**97,70**	**(82) / 32.77.7710**	**87,60**	**(82) / 32.77.7710FS**	**110,00**
PZ mit ZA	**(82) / 32.85.7850**	**102,20**	**(82) / 32.85.7850FS**	**124,60**	**(82) / 32.77.7850**	**114,50**	**(82) / 32.77.7850FS**	**136,90**
Schutzbeschlag für Haustüren, mit Knopf auf Rosette fest, mittig, TS 67-72 mm, FS-Grt. TS 67-72 (67-72) mm								
Ausführung	Edelstahl-sat.	€/GRT	Edelstahl-sat.	€/GRT	Edelstahl-sat.	€/GRT	Edelstahl-sat.	€/GRT
PZ Aussen	**(82) / 32.85.7720**	**78,50**	**(82) / 32.85.7720FS**	**101,00**	**(82) / 32.77.7720**	**90,90**	**(82) / 32.77.7720FS**	**113,40**
PZ mit ZA	**(82) / 32.85.7830**	**105,50**	**(82) / 32.85.7830FS**	**128,00**	**(82) / 32.77.7830**	**117,80**	**(82) / 32.77.7830FS**	**140,30**
Schutzbeschlag für Haustüren, mit Knopf auf Rosette drehbar, mittig, TS 67-72 mm, FS-Grt. TS 67-72 (TS 67-72) mm								
Ausführung	Edelstahl-sat.	€/GRT	Edelstahl-sat.	€/GRT	Edelstahl-sat.	€/GRT	Edelstahl-sat.	€/GRT
PZ Aussen	**(82) / 32.85.7730**	**79,70**	**(82) / 32.85.7730FS**	**102,20**	**(82) / 32.77.7730**	**92,00**	**(82) / 32.77.7730FS**	**114,50**
PZ mit ZA	**(82) / 32.85.7860**	**106,60**	**(82) / 32.85.7860FS**	**129,00**	**(82) / 32.77.7860**	**119,00**	**(82) / 32.77.7860FS**	**141,40**

ACHTUNG UNTERSCHIEDLICHE NORMEN - SO BESTELLEN SIE RICHTIG:
D-Norm Bestellung: Artikelnummer ohne Zahl in Klammern.
Ö-Norm Bestellung: Die ersten beiden Stellen der Artikelnummer D-Norm gegen die Zahl in Klammern austauschen.

RONNY II-R TOP SPEED (32546670)
Innen-PZ-Halbgarnitur, Edelstahl-sat.

Prüfqualität ES-/ES1

Halbgarnituren für Haustüren, mit Metallunterkonstruktion (ohne Stift)

Ausführung	Artikelnummer	€/GRT
PZ DIN rechts	**32.54.6670**	**37,60**
PZ DIN links	**32.54.6680**	**37,60**

Halbgarnituren für Haustüren, ES1 (R+R) mit Metallunterkonstruktion (ohne Stift)

Ausführung	Artikelnummer	€/GRT
PZ DIN rechts	**32.54.6920**	**41,10**
PZ DIN links	**32.54.6930**	**41,10**

Halbgarnituren für Haustüren, Kugellager, mit Metallunterkonstruktion (ohne Stift)

Ausführung	Artikelnummer	€/GRT
PZ DIN rechts	**32.57.6670**	**43,30**
PZ DIN links	**32.57.6680**	**43,30**

Halbgarnituren für Haustüren, ES1 (R+R) Kugellager, mit Metallunterkonstruktion (ohne Stift)

Ausführung	Artikelnummer	€/GRT
PZ DIN rechts	**32.57.6920**	**46,60**
PZ DIN links	**32.57.6930**	**46,60**

GALINA II-R TOP SPEED (32540670)
Innen-PZ-Halbgarnitur, Edelstahl-sat.

Prüfqualität ES-/ES1

Halbgarnituren für Haustüren, mit Metallunterkonstruktion (ohne Stift)

Ausführung	Artikelnummer	€/GRT
PZ DIN rechts	**32.54.0670**	**43,30**
PZ DIN links	**32.54.0680**	**43,30**

Halbgarnituren für Haustüren, ES1 (R+R) mit Metallunterkonstruktion (ohne Stift)

Ausführung	Artikelnummer	€/GRT
PZ DIN rechts	**32.54.0750**	**52,80**
PZ DIN links	**32.54.0760**	**52,80**

Halbgarnituren für Haustüren, Kugellager, mit Metallunterkonstruktion (ohne Stift)

Ausführung	Artikelnummer	€/GRT
PZ DIN rechts	**32.57.0670**	**48,80**
PZ DIN links	**32.57.0680**	**48,80**

Halbgarnituren für Haustüren, ES1 (R+R) Kugellager, mit Metallunterkonstruktion (ohne Stift)

Ausführung	Artikelnummer	€/GRT
PZ DIN rechts	**32.57.0740**	**52,30**
PZ DIN links	**32.57.0730**	**52,30**

PAULA II-R TOP SPEED (32543570)
Innen-PZ-Halbgarnitur, Edelstahl-sat.

Prüfqualität ES-/ES1

Halbgarnituren für Haustüren, mit Metallunterkonstruktion (ohne Stift)

Ausführung	Artikelnummer	€/GRT
PZ DIN rechts	**32.54.3570**	**39,40**
PZ DIN links	**32.54.3580**	**39,40**

Halbgarnituren für Haustüren, ES1 (R+R) mit Metallunterkonstruktion (ohne Stift)

Ausführung	Artikelnummer	€/GRT
PZ DIN rechts	**32.54.3620**	**42,70**
PZ DIN links	**32.54.3630**	**42,70**

Halbgarnituren für Haustüren, Kugellager, mit Metallunterkonstruktion (ohne Stift)

Ausführung	Artikelnummer	€/GRT
PZ DIN rechts	**32.57.3570**	**44,90**
PZ DIN links	**32.57.3580**	**44,90**

Halbgarnituren für Haustüren, ES1 (R+R) Kugellager, mit Metallunterkonstruktion (ohne Stift)

Ausführung	Artikelnummer	€/GRT
PZ DIN rechts	**32.57.3620**	**48,30**
PZ DIN links	**32.57.3630**	**48,30**

PATRIK II-R TOP SPEED (32547670)
Innen-PZ-Halbgarnitur, Edelstahl-sat.

Prüfqualität ES-/ES1

Halbgarnituren für Haustüren, mit Metallunterkonstruktion (ohne Stift)

Ausführung	Artikelnummer	€/GRT
PZ DIN rechts	**32.54.7670**	**37,10**
PZ DIN links	**32.54.7680**	**37,10**

Halbgarnituren für Haustüren, ES1 (R+R) mit Metallunterkonstruktion (ohne Stift)

Ausführung	Artikelnummer	€/GRT
PZ DIN rechts	**32.54.6940**	**40,40**
PZ DIN links	**32.54.6950**	**40,40**

Halbgarnituren für Haustüren, Kugellager, mit Metallunterkonstruktion (ohne Stift)

Ausführung	Artikelnummer	€/GRT
PZ DIN rechts	**32.57.7670**	**42,70**
PZ DIN links	**32.57.7680**	**42,70**

Halbgarnituren für Haustüren, ES1 (R+R) Kugellager, mit Metallunterkonstruktion (ohne Stift)

Ausführung	Artikelnummer	€/GRT
PZ DIN rechts	**32.57.7720**	**46,10**
PZ DIN links	**32.57.7730**	**46,10**

SIRIUS-R TOP SPEED (32599950)
Innen-PZ-Halbgarnitur, Edelstahl-sat.

Prüfqualität ES-/ES1

Halbgarnituren für Haustüren, mit Metallunterkonstruktion (ohne Stift)

Ausführung	Artikelnummer	€/GRT
PZ DIN rechts	**32.59.9930**	**52,80**
PZ DIN links	**32.59.9940**	**52,80**

Halbgarnituren für Haustüren, ES1 (R+R) mit Metallunterkonstruktion (ohne Stift)

Ausführung	Artikelnummer	€/GRT
PZ DIN rechts	**32.59.9950**	**56,20**
PZ DIN links	**32.59.9960**	**56,20**

MADRID-R TOP SPEED (32548310)
Innen-PZ-Halbgarnitur, Edelstahl-sat.

Prüfqualität ES-/ES1

Halbgarnituren für Haustüren, mit Metallunterkonstruktion (ohne Stift)

Ausführung	Artikelnummer	€/GRT
PZ DIN rechts	**32.54.8310**	**47,80**
PZ DIN links	**32.54.8320**	**47,80**

Halbgarnituren für Haustüren, ES1 (R+R) mit Metallunterkonstruktion (ohne Stift)

Ausführung	Artikelnummer	€/GRT
PZ DIN rechts	**32.54.8330**	**51,10**
PZ DIN links	**32.54.8340**	**51,10**

MANUEL-R KOMBI/TOP SPEED (Serie 32857740-1)

Edelstahl-Außengarnitur, Kugelknopf auf Sicherheitsrosette versetzt, fest. DIN rechts und links verwendbar, Schrauben M5, von innen fest verschraubt. Bei Kernziehschutz (ZA) Ausführung Zylinderüberstand 10-17 mm. Kombinationsmöglichkeit: Geprüft nach DIN 18257 ES1/WB2, FS - AbZ erteilt, geeignet für Feuer- und Rauchschutztüren, EN 1634-2.

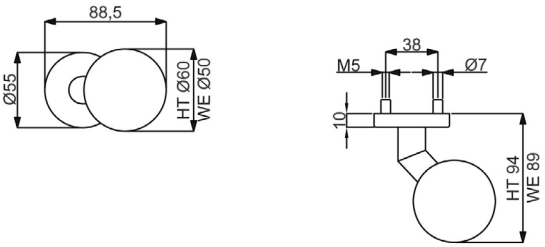

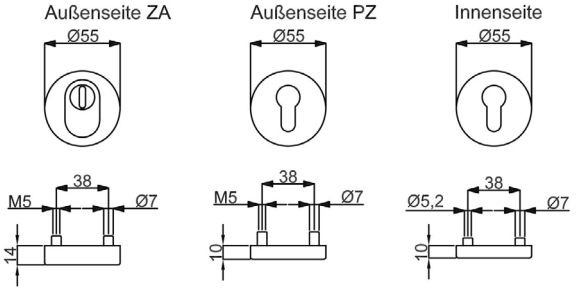

Symbolabbildung:
Kombinieren Sie den Schutzbeschlag mit einer Innen-PZ-Halbgarnitur!

Modelle mit Stift WE 8 (8,5/8) mm, HT 10/8 (8,5/8) mm, FS 9/8 (8,5/8) mm

Prüfqualität	**ES-**		**ES-/FS**		**ES1**		**ES1+FS**	
Schutzbeschlag für Wohnungseingangstüren, mit Knopf auf Rosette fest, versetzt, TS 37-42 mm, FS-Grt. TS 40-45 (TS 37-42) mm								
Ausführung	Edelstahl-sat.	€/GRT	Edelstahl-sat.	€/GRT	Edelstahl-sat.	€/GRT	Edelstahl-sat.	€/GRT
PZ Aussen	**(82) / 32.85.7740**	**75,20**	**(82) / 32.85.7740FS**	**97,70**	**(82) / 32.77.7740**	**87,60**	**(82) / 32.77.7740FS**	**110,00**
PZ mit ZA	**(82) / 32.85.7870**	**102,20**	**(82) / 32.85.7870FS**	**124,60**	**(82) / 32.77.7870**	**114,50**	**(82) / 32.77.7870FS**	**136,90**
Schutzbeschlag für Wohnungseingangstüren, mit Knopf auf Rosette drehbar, versetzt, TS 37-42 mm, FS-Grt. TS 40-45 (TS 37-42) mm								
Ausführung	Edelstahl-sat.	€/GRT	Edelstahl-sat.	€/GRT	Edelstahl-sat.	€/GRT	Edelstahl-sat.	€/GRT
PZ Aussen	**(82) / 32.85.7750**	**76,30**	**(82) / 32.85.7750FS**	**98,80**	**(82) / 32.77.7750**	**88,60**	**(82) / 32.77.7750FS**	**111,10**
PZ mit ZA	**(82) / 32.85.7890**	**103,20**	**(82) / 32.85.7890FS**	**125,70**	**(82) / 32.77.7890**	**115,60**	**(82) / 32.77.7890FS**	**138,10**
Schutzbeschlag für Haustüren, mit Knopf auf Rosette fest, versetzt, TS 67-72 mm, FS-Grt. TS 67-72 (TS 67-72) mm								
Ausführung	Edelstahl-sat.	€/GRT	Edelstahl-sat.	€/GRT	Edelstahl-sat.	€/GRT	Edelstahl-sat.	€/GRT
PZ Aussen	**(82) / 32.85.7760**	**79,70**	**(82) / 32.85.7760FS**	**102,20**	**(82) / 32.77.7760**	**92,00**	**(82) / 32.77.7760FS**	**114,50**
PZ mit ZA	**(82) / 32.85.7880**	**106,60**	**(82) / 32.85.7880FS**	**129,00**	**(82) / 32.77.7880**	**119,00**	**(82) / 32.77.7880FS**	**141,40**
Schutzbeschlag für Haustüren, mit Knopf auf Rosette drehbar, versetzt, TS 67-72 mm, FS-Grt. TS 67-72 (TS 67-72) mm								
Ausführung	Edelstahl-sat.	€/GRT	Edelstahl-sat.	€/GRT	Edelstahl-sat.	€/GRT	Edelstahl-sat.	€/GRT
PZ Aussen	**(82) / 32.85.7770**	**80,70**	**(82) / 32.85.7770FS**	**103,20**	**(82) / 32.77.7770**	**93,10**	**(82) / 32.77.7770FS**	**115,60**
PZ mit ZA	**(82) / 32.85.7590**	**107,70**	**(82) / 32.85.7590FS**	**130,20**	**(82) / 32.77.7590**	**120,10**	**(82) / 32.77.7590FS**	**142,60**

ACHTUNG UNTERSCHIEDLICHE NORMEN - SO BESTELLEN SIE RICHTIG:
D-Norm Bestellung: Artikelnummer ohne Zahl in Klammern.
Ö-Norm Bestellung: Die ersten beiden Stellen der Artikelnummer D-Norm gegen die Zahl in Klammern austauschen.
Südmetall

RONNY II-R TOP SPEED (32546670)
Innen-PZ-Halbgarnitur, Edelstahl-sat.

Prüfqualität ES-/ES1

Halbgarnituren für Haustüren, mit Metallunterkonstruktion (ohne Stift)

Ausführung	Artikelnummer	€/GRT
PZ DIN rechts	**32.54.6670**	**37,60**
PZ DIN links	**32.54.6680**	**37,60**

Halbgarnituren für Haustüren, ES1 (R+R) mit Metallunterkonstruktion (ohne Stift)

Ausführung	Artikelnummer	€/GRT
PZ DIN rechts	**32.54.6920**	**41,10**
PZ DIN links	**32.54.6930**	**41,10**

Halbgarnituren für Haustüren, Kugellager, mit Metallunterkonstruktion (ohne Stift)

Ausführung	Artikelnummer	€/GRT
PZ DIN rechts	**32.57.6670**	**43,30**
PZ DIN links	**32.57.6680**	**43,30**

Halbgarnituren für Haustüren, ES1 (R+R) Kugellager, mit Metallunterkonstruktion (ohne Stift)

Ausführung	Artikelnummer	€/GRT
PZ DIN rechts	**32.57.6920**	**46,60**
PZ DIN links	**32.57.6930**	**46,60**

GALINA II-R TOP SPEED (32540670)
Innen-PZ-Halbgarnitur, Edelstahl-sat.

Prüfqualität ES-/ES1

Halbgarnituren für Haustüren, mit Metallunterkonstruktion (ohne Stift)

Ausführung	Artikelnummer	€/GRT
PZ DIN rechts	**32.54.0670**	**43,30**
PZ DIN links	**32.54.0680**	**43,30**

Halbgarnituren für Haustüren, ES1 (R+R) mit Metallunterkonstruktion (ohne Stift)

Ausführung	Artikelnummer	€/GRT
PZ DIN rechts	**32.54.0750**	**52,80**
PZ DIN links	**32.54.0760**	**52,80**

Halbgarnituren für Haustüren, Kugellager, mit Metallunterkonstruktion (ohne Stift)

Ausführung	Artikelnummer	€/GRT
PZ DIN rechts	**32.57.0670**	**48,80**
PZ DIN links	**32.57.0680**	**48,80**

Halbgarnituren für Haustüren, ES1 (R+R) Kugellager, mit Metallunterkonstruktion (ohne Stift)

Ausführung	Artikelnummer	€/GRT
PZ DIN rechts	**32.57.0740**	**52,30**
PZ DIN links	**32.57.0730**	**52,30**

PAULA II-R TOP SPEED (32543570)
Innen-PZ-Halbgarnitur, Edelstahl-sat.

Prüfqualität ES-/ES1

Halbgarnituren für Haustüren, mit Metallunterkonstruktion (ohne Stift)

Ausführung	Artikelnummer	€/GRT
PZ DIN rechts	**32.54.3570**	**39,40**
PZ DIN links	**32.54.3580**	**39,40**

Halbgarnituren für Haustüren, ES1 (R+R) mit Metallunterkonstruktion (ohne Stift)

Ausführung	Artikelnummer	€/GRT
PZ DIN rechts	**32.54.3620**	**42,70**
PZ DIN links	**32.54.3630**	**42,70**

Halbgarnituren für Haustüren, Kugellager, mit Metallunterkonstruktion (ohne Stift)

Ausführung	Artikelnummer	€/GRT
PZ DIN rechts	**32.57.3570**	**44,90**
PZ DIN links	**32.57.3580**	**44,90**

Halbgarnituren für Haustüren, ES1 (R+R) Kugellager, mit Metallunterkonstruktion (ohne Stift)

Ausführung	Artikelnummer	€/GRT
PZ DIN rechts	**32.57.3620**	**48,30**
PZ DIN links	**32.57.3630**	**48,30**

PATRIK II-R TOP SPEED (32547670)
Innen-PZ-Halbgarnitur, Edelstahl-sat.

Prüfqualität ES-/ES1

Halbgarnituren für Haustüren, mit Metallunterkonstruktion (ohne Stift)

Ausführung	Artikelnummer	€/GRT
PZ DIN rechts	**32.54.7670**	**37,10**
PZ DIN links	**32.54.7680**	**37,10**

Halbgarnituren für Haustüren, ES1 (R+R) mit Metallunterkonstruktion (ohne Stift)

Ausführung	Artikelnummer	€/GRT
PZ DIN rechts	**32.54.6940**	**40,40**
PZ DIN links	**32.54.6950**	**40,40**

Halbgarnituren für Haustüren, Kugellager, mit Metallunterkonstruktion (ohne Stift)

Ausführung	Artikelnummer	€/GRT
PZ DIN rechts	**32.57.7670**	**42,70**
PZ DIN links	**32.57.7680**	**42,70**

Halbgarnituren für Haustüren, ES1 (R+R) Kugellager, mit Metallunterkonstruktion (ohne Stift)

Ausführung	Artikelnummer	€/GRT
PZ DIN rechts	**32.57.7720**	**46,10**
PZ DIN links	**32.57.7730**	**46,10**

SIRIUS-R TOP SPEED (32599950)
Innen-PZ-Halbgarnitur, Edelstahl-sat.

Prüfqualität ES-/ES1

Halbgarnituren für Haustüren, mit Metallunterkonstruktion (ohne Stift)

Ausführung	Artikelnummer	€/GRT
PZ DIN rechts	**32.59.9930**	**52,80**
PZ DIN links	**32.59.9940**	**52,80**

Halbgarnituren für Haustüren, ES1 (R+R) mit Metallunterkonstruktion (ohne Stift)

Ausführung	Artikelnummer	€/GRT
PZ DIN rechts	**32.59.9950**	**56,20**
PZ DIN links	**32.59.9960**	**56,20**

MADRID-R TOP SPEED (32548310)
Innen-PZ-Halbgarnitur, Edelstahl-sat.

Prüfqualität ES-/ES1

Halbgarnituren für Haustüren, mit Metallunterkonstruktion (ohne Stift)

Ausführung	Artikelnummer	€/GRT
PZ DIN rechts	**32.54.8310**	**47,80**
PZ DIN links	**32.54.8320**	**47,80**

Halbgarnituren für Haustüren, ES1 (R+R) mit Metallunterkonstruktion (ohne Stift)

Ausführung	Artikelnummer	€/GRT
PZ DIN rechts	**32.54.8330**	**51,10**
PZ DIN links	**32.54.8340**	**51,10**

MANUEL-R KOMBI/TOP SPEED (Serie 32770410)

Edelstahl - Pulverbeschichtete Außengarnitur, Kugelknopf auf Sicherheitsrosette versetzt, fest. DIN rechts und links verwendbar, Schrauben M5, von innen fest verschraubt. Bei Kernziehschutz (ZA) Ausführung Zylinderüberstand 9-16 mm.
Kombinationsmöglichkeit: Geprüft nach DIN 18257 ES1/WB2, FS - AbZ erteilt, geeignet für Feuer- und Rauchschutztüren, EN 1634-2.

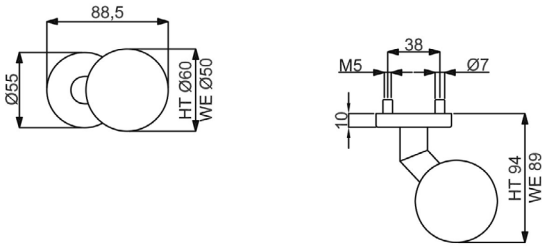

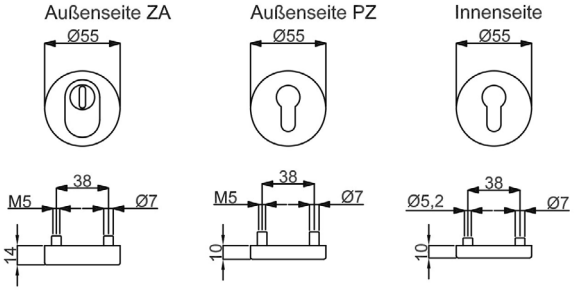

Symbolabbildung:
Kombinieren Sie den Schutzbeschlag mit einer Innen-PZ-Halbgarnitur!

Modelle mit Stift WE 8 (8,5/8) mm, HT 10/8 (8,5/8) mm, FS 9/8 (8,5/8) mm

Prüfqualität	**ES-**		**ES-/FS**		**ES1**		**ES1+FS**	
Schutzbeschlag für Wohnungseingangstüren, mit Knopf auf Rosette fest, versetzt, TS 37-42 mm, FS-Grt. TS 40-45 (TS 37-42) mm								
Ausführung	Schwarzstahl-Optik	€/GRT	Schwarzstahl-Optik	€/GRT	Schwarzstahl-Optik	€/GRT	Schwarzstahl-Optik	€/GRT
PZ Aussen	**(82) / 32.77.0410**	**123,60**	**(82) / 32.77.0410FS**	**146,10**	**(82) / 32.77.0420**	**136,00**	**(82) / 32.77.0420FS**	**158,40**
PZ, mit ZA	**(82) / 32.77.0430**	**150,60**	**(82) / 32.77.0430FS**	**173,00**	**(82) / 32.77.0440**	**163,00**	**(82) / 32.77.0440FS**	**185,40**
Schutzbeschlag für Haustüren, mit Knopf auf Rosette fest, versetzt, TS 67-72 mm, FS-Grt. TS 67-72 (TS 67-72) mm								
Ausführung	Schwarzstahl-Optik	€/GRT	Schwarzstahl-Optik	€/GRT	Schwarzstahl-Optik	€/GRT	Schwarzstahl-Optik	€/GRT
PZ Aussen	**(82) / 32.77.0450**	**128,10**	**(82) / 32.77.0450FS**	**150,60**	**(82) / 32.77.0460**	**140,50**	**(82) / 32.77.0460FS**	**163,00**
PZ, mit ZA	**(82) / 32.77.0470**	**155,10**	**(82) / 32.77.0470FS**	**177,60**	**(82) / 32.77.0480**	**167,40**	**(82) / 32.77.0480FS**	**189,80**

ACHTUNG UNTERSCHIEDLICHE NORMEN - SO BESTELLEN SIE RICHTIG:
D-Norm Bestellung: Artikelnummer ohne Zahl in Klammern.
Ö-Norm Bestellung: Die ersten beiden Stellen der Artikelnummer D-Norm gegen die Zahl in Klammern austauschen.

RONNY II-R TOP SPEED (32567850)
Innen-PZ-Halbgarnitur, Schwarzstahl-Optik

Prüfqualität **ES-/ES1**

Halbgarnituren für Haustüren, mit Metallunterkonstruktion (ohne Stift)

Ausführung	Artikelnummer	€/GRT
PZ DIN rechts	**32.56.7850**	**48,30**
PZ DIN links	**32.56.7860**	**48,30**

Halbgarnituren für Haustüren, ES1 (R+R) mit Metallunterkonstruktion (ohne Stift)

Ausführung	Artikelnummer	€/GRT
PZ DIN rechts	**32.59.5880**	**51,70**
PZ DIN links	**32.59.5890**	**51,70**

GALINA II-R TOP SPEED (32540540)
Innen-PZ-Halbgarnitur, Schwarzstahl-Optik

Prüfqualität **ES-/ES1**

Halbgarnituren für Haustüren, mit Metallunterkonstruktion (ohne Stift)

Ausführung	Artikelnummer	€/GRT
PZ DIN rechts	**32.54.0540**	**50,60**
PZ DIN links	**32.54.0550**	**50,60**

Halbgarnituren für Haustüren, ES1 (R+R) mit Metallunterkonstruktion (ohne Stift)

Ausführung	Artikelnummer	€/GRT
PZ DIN rechts	**32.59.5860**	**54,00**
PZ DIN links	**32.59.5870**	**54,00**

KORSIKA-R TOP SPEED (32593180)
Innen-PZ-Halbgarnitur, Schwarzstahl-Optik

Prüfqualität **ES-/ES1**

Halbgarnituren für Haustüren, mit Metallunterkonstruktion (ohne Stift)

Ausführung	Artikelnummer	€/GRT
PZ DIN rechts	**32.59.3180**	**56,20**
PZ DIN links	**32.59.3190**	**56,20**

Halbgarnituren für Haustüren, ES1 (R+R) mit Metallunterkonstruktion (ohne Stift)

Ausführung	Artikelnummer	€/GRT
PZ DIN rechts	**32.59.3200**	**59,50**
PZ DIN links	**32.59.3210**	**59,50**

ALASKA-R TOP SPEED (32567180)
Innen-PZ-Halbgarnitur, Schwarzstahl-Optik

Prüfqualität **ES-/ES1**

Halbgarnituren für Haustüren, mit Metallunterkonstruktion (ohne Stift)

Ausführung	Artikelnummer	€/GRT
PZ DIN rechts	**32.56.7180**	**73,10**
PZ DIN links	**32.56.7190**	**73,10**

Halbgarnituren für Haustüren, ES1 (R+R) mit Metallunterkonstruktion (ohne Stift)

Ausführung	Artikelnummer	€/GRT
PZ DIN rechts	**32.59.5900**	**76,40**
PZ DIN links	**32.59.5910**	**76,40**

MANUEL-R KOMBI/TOP SPEED (Serie 32770100)

Edelstahl - Pulverbeschichtete Außengarnitur, Kugelknopf auf Sicherheitsrosette versetzt, fest. DIN rechts und links verwendbar, Schrauben M5, von innen fest verschraubt. Bei Kernziehschutz (ZA) Ausführung Zylinderüberstand 9-16 mm.
Kombinationsmöglichkeit: Geprüft nach DIN 18257 ES1/WB2, FS - AbZ erteilt, geeignet für Feuer- und Rauchschutztüren, EN 1634-2.

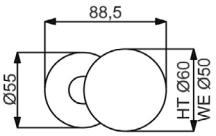

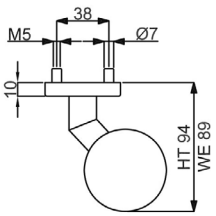

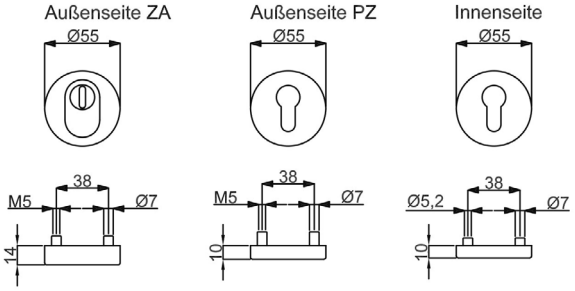

Symbolabbildung:
Kombinieren Sie den Schutzbeschlag mit einer Innen-PZ-Halbgarnitur!

Modelle mit Stift WE 8 (8,5/8) mm, HT 10/8 (8,5/8) mm, FS 9/8 (8,5/8) mm

Prüfqualität	**ES-**		**ES-/FS**		**ES1**		**ES1+FS**	
Schutzbeschlag für Wohnungseingangstüren, mit Knopf auf Rosette fest, versetzt, TS 37-42 mm, FS-Grt. TS 40-45 (TS 37-42) mm								
Ausführung	Schwarz matt	€/GRT	Schwarz matt	€/GRT	Schwarz matt	€/GRT	Schwarz matt	€/GRT
PZ Aussen	**(82) / 32.77.0100**	**121,40**	**(82) / 32.77.0100FS**	**143,90**	**(82) / 32.77.0110**	**133,70**	**(82) / 32.77.0110FS**	**156,10**
PZ, mit ZA	**(82) / 32.77.0120**	**148,30**	**(82) / 32.77.0120FS**	**170,70**	**(82) / 32.77.0130**	**160,70**	**(82) / 32.77.0130FS**	**183,10**
Schutzbeschlag für Haustüren, mit Knopf auf Rosette fest, versetzt, TS 67-72 mm, FS-Grt. TS 67-72 (TS 67-72) mm								
Ausführung	Schwarz matt	€/GRT	Schwarz matt	€/GRT	Schwarz matt	€/GRT	Schwarz matt	€/GRT
PZ Aussen	**(82) / 32.77.0150**	**125,80**	**(82) / 32.77.0150FS**	**148,30**	**(82) / 32.77.0160**	**138,20**	**(82) / 32.77.0160FS**	**160,70**
PZ, mit ZA	**(82) / 32.77.0170**	**152,80**	**(82) / 32.77.0170FS**	**175,20**	**(82) / 32.77.0180**	**165,20**	**(82) / 32.77.0180FS**	**187,60**

ACHTUNG UNTERSCHIEDLICHE NORMEN - SO BESTELLEN SIE RICHTIG:
D-Norm Bestellung: Artikelnummer ohne Zahl in Klammern.
Ö-Norm Bestellung: Die ersten beiden Stellen der Artikelnummer D-Norm gegen die Zahl in Klammern austauschen.

RONNY II-R TOP SPEED (32545160)
Innen-PZ-Halbgarnitur, Schwarz matt

Prüfqualität **ES-/ES1**

Halbgarnituren für Haustüren, mit Metallunterkonstruktion (ohne Stift)

Ausführung	Artikelnummer	€/GRT
PZ DIN rechts	**32.54.5160**	**46,10**
PZ DIN links	**32.54.5150**	**46,10**

Halbgarnituren für Haustüren, ES1 (R+R) mit Metallunterkonstruktion (ohne Stift)

Ausführung	Artikelnummer	€/GRT
PZ DIN rechts	**32.54.5230**	**49,50**
PZ DIN links	**32.54.5220**	**49,50**

GALINA II-R TOP SPEED (32540730)
Innen-PZ-Halbgarnitur, Schwarz matt

Prüfqualität **ES-/ES1**

Halbgarnituren für Haustüren, mit Metallunterkonstruktion (ohne Stift)

Ausführung	Artikelnummer	€/GRT
PZ DIN rechts	**32.54.0730**	**49,50**
PZ DIN links	**32.54.0740**	**49,50**

Halbgarnituren für Haustüren, ES1 (R+R) mit Metallunterkonstruktion (ohne Stift)

Ausführung	Artikelnummer	€/GRT
PZ DIN rechts	**32.59.5920**	**56,20**
PZ DIN links	**32.59.5930**	**56,20**

SIRIUS-R TOP SPEED (32591180)
Innen-PZ-Halbgarnitur, Schwarz matt

Prüfqualität **ES-/ES1**

Halbgarnituren für Haustüren, mit Metallunterkonstruktion (ohne Stift)

Ausführung	Artikelnummer	€/GRT
PZ DIN rechts	**32.59.1180**	**68,60**
PZ DIN links	**32.59.1190**	**68,60**

Halbgarnituren für Haustüren, ES1 (R+R) mit Metallunterkonstruktion (ohne Stift)

Ausführung	Artikelnummer	€/GRT
PZ DIN rechts	**32.59.1200**	**71,90**
PZ DIN links	**32.59.1210**	**71,90**

MARCEL-R KOMBI/TOP SPEED (Serie 32844400)

Edelstahl-Außengarnitur. Ohne Drücker. DIN rechts und links verwendbar, Schrauben M5, von innen fest verschraubt.
Bei Kernziehschutz (ZA) Ausführung Zylinderüberstand 10-17 mm.
Kombinationsmöglichkeit: Geprüft nach DIN 18257 ES1/WB2, FS - AbZ erteilt, geeignet für Feuer- und Rauchschutztüren, EN 1634-2.

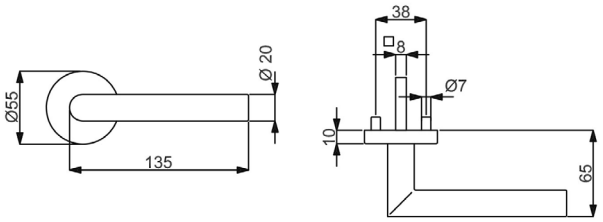

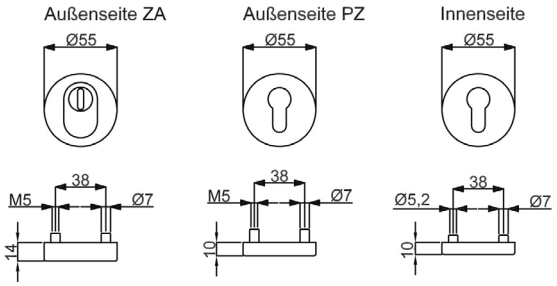

Symbolabbildung:
Kombinieren Sie den Schutzbeschlag mit einer Innen-PZ-Halbgarnitur!

Modelle mit Stift WE 8 (8,5/8) mm, HT 10/8 (8,5/8) mm, FS 9/8 (8,5/8) mm

Prüfqualität	**ES-**		**ES-/FS**		**ES1**		**ES1+FS**	
Schutzbeschlag für Wohnungseingangstüren, Dr. / Dr., TS 37-42 mm, FS-Grt. TS 40-45 (TS 37-42) mm								
Ausführung	Edelstahl-sat.	€/GRT	Edelstahl-sat.	€/GRT	Edelstahl-sat.	€/GRT	Edelstahl-sat.	€/GRT
PZ DIN re./li.	**(82) / 32.84.4400**	**73,90**	**(82) / 32.84.4400FS**	**96,40**	**(82) / 32.77.4400**	**86,30**	**(82) / 32.77.4400FS**	**108,80**
PZ-ZA DIN re./li.	**(82) / 32.84.4410**	**100,90**	**(82) / 32.84.4410FS**	**123,40**	**(82) / 32.77.4410**	**113,30**	**(82) / 32.77.4410FS**	**135,80**
Schutzbeschlag für Haustüren, Dr. / Dr., TS 67 - 72 mm, FS-Grt. TS 67-72 (TS 67-72) mm								
Ausführung	Edelstahl-sat.	€/GRT	Edelstahl-sat.	€/GRT	Edelstahl-sat.	€/GRT	Edelstahl-sat.	€/GRT
PZ DIN re./li.	**(82) / 32.84.4420**	**78,40**	**(82) / 32.84.4420FS**	**100,90**	**(82) / 32.77.4420**	**90,80**	**(82) / 32.77.4420FS**	**113,30**
PZ-ZA DIN re./li.	**(82) / 32.84.4430**	**105,40**	**(82) / 32.84.4430FS**	**127,90**	**(82) / 32.77.4430**	**117,70**	**(82) / 32.77.4430FS**	**140,20**

ACHTUNG UNTERSCHIEDLICHE NORMEN - SO BESTELLEN SIE RICHTIG:
D-Norm Bestellung: Artikelnummer ohne Zahl in Klammern.
Ö-Norm Bestellung: Die ersten beiden Stellen der Artikelnummer D-Norm gegen die Zahl in Klammern austauschen.

RONNY II-R TOP SPEED (32546710)
Innen-PZ-Halbgarnitur inkl. Außendrücker Edelstahl-sat.

Prüfqualität ES-/ES1

Halbgarnituren für Haustüren, mit Metallunterkonstruktion (ohne Stift)

Ausführung	Artikelnummer	€/GRT
PZ DIN rechts	**32.54.6710**	**61,80**
PZ DIN links	**32.54.6730**	**61,80**

Halbgarnituren für Haustüren, ES1 (R+R) mit Metallunterkonstruktion (ohne Stift)

Ausführung	Artikelnummer	€/GRT
PZ DIN rechts	**32.54.6720**	**69,60**
PZ DIN links	**32.54.6740**	**69,60**

Halbgarnituren für Haustüren, Kugellager, mit Metallunterkonstruktion (ohne Stift)

Ausführung	Artikelnummer	€/GRT
PZ DIN rechts	**32.57.6710**	**67,40**
PZ DIN links	**32.57.6730**	**67,40**

Halbgarnituren für Haustüren, ES1 (R+R) Kugellager, mit Metallunterkonstruktion (ohne Stift)

Ausführung	Artikelnummer	€/GRT
PZ DIN rechts	**32.57.6720**	**75,30**
PZ DIN links	**32.57.6740**	**75,30**

GALINA II-R TOP SPEED (32540560)
Innen-PZ-Halbgarnitur inkl. Außendrücker Edelstahl-sat.

Prüfqualität ES-/ES1

Halbgarnituren für Haustüren, mit Metallunterkonstruktion (ohne Stift)

Ausführung	Artikelnummer	€/GRT
PZ DIN rechts	**32.54.0560**	**67,90**
PZ DIN links	**32.54.0580**	**67,90**

Halbgarnituren für Haustüren, ES1 (R+R) mit Metallunterkonstruktion (ohne Stift)

Ausführung	Artikelnummer	€/GRT
PZ DIN rechts	**32.54.0570**	**75,80**
PZ DIN links	**32.54.0590**	**75,80**

Halbgarnituren für Haustüren, Kugellager, mit Metallunterkonstruktion (ohne Stift)

Ausführung	Artikelnummer	€/GRT
PZ DIN rechts	**32.57.0560**	**73,60**
PZ DIN links	**32.57.0580**	**73,60**

Halbgarnituren für Haustüren, ES1 (R+R) Kugellager, mit Metallunterkonstruktion (ohne Stift)

Ausführung	Artikelnummer	€/GRT
PZ DIN rechts	**32.57.0570**	**81,50**
PZ DIN links	**32.57.0590**	**81,50**

PAULA II-R TOP SPEED (32543660)
Innen-PZ-Halbgarnitur inkl. Außendrücker Edelstahl-sat.

Prüfqualität ES-/ES1

Halbgarnituren für Haustüren, mit Metallunterkonstruktion (ohne Stift)

Ausführung	Artikelnummer	€/GRT
PZ DIN rechts	**32.54.3660**	**61,80**
PZ DIN links	**32.54.3680**	**61,80**

Halbgarnituren für Haustüren, ES1 (R+R) mit Metallunterkonstruktion (ohne Stift)

Ausführung	Artikelnummer	€/GRT
PZ DIN rechts	**32.54.3670**	**69,60**
PZ DIN links	**32.54.3690**	**69,60**

Halbgarnituren für Haustüren, Kugellager, mit Metallunterkonstruktion (ohne Stift)

Ausführung	Artikelnummer	€/GRT
PZ DIN rechts	**32.57.3660**	**67,40**
PZ DIN links	**32.57.3680**	**67,40**

Halbgarnituren für Haustüren, ES1 (R+R) Kugellager, mit Metallunterkonstruktion (ohne Stift)

Ausführung	Artikelnummer	€/GRT
PZ DIN rechts	**32.57.3670**	**75,30**
PZ DIN links	**32.57.3690**	**75,30**

PATRIK II-R TOP SPEED (32547760)
Innen-PZ-Halbgarnitur inkl. Außendrücker Edelstahl-sat.

Prüfqualität ES-/ES1

Halbgarnituren für Haustüren, mit Metallunterkonstruktion (ohne Stift)

Ausführung	Artikelnummer	€/GRT
PZ DIN rechts	**32.54.7760**	**64,10**
PZ DIN links	**32.54.7780**	**64,10**

Halbgarnituren für Haustüren, ES1 (R+R) mit Metallunterkonstruktion (ohne Stift)

Ausführung	Artikelnummer	€/GRT
PZ DIN rechts	**32.54.7770**	**71,90**
PZ DIN links	**32.54.7790**	**71,90**

Halbgarnituren für Haustüren, Kugellager, mit Metallunterkonstruktion (ohne Stift)

Ausführung	Artikelnummer	€/GRT
PZ DIN rechts	**32.57.7760**	**69,60**
PZ DIN links	**32.57.7780**	**69,60**

Halbgarnituren für Haustüren, ES1 (R+R) Kugellager, mit Metallunterkonstruktion (ohne Stift)

Ausführung	Artikelnummer	€/GRT
PZ DIN rechts	**32.57.7770**	**77,50**
PZ DIN links	**32.57.7790**	**77,50**

MADRID-R TOP SPEED (32548370)
Innen-PZ-Halbgarnitur inkl. Außendrücker Edelstahl-sat.

Prüfqualität ES-/ES1

Halbgarnituren für Haustüren, mit Metallunterkonstruktion (ohne Stift)

Ausführung	Artikelnummer	€/GRT
PZ DIN rechts	**32.54.8370**	**79,60**
PZ DIN links	**32.54.8390**	**79,60**

Halbgarnituren für Haustüren, ES1 (R+R) mit Metallunterkonstruktion (ohne Stift)

Ausführung	Artikelnummer	€/GRT
PZ DIN rechts	**32.54.8380**	**87,40**
PZ DIN links	**32.54.8400**	**87,40**

SYBILLE-R TOP SPEED (32540150)
Innen-PZ-Halbgarnitur inkl. Außendrücker Chrom/Edelstahl-sat.

Prüfqualität ES-/ES1

Halbgarnituren für Haustüren, mit Metallunterkonstruktion (ohne Stift)

Ausführung	Artikelnummer	€/GRT
PZ DIN rechts	**32.54.0150**	**62,00**
PZ DIN links	**32.54.0170**	**62,00**

Halbgarnituren für Haustüren, ES1 (R+R) mit Metallunterkonstruktion (ohne Stift)

Ausführung	Artikelnummer	€/GRT
PZ DIN rechts	**32.54.0160**	**69,70**
PZ DIN links	**32.54.0180**	**69,70**

OLIVER QUADRO-R KOMBI/TOP SPEED (Serie 32859650)

Edelstahl-Außengarnitur, Griffplatte auf Sicherheitsrosette gerade fest oder gerade drehbar. DIN rechts und links verwendbar, Schrauben M5, von innen fest verschraubt. Bei Kernziehschutz (ZA) Ausführung Zylinderüberstand 10-17 mm. Kombinationsmöglichkeit: Geprüft nach DIN 18257 ES1/WB2, FS - AbZ erteilt, geeignet für Feuer- und Rauchschutztüren, EN 1634-2.

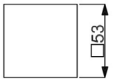

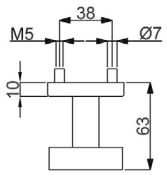

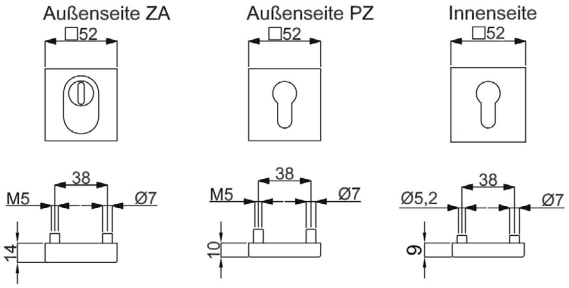

Symbolabbildung:
Kombinieren Sie den Schutzbeschlag mit einer Innen-PZ-Halbgarnitur!

Modelle mit Stift WE 8 (8,5/8) mm, HT 10/8 (8,5/8) mm, FS 9/8 (8,5/8) mm

Prüfqualität	**ES-**		**ES-/FS**		**ES1**		**ES1+FS**	
Schutzbeschlag für Wohnungseingangstüren, mit Griffplatte auf Rosette fest, mittig, TS 37-42 mm, FS-Grt. TS 40-45 (TS 37-42) mm								
Ausführung	Edelstahl-sat.	€/GRT	Edelstahl-sat.	€/GRT	Edelstahl-sat.	€/GRT	Edelstahl-sat.	€/GRT
PZ Aussen	**(82) / 32.85.9650**	**75,30**	**(82) / 32.85.9650FS**	**97,80**	**(82) / 32.77.9650**	**87,70**	**(82) / 32.77.9650FS**	**110,10**
PZ mit ZA	**(82) / 32.84.4440**	**102,30**	**(82) / 32.84.4440FS**	**124,70**	**(82) / 32.77.4440**	**114,60**	**(82) / 32.77.4440FS**	**137,00**
Schutzbeschlag für Wohnungseingangstüren, mit Griffplatte auf Rosette drehbar, mittig, TS 37-42 mm, FS-Grt. TS 40-45 (TS 37-42) mm								
Ausführung	Edelstahl-sat.	€/GRT	Edelstahl-sat.	€/GRT	Edelstahl-sat.	€/GRT	Edelstahl-sat.	€/GRT
PZ Aussen	**(82) / 32.85.9660**	**76,40**	**(82) / 32.85.9660FS**	**98,90**	**(82) / 32.77.9660**	**88,70**	**(82) / 32.77.9660FS**	**111,20**
PZ mit ZA	**(82) / 32.84.4480**	**103,30**	**(82) / 32.84.4480FS**	**125,80**	**(82) / 32.77.4480**	**115,70**	**(82) / 32.77.4480FS**	**138,20**
Schutzbeschlag für Haustüren, mit Griffplatte auf Rosette fest, mittig, TS 67-72 mm, FS-Grt. TS 67-72 (TS 67-72) mm								
Ausführung	Edelstahl-sat.	€/GRT	Edelstahl-sat.	€/GRT	Edelstahl-sat.	€/GRT	Edelstahl-sat.	€/GRT
PZ Aussen	**(82) / 32.85.9670**	**79,80**	**(82) / 32.85.9670FS**	**102,30**	**(82) / 32.77.9670**	**92,10**	**(82) / 32.77.9670FS**	**114,60**
PZ mit ZA	**(82) / 32.84.4450**	**106,80**	**(82) / 32.84.4450FS**	**129,30**	**(82) / 32.77.4450**	**119,10**	**(82) / 32.77.4450FS**	**141,50**
Schutzbeschlag für Haustüren, mit Griffplatte auf Rosette drehbar, mittig, TS 67-72 mm, FS-Grt. TS 67-72 (TS 67-72) mm								
Ausführung	Edelstahl-sat.	€/GRT	Edelstahl-sat.	€/GRT	Edelstahl-sat.	€/GRT	Edelstahl-sat.	€/GRT
PZ Aussen	**(82) / 32.85.9680**	**80,90**	**(82) / 32.85.9680FS**	**103,30**	**(82) / 32.77.9680**	**93,20**	**(82) / 32.77.9680FS**	**115,70**
PZ mit ZA	**(82) / 32.84.4490**	**107,80**	**(82) / 32.84.4490FS**	**130,30**	**(82) / 32.77.4490**	**120,20**	**(82) / 32.77.4490FS**	**142,70**

ACHTUNG UNTERSCHIEDLICHE NORMEN - SO BESTELLEN SIE RICHTIG:
D-Norm Bestellung: Artikelnummer ohne Zahl in Klammern.
Ö-Norm Bestellung: Die ersten beiden Stellen der Artikelnummer D-Norm gegen die Zahl in Klammern austauschen.

RONNY II QUADRO-R TOP SPEED (32492480)
Innen-PZ-Halbgarnitur, Edelstahl-sat.

Prüfqualität **ES-/ES1**

Halbgarnituren für Haustüren, mit Metallunterkonstruktion (ohne Stift)

Ausführung	Artikelnummer	€/GRT
PZ DIN rechts	**32.49.2480**	**39,90**
PZ DIN links	**32.49.2490**	**39,90**

Halbgarnituren für Haustüren, ES1 (R+R) mit Metallunterkonstruktion (ohne Stift)

Ausführung	Artikelnummer	€/GRT
PZ DIN rechts	**32.49.5780**	**43,30**
PZ DIN links	**32.49.5790**	**43,30**

GALINA III QUADRO-R TOP SPEED (32491680)
Innen-PZ-Halbgarnitur, Edelstahl-sat.

Prüfqualität **ES-/ES1**

Halbgarnituren für Haustüren, mit Metallunterkonstruktion (ohne Stift)

Ausführung	Artikelnummer	€/GRT
PZ DIN rechts	**32.49.1680**	**45,50**
PZ DIN links	**32.49.1690**	**45,50**

Halbgarnituren für Haustüren, ES1 (R+R) mit Metallunterkonstruktion (ohne Stift)

Ausführung	Artikelnummer	€/GRT
PZ DIN rechts	**32.49.5760**	**51,70**
PZ DIN links	**32.49.5770**	**51,70**

GALINA II QUADRO-R TOP SPEED (32490880)
Innen-PZ-Halbgarnitur, Edelstahl-sat.

Prüfqualität **ES-/ES1**

Halbgarnituren für Haustüren, mit Metallunterkonstruktion (ohne Stift)

Ausführung	Artikelnummer	€/GRT
PZ DIN rechts	**32.49.0880**	**48,30**
PZ DIN links	**32.49.0890**	**48,30**

Halbgarnituren für Haustüren, ES1 (R+R) mit Metallunterkonstruktion (ohne Stift)

Ausführung	Artikelnummer	€/GRT
PZ DIN rechts	**32.49.5740**	**48,80**
PZ DIN links	**32.49.5750**	**48,80**

SIRIUS QUADRO-R TOP SPEED (32494890)
Innen-PZ-Halbgarnitur, Edelstahl-sat.

Prüfqualität **ES-/ES1**

Halbgarnituren für Haustüren, mit Metallunterkonstruktion (ohne Stift)

Ausführung	Artikelnummer	€/GRT
PZ DIN rechts	**32.49.4880**	**55,00**
PZ DIN links	**32.49.4890**	**55,00**

Halbgarnituren für Haustüren, ES1 (R+R) mit Metallunterkonstruktion (ohne Stift)

Ausführung	Artikelnummer	€/GRT
PZ DIN rechts	**32.49.5800**	**58,40**
PZ DIN links	**32.49.5810**	**58,40**

KORSIKA QUADRO-R TOP SPEED (32490090)
Innen-PZ-Halbgarnitur, Edelstahl-sat.

Prüfqualität **ES-/ES1**

Halbgarnituren für Haustüren, mit Metallunterkonstruktion (ohne Stift)

Ausführung	Artikelnummer	€/GRT
PZ DIN rechts	**32.49.0090**	**50,60**
PZ DIN links	**32.49.0100**	**50,60**

Halbgarnituren für Haustüren, ES1 (R+R) mit Metallunterkonstruktion (ohne Stift)

Ausführung	Artikelnummer	€/GRT
PZ DIN rechts	**32.49.5720**	**54,00**
PZ DIN links	**32.49.5730**	**54,00**

MATTEO QUADRO-R TOP SPEED (32383580)
Innen-PZ-Halbgarnitur, Edelstahl-sat.

Prüfqualität **ES-/ES1**

Halbgarnituren für Haustüren, mit Metallunterkonstruktion (ohne Stift)

Ausführung	Artikelnummer	€/GRT
PZ DIN rechts	**32.38.3580**	**42,00**
PZ DIN links	**32.38.3590**	**42,00**

Halbgarnituren für Haustüren, ES1 (R+R) mit Metallunterkonstruktion (ohne Stift)

Ausführung	Artikelnummer	€/GRT
PZ DIN rechts	**32.38.3620**	**45,20**
PZ DIN links	**32.38.3630**	**45,20**

MALIBU QUADRO-R TOP SPEED (32494080)
Innen-PZ-Halbgarnitur, Edelstahl-sat.

Prüfqualität **ES-/ES1**

Halbgarnituren für Haustüren, mit Metallunterkonstruktion (ohne Stift)

Ausführung	Artikelnummer	€/GRT
PZ DIN rechts	**32.49.4080**	**55,70**
PZ DIN links	**32.49.4090**	**55,70**

Halbgarnituren für Haustüren, ES1 (R+R) mit Metallunterkonstruktion (ohne Stift)

Ausführung	Artikelnummer	€/GRT
PZ DIN rechts	**32.49.5700**	**59,00**
PZ DIN links	**32.49.5710**	**59,00**

ALASKA QUADRO-R TOP SPEED (32493280)
Innen-PZ-Halbgarnitur, Edelstahl-sat.

Prüfqualität **ES-/ES1**

Halbgarnituren für Haustüren, mit Metallunterkonstruktion (ohne Stift)

Ausführung	Artikelnummer	€/GRT
PZ DIN rechts	**32.49.3280**	**56,70**
PZ DIN links	**32.49.3290**	**56,70**

Halbgarnituren für Haustüren, ES1 (R+R) mit Metallunterkonstruktion (ohne Stift)

Ausführung	Artikelnummer	€/GRT
PZ DIN rechts	**32.49.5680**	**60,10**
PZ DIN links	**32.49.5690**	**60,10**

OSKAR QUADRO-R KOMBI/TOP SPEED (Serie 32844520)

Edelstahl-Außengarnitur, Griffplatte auf Sicherheitsrosette versetzt, fest. DIN rechts und links verwendbar, Schrauben M5, von innen fest verschraubt. Bei Kernziehschutz (ZA) Ausführung Zylinderüberstand 10-17 mm. Kombinationsmöglichkeit: Geprüft nach DIN 18257 ES1/WB2, FS - AbZ erteilt, geeignet für Feuer- und Rauchschutztüren, EN 1634-2.

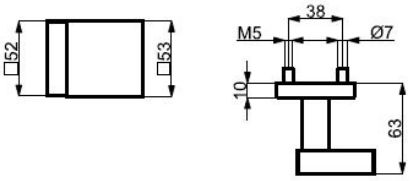

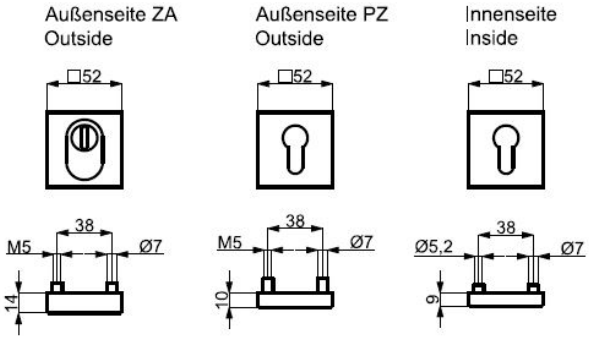

Symbolabbildung:
Kombinieren Sie den Schutzbeschlag mit einer Innen-PZ-Halbgarnitur!

Modelle mit Stift WE 8 (8,5/8) mm, HT 10/8 (8,5/8) mm, FS 9/8 (8,5/8) mm

Prüfqualität	**ES-**		**ES-/FS**		**ES1**		**ES1+FS**	
Schutzbeschlag für Wohnungseingangstüren, mit Griffplatte auf Rosette fest, versetzt, TS 37-42 mm, FS-Grt. TS 40-45 (TS 37-42) mm								
Ausführung	Edelstahl-sat.	€/GRT	Edelstahl-sat.	€/GRT	Edelstahl-sat.	€/GRT	Edelstahl-sat.	€/GRT
PZ Aussen	**(82) / 32.84.4520**	**75,30**	**(82) / 32.84.4520FS**	**97,80**	**(82) / 32.77.4520**	**87,70**	**(82) / 32.77.4520FS**	**110,10**
PZ mit ZA	**(82) / 32.84.4530**	**102,30**	**(82) / 32.84.4530FS**	**124,70**	**(82) / 32.77.4530**	**114,60**	**(82) / 32.77.4530FS**	**137,00**
Schutzbeschlag für Haustüren, mit Griffplatte auf Rosette fest, versetzt, TS 67-72 mm, FS-Grt. TS 67-72 (TS 67-72) mm								
Ausführung	Edelstahl-sat.	€/GRT	Edelstahl-sat.	€/GRT	Edelstahl-sat.	€/GRT	Edelstahl-sat.	€/GRT
PZ Aussen	**(82) / 32.84.4540**	**79,80**	**(82) / 32.84.4540FS**	**102,30**	**(82) / 32.77.4540**	**92,10**	**(82) / 32.77.4540FS**	**114,60**
PZ mit ZA	**(82) / 32.84.4550**	**106,80**	**(82) / 32.84.4550FS**	**129,30**	**(82) / 32.77.4550**	**119,10**	**(82) / 32.77.4550FS**	**141,50**

ACHTUNG UNTERSCHIEDLICHE NORMEN - SO BESTELLEN SIE RICHTIG:
D-Norm Bestellung: Artikelnummer ohne Zahl in Klammern.
Ö-Norm Bestellung: Die ersten beiden Stellen der Artikelnummer D-Norm gegen die Zahl in Klammern austauschen.

RONNY II QUADRO-R TOP SPEED (32492480)
Innen-PZ-Halbgarnitur, Edelstahl-sat.

Prüfqualität **ES-/ES1**

Halbgarnituren für Haustüren, mit Metallunterkonstruktion (ohne Stift)

Ausführung	Artikelnummer	€/GRT
PZ DIN rechts	**32.49.2480**	**39,90**
PZ DIN links	**32.49.2490**	**39,90**

Halbgarnituren für Haustüren, ES1 (R+R) mit Metallunterkonstruktion (ohne Stift)

Ausführung	Artikelnummer	€/GRT
PZ DIN rechts	**32.49.5780**	**43,30**
PZ DIN links	**32.49.5790**	**43,30**

GALINA III QUADRO-R TOP SPEED (32491680)
Innen-PZ-Halbgarnitur, Edelstahl-sat.

Prüfqualität **ES-/ES1**

Halbgarnituren für Haustüren, mit Metallunterkonstruktion (ohne Stift)

Ausführung	Artikelnummer	€/GRT
PZ DIN rechts	**32.49.1680**	**45,50**
PZ DIN links	**32.49.1690**	**45,50**

Halbgarnituren für Haustüren, ES1 (R+R) mit Metallunterkonstruktion (ohne Stift)

Ausführung	Artikelnummer	€/GRT
PZ DIN rechts	**32.49.5760**	**51,70**
PZ DIN links	**32.49.5770**	**51,70**

GALINA II QUADRO-R TOP SPEED (32490880)
Innen-PZ-Halbgarnitur, Edelstahl-sat.

Prüfqualität **ES-/ES1**

Halbgarnituren für Haustüren, mit Metallunterkonstruktion (ohne Stift)

Ausführung	Artikelnummer	€/GRT
PZ DIN rechts	**32.49.0880**	**48,30**
PZ DIN links	**32.49.0890**	**48,30**

Halbgarnituren für Haustüren, ES1 (R+R) mit Metallunterkonstruktion (ohne Stift)

Ausführung	Artikelnummer	€/GRT
PZ DIN rechts	**32.49.5740**	**48,80**
PZ DIN links	**32.49.5750**	**48,80**

SIRIUS QUADRO-R TOP SPEED (32494890)
Innen-PZ-Halbgarnitur, Edelstahl-sat.

Prüfqualität **ES-/ES1**

Halbgarnituren für Haustüren, mit Metallunterkonstruktion (ohne Stift)

Ausführung	Artikelnummer	€/GRT
PZ DIN rechts	**32.49.4880**	**55,00**
PZ DIN links	**32.49.4890**	**55,00**

Halbgarnituren für Haustüren, ES1 (R+R) mit Metallunterkonstruktion (ohne Stift)

Ausführung	Artikelnummer	€/GRT
PZ DIN rechts	**32.49.5800**	**58,40**
PZ DIN links	**32.49.5810**	**58,40**

KORSIKA QUADRO-R TOP SPEED (32490090)
Innen-PZ-Halbgarnitur, Edelstahl-sat.

Prüfqualität **ES-/ES1**

Halbgarnituren für Haustüren, mit Metallunterkonstruktion (ohne Stift)

Ausführung	Artikelnummer	€/GRT
PZ DIN rechts	**32.49.0090**	**50,60**
PZ DIN links	**32.49.0100**	**50,60**

Halbgarnituren für Haustüren, ES1 (R+R) mit Metallunterkonstruktion (ohne Stift)

Ausführung	Artikelnummer	€/GRT
PZ DIN rechts	**32.49.5720**	**54,00**
PZ DIN links	**32.49.5730**	**54,00**

MATTEO QUADRO-R TOP SPEED (32383580)
Innen-PZ-Halbgarnitur, Edelstahl-sat.

Prüfqualität **ES-/ES1**

Halbgarnituren für Haustüren, mit Metallunterkonstruktion (ohne Stift)

Ausführung	Artikelnummer	€/GRT
PZ DIN rechts	**32.38.3580**	**42,00**
PZ DIN links	**32.38.3590**	**42,00**

Halbgarnituren für Haustüren, ES1 (R+R) mit Metallunterkonstruktion (ohne Stift)

Ausführung	Artikelnummer	€/GRT
PZ DIN rechts	**32.38.3620**	**45,20**
PZ DIN links	**32.38.3630**	**45,20**

MALIBU QUADRO-R TOP SPEED (32494080)
Innen-PZ-Halbgarnitur, Edelstahl-sat.

Prüfqualität **ES-/ES1**

Halbgarnituren für Haustüren, mit Metallunterkonstruktion (ohne Stift)

Ausführung	Artikelnummer	€/GRT
PZ DIN rechts	**32.49.4080**	**55,70**
PZ DIN links	**32.49.4090**	**55,70**

Halbgarnituren für Haustüren, ES1 (R+R) mit Metallunterkonstruktion (ohne Stift)

Ausführung	Artikelnummer	€/GRT
PZ DIN rechts	**32.49.5700**	**59,00**
PZ DIN links	**32.49.5710**	**59,00**

ALASKA QUADRO-R TOP SPEED (32493280)
Innen-PZ-Halbgarnitur, Edelstahl-sat.

Prüfqualität **ES-/ES1**

Halbgarnituren für Haustüren, mit Metallunterkonstruktion (ohne Stift)

Ausführung	Artikelnummer	€/GRT
PZ DIN rechts	**32.49.3280**	**56,70**
PZ DIN links	**32.49.3290**	**56,70**

Halbgarnituren für Haustüren, ES1 (R+R) mit Metallunterkonstruktion (ohne Stift)

Ausführung	Artikelnummer	€/GRT
PZ DIN rechts	**32.49.5680**	**60,10**
PZ DIN links	**32.49.5690**	**60,10**

OSKAR QUADRO-R KOMBI/TOP SPEED (Serie 32770210)

Edelstahl - Pulverbeschichtete Außengarnitur, Griffplatte auf Sicherheitsrosette versetzt, fest. DIN rechts und links verwendbar, Schrauben M5, von innen fest verschraubt. Bei Kernziehschutz (ZA) Ausführung Zylinderüberstand 9-16 mm. Kombinationsmöglichkeit: Geprüft nach DIN 18257 ES1/WB2, FS - AbZ erteilt, geeignet für Feuer- und Rauchschutztüren, EN 1634-2.

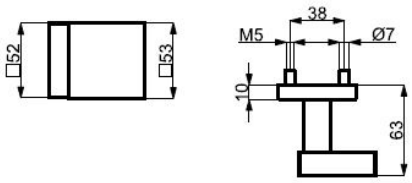

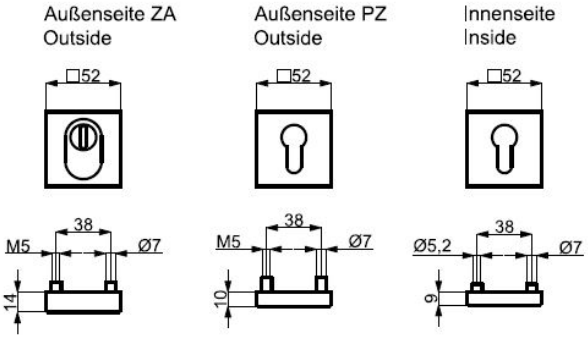

Symbolabbildung:
Kombinieren Sie den Schutzbeschlag mit einer Innen-PZ-Halbgarnitur!

Modelle mit Stift WE 8 (8,5/8) mm, HT 10/8 (8,5/8) mm, FS 9/8 (8,5/8) mm

Prüfqualität	**ES-**		**ES-/FS**		**ES1**		**ES1+FS**	
Schutzbeschlag für Wohnungseingangstüren, mit Griffplatte auf Rosette fest, versetzt, TS 37-42 mm, FS-Grt. TS 40-45 (TS 37-42) mm								
Ausführung	Schwarzstahl-Optik	€/GRT	Schwarzstahl-Optik	€/GRT	Schwarzstahl-Optik	€/GRT	Schwarzstahl-Optik	€/GRT
PZ Aussen	**(82) / 32.77.0210**	**112,40**	**(82) / 32.77.0210FS**	**134,80**	**(82) / 32.77.0220**	**124,70**	**(82) / 32.77.0220FS**	**147,20**
PZ, mit ZA	**(82) / 32.77.0230**	**139,30**	**(82) / 32.77.0230FS**	**161,80**	**(82) / 32.77.0240**	**151,70**	**(82) / 32.77.0240FS**	**174,20**
Schutzbeschlag für Haustüren, mit Griffplatte auf Rosette fest, versetzt, TS 67-72 mm, FS-Grt. TS 67-72 (TS 67-72) mm								
Ausführung	Schwarzstahl-Optik	€/GRT	Schwarzstahl-Optik	€/GRT	Schwarzstahl-Optik	€/GRT	Schwarzstahl-Optik	€/GRT
PZ Aussen	**(82) / 32.77.0250**	**116,90**	**(82) / 32.77.0250FS**	**139,30**	**(82) / 32.77.0260**	**129,30**	**(82) / 32.77.0260FS**	**151,70**
PZ, mit ZA	**(82) / 32.77.0270**	**143,90**	**(82) / 32.77.0270FS**	**166,30**	**(82) / 32.77.0280**	**156,10**	**(82) / 32.77.0280FS**	**178,60**

ACHTUNG UNTERSCHIEDLICHE NORMEN - SO BESTELLEN SIE RICHTIG:
D-Norm Bestellung: Artikelnummer ohne Zahl in Klammern.
Ö-Norm Bestellung: Die ersten beiden Stellen der Artikelnummer D-Norm gegen die Zahl in Klammern austauschen.

RONNY II QUADRO-R TOP SPEED (32492680)
Innen-PZ-Halbgarnitur, Schwarzstahl-Optik

Prüfqualität **ES-/ES1**

Halbgarnituren für Haustüren, mit Metallunterkonstruktion (ohne Stift)

Ausführung	Artikelnummer	€/GRT
PZ DIN rechts	**32.49.2680**	**50,60**
PZ DIN links	**32.49.2690**	**50,60**

Halbgarnituren für Haustüren, ES1, mit Metallunterkonstruktion (ohne Stift)

Ausführung	Artikelnummer	€/GRT
PZ DIN rechts	**32.49.2700**	**54,00**
PZ DIN links	**32.49.2710**	**54,00**

GALINA III QUADRO-R TOP SPEED (32491880)
Innen-PZ-Halbgarnitur, Schwarzstahl-Optik

Prüfqualität **ES-/ES1**

Halbgarnituren für Haustüren, mit Metallunterkonstruktion (ohne Stift)

Ausführung	Artikelnummer	€/GRT
PZ DIN rechts	**32.49.1880**	**57,90**
PZ DIN links	**32.49.1890**	**57,90**

Halbgarnituren für Haustüren, ES1, mit Metallunterkonstruktion (ohne Stift)

Ausführung	Artikelnummer	€/GRT
PZ DIN rechts	**32.49.1900**	**61,20**
PZ DIN links	**32.49.1910**	**61,20**

GALINA II QUADRO-R TOP SPEED (32491080)
Innen-PZ-Halbgarnitur, Schwarzstahl-Optik

Prüfqualität **ES-/ES1**

Halbgarnituren für Haustüren, mit Metallunterkonstruktion (ohne Stift)

Ausführung	Artikelnummer	€/GRT
PZ DIN rechts	**32.49.1080**	**65,70**
PZ DIN links	**32.49.1090**	**65,70**

Halbgarnituren für Haustüren, ES1, mit Metallunterkonstruktion (ohne Stift)

Ausführung	Artikelnummer	€/GRT
PZ DIN rechts	**32.49.1100**	**69,10**
PZ DIN links	**32.49.1110**	**69,10**

KORSIKA QUADRO-R TOP SPEED (32490280)
Innen-PZ-Halbgarnitur, Schwarzstahl-Optik

Prüfqualität **ES-/ES1**

Halbgarnituren für Haustüren, mit Metallunterkonstruktion (ohne Stift)

Ausführung	Artikelnummer	€/GRT
PZ DIN rechts	**32.49.0280**	**59,00**
PZ DIN links	**32.49.0290**	**59,00**

Halbgarnituren für Haustüren, ES1, mit Metallunterkonstruktion (ohne Stift)

Ausführung	Artikelnummer	€/GRT
PZ DIN rechts	**32.49.0300**	**62,40**
PZ DIN links	**32.49.0310**	**62,40**

ALASKA QUADRO-R TOP SPEED (32493480)
Innen-PZ-Halbgarnitur, Schwarzstahl-Optik

Prüfqualität **ES-/ES1**

Halbgarnituren für Haustüren, mit Metallunterkonstruktion (ohne Stift)

Ausführung	Artikelnummer	€/GRT
PZ DIN rechts	**32.49.3480**	**74,80**
PZ DIN links	**32.49.3490**	**74,80**

Halbgarnituren für Haustüren, ES1, mit Metallunterkonstruktion (ohne Stift)

Ausführung	Artikelnummer	€/GRT
PZ DIN rechts	**32.49.3500**	**78,10**
PZ DIN links	**32.49.3510**	**78,10**

OSKAR QUADRO-R KOMBI/TOP SPEED (Serie 32770300)

Edelstahl - Pulverbeschichtete Außengarnitur, Griffplatte auf Sicherheitsrosette versetzt, fest. DIN rechts und links verwendbar, Schrauben M5, von innen fest verschraubt. Bei Kernziehschutz (ZA) Ausführung Zylinderüberstand 9-16 mm. Kombinationsmöglichkeit: Geprüft nach DIN 18257 ES1/WB2, FS - AbZ erteilt, geeignet für Feuer- und Rauchschutztüren, EN 1634-2.

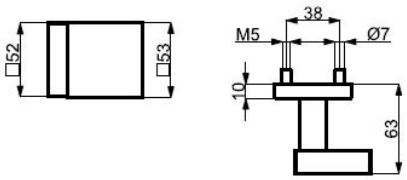

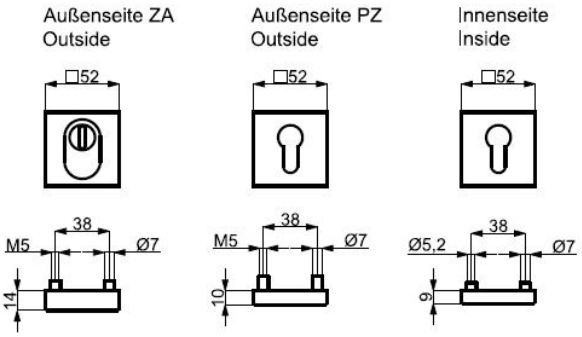

Symbolabbildung:
Kombinieren Sie den Schutzbeschlag mit einer Innen-PZ-Halbgarnitur!

Modelle mit Stift WE 8 (8,5/8) mm, HT 10/8 (8,5/8) mm, FS 9/8 (8,5/8) mm

Prüfqualität	**ES-**		**ES-/FS**		**ES1**		**ES1+FS**	
Schutzbeschlag für Wohnungseingangstüren, mit Griffplatte auf Rosette fest, versetzt, TS 37-42 mm, FS-Grt. TS 40-45 (TS 37-42) mm								
Ausführung	Schwarz matt	€/GRT	Schwarz matt	€/GRT	Schwarz matt	€/GRT	Schwarz matt	€/GRT
PZ Aussen	**(82) / 32.77.0300**	**134,80**	**(82) / 32.77.0300FS**	**157,30**	**(82) / 32.77.0310**	**147,20**	**(82) / 32.77.0310FS**	**169,70**
PZ, mit ZA	**(82) / 32.77.0320**	**161,80**	**(82) / 32.77.0320FS**	**184,30**	**(82) / 32.77.0330**	**174,20**	**(82) / 32.77.0330FS**	**196,70**
Schutzbeschlag für Haustüren, mit Griffplatte auf Rosette fest, versetzt, TS 67-72 mm, FS-Grt. TS 67-72 (TS 67-72) mm								
Ausführung	Schwarz matt	€/GRT	Schwarz matt	€/GRT	Schwarz matt	€/GRT	Schwarz matt	€/GRT
PZ Aussen	**(82) / 32.77.0350**	**139,30**	**(82) / 32.77.0350FS**	**161,80**	**(82) / 32.77.0360**	**151,70**	**(82) / 32.77.0360FS**	**174,20**
PZ, mit ZA	**(82) / 32.77.0370**	**166,30**	**(82) / 32.77.0370FS**	**188,80**	**(82) / 32.77.0380**	**178,60**	**(82) / 32.77.0380FS**	**201,10**

ACHTUNG UNTERSCHIEDLICHE NORMEN - SO BESTELLEN SIE RICHTIG:
D-Norm Bestellung: Artikelnummer ohne Zahl in Klammern.
Ö-Norm Bestellung: Die ersten beiden Stellen der Artikelnummer D-Norm gegen die Zahl in Klammern austauschen.

RONNY II QUADRO-R TOP SPEED (32493080)
Innen-PZ-Halbgarnitur, Schwarz matt

Prüfqualität **ES-/ES1**

Halbgarnituren für Haustüren, mit Metallunterkonstruktion (ohne Stift)

Ausführung	Artikelnummer	€/GRT
PZ DIN rechts	**32.49.3080**	**48,30**
PZ DIN links	**32.49.3090**	**48,30**

Halbgarnituren für Haustüren, ES1, mit Metallunterkonstruktion (ohne Stift)

Ausführung	Artikelnummer	€/GRT
PZ DIN rechts	**32.49.3100**	**51,70**
PZ DIN links	**32.49.3110**	**51,70**

GALINA III QUADRO-R TOP SPEED (32492280)
Innen-PZ-Halbgarnitur, Schwarz matt

Prüfqualität **ES-/ES1**

Halbgarnituren für Haustüren, mit Metallunterkonstruktion (ohne Stift)

Ausführung	Artikelnummer	€/GRT
PZ DIN rechts	**32.49.2280**	**55,70**
PZ DIN links	**32.49.2290**	**55,70**

Halbgarnituren für Haustüren, ES1, mit Metallunterkonstruktion (ohne Stift)

Ausführung	Artikelnummer	€/GRT
PZ DIN rechts	**32.49.2300**	**59,00**
PZ DIN links	**32.49.2310**	**59,00**

GALINA II QUADRO-R TOP SPEED (32491480)
Innen-PZ-Halbgarnitur, Schwarz matt

Prüfqualität **ES-/ES1**

Halbgarnituren für Haustüren, mit Metallunterkonstruktion (ohne Stift)

Ausführung	Artikelnummer	€/GRT
PZ DIN rechts	**32.49.1480**	**63,50**
PZ DIN links	**32.49.1490**	**63,50**

Halbgarnituren für Haustüren, ES1, mit Metallunterkonstruktion (ohne Stift)

Ausführung	Artikelnummer	€/GRT
PZ DIN rechts	**32.49.1500**	**66,90**
PZ DIN links	**32.49.1510**	**66,90**

SIRIUS QUADRO-R TOP SPEED (32495280)
Innen-PZ-Halbgarnitur, Schwarz matt

Prüfqualität **ES-/ES1**

Halbgarnituren für Haustüren, mit Metallunterkonstruktion (ohne Stift)

Ausführung	Artikelnummer	€/GRT
PZ DIN rechts	**32.49.5280**	**70,80**
PZ DIN links	**32.49.5290**	**70,80**

Halbgarnituren für Haustüren, ES1, mit Metallunterkonstruktion (ohne Stift)

Ausführung	Artikelnummer	€/GRT
PZ DIN rechts	**32.49.5300**	**74,10**
PZ DIN links	**32.49.5310**	**74,10**

KORSIKA QUADRO-R TOP SPEED (32490680)
Innen-PZ-Halbgarnitur, Schwarz matt

Prüfqualität **ES-/ES1**

Halbgarnituren für Haustüren, mit Metallunterkonstruktion (ohne Stift)

Ausführung	Artikelnummer	€/GRT
PZ DIN rechts	**32.49.0680**	**57,90**
PZ DIN links	**32.49.0690**	**57,90**

Halbgarnituren für Haustüren, ES1, mit Metallunterkonstruktion (ohne Stift)

Ausführung	Artikelnummer	€/GRT
PZ DIN rechts	**32.49.0700**	**61,20**
PZ DIN links	**32.49.0710**	**61,20**

MATTEO QUADRO-R TOP SPEED (32384480)
Innen-PZ-Halbgarnitur, Schwarz matt

Prüfqualität **ES-/ES1**

Halbgarnituren für Haustüren, mit Metallunterkonstruktion (ohne Stift)

Ausführung	Artikelnummer	€/GRT
PZ DIN rechts	**32.38.4480**	**51,50**
PZ DIN links	**32.38.4490**	**51,50**

Halbgarnituren für Haustüren, ES1, mit Metallunterkonstruktion (ohne Stift)

Ausführung	Artikelnummer	€/GRT
PZ DIN rechts	**32.38.4520**	**54,60**
PZ DIN links	**32.38.4530**	**54,60**

MALIBU QUADRO-R TOP SPEED (32494680)
Innen-PZ-Halbgarnitur, Schwarz matt

Prüfqualität **ES-/ES1**

Halbgarnituren für Haustüren, mit Metallunterkonstruktion (ohne Stift)

Ausführung	Artikelnummer	€/GRT
PZ DIN rechts	**32.49.4680**	**56,70**
PZ DIN links	**32.49.4690**	**56,70**

Halbgarnituren für Haustüren, ES1, mit Metallunterkonstruktion (ohne Stift)

Ausführung	Artikelnummer	€/GRT
PZ DIN rechts	**32.49.4700**	**60,10**
PZ DIN links	**32.49.4710**	**60,10**

ALASKA QUADRO-R TOP SPEED (32493880)
Innen-PZ-Halbgarnitur, Schwarz matt

Prüfqualität **ES-/ES1**

Halbgarnituren für Haustüren, mit Metallunterkonstruktion (ohne Stift)

Ausführung	Artikelnummer	€/GRT
PZ DIN rechts	**32.49.3880**	**72,50**
PZ DIN links	**32.49.3890**	**72,50**

Halbgarnituren für Haustüren, ES1, mit Metallunterkonstruktion (ohne Stift)

Ausführung	Artikelnummer	€/GRT
PZ DIN rechts	**32.49.3900**	**75,80**
PZ DIN links	**32.49.3910**	**75,80**

PAULA III-R TOP SPEED (32569730)
Innen-PZ-Halbgarnitur, Edelstahl-sat.

Prüfqualität ES1

Halbgarnituren für Haustüren, ES1 (LS-R) mit Metallunterkonstruktion (ohne Stift)

Ausführung	Artikelnummer	€/GRT
PZ DIN rechts	**32.60.0530**	**58,80**
PZ DIN links	**32.60.0540**	**58,80**

Halbgarnituren für Haustüren, ES1 (R+R) mit Metallunterkonstruktion (ohne Stift)

Ausführung	Artikelnummer	€/GRT
PZ DIN rechts	**32.56.9790**	**54,30**
PZ DIN links	**32.56.9800**	**54,30**

Halbgarnituren für Haustüren, Kugellager, ES1 (LS-R), mit Metallunterkonstruktion (ohne Stift)

Ausführung	Artikelnummer	€/GRT
PZ DIN rechts	**32.61.0470**	**64,40**
PZ DIN links	**32.61.0480**	**64,40**

Halbgarnituren für Haustüren, Kugellager, ES1 (R+R), mit Metallunterkonstruktion (ohne Stift)

Ausführung	Artikelnummer	€/GRT
PZ DIN rechts	**32.57.9790**	**59,90**
PZ DIN links	**32.57.9800**	**59,90**

HANNA-R TOP SPEED (32544070)
Innen-PZ-Halbgarnitur, Edelstahl-sat.

Prüfqualität ES1

Halbgarnituren für Haustüren, ES1 (LS-R) mit Metallunterkonstruktion (ohne Stift)

Ausführung	Artikelnummer	€/GRT
PZ DIN rechts	**32.60.0210**	**64,80**
PZ DIN links	**32.60.0220**	**64,80**

Halbgarnituren für Haustüren, ES1 (R+R) mit Metallunterkonstruktion (ohne Stift)

Ausführung	Artikelnummer	€/GRT
PZ DIN rechts	**32.54.4130**	**60,40**
PZ DIN links	**32.54.4140**	**60,40**

KATRIN-R TOP SPEED (32599300)
Innen-PZ-Halbgarnitur, Edelstahl-sat.

Prüfqualität ES1

Halbgarnituren für Haustüren, ES1 (LS-R) mit Metallunterkonstruktion (ohne Stift)

Ausführung	Artikelnummer	€/GRT
PZ DIN rechts	**32.60.0570**	**54,50**
PZ DIN links	**32.60.0580**	**54,50**

Halbgarnituren für Haustüren, ES1 (R+R) mit Metallunterkonstruktion (ohne Stift)

Ausführung	Artikelnummer	€/GRT
PZ DIN rechts	**32.59.9300**	**50,00**
PZ DIN links	**32.59.9310**	**50,00**

FLENSBURG-R TOP SPEED (32595680)
Innen-PZ-Halbgarnitur, Edelstahl-sat.

Prüfqualität ES1

Halbgarnituren für Haustüren, ES1 (LS-R) mit Metallunterkonstruktion (ohne Stift)

Ausführung	Artikelnummer	€/GRT
PZ DIN rechts	**32.60.2440**	**56,70**
PZ DIN links	**32.60.2450**	**56,70**

Halbgarnituren für Haustüren, ES1 (R+R) mit Metallunterkonstruktion (ohne Stift)

Ausführung	Artikelnummer	€/GRT
PZ DIN rechts	**32.59.5700**	**52,30**
PZ DIN links	**32.59.5710**	**52,30**

JILL-R TOP SPEED (32541670)
Innen-PZ-Halbgarnitur, Edelstahl-sat.

Prüfqualität ES1

Halbgarnituren für Haustüren, ES1 (LS-R) mit Metallunterkonstruktion (ohne Stift)

Ausführung	Artikelnummer	€/GRT
PZ DIN rechts	**32.60.0090**	**48,30**
PZ DIN links	**32.60.0100**	**48,30**

Halbgarnituren für Haustüren, ES1 (R+R) mit Metallunterkonstruktion (ohne Stift)

Ausführung	Artikelnummer	€/GRT
PZ DIN rechts	**32.54.1720**	**43,80**
PZ DIN links	**32.54.1730**	**43,80**

LISA-R TOP SPEED (32543170)
Innen-PZ-Halbgarnitur, Edelstahl-sat.

Prüfqualität ES1

Halbgarnituren für Haustüren, ES1 (LS-R) mit Metallunterkonstruktion (ohne Stift)

Ausführung	Artikelnummer	€/GRT
PZ DIN rechts	**32.60.0150**	**48,30**
PZ DIN links	**32.60.0160**	**48,30**

Halbgarnituren für Haustüren, ES1 (R+R) mit Metallunterkonstruktion (ohne Stift)

Ausführung	Artikelnummer	€/GRT
PZ DIN rechts	**32.54.3130**	**43,80**
PZ DIN links	**32.54.3140**	**43,80**

ZOE-R TOP SPEED (32560420)
Innen-PZ-Halbgarnitur, Edelstahl-sat.

Prüfqualität ES1

Halbgarnituren für Haustüren, ES1 (LS-R) mit Metallunterkonstruktion (ohne Stift)

Ausführung	Artikelnummer	€/GRT
PZ DIN rechts	**32.60.0370**	**61,80**
PZ DIN links	**32.60.0380**	**61,80**

Halbgarnituren für Haustüren, ES1 (R+R) mit Metallunterkonstruktion (ohne Stift)

Ausführung	Artikelnummer	€/GRT
PZ DIN rechts	**32.56.0470**	**57,30**
PZ DIN links	**32.56.0480**	**57,30**

ERIKA-R TOP SPEED (32560270)
Innen-PZ-Halbgarnitur, Edelstahl-sat.

Prüfqualität ES1

Halbgarnituren für Haustüren, ES1 (LS-R) mit Metallunterkonstruktion (ohne Stift)

Ausführung	Artikelnummer	€/GRT
PZ DIN rechts	**32.60.0350**	**54,50**
PZ DIN links	**32.60.0360**	**54,50**

Halbgarnituren für Haustüren, ES1 (R+R) mit Metallunterkonstruktion (ohne Stift)

Ausführung	Artikelnummer	€/GRT
PZ DIN rechts	**32.56.0320**	**50,00**
PZ DIN links	**32.56.0330**	**50,00**

KATY-R TOP SPEED (32560080)
Innen-PZ-Halbgarnitur, Edelstahl-sat.

Prüfqualität ES1

Halbgarnituren für Haustüren, ES1 (LS-R) mit Metallunterkonstruktion (ohne Stift)

Ausführung	Artikelnummer	€/GRT
PZ DIN rechts	**32.60.0330**	**55,70**
PZ DIN links	**32.60.0340**	**55,70**

Halbgarnituren für Haustüren, ES1 (R+R) mit Metallunterkonstruktion (ohne Stift)

Ausführung	Artikelnummer	€/GRT
PZ DIN rechts	**32.56.0130**	**51,10**
PZ DIN links	**32.56.0140**	**51,10**

KORSIKA-R TOP SPEED (32490090)
Innen-PZ-Halbgarnitur, Edelstahl-sat.

Prüfqualität ES1

Halbgarnituren für Haustüren, ES1 (LS-R) mit Metallunterkonstruktion (ohne Stift)

Ausführung	Artikelnummer	€/GRT
PZ DIN rechts	**32.59.2800**	**56,20**
PZ DIN links	**32.59.2810**	**56,20**

Halbgarnituren für Haustüren, ES1 (R+R) mit Metallunterkonstruktion (ohne Stift)

Ausführung	Artikelnummer	€/GRT
PZ DIN rechts	**32.57.9180**	**51,70**
PZ DIN links	**32.57.9190**	**51,70**

ALASKA-R TOP SPEED (32547870)
Innen-PZ-Halbgarnitur, Edelstahl-sat.

Prüfqualität ES1

Halbgarnituren für Haustüren, ES1 (LS-R) mit Metallunterkonstruktion (ohne Stift)

Ausführung	Artikelnummer	€/GRT
PZ DIN rechts	**32.60.0290**	**61,20**
PZ DIN links	**32.60.0300**	**61,20**

Halbgarnituren für Haustüren, ES1 (R+R) mit Metallunterkonstruktion (ohne Stift)

Ausführung	Artikelnummer	€/GRT
PZ DIN rechts	**32.54.7910**	**56,70**
PZ DIN links	**32.54.7920**	**56,70**

ARENA-R TOP SPEED (32542570)
Innen-PZ-Halbgarnitur, Edelstahl-sat.

Prüfqualität ES1

Halbgarnituren für Haustüren, ES1 (LS-R) mit Metallunterkonstruktion (ohne Stift)

Ausführung	Artikelnummer	€/GRT
PZ DIN rechts	**32.60.0130**	**57,30**
PZ DIN links	**32.60.0140**	**57,30**

Halbgarnituren für Haustüren, ES1 (R+R) mit Metallunterkonstruktion (ohne Stift)

Ausführung	Artikelnummer	€/GRT
PZ DIN rechts	**32.54.2320**	**52,80**
PZ DIN links	**32.54.2330**	**52,80**

ROYAL-R TOP SPEED (32540270)
Innen-PZ-Halbgarnitur, Chrom/Edelstahl-sat.

Prüfqualität ES1

Halbgarnituren für Haustüren, ES1 (LS-R) mit Metallunterkonstruktion (ohne Stift)

Ausführung	Artikelnummer	€/GRT
PZ DIN rechts	**32.60.0030**	**52,30**
PZ DIN links	**32.60.0040**	**52,30**

Halbgarnituren für Haustüren, ES1 (R+R) mit Metallunterkonstruktion (ohne Stift)

Ausführung	Artikelnummer	€/GRT
PZ DIN rechts	**32.54.0320**	**47,80**
PZ DIN links	**32.54.0330**	**47,80**

SYBILLE-R TOP SPEED (32540080)
Innen-PZ-Halbgarnitur, Chrom/Edelstahl-sat.

Prüfqualität ES1

Halbgarnituren für Haustüren, ES1 (LS-R) mit Metallunterkonstruktion (ohne Stift)

Ausführung	Artikelnummer	€/GRT
PZ DIN rechts	**32.60.0010**	**51,70**
PZ DIN links	**32.60.0020**	**51,70**

Halbgarnituren für Haustüren, ES1 (R+R) mit Metallunterkonstruktion (ohne Stift)

Ausführung	Artikelnummer	€/GRT
PZ DIN rechts	**32.54.0130**	**47,10**
PZ DIN links	**32.54.0140**	**47,10**

RONNY II-R TOP SPEED (32593780)
Innen-PZ-Halbgarnitur, Schwarz matt Struktur

Prüfqualität **ES-/ES1**

Halbgarnituren für Haustüren, mit Metallunterkonstruktion (ohne Stift)

Ausführung	Artikelnummer	€/GRT
PZ DIN rechts	**32.59.3780**	**48,30**
PZ DIN links	**32.59.3790**	**48,30**

Halbgarnituren für Haustüren, ES1 (R+R) mit Metallunterkonstruktion (ohne Stift)

Ausführung	Artikelnummer	€/GRT
PZ DIN rechts	**32.59.3800**	**52,80**
PZ DIN links	**32.59.3810**	**52,80**

RONNY II QUADRO-R TOP SPEED (32492880)
Innen-PZ-Halbgarnitur, Schwarz matt Struktur

Prüfqualität **ES-/ES1**

Halbgarnituren für Haustüren, mit Metallunterkonstruktion (ohne Stift)

Ausführung	Artikelnummer	€/GRT
PZ DIN rechts	**32.49.2880**	**50,60**
PZ DIN links	**32.49.2890**	**50,60**

Halbgarnituren für Haustüren, ES1 (R+R) mit Metallunterkonstruktion (ohne Stift)

Ausführung	Artikelnummer	€/GRT
PZ DIN rechts	**32.49.2900**	**55,00**
PZ DIN links	**32.49.2910**	**55,00**

SIRIUS QUADRO-R TOP SPEED (32495080)
Innen-PZ-Halbgarnitur, Schwarz matt Struktur

Prüfqualität **ES-/ES1**

Halbgarnituren für Haustüren, ES1 (LS-R) mit Metallunterkonstruktion (ohne Stift)

Ausführung	Artikelnummer	€/GRT
PZ DIN rechts	**32.49.5080**	**73,10**
PZ DIN links	**32.49.5090**	**73,10**

Halbgarnituren für Haustüren, ES1 (R+R) mit Metallunterkonstruktion (ohne Stift)

Ausführung	Artikelnummer	€/GRT
PZ DIN rechts	**32.49.5100**	**77,50**
PZ DIN links	**32.49.5110**	**77,50**

GALINA III QUADRO-R TOP SPEED (32492080)
Innen-PZ-Halbgarnitur, Schwarz matt Struktur

Prüfqualität **ES-/ES1**

Halbgarnituren für Haustüren, mit Metallunterkonstruktion (ohne Stift)

Ausführung	Artikelnummer	€/GRT
PZ DIN rechts	**32.49.2080**	**57,90**
PZ DIN links	**32.49.2090**	**57,90**

Halbgarnituren für Haustüren, ES1 (R+R) mit Metallunterkonstruktion (ohne Stift)

Ausführung	Artikelnummer	€/GRT
PZ DIN rechts	**32.49.2100**	**62,40**
PZ DIN links	**32.49.2110**	**62,40**

GALINA II QUADRO-R TOP SPEED (32491280)
Innen-PZ-Halbgarnitur, Schwarz matt Struktur

Prüfqualität **ES-/ES1**

Halbgarnituren für Haustüren, mit Metallunterkonstruktion (ohne Stift)

Ausführung	Artikelnummer	€/GRT
PZ DIN rechts	**32.49.1280**	**65,70**
PZ DIN links	**32.49.1290**	**65,70**

Halbgarnituren für Haustüren, ES1 (R+R) mit Metallunterkonstruktion (ohne Stift)

Ausführung	Artikelnummer	€/GRT
PZ DIN rechts	**32.49.1300**	**70,20**
PZ DIN links	**32.49.1310**	**70,20**

ALASKA QUADRO-R TOP SPEED (32493660)
Innen-PZ-Halbgarnitur, Schwarz matt Struktur

Prüfqualität **ES-/ES1**

Halbgarnituren für Haustüren, ES1 (LS-R) mit Metallunterkonstruktion (ohne Stift)

Ausführung	Artikelnummer	€/GRT
PZ DIN rechts	**32.49.3680**	**74,80**
PZ DIN links	**32.49.3690**	**74,80**

Halbgarnituren für Haustüren, ES1 (R+R) mit Metallunterkonstruktion (ohne Stift)

Ausführung	Artikelnummer	€/GRT
PZ DIN rechts	**32.49.3700**	**79,20**
PZ DIN links	**32.49.3710**	**79,20**

KORSIKA-R TOP SPEED (32592980)
Innen-PZ-Halbgarnitur, Schwarz matt Struktur

Prüfqualität **ES-/ES1**

Halbgarnituren für Haustüren, mit Metallunterkonstruktion (ohne Stift)

Ausführung	Artikelnummer	€/GRT
PZ DIN rechts	**32.59.2980**	**56,20**
PZ DIN links	**32.59.2990**	**56,20**

Halbgarnituren für Haustüren, ES1 (R+R) mit Metallunterkonstruktion (ohne Stift)

Ausführung	Artikelnummer	€/GRT
PZ DIN rechts	**32.59.3000**	**60,70**
PZ DIN links	**32.59.3010**	**60,70**

KORSIKA QUADRO-R TOP SPEED (32490480)
Innen-PZ-Halbgarnitur, Schwarz matt Struktur

Prüfqualität **ES-/ES1**

Halbgarnituren für Haustüren, ES1 (LS-R) mit Metallunterkonstruktion (ohne Stift)

Ausführung	Artikelnummer	€/GRT
PZ DIN rechts	**32.49.0480**	**60,10**
PZ DIN links	**32.49.0490**	**60,10**

Halbgarnituren für Haustüren, ES1 (R+R) mit Metallunterkonstruktion (ohne Stift)

Ausführung	Artikelnummer	€/GRT
PZ DIN rechts	**32.49.0500**	**64,60**
PZ DIN links	**32.49.0510**	**64,60**

MALIBU QUADRO-R TOP SPEED (32494480)
Innen-PZ-Halbgarnitur, Schwarz matt Struktur

Prüfqualität **ES-/ES1**

Halbgarnituren für Haustüren, ES1 (LS-R) mit Metallunterkonstruktion (ohne Stift)

Ausführung	Artikelnummer	€/GRT
PZ DIN rechts	**32.49.4480**	**59,00**
PZ DIN links	**32.49.4490**	**59,00**

Halbgarnituren für Haustüren, ES1 (R+R) mit Metallunterkonstruktion (ohne Stift)

Ausführung	Artikelnummer	€/GRT
PZ DIN rechts	**32.49.4500**	**63,50**
PZ DIN links	**32.49.4510**	**63,50**

PZ-Halbgarnituren ohne Stützknoppen

RONNY II-R TOP SPEED (32545030)
Innen-PZ-Halbgarnitur, Edelstahl-sat.

Prüfqualität **GK 4 Objektqualität**

Halbgarnituren PZ, mit Metallunterkonstruktion, ohne Stützknoppen (ohne Stift)

Ausführung	Artikelnummer	€/GRT
PZ DIN rechts	**32.54.5030**	**41,00**
PZ DIN links	**32.54.5040**	**41,00**

RONNY II-R TOP SPEED (32593840)
Innen-PZ-Halbgarnitur, Schwarz matt Struktur

Prüfqualität **GK 4 Objektqualität**

Halbgarnituren PZ, mit Metallunterkonstruktion, ohne Stützknoppen (ohne Stift)

Ausführung	Artikelnummer	€/GRT
PZ DIN rechts	**32.59.3840**	**42,80**
PZ DIN links	**32.59.3850**	**42,80**

PAULA II-R TOP SPEED (32594860)
Innen-PZ-Halbgarnitur, Edelstahl-sat.

Prüfqualität **GK 4 Objektqualität**

Halbgarnituren PZ, mit Metallunterkonstruktion, ohne Stützknoppen (ohne Stift)

Ausführung	Artikelnummer	€/GRT
PZ DIN rechts	**32.59.4860**	**44,10**
PZ DIN links	**32.59.4870**	**44,10**

GALINA II-R TOP SPEED (32569920)
Innen-PZ-Halbgarnitur, Edelstahl-sat.

Prüfqualität **GK 4 Objektqualität**

Halbgarnituren PZ, mit Metallunterkonstruktion, ohne Stützknoppen (ohne Stift)

Ausführung	Artikelnummer	€/GRT
PZ DIN rechts	**32.56.9920**	**48,50**
PZ DIN links	**32.56.9930**	**48,50**

GALINA II-R TOP SPEED (32569040)
Innen-PZ-Halbgarnitur, Schwarz matt

Prüfqualität **GK 4 Objektqualität**

Halbgarnituren PZ, mit Metallunterkonstruktion, ohne Stützknoppen (ohne Stift)

Ausführung	Artikelnummer	€/GRT
PZ DIN rechts	**32.56.9040**	**54,70**
PZ DIN links	**32.56.9050**	**54,70**

GALINA II-R TOP SPEED (32594040)
Innen-PZ-Halbgarnitur, Schwarz matt Struktur

Prüfqualität **GK 4 Objektqualität**

Halbgarnituren PZ, mit Metallunterkonstruktion, ohne Stützknoppen (ohne Stift)

Ausführung	Artikelnummer	€/GRT
PZ DIN rechts	**32.59.4040**	**55,90**
PZ DIN links	**32.59.4050**	**55,90**

KORSIKA-R TOP SPEED (32592860)
Innen-PZ-Halbgarnitur, Edelstahl-sat.

Prüfqualität **GK 4 Objektqualität**

Halbgarnituren PZ, mit Metallunterkonstruktion, ohne Stützknoppen (ohne Stift)

Ausführung	Artikelnummer	€/GRT
PZ DIN rechts	**32.59.2860**	**53,60**
PZ DIN links	**32.59.2870**	**53,60**

SIRIUS-R TOP SPEED (32562560)
Innen-PZ-Halbgarnitur, Edelstahl-sat.

Prüfqualität **GK 4 Objektqualität**

Halbgarnituren PZ, mit Metallunterkonstruktion, ohne Stützknoppen (ohne Stift)

Ausführung	Artikelnummer	€/GRT
PZ DIN rechts	**32.56.2560**	**58,10**
PZ DIN links	**32.56.2570**	**58,10**

JILL-R TOP SPEED (32569940)
Innen-PZ-Halbgarnitur, Edelstahl-sat.

Prüfqualität **GK 4 Objektqualität**

Halbgarnituren PZ, mit Metallunterkonstruktion, ohne Stützknoppen (ohne Stift)

Ausführung	Artikelnummer	€/GRT
PZ DIN rechts	**32.56.9940**	**45,70**
PZ DIN links	**32.56.9950**	**45,70**

ARENA-R TOP SPEED (32594880)
Innen-PZ-Halbgarnitur, Edelstahl-sat.

Prüfqualität **GK 4 Objektqualität**

Halbgarnituren PZ, mit Metallunterkonstruktion, ohne Stützknoppen (ohne Stift)

Ausführung	Artikelnummer	€/GRT
PZ DIN rechts	**32.59.4880**	**54,70**
PZ DIN links	**32.59.4890**	**54,70**

ALASKA-R TOP SPEED (32594840)
Innen-PZ-Halbgarnitur, Edelstahl-sat.

Prüfqualität **GK 4 Objektqualität**

Halbgarnituren PZ, mit Metallunterkonstruktion, ohne Stützknoppen (ohne Stift)

Ausführung	Artikelnummer	€/GRT
PZ DIN rechts	**32.59.4840**	**58,60**
PZ DIN links	**32.59.4850**	**58,60**

ROYAL-R TOP SPEED (32594820)
Innen-PZ-Halbgarnitur, Chrom/Edelstahl-sat.

Prüfqualität **GK 4 Objektqualität**

Halbgarnituren PZ, mit Metallunterkonstruktion, ohne Stützknoppen (ohne Stift)

Ausführung	Artikelnummer	€/GRT
PZ DIN rechts	**32.59.4820**	**55,20**
PZ DIN links	**32.59.4830**	**55,20**

GALINA II QUADRO-R TOP SPEED (32490940)
Innen-PZ-Halbgarnitur, Edelstahl-sat.

Prüfqualität **GK 4 Objektqualität**

Halbgarnituren PZ, mit Metallunterkon-struktion, ohne Stütznoppen (ohne Stift)

Ausführung	Artikelnummer	€/GRT
PZ DIN rechts	**32.49.0940**	**53,60**
PZ DIN links	**32.49.0950**	**53,60**

GALINA II QUADRO-R TOP SPEED (32491340)
Innen-PZ-Halbgarnitur, Schwarz matt Struktur

Prüfqualität **GK 4 Objektqualität**

Halbgarnituren PZ, mit Metallunterkon-struktion, ohne Stütznoppen (ohne Stift)

Ausführung	Artikelnummer	€/GRT
PZ DIN rechts	**32.49.1340**	**60,50**
PZ DIN links	**32.49.1350**	**60,50**

KORSIKA QUADRO-R TOP SPEED (32490170)
Innen-PZ-Halbgarnitur, Edelstahl-sat.

Prüfqualität **GK 4 Objektqualität**

Halbgarnituren PZ, mit Metallunterkon-struktion, ohne Stütznoppen (ohne Stift)

Ausführung	Artikelnummer	€/GRT
PZ DIN rechts	**32.49.0170**	**53,60**
PZ DIN links	**32.49.0180**	**53,60**

KORSIKA QUADRO-R TOP SPEED (32490540)
Innen-PZ-Halbgarnitur, Schwarz matt Struktur

Prüfqualität **GK 4 Objektqualität**

Halbgarnituren PZ, mit Metallunterkon-struktion, ohne Stütznoppen (ohne Stift)

Ausführung	Artikelnummer	€/GRT
PZ DIN rechts	**32.49.0540**	**65,30**
PZ DIN links	**32.49.0550**	**65,30**

MALIBU QUADRO-R TOP SPEED (32494140)
Innen-PZ-Halbgarnitur, Edelstahl-sat.

Prüfqualität **GK 4 Objektqualität**

Halbgarnituren PZ, mit Metallunterkon-struktion, ohne Stütznoppen (ohne Stift)

Ausführung	Artikelnummer	€/GRT
PZ DIN rechts	**32.49.4140**	**60,80**
PZ DIN links	**32.49.4150**	**60,80**

SICURA ARENA-LS/LS (Serie 32161030)

Messing Langschild Garnitur, mit Stahlunterkonstruktion. Wahlweise Griffplatte fest, rechts und links verwendbar oder Drücker.
Von innen verdeckt verschraubt, Schrauben M6. Bei Kernziehschutz (ZA) Ausführung Zylinderüberstand 11-16 mm.
Geprüft nach DIN 18257 ES2/WB3, FS - AbZ erteilt, geeignet für Feuer- und Rauchschutztüren, EN 1634-2.

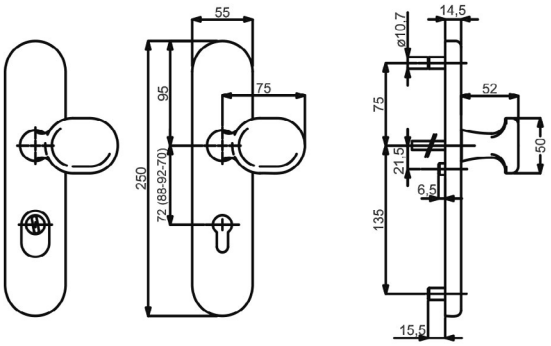

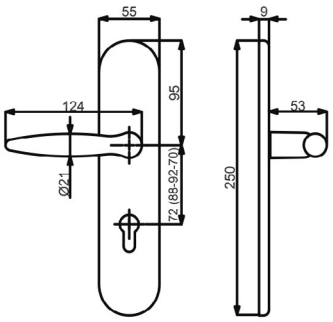

Modelle mit Stift WE 8 (8,5/8) mm, HT 10/8 (8,5/8) mm, FS 9/8 (8,5/8) mm

Prüfqualität	**ES2**		**ES2+FS**	
Schutzbeschlag für Wohnungseingangstüren PZ 72 (88) mm, Grp. / Dr., TS 37-42 mm, FS-Grt. TS 42-47 (TS 37-42) mm				
Ausführung	Robusta Gold-pol.	€/GRT	Robusta Gold-pol.	€/GRT
PZ DIN re./li.	**(82) / 32.16.1030**	**334,80**	**(82) / 32.16.1030FS**	**357,30**
PZ-ZA DIN re./li.	**(82) / 32.16.1070**	**374,10**	**(82) / 32.16.1070FS**	**396,60**
Schutzbeschlag für Wohnungseingangstüren PZ 72 (88) mm, Dr. / Dr., TS 37-42 mm, FS-Grt. TS 42-47 (TS 37-42) mm				
Ausführung	Robusta Gold-pol.	€/GRT	Robusta Gold-pol.	€/GRT
PZ DIN re./li.	**(82) / 32.16.1040**	**317,90**	**(82) / 32.16.1040FS**	**340,40**
PZ-ZA DIN re./li.	**(82) / 32.16.1080**	**357,30**	**(82) / 32.16.1080FS**	**379,80**
Schutzbeschlag für Haustüren PZ 92 (88) mm, Grp. / Dr., TS 67-72 mm, FS-Grt. TS 67-72 mm				
Ausführung	Robusta Gold-pol.	€/GRT	Robusta Gold-pol.	€/GRT
PZ DIN re./li.	**(82) / 32.16.1050**	**339,30**	**(82) / 32.16.1050FS**	**361,70**
PZ-ZA DIN re./li.	**(82) / 32.16.1090**	**378,60**	**(82) / 32.16.1090FS**	**401,10**
Schutzbeschlag für Haustüren PZ 92 (88) mm, Dr. / Dr., TS 67-72 mm, FS-Grt. TS 67-72 mm				
Ausführung	Robusta Gold-pol.	€/GRT	Robusta Gold-pol.	€/GRT
PZ DIN re./li.	**(82) / 32.16.1060**	**322,50**	**(82) / 32.16.1060FS**	**344,90**
PZ-ZA DIN re./li.	**(82) / 32.16.1100**	**361,70**	**(82) / 32.16.1100FS**	**384,20**

ACHTUNG UNTERSCHIEDLICHE NORMEN - SO BESTELLEN SIE RICHTIG:
D-Norm Bestellung: Artikelnummer ohne Zahl in Klammern.
Ö-Norm Bestellung: Die ersten beiden Stellen der Artikelnummer D-Norm gegen die Zahl in Klammern austauschen.

SICURA ARENA-LS/LS (Serie 32160710)

Messing Langschild Garnitur, mit Stahlunterkonstruktion. Wahlweise Griffplatte fest, rechts und links verwendbar oder Drücker. Von innen verdeckt verschraubt, Schrauben M6. Bei Kernziehschutz (ZA) Ausführung Zylinderüberstand 11-16 mm. Geprüft nach DIN 18257 ES2/WB3, FS - AbZ erteilt, geeignet für Feuer- und Rauchschutztüren, EN 1634-2.

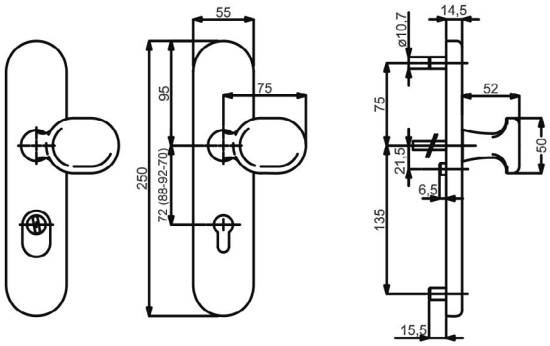

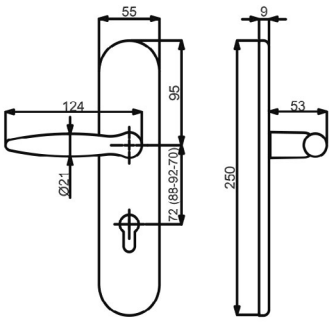

Modelle mit Stift WE 8 (8,5/8) mm, HT 10/8 (8,5/8) mm, FS 9/8 (8,5/8) mm

Prüfqualität	**ES2**		**ES2+FS**	
Schutzbeschlag für Wohnungseingangstüren PZ 72 mm, Grp. / Dr., TS 37-42 mm, FS-Grt. D TS 42-47 mm				
Ausführung	Chrom-pol.	€/GRT	Chrom-pol.	€/GRT
PZ DIN re./li.	**32.16.0710**	**255,00**	**32.16.0710FS**	**277,50**
PZ-ZA DIN re./li.	**32.16.0750**	**294,30**	**32.16.0750FS**	**316,80**
Schutzbeschlag für Wohnungseingangstüren PZ 72 mm, Dr. / Dr., TS 37-42 mm, FS-Grt. D 42-47 mm				
Ausführung	Chrom-pol.	€/GRT	Chrom-pol.	€/GRT
PZ DIN re./li.	**32.16.0720**	**238,10**	**32.16.0720FS**	**260,60**
PZ-ZA DIN re./li.	**32.16.0760**	**277,50**	**32.16.0760FS**	**300,00**
Schutzbeschlag für Haustüren PZ 92 mm, Grp. / Dr., TS 67-72 mm, FS-Grt. D TS 67-72 mm				
Ausführung	Chrom-pol.	€/GRT	Chrom-pol.	€/GRT
PZ DIN re./li.	**32.16.0730**	**259,60**	**32.16.0730FS**	**282,00**
PZ-ZA DIN re./li.	**32.16.0770**	**298,80**	**32.16.0770FS**	**321,30**
Schutzbeschlag für Haustüren PZ 92 mm, Dr. / Dr., TS 67-72 mm, FS-Grt. D TS 67-72 mm				
Ausführung	Chrom-pol.	€/GRT	Chrom-pol.	€/GRT
PZ DIN re./li.	**32.16.0740**	**242,70**	**32.16.0740FS**	**265,10**
PZ-ZA DIN re./li.	**32.16.0780**	**282,00**	**32.16.0780FS**	**304,50**

SICURA ALASKA SQUARE-LS/LS (Serie 32166800)

Messing Langschild Garnitur, mit Stahlunterkonstruktion. Wahlweise Griffplatte fest, rechts und links verwendbar oder Drücker.
Von innen verdeckt verschraubt, Schrauben M6. Bei Kernziehschutz (ZA) Ausführung Zylinderüberstand 10-16 mm.
Geprüft nach DIN 18257 ES1/WB2, FS - AbZ erteilt, geeignet für Feuer- und Rauchschutztüren, EN 1634-2.

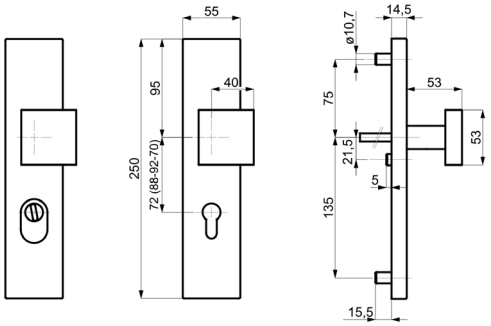

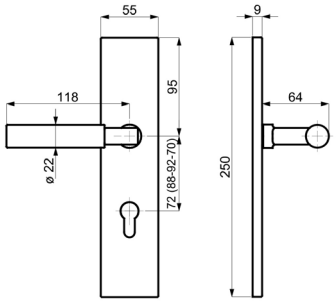

Modelle mit Stift WE 8 (8,5/8) mm, HT 10/8 (8,5/8) mm, FS 9/8 (8,5/8) mm

Prüfqualität	**ES1**		**ES1**		**ES1+FS**		**ES1+FS**	
Schutzbeschlag für Wohnungseingangstüren PZ 72 (88) mm, Grp. / Dr., TS 37-42 mm, FS-Grt. TS 42-47 (TS 37-42) mm								
Ausführung	Edelstahlfärbig-sat.	€/GRT	Robusta Gold-pol.	€/GRT	Edelstahlfärbig-sat.	€/GRT	Robusta Gold-pol.	€/GRT
PZ DIN re./li.	**(82) / 32.16.6200**	**157,30**	**(82) / 32.16.6800**	**251,70**	**(82) / 32.16.6200FS**	**179,80**	**(82) / 32.16.6800FS**	**274,20**
PZ-ZA DIN re./li.	**(82) / 32.16.6210**	**196,70**	**(82) / 32.16.6810**	**291,00**	**(82) / 32.16.6210FS**	**219,10**	**(82) / 32.16.6810FS**	**313,40**
Schutzbeschlag für Wohnungseingangstüren PZ 72 (88) mm, Dr. / Dr., TS 37-42 mm, FS-Grt. TS 42-47 (TS 37-42) mm								
Ausführung	Edelstahlfärbig-sat.	€/GRT	Robusta Gold-pol.	€/GRT	Edelstahlfärbig-sat.	€/GRT	Robusta Gold-pol.	€/GRT
PZ DIN re./li.	**(82) / 32.16.6220**	**140,50**	**(82) / 32.16.6820**	**234,80**	**(82) / 32.16.6220FS**	**163,00**	**(82) / 32.16.6820FS**	**257,30**
PZ-ZA DIN re./li.	**(82) / 32.16.6230**	**179,80**	**(82) / 32.16.6830**	**274,20**	**(82) / 32.16.6230FS**	**202,20**	**(82) / 32.16.6830FS**	**296,60**
Schutzbeschlag für Haustüren PZ 92 (88) mm, Grp. / Dr., TS 67-72 mm, FS-Grt. TS 67-72 mm								
Ausführung	Edelstahlfärbig-sat.	€/GRT	Robusta Gold-pol.	€/GRT	Edelstahlfärbig-sat.	€/GRT	Robusta Gold-pol.	€/GRT
PZ DIN re./li.	**(82) / 32.16.6300**	**161,80**	**(82) / 32.16.6700**	**256,20**	**(82) / 32.16.6300FS**	**184,30**	**(82) / 32.16.6700FS**	**278,70**
PZ-ZA DIN re./li.	**(82) / 32.16.6310**	**201,10**	**(82) / 32.16.6710**	**295,50**	**(82) / 32.16.6310FS**	**223,50**	**(82) / 32.16.6710FS**	**317,90**
Schutzbeschlag für Haustüren PZ 92 (88) mm, Dr. / Dr., TS 67-72 mm, FS-Grt. TS 67-72 mm								
Ausführung	Edelstahlfärbig-sat.	€/GRT	Robusta Gold-pol.	€/GRT	Edelstahlfärbig-sat.	€/GRT	Robusta Gold-pol.	€/GRT
PZ DIN re./li.	**(82) / 32.16.6320**	**144,90**	**(82) / 32.16.6720**	**239,30**	**(82) / 32.16.6320FS**	**167,40**	**(82) / 32.16.6720FS**	**261,80**
PZ-ZA DIN re./li.	**(82) / 32.16.6330**	**184,30**	**(82) / 32.16.6730**	**278,70**	**(82) / 32.16.6330FS**	**206,70**	**(82) / 32.16.6730FS**	**301,10**

ACHTUNG UNTERSCHIEDLICHE NORMEN - SO BESTELLEN SIE RICHTIG:
D-Norm Bestellung: Artikelnummer ohne Zahl in Klammern.
Ö-Norm Bestellung: Die ersten beiden Stellen der Artikelnummer D-Norm gegen die Zahl in Klammern austauschen.

SICURA ALASKA SQUARE-LS/LS (Serie 32166800-2)

Messing Langschild Garnitur, mit Stahlunterkonstruktion. Wahlweise Griffplatte fest, rechts und links verwendbar oder Drücker. Von innen verdeckt verschraubt, Schrauben M6. Bei Kernziehschutz (ZA) Ausführung Zylinderüberstand 10-16 mm.
Geprüft nach DIN 18257 ES1/WB2, FS - AbZ erteilt, geeignet für Feuer- und Rauchschutztüren, EN 1634-2.

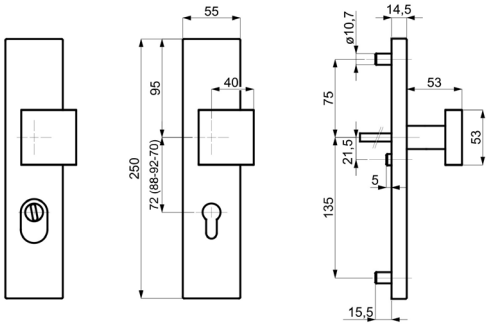

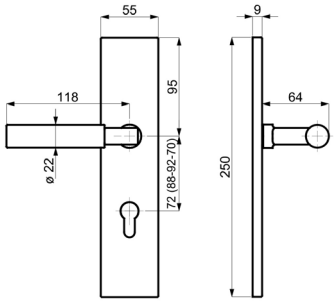

Modelle mit Stift WE 8 (8,5/8) mm, HT 10/8 (8,5/8) mm, FS 9/8 (8,5/8) mm

Prüfqualität	**ES1**		**ES1+FS**	
Schutzbeschlag für Wohnungseingangstüren PZ 72 (88) mm, Grp. / Dr., TS 37-42 mm, FS-Grt. TS 42-47 (TS 37-42) mm				
Ausführung	Chrom-pol.	€/GRT	Chrom-pol.	€/GRT
PZ DIN re./li.	**(82) / 32.16.6000**	**210,10**	**(82) / 32.16.6000FS**	**232,60**
PZ-ZA DIN re./li.	**(82) / 32.16.6010**	**249,40**	**(82) / 32.16.6010FS**	**271,80**
Schutzbeschlag für Wohnungseingangstüren PZ 72 (88) mm, Dr. / Dr., TS 37-42 mm, FS-Grt. TS 42-47 (TS 37-42) mm				
Ausführung	Chrom-pol.	€/GRT	Chrom-pol.	€/GRT
PZ DIN re./li.	**(82) / 32.16.6020**	**193,20**	**(82) / 32.16.6020FS**	**215,70**
PZ-ZA DIN re./li.	**(82) / 32.16.6030**	**232,60**	**(82) / 32.16.6030FS**	**255,00**
Schutzbeschlag für Haustüren PZ 92 (88) mm, Grp. / Dr., TS 67-72 mm, FS-Grt. TS 67-72 mm				
Ausführung	Chrom-pol.	€/GRT	Chrom-pol.	€/GRT
PZ DIN re./li.	**(82) / 32.16.6100**	**214,60**	**(82) / 32.16.6100FS**	**237,10**
PZ-ZA DIN re./li.	**(82) / 32.16.6110**	**253,90**	**(82) / 32.16.6110FS**	**276,40**
Schutzbeschlag für Haustüren PZ 92 (88) mm, Dr. / Dr., TS 67-72 mm, FS-Grt. TS 67-72 mm				
Ausführung	Chrom-pol.	€/GRT	Chrom-pol.	€/GRT
PZ DIN re./li.	**(82) / 32.16.6120**	**197,70**	**(82) / 32.16.6120FS**	**220,20**
PZ-ZA DIN re./li.	**(82) / 32.16.6130**	**237,10**	**(82) / 32.16.6130FS**	**259,60**

SICURA GALINA II SQUARE-LS/LS (Serie 32259000)

Pulverbeschichtete Langschild Garnitur, mit Stahlunterkonstruktion. Wahlweise Griffplatte fest, rechts und links verwendbar oder Drücker. Von innen verdeckt verschraubt, Schrauben M6. Bei Kernziehschutz (ZA) Ausführung Zylinderüberstand 10-16 mm. Geprüft nach DIN 18257 ES1/WB2, FS - AbZ erteilt, geeignet für Feuer- und Rauchschutztüren, EN 1634-2.

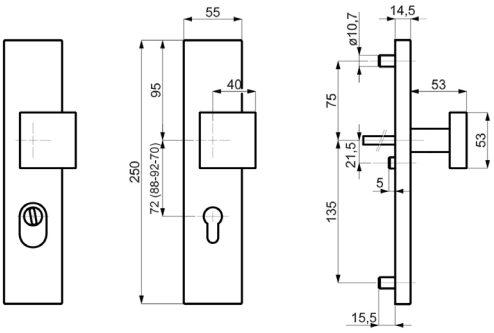

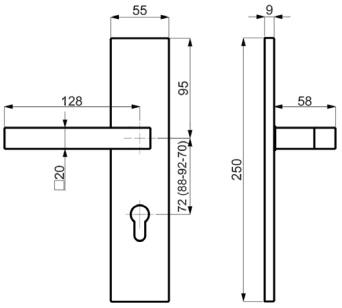

Modelle mit Stift WE 8 (8,5/8) mm, HT 10/8 (8,5/8) mm, FS 9/8 (8,5/8) mm

Prüfqualität	**ES1**		**ES1+FS**	
Schutzbeschlag für Wohnungseingangstüren PZ 72 (88) mm, Grp. / Dr., TS 37-42 mm, FS-Grt. TS 42-47 (TS 37-42) mm				
Ausführung	Schwarz matt	€/GRT	Schwarz matt	€/GRT
PZ-ZA DIN re./li.	**(82) / 32.25.9000**	**215,70**	**(82) / 32.25.9000FS**	**238,10**
Schutzbeschlag für Wohnungseingangstüren PZ 72 (88) mm, Dr. / Dr., TS 37-42 mm, FS-Grt. TS 42-47 (TS 37-42) mm				
Ausführung	Schwarz matt	€/GRT	Schwarz matt	€/GRT
PZ-ZA DIN re./li.	**(82) / 32.25.9010**	**198,90**	**(82) / 32.25.9010FS**	**221,30**
Schutzbeschlag für Haustüren PZ 92 (88) mm, Grp. / Dr., TS 67-72 mm, FS-Grt. TS 67-72 mm				
Ausführung	Schwarz matt	€/GRT	Schwarz matt	€/GRT
PZ-ZA DIN re./li.	**(82) / 32.25.9020**	**220,20**	**(82) / 32.25.9020FS**	**242,70**
Schutzbeschlag für Haustüren PZ 92 (88) mm, Dr. / Dr., TS 67-72 mm, FS-Grt. TS 67-72 mm				
Ausführung	Schwarz matt	€/GRT	Schwarz matt	€/GRT
PZ-ZA DIN re./li.	**(82) / 32.25.9030**	**203,40**	**(82) / 32.25.9030FS**	**225,90**

ACHTUNG UNTERSCHIEDLICHE NORMEN - SO BESTELLEN SIE RICHTIG:
D-Norm Bestellung: Artikelnummer ohne Zahl in Klammern.
Ö-Norm Bestellung: Die ersten beiden Stellen der Artikelnummer D-Norm gegen die Zahl in Klammern austauschen.

SICURA KOMBI-LS/R TOP SPEED (Serie 92160010)

Messing Langschild - Außengarnitur, mit Stahlkonstruktion. Griffplatte fest, rechts und links verwendbar. Von innen verdeckt verschraubt, Schrauben M5. Beib Kernziehschutz (ZA) Ausführung Zylinderüberstand 11-16 mm.
Kombinationsmöglichkeit: Geprüft nach DIN 18257 ES1/WB2, FS - AbZ erteilt, geeignet für Feuer- und Rauchschutztüren, EN 1634-2.

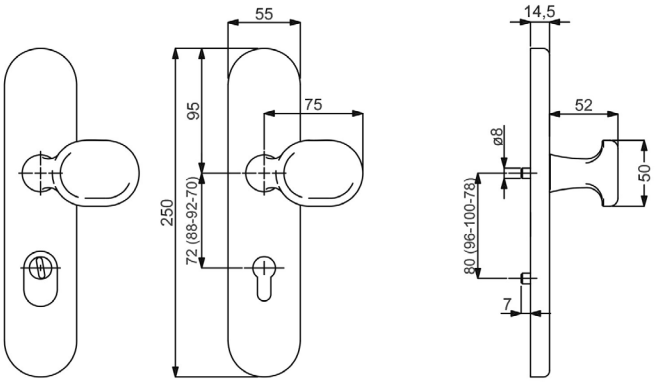

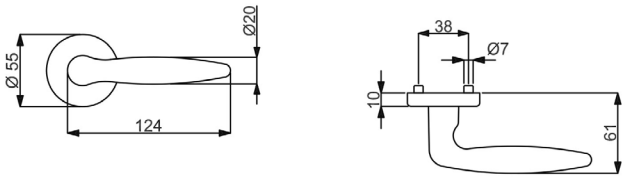

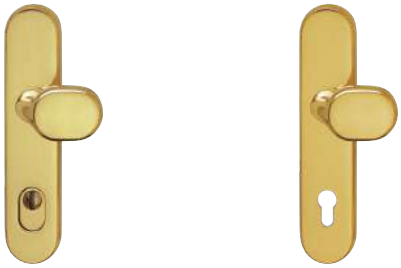

Symbolabbildung:
Kombinieren Sie den Schutzbeschlag mit einer Innen-PZ-Halbgarnitur!

Modelle mit Stift WE 8 (8,5/8) mm, HT 10/8 (8,5/8) mm, FS 9/8 (8,5/8) mm

Prüfqualität	**ES-**		**ES-/FS**		**ES1**		**ES1+FS**	
Schutzbeschlag für Wohnungseingangstüren PZ 72 (88) mm, Grp. / Dr., TS 37-42 mm, FS-Grt. TS 43-48 (TS 37-42) mm								
Ausführung	Robusta Gold-pol.	€/GRT	Robusta Gold-pol.	€/GRT	Robusta Gold-pol.	€/GRT	Robusta Gold-pol.	€/GRT
PZ Aussen	**(93) / 92.16.0010**	**271,80**	**(93) / 92.16.0010FS**	**294,30**	**(93) / 92.77.0010**	**284,20**	**(93) / 92.77.0010FS**	**306,70**
PZ mit ZA	**(93) / 92.82.0290**	**311,20**	**(93) / 92.82.0290FS**	**333,70**	**(93) / 92.77.0290**	**323,60**	**(93) / 92.77.0290FS**	**346,10**
Schutzbeschlag für Haustüren PZ 92 (88) mm, Grp. / Dr., TS 67-72 mm, FS-Grt. TS 67-72 (TS 67-72) mm								
Ausführung	Robusta Gold-pol.	€/GRT	Robusta Gold-pol.	€/GRT	Robusta Gold-pol.	€/GRT	Robusta Gold-pol.	€/GRT
PZ Aussen	**(93) / 92.16.0030**	**276,40**	**(93) / 92.16.0030FS**	**298,80**	**(93) / 92.77.0030**	**288,80**	**(93) / 92.77.0030FS**	**311,20**
PZ mit ZA	**(93) / 92.82.0280**	**315,70**	**(93) / 92.82.0280FS**	**338,20**	**(93) / 92.77.0280**	**328,00**	**(93) / 92.77.0280FS**	**350,50**

ACHTUNG UNTERSCHIEDLICHE NORMEN - SO BESTELLEN SIE RICHTIG:
D-Norm Bestellung: Artikelnummer ohne Zahl in Klammern.
Ö-Norm Bestellung: Die ersten beiden Stellen der Artikelnummer D-Norm gegen die Zahl in Klammern austauschen.

ARENA-R TOP SPEED (32566680)
Innen-PZ-Halbgarnitur, Messing-pol.

Prüfqualität ES1

Halbgarnituren für Haustüren, ES1 (LS-R) mit Metallunterkonstruktion (ohne Stift)

Ausführung	Artikelnummer	€/GRT
PZ DIN rechts	**32.56.6720**	**55,70**
PZ DIN links	**32.56.6730**	**55,70**

FRANCA-R TOP SPEED (32566880)
Innen-PZ-Halbgarnitur, Messing-pol.

Prüfqualität ES1

Halbgarnituren für Haustüren, ES1 (LS-R) mit Metallunterkonstruktion (ohne Stift)

Ausführung	Artikelnummer	€/GRT
PZ DIN rechts	**32.56.6920**	**52,30**
PZ DIN links	**32.56.6930**	**52,30**

LINDA-R TOP SPEED (32549880)
Innen-PZ-Halbgarnitur, Messing-pol.

Prüfqualität ES1

Halbgarnituren für Haustüren, ES1 (LS-R) mit Metallunterkonstruktion (ohne Stift)

Ausführung	Artikelnummer	€/GRT
PZ DIN rechts	**32.54.9900**	**52,30**
PZ DIN links	**32.54.9910**	**52,30**

ALASKA-R TOP SPEED (32566280)
Innen-PZ-Halbgarnitur, Robusta Gold-pol.

Prüfqualität ES1

Halbgarnituren für Haustüren, ES1 (LS-R) mit Metallunterkonstruktion (ohne Stift)

Ausführung	Artikelnummer	€/GRT
PZ DIN rechts	**32.56.6320**	**105,00**
PZ DIN links	**32.56.6330**	**105,00**

SCARLET-R TOP SPEED (32562080)
Innen-PZ-Halbgarnitur, Messing-pol.

Prüfqualität ES1

Halbgarnituren für Haustüren, ES1 (LS-R) mit Metallunterkonstruktion (ohne Stift)

Ausführung	Artikelnummer	€/GRT
PZ DIN rechts	**32.56.2120**	**61,80**
PZ DIN links	**32.56.2130**	**61,80**

MOUNT EVEREST-R TOP SPEED (32562680)
Innen-PZ-Halbgarnitur, Messing-pol.

Prüfqualität ES1

Halbgarnituren für Haustüren, ES1 (LS-R) mit Metallunterkonstruktion (ohne Stift)

Ausführung	Artikelnummer	€/GRT
PZ DIN rechts	**32.56.2720**	**75,30**
PZ DIN links	**32.56.2730**	**75,30**

MONTANA-R TOP SPEED (32564680)
Innen-PZ-Halbgarnitur, Messing-pol.

Prüfqualität ES1

Halbgarnituren für Haustüren, ES1 (LS-R) mit Metallunterkonstruktion (ohne Stift)

Ausführung	Artikelnummer	€/GRT
PZ DIN rechts	**32.56.4720**	**69,10**
PZ DIN links	**32.56.4730**	**69,10**

SICURA KOMBI-LS/R TOP SPEED (Serie 92160050)

Messing Langschild Garnitur, mit Stahlunterkonstruktion. Griffplatte fest, rechts und links verwendbar. Von innen verdeckt verschraubt, Schrauben M5. Bei Kernziehschutz (ZA) Ausführung Zylinderüberstand 11-16 mm.
Kombinationsmöglichkeit: Geprüft nach DIN 18257 ES1/WB2, FS - AbZ erteilt, geeignet für Feuer- und Rauchschutztüren.

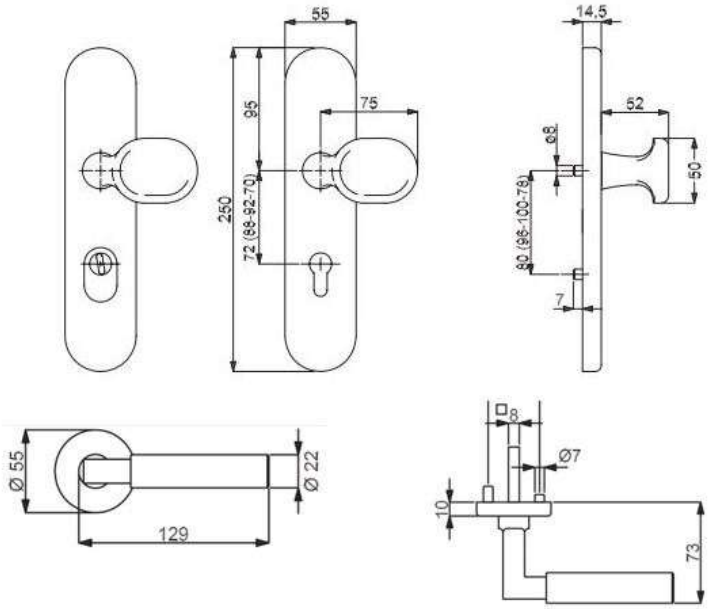

Symbolabbildung:
Kombinieren Sie den Schutzbeschlag mit einer Innen-PZ-Halbgarnitur!

Modelle mit Stift WE 8 mm, HT 10/8 mm

Prüfqualität	**ES-**		**ES-/FS**		**ES1**		**ES1+FS**	
Schutzbeschlag für Wohnungseingangstüren PZ 72 mm, Grp. / Dr., TS 37-42 mm, FS-Grt. D TS 42-47 mm								
Ausführung	Chrom-pol.	€/GRT	Chrom-pol.	€/GRT	Chrom-pol.	€/GRT	Chrom-pol.	€/GRT
PZ Aussen	**92.16.0050**	**200,00**	**92.16.0050FS**	**222,50**	**92.77.0050**	**212,30**	**92.77.0050FS**	**234,80**
PZ mit ZA	**92.82.0340**	**239,30**	**92.82.0340FS**	**261,80**	**92.77.0340**	**251,70**	**92.77.0340FS**	**274,20**
Schutzbeschlag für Haustüren PZ 92 mm, Grp. / Dr., TS 67-72 mm, FS-Grt. TS 67-72 mm								
Ausführung	Chrom-pol.	€/GRT	Chrom-pol.	€/GRT	Chrom-pol.	€/GRT	Chrom-pol.	€/GRT
PZ Aussen	**92.16.0070**	**204,40**	**92.16.0070FS**	**226,90**	**92.77.0070**	**216,80**	**92.77.0070FS**	**239,30**
PZ mit ZA	**92.82.0350**	**243,80**	**92.82.0350FS**	**266,30**	**92.77.0350**	**256,20**	**92.77.0350FS**	**278,70**

ACHTUNG UNTERSCHIEDLICHE NORMEN - SO BESTELLEN SIE RICHTIG:
D-Norm Bestellung: Artikelnummer ohne Zahl in Klammern.
Ö-Norm Bestellung: Die ersten beiden Stellen der Artikelnummer D-Norm gegen die Zahl in Klammern austauschen.

ARENA-R TOP SPEED (32549080)
Innen-PZ-Halbgarnitur, Chrom-pol.

Prüfqualität ES1

Halbgarnituren für Haustüren, ES1 (LS-R) mit Metallunterkonstruktion (ohne Stift)

Ausführung	Artikelnummer	€/GRT
PZ DIN rechts	**32.54.9130**	**59,50**
PZ DIN links	**32.54.9140**	**59,50**

FRANCA-R TOP SPEED (32548880)
Innen-PZ-Halbgarnitur, Chrom-pol.

Prüfqualität ES1

Halbgarnituren für Haustüren, ES1 (LS-R) mit Metallunterkonstruktion (ohne Stift)

Ausführung	Artikelnummer	€/GRT
PZ DIN rechts	**32.54.8930**	**57,90**
PZ DIN links	**32.54.8940**	**57,90**

ALASKA-R TOP SPEED (32566080)
Innen-PZ-Halbgarnitur, Chrom-pol.

Prüfqualität ES1

Halbgarnituren für Haustüren, ES1 (LS-R) mit Metallunterkonstruktion (ohne Stift)

Ausführung	Artikelnummer	€/GRT
PZ DIN rechts	**32.56.6120**	**89,40**
PZ DIN links	**32.56.6130**	**89,40**

ATLANTA-R TOP SPEED (32543470)
Innen-PZ-Halbgarnitur, Edelstahlfärbig-sat.

Prüfqualität ES1

Halbgarnituren für Haustüren, ES1 (LS-R) mit Metallunterkonstruktion (ohne Stift)

Ausführung	Artikelnummer	€/GRT
PZ DIN rechts	**32.54.2340**	**64,10**
PZ DIN links	**32.54.2350**	**64,10**

FRANCA-R TOP SPEED (32540870)
Innen-PZ-Halbgarnitur, Edelstahlfärbig-sat.

Prüfqualität ES1

Halbgarnituren für Haustüren, ES1 (LS-R) mit Metallunterkonstruktion (ohne Stift)

Ausführung	Artikelnummer	€/GRT
PZ DIN rechts	**32.54.0910**	**54,50**
PZ DIN links	**32.54.0920**	**54,50**

LINDA-R TOP SPEED (32547280)
Innen-PZ-Halbgarnitur, Edelstahlfärbig-sat.

Prüfqualität ES1

Halbgarnituren für Haustüren, ES1 (LS-R) mit Metallunterkonstruktion (ohne Stift)

Ausführung	Artikelnummer	€/GRT
PZ DIN rechts	**32.54.7300**	**54,50**
PZ DIN links	**32.54.7310**	**54,50**

OSLO-R TOP SPEED (32546170)
Innen-PZ-Halbgarnitur, Ef-pol./Ef-sat.

Prüfqualität ES1

Halbgarnituren für Haustüren, ES1 (LS-R) mit Metallunterkonstruktion (ohne Stift)

Ausführung	Artikelnummer	€/GRT
PZ DIN rechts	**32.54.6190**	**61,20**
PZ DIN links	**32.54.6200**	**61,20**

OSLO-R TOP SPEED (32546370)
Innen-PZ-Halbgarnitur, Edelstahlfärbig-sat.

Prüfqualität ES1

Halbgarnituren für Haustüren, ES1 (LS-R) mit Metallunterkonstruktion (ohne Stift)

Ausführung	Artikelnummer	€/GRT
PZ DIN rechts	**32.54.6390**	**59,00**
PZ DIN links	**32.54.6400**	**59,00**

PARIS-R TOP SPEED (32544270)
Innen-PZ-Halbgarnitur, Edelstahlfärbig-sat.

Prüfqualität ES1

Halbgarnituren für Haustüren, ES1 (LS-R) mit Metallunterkonstruktion (ohne Stift)

Ausführung	Artikelnummer	€/GRT
PZ DIN rechts	**32.54.4300**	**76,40**
PZ DIN links	**32.54.4310**	**76,40**

SCARLET-R TOP SPEED (32562280)
Innen-PZ-Halbgarnitur, Chrom-pol.

Prüfqualität ES1

Halbgarnituren für Haustüren, ES1 (LS-R) mit Metallunterkonstruktion (ohne Stift)

Ausführung	Artikelnummer	€/GRT
PZ DIN rechts	**32.56.2320**	**66,90**
PZ DIN links	**32.56.2330**	**66,90**

SCARLET-R TOP SPEED (32567480)
Innen-PZ-Halbgarnitur, Stahlgrau-sat.

Prüfqualität ES1

Halbgarnituren für Haustüren, ES1 (LS-R) mit Metallunterkonstruktion (ohne Stift)

Ausführung	Artikelnummer	€/GRT
PZ DIN rechts	**32.56.7520**	**77,50**
PZ DIN links	**32.56.7530**	**77,50**

SCARLET-R TOP SPEED (32561880)
Innen-PZ-Halbgarnitur, Edelstahlfärbig-sat.

Prüfqualität ES1

Halbgarnituren für Haustüren, ES1 (LS-R) mit Metallunterkonstruktion (ohne Stift)

Ausführung	Artikelnummer	€/GRT
PZ DIN rechts	**32.56.2340**	**64,60**
PZ DIN links	**32.56.2350**	**64,60**

MOUNT EVEREST-R TOP SPEED (32562880)
Innen-PZ-Halbgarnitur, Edelstahlfärbig-pol.

Prüfqualität ES1

Halbgarnituren für Haustüren, ES1 (LS-R) mit Metallunterkonstruktion (ohne Stift)

Ausführung	Artikelnummer	€/GRT
PZ DIN rechts	**32.56.2920**	**80,30**
PZ DIN links	**32.56.2930**	**80,30**

MOUNT EVEREST-R TOP SPEED (32563280)
Innen-PZ-Halbgarnitur, Stahlgrau-sat.

Prüfqualität ES1

Halbgarnituren für Haustüren, ES1 (LS-R) mit Metallunterkonstruktion (ohne Stift)

Ausführung	Artikelnummer	€/GRT
PZ DIN rechts	**32.56.3320**	**92,70**
PZ DIN links	**32.56.3330**	**92,70**

MOUNT EVEREST-R TOP SPEED (3562480)
Innen-PZ-Halbgarnitur, Edelstahlfärbig-sat.

Prüfqualität ES1

Halbgarnituren für Haustüren, ES1 (LS-R) mit Metallunterkonstruktion (ohne Stift)

Ausführung	Artikelnummer	€/GRT
PZ DIN rechts	**32.56.2520**	**79,20**
PZ DIN links	**32.56.2530**	**79,20**

MOUNT EVEREST-R TOP SPEED (32563080)
Innen-PZ-Halbgarnitur, Antik Iron-sat.

Prüfqualität ES1

Halbgarnituren für Haustüren, ES1 (LS-R) mit Metallunterkonstruktion (ohne Stift)

Ausführung	Artikelnummer	€/GRT
PZ DIN rechts	**32.56.3120**	**91,60**
PZ DIN links	**32.56.3130**	**91,60**

MOUNT EVEREST-R TOP SPEED (32563880)
Innen-PZ-Halbgarnitur, Brüniert-sat.

Prüfqualität ES1

Halbgarnituren für Haustüren, ES1 (LS-R) mit Metallunterkonstruktion (ohne Stift)

Ausführung	Artikelnummer	€/GRT
PZ DIN rechts	**32.56.3920**	**75,30**
PZ DIN links	**32.56.3930**	**75,30**

MOUNT EVEREST-R TOP SPEED (32563480)
Innen-PZ-Halbgarnitur, Antik Bronze-sat.

Prüfqualität ES1

Halbgarnituren für Haustüren, ES1 (LS-R) mit Metallunterkonstruktion (ohne Stift)

Ausführung	Artikelnummer	€/GRT
PZ DIN rechts	**32.56.3520**	**79,20**
PZ DIN links	**32.56.3530**	**79,20**

MOUNT EVEREST-R TOP SPEED (32563680)
Innen-PZ-Halbgarnitur, Schwarz matt

Prüfqualität ES1

Halbgarnituren für Haustüren, ES1 (LS-R) mit Metallunterkonstruktion (ohne Stift)

Ausführung	Artikelnummer	€/GRT
PZ DIN rechts	**32.56.3720**	**74,10**
PZ DIN links	**32.56.3730**	**74,10**

MONTANA-R TOP SPEED (32565080)
Innen-PZ-Halbgarnitur, Edelstahlfärbig-pol.

Prüfqualität ES1

Halbgarnituren für Haustüren, ES1 (LS-R) mit Metallunterkonstruktion (ohne Stift)

Ausführung	Artikelnummer	€/GRT
PZ DIN rechts	**32.56.5120**	**76,40**
PZ DIN links	**32.56.5130**	**76,40**

MONTANA-R TOP SPEED (32564880)
Innen-PZ-Halbgarnitur, Edelstahlfärbig-sat.

Prüfqualität ES1

Halbgarnituren für Haustüren, ES1 (LS-R) mit Metallunterkonstruktion (ohne Stift)

Ausführung	Artikelnummer	€/GRT
PZ DIN rechts	**32.56.4920**	**73,60**
PZ DIN links	**32.56.4930**	**73,60**

SICURA SCARLET-LS/LS (Serie 32254000)

Messing Langschild Garnitur, mit Stahlunterkonstruktion. Wahlweise Griffplatte fest, rechts und links verwendbar oder Drücker.
Von innen verdeckt verschraubt, Schrauben M6. Bei Kernziehschutz (ZA) Ausführung Zylinderüberstand 10-16 mm.
Geprüft nach DIN 18257 ES1/WB2, FS - AbZ erteilt, geeignet für Feuer- und Rauchschutztüren, EN 1634-2.

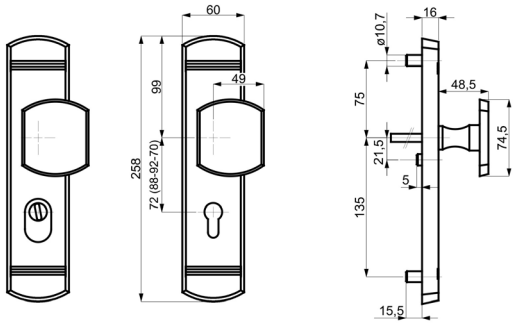

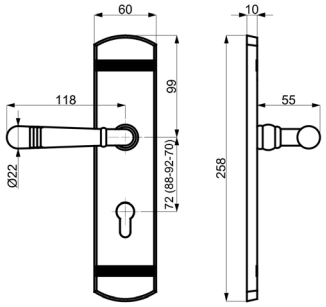

Modelle mit Stift WE 8 (8,5/8) mm, HT 10/8 (8,5/8) mm, FS 9/8 (8,5/8) mm

Prüfqualität	**ES1**		**ES1**		**ES1+FS**		**ES1+FS**	
Schutzbeschlag für Wohnungseingangstüren PZ 72 (88) mm, Grp. / Dr., TS 37-42 mm, FS-Grt. TS 42-47 (TS 37-42) mm								
Ausführung	Robusta Gold-pol.	€/GRT	Robusta Chrom-pol.	€/GRT	Robusta Gold-pol.	€/GRT	Robusta Chrom-pol.	€/GRT
PZ DIN re./li.	**(82) / 32.25.4000**	**352,80**	**(82) / 32.25.4400**	**352,80**	**(82) / 32.25.4000FS**	**375,30**	**(82) / 32.25.4400FS**	**375,30**
PZ-ZA DIN re./li.	**(82) / 32.25.4020**	**392,10**	**(82) / 32.25.4420**	**392,10**	**(82) / 32.25.4020FS**	**414,50**	**(82) / 32.25.4420FS**	**414,50**
Schutzbeschlag für Wohnungseingangstüren PZ 72 (88) mm, Dr. / Dr., TS 37-42 mm, FS-Grt. TS 42-47 (TS 37-42) mm								
Ausführung	Robusta Gold-pol.	€/GRT	Robusta Chrom-pol.	€/GRT	Robusta Gold-pol.	€/GRT	Robusta Chrom-pol.	€/GRT
PZ DIN re./li.	**(82) / 32.25.4010**	**335,90**	**(82) / 32.25.4410**	**335,90**	**(82) / 32.25.4010FS**	**358,40**	**(82) / 32.25.4410FS**	**358,40**
PZ-ZA DIN re./li.	**(82) / 32.25.4030**	**375,30**	**(82) / 32.25.4430**	**375,30**	**(82) / 32.25.4030FS**	**397,70**	**(82) / 32.25.4430FS**	**397,70**
Schutzbeschlag für Haustüren PZ 92 (88) mm, Grp. / Dr., TS 67-72 mm, FS-Grt. TS 67-72 mm								
Ausführung	Robusta Gold-pol.	€/GRT	Robusta Chrom-pol.	€/GRT	Robusta Gold-pol.	€/GRT	Robusta Chrom-pol.	€/GRT
PZ DIN re./li.	**(82) / 32.25.4050**	**357,30**	**(82) / 32.25.4450**	**357,30**	**(82) / 32.25.4050FS**	**379,80**	**(82) / 32.25.4450FS**	**379,80**
PZ-ZA DIN re./li.	**(82) / 32.25.4070**	**396,60**	**(82) / 32.25.4470**	**396,60**	**(82) / 32.25.4070FS**	**419,10**	**(82) / 32.25.4470FS**	**419,10**
Schutzbeschlag für Haustüren PZ 92 (88) mm, Dr. / Dr., TS 67-72 mm, FS-Grt. TS 67-72 mm								
Ausführung	Robusta Gold-pol.	€/GRT	Robusta Chrom-pol.	€/GRT	Robusta Gold-pol.	€/GRT	Robusta Chrom-pol.	€/GRT
PZ DIN re./li.	**(82) / 32.25.4060**	**340,40**	**(82) / 32.25.4460**	**340,40**	**(82) / 32.25.4060FS**	**362,90**	**(82) / 32.25.4460FS**	**362,90**
PZ-ZA DIN re./li.	**(82) / 32.25.4080**	**379,80**	**(82) / 32.25.4480**	**379,80**	**(82) / 32.25.4080FS**	**402,30**	**(82) / 32.25.4480FS**	**402,30**

ACHTUNG UNTERSCHIEDLICHE NORMEN - SO BESTELLEN SIE RICHTIG:
D-Norm Bestellung: Artikelnummer ohne Zahl in Klammern.
Ö-Norm Bestellung: Die ersten beiden Stellen der Artikelnummer D-Norm gegen die Zahl in Klammern austauschen.

SICURA SCARLET-LS/LS (Serie 32254000-1)

Messing Langschild Garnitur, mit Stahlunterkonstruktion. Wahlweise Griffplatte fest, rechts und links verwendbar oder Drücker.
Von innen verdeckt verschraubt, Schrauben M6. Bei Kernziehschutz (ZA) Ausführung Zylinderüberstand 10-16 mm.
Geprüft nach DIN 18257 ES1/WB2, FS - AbZ erteilt, geeignet für Feuer- und Rauchschutztüren, EN 1634-2.

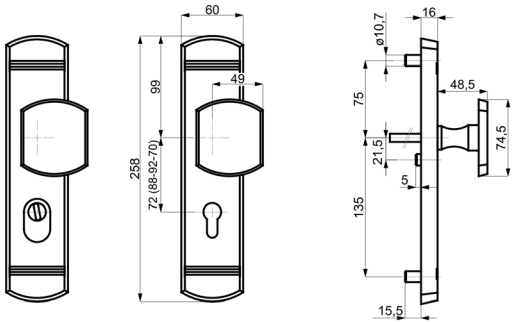

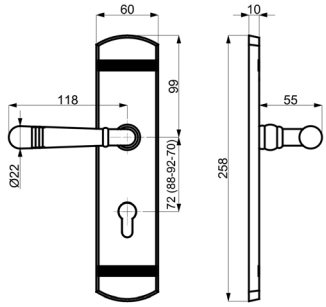

Modelle mit Stift WE 8 (8,5/8) mm, HT 10/8 (8,5/8) mm, FS 9/8 (8,5/8) mm

Prüfqualität	**ES1**		**ES1**		**ES1+FS**		**ES1+FS**	
Schutzbeschlag für Wohnungseingangstüren PZ 72 (88) mm, Grp. / Dr., TS 37-42 mm, FS-Grt. TS 42-47 (TS 37-42) mm								
Ausführung	Robusta Ef-sat.	€/GRT	Stahlgrau-sat.	€/GRT	Robusta Ef-sat.	€/GRT	Stahlgrau-sat.	€/GRT
PZ DIN re./li.	**(82) / 32.25.4200**	**352,80**	**(82) / 32.25.5400**	**291,00**	**(82) / 32.25.4200FS**	**375,30**	**(82) / 32.25.5400FS**	**313,40**
PZ-ZA DIN re./li.	**(82) / 32.25.4220**	**392,10**	**(82) / 32.25.5420**	**330,30**	**(82) / 32.25.4220FS**	**414,50**	**(82) / 32.25.5420FS**	**352,80**
Schutzbeschlag für Wohnungseingangstüren PZ 72 (88) mm, Dr. / Dr., TS 37-42 mm, FS-Grt. TS 42-47 (TS 37-42) mm								
Ausführung	Robusta Ef-sat.	€/GRT	Stahlgrau-sat.	€/GRT	Robusta Ef-sat.	€/GRT	Stahlgrau-sat.	€/GRT
PZ DIN re./li.	**(82) / 32.25.4210**	**335,90**	**(82) / 32.25.5410**	**274,20**	**(82) / 32.25.4210FS**	**358,40**	**(82) / 32.25.5410FS**	**296,60**
PZ-ZA DIN re./li.	**(82) / 32.25.4230**	**375,30**	**(82) / 32.25.5430**	**313,40**	**(82) / 32.25.4230FS**	**397,70**	**(82) / 32.25.5430FS**	**335,90**
Schutzbeschlag für Haustüren PZ 92 (88) mm, Grp. / Dr., TS 67-72 mm, FS-Grt. TS 67-72 mm								
Ausführung	Robusta Ef-sat.	€/GRT	Stahlgrau-sat.	€/GRT	Robusta Ef-sat.	€/GRT	Stahlgrau-sat.	€/GRT
PZ DIN re./li.	**(82) / 32.25.4250**	**357,30**	**(82) / 32.25.5440**	**295,50**	**(82) / 32.25.4250FS**	**379,80**	**(82) / 32.25.5440FS**	**317,90**
PZ-ZA DIN re./li.	**(82) / 32.25.4270**	**396,60**	**(82) / 32.25.5460**	**334,80**	**(82) / 32.25.4270FS**	**419,10**	**(82) / 32.25.5460FS**	**357,30**
Schutzbeschlag für Haustüren PZ 92 (88) mm, Dr. / Dr., TS 67-72 mm, FS-Grt. TS 67-72 mm								
Ausführung	Robusta Ef-sat.	€/GRT	Stahlgrau-sat.	€/GRT	Robusta Ef-sat.	€/GRT	Stahlgrau-sat.	€/GRT
PZ DIN re./li.	**(82) / 32.25.4260**	**340,40**	**(82) / 32.25.5450**	**278,70**	**(82) / 32.25.4260FS**	**362,90**	**(82) / 32.25.5450FS**	**301,10**
PZ-ZA DIN re./li.	**(82) / 32.25.4280**	**379,80**	**(82) / 32.25.5470**	**317,90**	**(82) / 32.25.4280FS**	**402,30**	**(82) / 32.25.5470FS**	**340,40**

SICURA SCARLET-LS/LS (Serie 32258800)

Pulverbeschichtete Langschild Garnitur, mit Stahlunterkonstruktion. Wahlweise Griffplatte fest, rechts und links verwendbar oder Drücker. Von innen verdeckt verschraubt, Schrauben M6. Bei Kernziehschutz (ZA) Ausführung Zylinderüberstand 10-16 mm. Geprüft nach DIN 18257 ES1/WB2, FS - AbZ erteilt, geeignet für Feuer- und Rauchschutztüren, EN 1634-2.

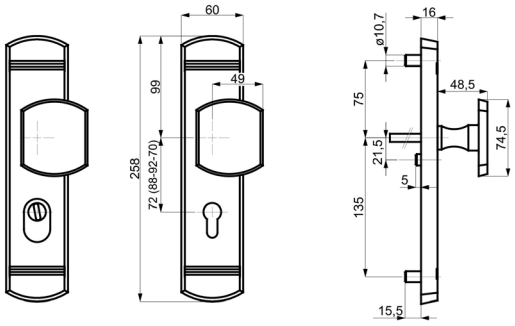

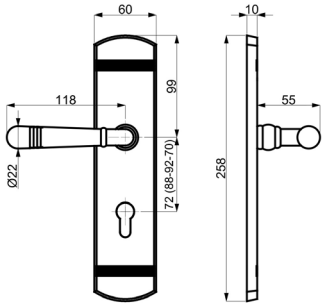

Modelle mit Stift WE 8 (8,5/8) mm, HT 10/8 (8,5/8) mm, FS 9/8 (8,5/8) mm

Prüfqualität	**ES1**		**ES1+FS**	
Schutzbeschlag für Wohnungseingangstüren PZ 72 (88) mm, Grp. / Dr., TS 37-42 mm, FS-Grt. TS 42-47 (TS 37-42) mm				
Ausführung	Schwarz matt	€/GRT	Schwarz matt	€/GRT
PZ-ZA DIN re./li.	**(82) / 32.25.8800**	**329,20**	**(82) / 32.25.8800FS**	**351,60**
Schutzbeschlag für Wohnungseingangstüren PZ 72 (88) mm, Dr. / Dr., TS 37-42 mm, FS-Grt. TS 42-47 (TS 37-42) mm				
Ausführung	Schwarz matt	€/GRT	Schwarz matt	€/GRT
PZ-ZA DIN re./li.	**(82) / 32.25.8810**	**312,40**	**(82) / 32.25.8810FS**	**334,80**
Schutzbeschlag für Haustüren PZ 92 (88) mm, Grp. / Dr., TS 67-72 mm, FS-Grt. TS 67-72 mm				
Ausführung	Schwarz matt	€/GRT	Schwarz matt	€/GRT
PZ-ZA DIN re./li.	**(82) / 32.25.8820**	**333,70**	**(82) / 32.25.8820FS**	**356,20**
Schutzbeschlag für Haustüren PZ 92 (88) mm, Dr. / Dr., TS 67-72 mm, FS-Grt. TS 67-72 mm				
Ausführung	Schwarz matt	€/GRT	Schwarz matt	€/GRT
PZ-ZA DIN re./li.	**(82) / 32.25.8830**	**316,80**	**(82) / 32.25.8830FS**	**339,30**

ACHTUNG UNTERSCHIEDLICHE NORMEN - SO BESTELLEN SIE RICHTIG:
D-Norm Bestellung: Artikelnummer ohne Zahl in Klammern.
Ö-Norm Bestellung: Die ersten beiden Stellen der Artikelnummer D-Norm gegen die Zahl in Klammern austauschen.

SICURA MOUNT EVEREST-LS/LS (Serie 32252400)

Messing Langschild Garnitur, mit Stahlunterkonstruktion. Wahlweise Griffplatte fest, rechts und links verwendbar oder Drücker.
Von innen verdeckt verschraubt, Schrauben M6. Bei Kernziehschutz (ZA) Ausführung Zylinderüberstand 10-16 mm.
Geprüft nach DIN 18257 ES1/WB2, FS - AbZ erteilt, geeignet für Feuer- und Rauchschutztüren, EN 1634-2.

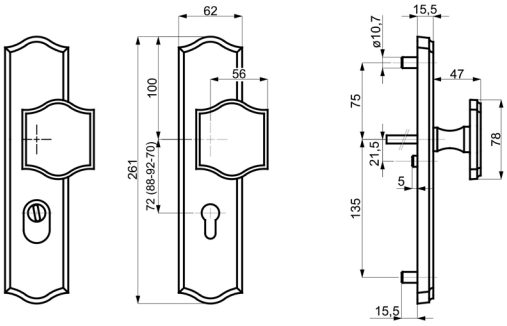

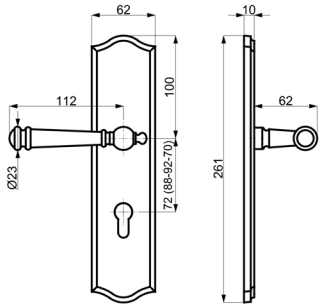

Modelle mit Stift WE 8 (8,5/8) mm, HT 10/8 (8,5/8) mm, FS 9/8 (8,5/8) mm

Prüfqualität	**ES1**		**ES1**		**ES1+FS**		**ES1+FS**	
Schutzbeschlag für Wohnungseingangstüren PZ 72 (88) mm, Grp. / Dr., TS 37-42 mm, FS-Grt. TS 42-47 (TS 37-42) mm								
Ausführung	Robusta Gold-pol.	€/GRT	Robusta Ef-pol.	€/GRT	Robusta Gold-pol.	€/GRT	Robusta Ef-pol.	€/GRT
PZ DIN re./li.	**(82) / 32.25.2400**	**329,20**	**(82) / 32.25.3400**	**329,20**	**(82) / 32.25.2400FS**	**351,60**	**(82) / 32.25.3400FS**	**351,60**
PZ-ZA DIN re./li.	**(82) / 32.25.2420**	**368,60**	**(82) / 32.25.3420**	**368,60**	**(82) / 32.25.2420FS**	**391,00**	**(82) / 32.25.3420FS**	**391,00**
Schutzbeschlag für Wohnungseingangstüren PZ 72 (88) mm, Dr. / Dr., TS 37-42 mm, FS-Grt. TS 42-47 (TS 37-42) mm								
Ausführung	Robusta Gold-pol.	€/GRT	Robusta Ef-pol.	€/GRT	Robusta Gold-pol.	€/GRT	Robusta Ef-pol.	€/GRT
PZ DIN re./li.	**(82) / 32.25.2410**	**312,40**	**(82) / 32.25.3410**	**312,40**	**(82) / 32.25.2410FS**	**334,80**	**(82) / 32.25.3410FS**	**334,80**
PZ-ZA DIN re./li.	**(82) / 32.25.2430**	**351,60**	**(82) / 32.25.3430**	**351,60**	**(82) / 32.25.2430FS**	**374,10**	**(82) / 32.25.3430FS**	**374,10**
Schutzbeschlag für Haustüren PZ 92 (88) mm, Grp. / Dr., TS 67-72 mm, FS-Grt. TS 67-72 mm								
Ausführung	Robusta Gold-pol.	€/GRT	Robusta Ef-pol.	€/GRT	Robusta Gold-pol.	€/GRT	Robusta Ef-pol.	€/GRT
PZ DIN re./li.	**(82) / 32.25.2450**	**333,70**	**(82) / 32.25.3450**	**333,70**	**(82) / 32.25.2450FS**	**356,20**	**(82) / 32.25.3450FS**	**356,20**
PZ-ZA DIN re./li.	**(82) / 32.25.2470**	**373,00**	**(82) / 32.25.3470**	**373,00**	**(82) / 32.25.2470FS**	**395,40**	**(82) / 32.25.3470FS**	**395,40**
Schutzbeschlag für Haustüren PZ 92 (88) mm, Dr. / Dr., TS 67-72 mm, FS-Grt. TS 67-72 mm								
Ausführung	Robusta Gold-pol.	€/GRT	Robusta Ef-pol.	€/GRT	Robusta Gold-pol.	€/GRT	Robusta Ef-pol.	€/GRT
PZ DIN re./li.	**(82) / 32.25.2460**	**316,80**	**(82) / 32.25.3460**	**316,80**	**(82) / 32.25.2460FS**	**339,30**	**(82) / 32.25.3460FS**	**339,30**
PZ-ZA DIN re./li.	**(82) / 32.25.2480**	**356,20**	**(82) / 32.25.3480**	**356,20**	**(82) / 32.25.2480FS**	**378,60**	**(82) / 32.25.3480FS**	**378,60**

SICURA MOUNT EVEREST-LS/LS (Serie 32252400-1)

Messing Langschild Garnitur, mit Stahlunterkonstruktion. Wahlweise Griffplatte fest, rechts und links verwendbar oder Drücker.
Von innen verdeckt verschraubt, Schrauben M6. Bei Kernziehschutz (ZA) Ausführung Zylinderüberstand 10-16 mm.
Geprüft nach DIN 18257 ES1/WB2, FS - AbZ erteilt, geeignet für Feuer- und Rauchschutztüren, EN 1634-2.

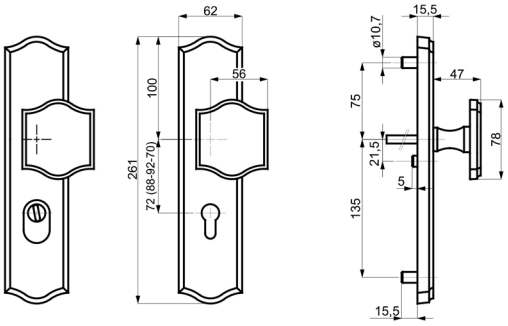

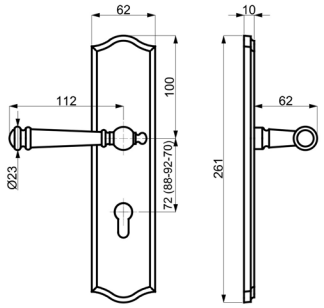

Modelle mit Stift WE 8 (8,5/8) mm, HT 10/8 (8,5/8) mm, FS 9/8 (8,5/8) mm

Prüfqualität	**ES1**		**ES1**		**ES1+FS**		**ES1+FS**	
Schutzbeschlag für Wohnungseingangstüren PZ 72 (88) mm, Grp. / Dr., TS 37-42 mm, FS-Grt. TS 42-47 (TS 37-42) mm								
Ausführung	Edelstahlfärbig-sat.	€/GRT	Stahlgrau-sat.	€/GRT	Edelstahlfärbig-sat.	€/GRT	Stahlgrau-sat.	€/GRT
PZ DIN re./li.	**(82) / 32.25.3000**	**285,40**	**(82) / 32.25.2600**	**294,30**	**(82) / 32.25.3000FS**	**307,90**	**(82) / 32.25.2600FS**	**316,80**
PZ-ZA DIN re./li.	**(82) / 32.25.3020**	**324,70**	**(82) / 32.25.2620**	**333,70**	**(82) / 32.25.3020FS**	**347,10**	**(82) / 32.25.2620FS**	**356,20**
Schutzbeschlag für Wohnungseingangstüren PZ 72 (88) mm, Dr. / Dr., TS 37-42 mm, FS-Grt. TS 42-47 (TS 37-42) mm								
Ausführung	Edelstahlfärbig-sat.	€/GRT	Stahlgrau-sat.	€/GRT	Edelstahlfärbig-sat.	€/GRT	Stahlgrau-sat.	€/GRT
PZ DIN re./li.	**(82) / 32.25.3010**	**268,50**	**(82) / 32.25.2610**	**277,50**	**(82) / 32.25.3010FS**	**291,00**	**(82) / 32.25.2610FS**	**300,00**
PZ-ZA DIN re./li.	**(82) / 32.25.3030**	**307,90**	**(82) / 32.25.2630**	**316,80**	**(82) / 32.25.3030FS**	**330,30**	**(82) / 32.25.2630FS**	**339,30**
Schutzbeschlag für Haustüren PZ 92 (88) mm, Grp. / Dr., TS 67-72 mm, FS-Grt. TS 67-72 mm								
Ausführung	Edelstahlfärbig-sat.	€/GRT	Stahlgrau-sat.	€/GRT	Edelstahlfärbig-sat.	€/GRT	Stahlgrau-sat.	€/GRT
PZ DIN re./li.	**(82) / 32.25.3050**	**289,90**	**(82) / 32.25.2650**	**298,80**	**(82) / 32.25.3050FS**	**312,40**	**(82) / 32.25.2650FS**	**321,30**
PZ-ZA DIN re./li.	**(82) / 32.25.3070**	**329,20**	**(82) / 32.25.2670**	**338,20**	**(82) / 32.25.3070FS**	**351,60**	**(82) / 32.25.2670FS**	**360,70**
Schutzbeschlag für Haustüren PZ 92 (88) mm, Dr. / Dr., TS 67-72 mm, FS-Grt. TS 67-72 mm								
Ausführung	Edelstahlfärbig-sat.	€/GRT	Stahlgrau-sat.	€/GRT	Edelstahlfärbig-sat.	€/GRT	Stahlgrau-sat.	€/GRT
PZ DIN re./li.	**(82) / 32.25.3060**	**273,00**	**(82) / 32.25.2660**	**282,00**	**(82) / 32.25.3060FS**	**295,50**	**(82) / 32.25.2660FS**	**304,50**
PZ-ZA DIN re./li.	**(82) / 32.25.3080**	**312,40**	**(82) / 32.25.2680**	**321,30**	**(82) / 32.25.3080FS**	**334,80**	**(82) / 32.25.2680FS**	**343,80**

ACHTUNG UNTERSCHIEDLICHE NORMEN - SO BESTELLEN SIE RICHTIG:
D-Norm Bestellung: Artikelnummer ohne Zahl in Klammern.
Ö-Norm Bestellung: Die ersten beiden Stellen der Artikelnummer D-Norm gegen die Zahl in Klammern austauschen.

SICURA MOUNT EVEREST-LS/LS (Serie 32252400-2)

Messing Langschild Garnitur, mit Stahlunterkonstruktion. Wahlweise Griffplatte fest, rechts und links verwendbar oder Drücker.
Von innen verdeckt verschraubt, Schrauben M6. Bei Kernziehschutz (ZA) Ausführung Zylinderüberstand 10-16 mm.
Geprüft nach DIN 18257 ES1/WB2, FS - AbZ erteilt, geeignet für Feuer- und Rauchschutztüren, EN 1634-2.

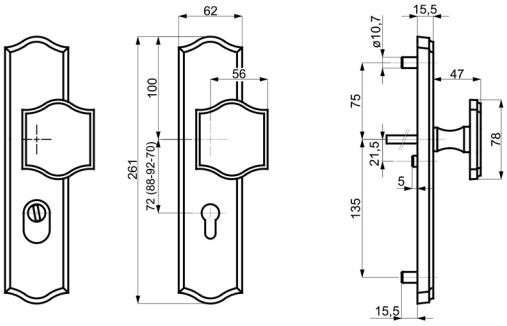

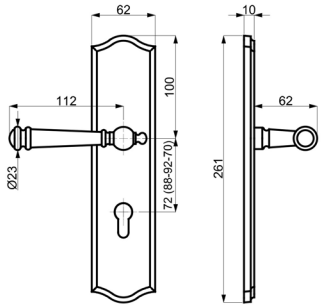

Modelle mit Stift WE 8 (8,5/8) mm, HT 10/8 (8,5/8) mm, FS 9/8 (8,5/8) mm

Prüfqualität	**ES1**		**ES1**		**ES1+FS**		**ES1+FS**	
Schutzbeschlag für Wohnungseingangstüren PZ 72 (88) mm, Grp. / Dr., TS 37-42 mm, FS-Grt. TS 42-47 (TS 37-42) mm								
Ausführung	Messing brüniert	€/GRT	Schwarz matt	€/GRT	Messing brüniert	€/GRT	Schwarz matt	€/GRT
PZ DIN re./li.	**(82) / 32.25.3800**	**256,20**	**(82) / 32.25.3600**	**314,60**	**(82) / 32.25.3800FS**	**278,70**	**(82) / 32.25.3600FS**	**337,10**
PZ-ZA DIN re./li.	**(82) / 32.25.3820**	**295,50**	**(82) / 32.25.3620**	**354,00**	**(82) / 32.25.3820FS**	**317,90**	**(82) / 32.25.3620FS**	**376,40**
Schutzbeschlag für Wohnungseingangstüren PZ 72 (88) mm, Dr. / Dr., TS 37-42 mm, FS-Grt. TS 42-47 (TS 37-42) mm								
Ausführung	Messing brüniert	€/GRT	Schwarz matt	€/GRT	Messing brüniert	€/GRT	Schwarz matt	€/GRT
PZ DIN re./li.	**(82) / 32.25.3810**	**239,30**	**(82) / 32.25.3610**	**297,80**	**(82) / 32.25.3810FS**	**261,80**	**(82) / 32.25.3610FS**	**320,30**
PZ-ZA DIN re./li.	**(82) / 32.25.3830**	**278,70**	**(82) / 32.25.3630**	**337,10**	**(82) / 32.25.3830FS**	**301,10**	**(82) / 32.25.3630FS**	**359,50**
Schutzbeschlag für Haustüren PZ 92 (88) mm, Grp. / Dr., TS 67-72 mm, FS-Grt. TS 67-72 mm								
Ausführung	Messing brüniert	€/GRT	Schwarz matt	€/GRT	Messing brüniert	€/GRT	Schwarz matt	€/GRT
PZ DIN re./li.	**(82) / 32.25.3850**	**260,60**	**(82) / 32.25.3650**	**319,10**	**(82) / 32.25.3850FS**	**283,10**	**(82) / 32.25.3650FS**	**341,60**
PZ-ZA DIN re./li.	**(82) / 32.25.3870**	**300,00**	**(82) / 32.25.3670**	**358,40**	**(82) / 32.25.3870FS**	**322,50**	**(82) / 32.25.3670FS**	**380,80**
Schutzbeschlag für Haustüren PZ 92 (88) mm, Dr. / Dr., TS 67-72 mm, FS-Grt. TS 67-72 mm								
Ausführung	Messing brüniert	€/GRT	Schwarz matt	€/GRT	Messing brüniert	€/GRT	Schwarz matt	€/GRT
PZ DIN re./li.	**(82) / 32.25.3860**	**243,80**	**(82) / 32.25.3660**	**302,20**	**(82) / 32.25.3860FS**	**266,30**	**(82) / 32.25.3660FS**	**324,70**
PZ-ZA DIN re./li.	**(82) / 32.25.3880**	**283,10**	**(82) / 32.25.3680**	**341,60**	**(82) / 32.25.3880FS**	**305,60**	**(82) / 32.25.3680FS**	**364,00**

SICURA MOUNT EVEREST-LS/LS (Serie 32252400-3)

Messing Langschild Garnitur, mit Stahlunterkonstruktion. Wahlweise Griffplatte fest, rechts und links verwendbar oder Drücker.
Von innen verdeckt verschraubt, Schrauben M6. Bei Kernziehschutz (ZA) Ausführung Zylinderüberstand 10-16 mm.
Geprüft nach DIN 18257 ES1/WB2, FS - AbZ erteilt, geeignet für Feuer- und Rauchschutztüren, EN 1634-2.

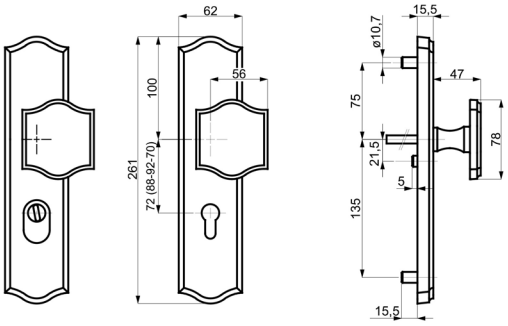

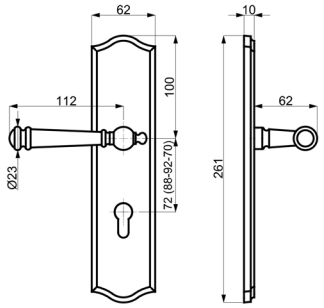

Modelle mit Stift WE 8 (8,5/8) mm, HT 10/8 (8,5/8) mm, FS 9/8 (8,5/8) mm

Prüfqualität	**ES1**		**ES1**		**ES1+FS**		**ES1+FS**	
Schutzbeschlag für Wohnungseingangstüren PZ 72 (88) mm, Grp. / Dr., TS 37-42 mm, FS-Grt. TS 42-47 (TS 37-42) mm								
Ausführung	Antik Iron-sat.	€/GRT	Antik Bronze-sat.	€/GRT	Antik Iron-sat.	€/GRT	Antik Bronze-sat.	€/GRT
PZ DIN re./li.	**(82) / 32.25.2800**	**304,50**	**(82) / 32.25.3200**	**285,40**	**(82) / 32.25.2800FS**	**327,00**	**(82) / 32.25.3200FS**	**307,90**
PZ-ZA DIN re./li.	**(82) / 32.25.2820**	**343,80**	**(82) / 32.25.3220**	**324,70**	**(82) / 32.25.2820FS**	**366,20**	**(82) / 32.25.3220FS**	**347,10**
Schutzbeschlag für Wohnungseingangstüren PZ 72 (88) mm, Dr. / Dr., TS 37-42 mm, FS-Grt. TS 42-47 (TS 37-42) mm								
Ausführung	Antik Iron-sat.	€/GRT	Antik Bronze-sat.	€/GRT	Antik Iron-sat.	€/GRT	Antik Bronze-sat.	€/GRT
PZ DIN re./li.	**(82) / 32.25.2810**	**287,60**	**(82) / 32.25.3210**	**268,50**	**(82) / 32.25.2810FS**	**310,10**	**(82) / 32.25.3210FS**	**291,00**
PZ-ZA DIN re./li.	**(82) / 32.25.2830**	**327,00**	**(82) / 32.25.3230**	**307,90**	**(82) / 32.25.2830FS**	**349,40**	**(82) / 32.25.3230FS**	**330,30**
Schutzbeschlag für Haustüren PZ 92 (88) mm, Grp. / Dr., TS 67-72 mm, FS-Grt. TS 67-72 mm								
Ausführung	Antik Iron-sat.	€/GRT	Antik Bronze-sat.	€/GRT	Antik Iron-sat.	€/GRT	Antik Bronze-sat.	€/GRT
PZ DIN re./li.	**(82) / 32.25.2850**	**309,00**	**(82) / 32.25.3250**	**289,90**	**(82) / 32.25.2850FS**	**331,50**	**(82) / 32.25.3250FS**	**312,40**
PZ-ZA DIN re./li.	**(82) / 32.25.2870**	**348,30**	**(82) / 32.25.3270**	**329,20**	**(82) / 32.25.2870FS**	**370,80**	**(82) / 32.25.3270FS**	**351,60**
Schutzbeschlag für Haustüren PZ 92 (88) mm, Dr. / Dr., TS 67-72 mm, FS-Grt. TS 67-72 mm								
Ausführung	Antik Iron-sat.	€/GRT	Antik Bronze-sat.	€/GRT	Antik Iron-sat.	€/GRT	Antik Bronze-sat.	€/GRT
PZ DIN re./li.	**(82) / 32.25.2860**	**292,10**	**(82) / 32.25.3260**	**273,00**	**(82) / 32.25.2860FS**	**314,60**	**(82) / 32.25.3260FS**	**295,50**
PZ-ZA DIN re./li.	**(82) / 32.25.2880**	**331,50**	**(82) / 32.25.3280**	**312,40**	**(82) / 32.25.2880FS**	**354,00**	**(82) / 32.25.3280FS**	**334,80**

ACHTUNG UNTERSCHIEDLICHE NORMEN - SO BESTELLEN SIE RICHTIG:
D-Norm Bestellung: Artikelnummer ohne Zahl in Klammern.
Ö-Norm Bestellung: Die ersten beiden Stellen der Artikelnummer D-Norm gegen die Zahl in Klammern austauschen.

SICURA RAMONA-LS/LS (Serie 32333050)

Robusta Gold, Messing Langschild Garnitur, mit Stahlunterkonstruktion. Wahlweise mit Griffplatte fest, Knopf fest oder Drücker.
Von innen sichtbar verschraubt, Schrauben M6.

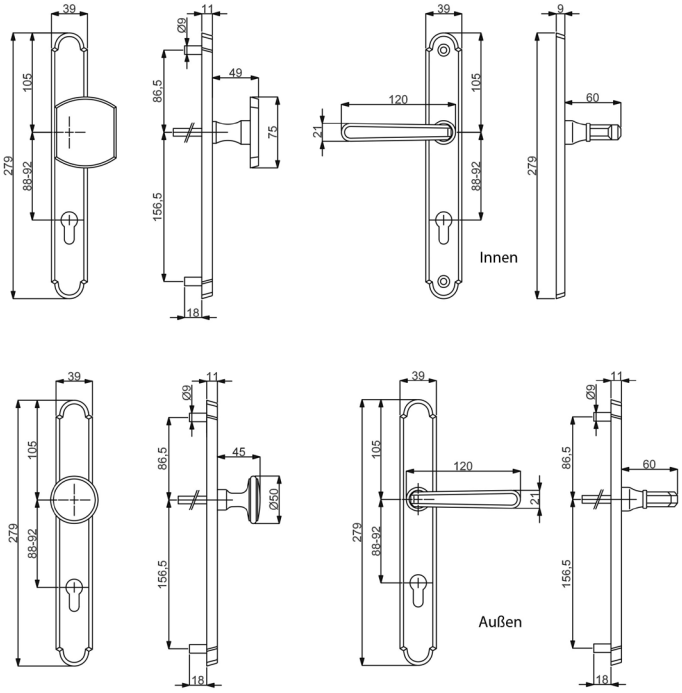

Modelle mit Stift HT 10/8 (8,5/8) mm

Prüfqualität	**ES-/PZ 92 (88) mm**		**ES-/Ö-Norm PZ 88 mm**	
Schutzbeschlag für Haustüren PZ 92 (88) mm, Grp. / Dr., TS 67 - 72 mm				
Ausführung	Robusta Gold-pol.	€/GRT	Messing-pol.	€/GRT
PZ DIN rechts	**(82) / 32.33.3050**	**253,90**	**82.33.0570**	**205,60**
PZ DIN links	**(82) / 32.33.3060**	**253,90**	**82.33.0580**	**205,60**
Schutzbeschlag für Haustüren PZ 92 (88) mm, Knopf / Dr. DIN re/li, TS 67 - 72 mm				
Ausführung	Robusta Gold-pol.	€/GRT	Messing-pol.	€/GRT
PZ DIN re./li.	**(82) / 32.33.0590**	**231,40**	**82.33.0550**	**189,80**
Schutzbeschlag für Haustüren PZ 92 (88) mm, Dr. / Dr., TS 67 - 72 mm				
Ausführung	Robusta Gold-pol.	€/GRT	Messing-pol.	€/GRT
PZ DIN re./li.	**(82) / 32.33.3070**	**228,10**	**82.33.0560**	**201,10**

SICURA RONNY-LS/LS (Serie 40190300)

Aluminium Langschild Garnitur, mit Stahlunterkonstruktion. Wahlweise Griffplatte fest, rechts und links verwendbar oder Drücker.
Von innen verdeckt verschraubt, Schrauben M6. Bei Kernziehschutz (ZA) Ausführung Zylinderüberstand 10-16 mm.
Geprüft nach DIN 18257 ES1/WB2, ES2/WB3, FS - AbZ erteilt, geeignet für Feuer- und Rauchschutztüren, EN 1634-2.

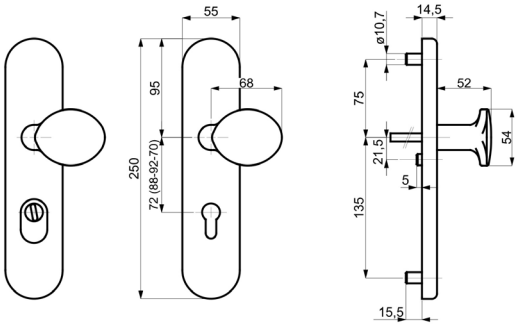

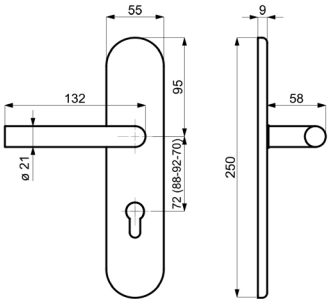

Modelle mit Stift WE 8 (8,5/8) mm, HT 10/8 (8,5/8) mm, FS 9/8 (8,5/8) mm

Prüfqualität	**ES1**		**ES1+FS**		**ES2**		**ES2+FS**	
Schutzbeschlag für Wohnungseingangstüren PZ 72 (88) mm, Grp. / Dr., TS 37-42 mm, FS-Grt. TS 42-47 (TS 37-42) mm								
Ausführung	Aluminium F1	€/GRT	Aluminium F1	€/GRT	Aluminium F1	€/GRT	Aluminium F1	€/GRT
PZ DIN re./li.	**(90) / 40.19.0300**	**96,60**	**(90) / 40.19.0300FS**	**119,10**	**(90) / 40.19.8510**	**122,40**	**(90) / 40.19.8510FS**	**144,90**
PZ-ZA DIN re./li.	**(90) / 40.19.0200**	**115,70**	**(90) / 40.19.0200FS**	**138,20**	**(90) / 40.19.8610**	**141,50**	**(90) / 40.19.8610FS**	**164,00**
Schutzbeschlag für Wohnungseingangstüren PZ 72 (88) mm, Dr. / Dr., TS 37-42 mm, FS-Grt. TS 42-47 (TS 37-42) mm								
Ausführung	Aluminium F1	€/GRT	Aluminium F1	€/GRT	Aluminium F1	€/GRT	Aluminium F1	€/GRT
PZ DIN re./li.	**(90) / 40.19.0370**	**91,00**	**(90) / 40.19.0370FS**	**113,50**	**(90) / 40.19.8520**	**116,90**	**(90) / 40.19.8520FS**	**139,30**
PZ-ZA DIN re./li.	**(90) / 40.19.0270**	**110,10**	**(90) / 40.19.0270FS**	**132,60**	**(90) / 40.19.8620**	**136,00**	**(90) / 40.19.8620FS**	**158,40**
Schutzbeschlag für Haustüren PZ 92 (88) mm, Grp. / Dr., TS 67-72 mm, FS-Grt. TS 67-72 mm								
Ausführung	Aluminium F1	€/GRT	Aluminium F1	€/GRT	Aluminium F1	€/GRT	Aluminium F1	€/GRT
PZ DIN re./li.	**(90) / 40.19.0350**	**101,10**	**(90) / 40.19.0350FS**	**123,60**	**(90) / 40.19.8530**	**126,90**	**(90) / 40.19.8530FS**	**149,40**
PZ-ZA DIN re./li.	**(90) / 40.19.0250**	**120,20**	**(90) / 40.19.0250FS**	**142,70**	**(90) / 40.19.8630**	**146,10**	**(90) / 40.19.8630FS**	**168,50**
Schutzbeschlag für Haustüren PZ 92 (88) mm, Dr. / Dr., TS 67-72 mm, FS-Grt. TS 67-72 mm								
Ausführung	Aluminium F1	€/GRT	Aluminium F1	€/GRT	Aluminium F1	€/GRT	Aluminium F1	€/GRT
PZ DIN re./li.	**(90) / 40.19.0380**	**95,60**	**(90) / 40.19.0380FS**	**118,00**	**(90) / 40.19.8540**	**121,40**	**(90) / 40.19.8540FS**	**143,90**
PZ-ZA DIN re./li.	**(90) / 40.19.0280**	**114,60**	**(90) / 40.19.0280FS**	**137,00**	**(90) / 40.19.8640**	**140,50**	**(90) / 40.19.8640FS**	**163,00**

ACHTUNG UNTERSCHIEDLICHE NORMEN - SO BESTELLEN SIE RICHTIG:
D-Norm Bestellung: Artikelnummer ohne Zahl in Klammern.
Ö-Norm Bestellung: Die ersten beiden Stellen der Artikelnummer D-Norm gegen die Zahl in Klammern austauschen.

SICURA RONNY-KS (Serie 28810010)

Aluminium Kurzschild Garnitur, mit Stahlunterkonstruktion. Wahlweise Knopf fest, rechts und links verwendbar oder Drücker.
Feuerschutzgarnitur fest/drehbar gelagert. Von innen verdeckt verschraubt, Schrauben M6.
Bei Kernziehschutz (ZA) Ausführung Zylinderüberstand 10-16 mm.
Geprüft nach DIN 18257 ES1, DIN 18273.

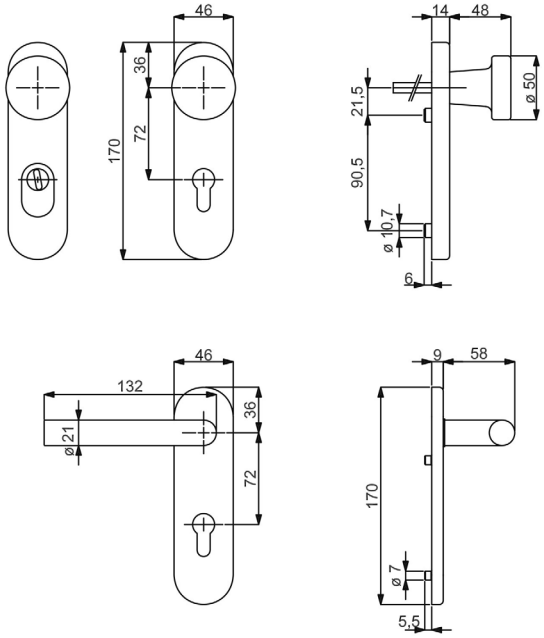

Modelle mit Stift WE 8 mm, FS 9 mm

Prüfqualität	**ES1**		**ES1+FS**	
Schutzbeschlag für Wohnungseingangstüren PZ 72 mm, Knopf / Dr., TS 37-42 mm, FS-Grt. TS 49-57 mm				
Ausführung	Aluminium F1	€/GRT	Aluminium F1	€/GRT
PZ DIN re./li.	**28.81.0010**	**84,30**	**28.81.0010FS**	**106,80**
PZ-ZA DIN re./li.	**28.81.0020**	**103,30**	**28.81.0020FS**	**125,80**
Schutzbeschlag für Wohnungseingangstüren PZ 72 mm, Dr. / Dr., TS 37-42 mm, FS-Grt. TS 49-57 mm				
Ausführung	Aluminium F1	€/GRT	Aluminium F1	€/GRT
PZ DIN re./li.	**28.81.0030**	**78,60**	**28.81.0030FS**	**101,10**
PZ-ZA DIN re./li.	**28.81.0040**	**97,80**	**28.81.0040FS**	**120,20**

SICURA PAULA-LS/LS (Serie 40190170)

Aluminium Langschild Garnitur, mit Stahlunterkonstruktion. Wahlweise Griffplatte fest, rechts und links verwendbar oder Drücker.
Von innen verdeckt verschraubt, Schrauben M6. Bei Kernziehschutz (ZA) Ausfühung Zylinderüberstand 10-16 mm.
Geprüft nach DIN 18257 ES1/WB2, ES2/WB3, FS - AbZ erteilt, geeignet für Feuer- und Rauchschutztüren, EN 1634-2.

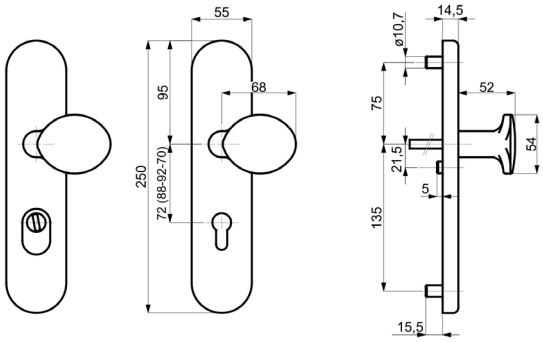

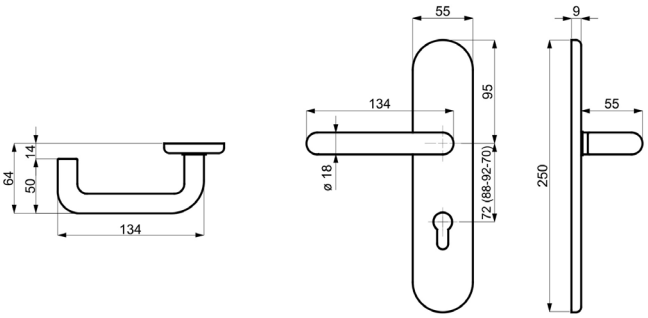

Modelle mit Stift WE 8 (8,5/8) mm, HT 10/8 (8,5/8) mm, FS 9/8 (8,5/8) mm

Prüfqualität	**ES1**		**ES1+FS**		**ES2**		**ES2+FS**	
Schutzbeschlag für Wohnungseingangstüren PZ 72 (88) mm, Grp. / Dr., TS 37-42 mm, FS-Grt. TS 42-47 (TS 37-42) mm								
Ausführung	Aluminium F1	€/GRT	Aluminium F1	€/GRT	Aluminium F1	€/GRT	Aluminium F1	€/GRT
PZ DIN re./li.	**(90) / 40.19.0170**	**97,80**	**(90) / 40.19.0170FS**	**120,20**	**(90) / 40.19.0430**	**124,70**	**(90) / 40.19.0430FS**	**147,20**
PZ-ZA DIN re./li.	**(90) / 40.19.0010**	**116,90**	**(90) / 40.19.0010FS**	**139,30**	**(90) / 40.19.0510**	**143,90**	**(90) / 40.19.0510FS**	**166,30**
Schutzbeschlag für Wohnungseingangstüren PZ 72 (88) mm, Dr. / Dr., TS 37-42 mm, FS-Grt. TS 42-47 (TS 37-42) mm								
Ausführung	Aluminium F1	€/GRT	Aluminium F1	€/GRT	Aluminium F1	€/GRT	Aluminium F1	€/GRT
PZ DIN re./li.	**(90) / 40.19.0060**	**93,20**	**(90) / 40.19.0060FS**	**115,70**	**(90) / 40.19.0470**	**120,20**	**(90) / 40.19.0470FS**	**142,70**
PZ-ZA DIN re./li.	**(90) / 40.19.0400**	**112,40**	**(90) / 40.19.0400FS**	**134,80**	**(90) / 40.19.0550**	**139,30**	**(90) / 40.19.0550FS**	**161,80**
Schutzbeschlag für Haustüren PZ 92 (88) mm, Grp. / Dr., TS 67-72 mm, FS-Grt. TS 67-72 mm								
Ausführung	Aluminium F1	€/GRT	Aluminium F1	€/GRT	Aluminium F1	€/GRT	Aluminium F1	€/GRT
PZ DIN re./li.	**(90) / 40.19.0070**	**102,30**	**(90) / 40.19.0070FS**	**124,70**	**(90) / 40.19.0450**	**130,30**	**(90) / 40.19.0450FS**	**152,80**
PZ-ZA DIN re./li.	**(90) / 40.19.0150**	**121,40**	**(90) / 40.19.0150FS**	**143,90**	**(90) / 40.19.0530**	**149,40**	**(90) / 40.19.0530FS**	**171,90**
Schutzbeschlag für Haustüren PZ 92 (88) mm, Dr. / Dr., TS 67-72 mm, FS-Grt. TS 67-72 mm								
Ausführung	Aluminium F1	€/GRT	Aluminium F1	€/GRT	Aluminium F1	€/GRT	Aluminium F1	€/GRT
PZ DIN re./li.	**(90) / 40.19.0130**	**97,80**	**(90) / 40.19.0130FS**	**120,20**	**(90) / 40.19.0490**	**125,80**	**(90) / 40.19.0490FS**	**148,30**
PZ-ZA DIN re./li.	**(90) / 40.19.0040**	**116,90**	**(90) / 40.19.0040FS**	**139,30**	**(90) / 40.19.0570**	**144,90**	**(90) / 40.19.0570FS**	**167,40**

ACHTUNG UNTERSCHIEDLICHE NORMEN - SO BESTELLEN SIE RICHTIG:
D-Norm Bestellung: Artikelnummer ohne Zahl in Klammern.
Ö-Norm Bestellung: Die ersten beiden Stellen der Artikelnummer D-Norm gegen die Zahl in Klammern austauschen.

SICURA PAULA-KS (Serie 28810110)

Aluminium Kurzschild Garnitur, mit Stahlunterkonstruktion. Wahlweise Knopf fest, rechts und links verwendbar oder Drücker.
Feuerschutz und Fluchttür Garnitur fest/drehbar gelagert. Von innen verdeckt verschraubt, Schrauben M6.
Bei Kernziehschutz (ZA) Ausführung Zylinderüberstand 10-16 mm.
Geprüft nach DIN 18257 ES1, DIN 18273, EN 179.

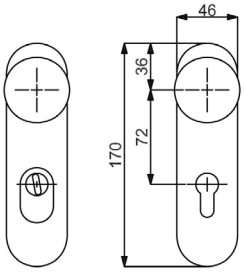

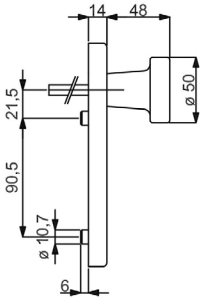

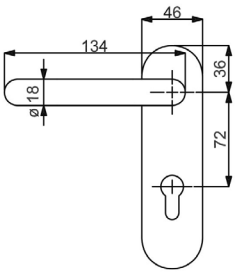

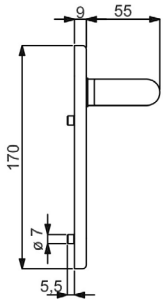

Modelle mit Stift WE 8 mm, FS 9 mm / FT 9x60/60 mm

Prüfqualität	**ES1**		**ES1+FS**		**ES1+FS+EN179**	
Schutzbeschlag für Wohnungseingangstüren PZ 72 mm, Knopf / Dr., TS 37-42 mm, FS und FT Grt. TS 49-57 mm						
Ausführung	Aluminium F1	€/GRT	Aluminium F1	€/GRT	Aluminium F1	€/GRT
PZ DIN re./li.	**28.81.0110**	**87,70**	**28.81.0110FS**	**110,10**	**28.71.0510**	**126,90**
PZ-ZA DIN re./li.	**28.81.0120**	**106,80**	**28.81.0120FS**	**129,30**	**28.71.0520**	**146,10**
Schutzbeschlag für Wohnungseingangstüren PZ 72 mm, Dr. / Dr., TS 37-42 mm, FS und FT Grt. TS 49-57 mm						
Ausführung	Aluminium F1	€/GRT	Aluminium F1	€/GRT	Aluminium F1	€/GRT
PZ DIN re./li.	**28.81.0130**	**83,20**	**28.81.0130FS**	**105,60**	**28.71.0530**	**122,40**
PZ-ZA DIN re./li.	**28.81.0140**	**102,30**	**28.81.0140FS**	**124,70**	**28.71.0540**	**141,50**
Schutzbeschlag für Wohnungseingangstüren PZ 72 mm, Dr. innen mit PZ / Blindschild, FS und FT Grt. TS 49-57 mm						
Ausführung	Aluminium F1	€/GRT	Aluminium F1	€/GRT	Aluminium F1	€/GRT
PZ DIN re./li.	**-**	**-**	**-**	**-**	**28.71.0550**	**128,10**

TORA II, SCHILDHÖHE 12 MM (Serie 40100950)

Aluminium Langschild Garnitur, mit PZ Stahleinlage. Wahlweise Knopf gerade fest, rechts und links verwendbar oder Drücker.
Von innen sichtbar verschraubt, Schrauben M6.

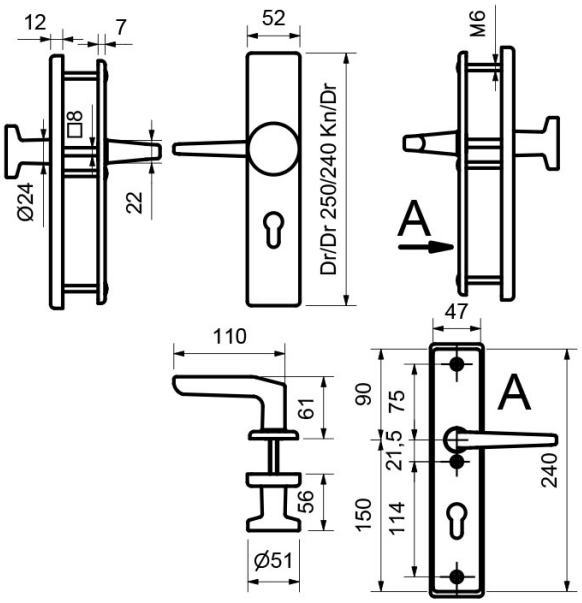

Modelle mit Stift WE 8 (8,5) mm, HT 10 (8,5) mm

Prüfqualität	**ES-**		**ES-**	
Schutzbeschlag für Wohnungseingangstüren PZ 72 (88) mm, Knopf/Dr., TS 37-42 mm				
Ausführung	Aluminium F1	€/GRT	Aluminium F2	€/GRT
PZ DIN re./li.	**40.10.0950**	**39,40**	**(90) / 40.10.0050**	**39,40**
Schutzbeschlag für Wohnungseingangstüren PZ 72 (88) mm, Dr. / Dr., TS 37-42 mm				
Ausführung	Aluminium F1	€/GRT	Aluminium F2	€/GRT
PZ DIN re./li.	**40.10.0970**	**39,40**	**40.10.0450**	**39,40**
Schutzbeschlag für Haustüren PZ 92 (88) mm, Knopf / Dr. DIN re/li, TS 67 - 72 mm				
Ausführung	Aluminium F1	€/GRT	Aluminium F2	€/GRT
PZ DIN re./li.	**40.10.0960**	**41,60**	**(90) / 40.10.0070**	**41,60**
Schutzbeschlag für Haustüren PZ 92 (88) mm, Dr. / Dr., TS 67 - 72 mm				
Ausführung	Aluminium F1	€/GRT	Aluminium F2	€/GRT
PZ DIN re./li.	**40.10.0980**	**41,60**	**(90) / 40.10.0470**	**41,60**

ACHTUNG UNTERSCHIEDLICHE NORMEN - SO BESTELLEN SIE RICHTIG:
D-Norm Bestellung: Artikelnummer ohne Zahl in Klammern.
Ö-Norm Bestellung: Die ersten beiden Stellen der Artikelnummer D-Norm gegen die Zahl in Klammern austauschen.

SICURA KOMBI-LS/R TOP SPEED (Serie 40206610)

Aluminium Langschild - Außengarnitur, mit Stahlunterkonstruktion. Griffplatte fest, rechts und links verwendbar. Von innen verdeckt verschraubt, Schrauben M5. Bei Kernziehshutz (ZA) Ausführung Zylinderüberstand 10-16 mm.
Kombinationsmöglichkeit: Geprüft nach DIN 18257 ES1/WB2, FS - AbZ erteilt, geeignet für Feuer- und Rauchschutztüren.

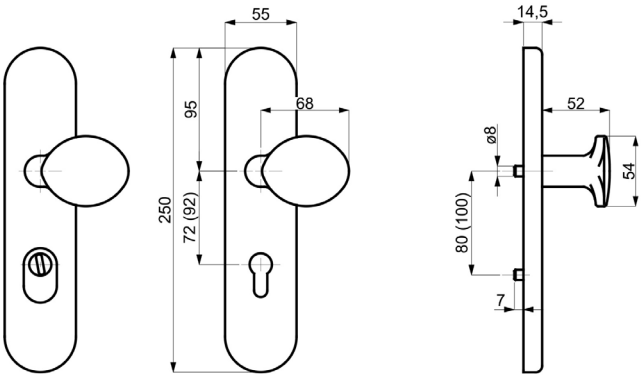

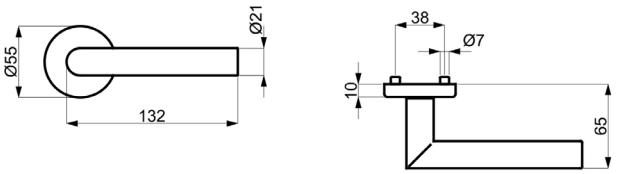

Symbolabbildung:
Kombinieren Sie den Schutzbeschlag mit einer Innen-PZ-Halbgarnitur!

Modelle mit Stift WE 8 mm, HT 10/8 mm, FS 9/8 mm

Prüfqualität	**ES-**		**ES-/FS**		**ES1**		**ES1+FS**	
Schutzbeschlag für Wohnungseingangstüren PZ 72 mm, Grp. / Dr., TS 37-42 mm, FS-Grt. TS 43-48 mm								
Ausführung	Aluminium F1	€/GRT	Aluminium F1	€/GRT	Aluminium F1	€/GRT	Aluminium F1	€/GRT
PZ Aussen	**40.20.6610**	**142,70**	**40.20.6610FS**	**165,20**	**40.77.6610**	**155,10**	**40.77.6610FS**	**177,60**
PZ mit ZA	**40.20.6620**	**169,70**	**40.20.6620FS**	**192,20**	**40.77.6620**	**182,00**	**40.77.6620FS**	**204,40**
Schutzbeschlag für Haustüren PZ 92 mm, Grp. / Dr., TS 67-72 mm, FS-Grt. TS 67-72 mm								
Ausführung	Aluminium F1	€/GRT	Aluminium F1	€/GRT	Aluminium F1	€/GRT	Aluminium F1	€/GRT
PZ Aussen	**40.20.6630**	**147,20**	**40.20.6630FS**	**169,70**	**40.77.6630**	**159,50**	**40.77.6630FS**	**182,00**
PZ mit ZA	**40.20.6640**	**174,20**	**40.20.6640FS**	**196,70**	**40.77.6640**	**186,50**	**40.77.6640FS**	**209,00**

ACHTUNG UNTERSCHIEDLICHE NORMEN - SO BESTELLEN SIE RICHTIG:
D-Norm Bestellung: Artikelnummer ohne Zahl in Klammern.
Ö-Norm Bestellung: Die ersten beiden Stellen der Artikelnummer D-Norm gegen die Zahl in Klammern austauschen.
Südmetall

RONNY-R TOP SPEED (40540380)
Innen-PZ-Halbgarnitur, Alu F1 Perl-sat.

Prüfqualität ES1

Halbgarnituren für Haustüren, ES1 (LS-R) mit Metallunterkonstruktion (ohne Stift)

Ausführung	Artikelnummer	€/GRT
PZ DIN rechts	**40.54.0420**	**43,80**
PZ DIN links	**40.54.0430**	**43,80**

PAULA-R TOP SPEED (40540580)
Innen-PZ-Halbgarnitur, Alu F1 Perl-sat.

Prüfqualität ES1

Halbgarnituren für Haustüren, ES1 (LS-R) mit Metallunterkonstruktion (ohne Stift)

Ausführung	Artikelnummer	€/GRT
PZ DIN rechts	**40.54.0620**	**44,90**
PZ DIN links	**40.54.0630**	**44,90**

MADRID-R TOP SPEED (40540090)
Innen-PZ-Halbgarnitur, Alu F1 Perl-sat.

Prüfqualität ES1

Halbgarnituren für Haustüren, ES1 (LS-R) mit Metallunterkonstruktion (ohne Stift)

Ausführung	Artikelnummer	€/GRT
PZ DIN rechts	**40.54.0130**	**44,90**
PZ DIN links	**40.54.0140**	**44,90**

SICURA KOMBI-LS/R TOP SPEED (Serie 40206710)

Aluminium Langschild - Außengarnitur, mit Stahlunterkonstruktion. Ohne Außendrücker. Von innen verdeckt verschraubt, Schrauben M5. Bei Kernziehshutz (ZA) Ausführung Zylinderüberstand 10-16 mm.
Kombinationsmöglichkeit: Geprüft nach DIN 18257 ES1/WB2, FS - AbZ erteilt, geeignet für Feuer- und Rauchschutztüren.

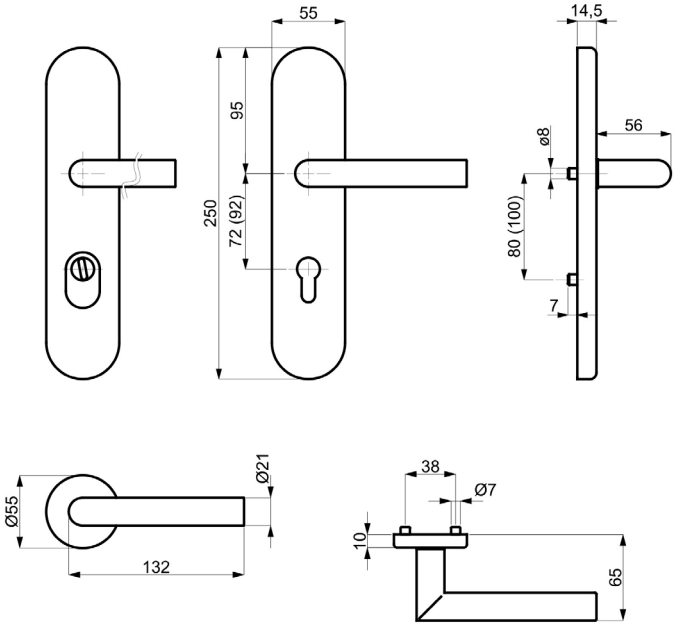

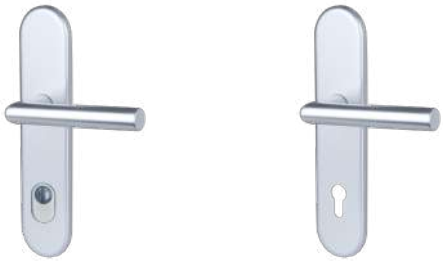

Symbolabbildung:
Kombinieren Sie den Schutzbeschlag mit einer Innen-PZ-Halbgarnitur!

Modelle mit Stift WE 8 mm, HT 10/8 mm, FS 9/8 mm

Prüfqualität	**ES-**		**ES-/FS**		**ES1**		**ES1+FS**	
Schutzbeschlag für Wohnungseingangstüren PZ 72 mm, Dr. / Dr., TS 37-42 mm, FS-Grt. TS 42-47 mm								
Ausführung	Aluminium F1	€/GRT	Aluminium F1	€/GRT	Aluminium F1	€/GRT	Aluminium F1	€/GRT
PZ Aussen	**40.20.6710**	**115,70**	**40.20.6710FS**	**138,20**	**40.77.6710**	**128,10**	**40.77.6710FS**	**150,60**
PZ mit ZA	**40.20.6720**	**142,70**	**40.20.6720FS**	**165,20**	**40.77.6720**	**155,10**	**40.77.6720FS**	**177,60**
Schutzbeschlag für Haustüren PZ 92 mm, Dr. / Dr., TS 67-72 mm, FS-Grt. TS 67-72 mm								
Ausführung	Aluminium F1	€/GRT	Aluminium F1	€/GRT	Aluminium F1	€/GRT	Aluminium F1	€/GRT
PZ Aussen	**40.20.6730**	**120,20**	**40.20.6730FS**	**142,70**	**40.77.6730**	**132,60**	**40.77.6730FS**	**155,10**
PZ mit ZA	**40.20.6740**	**147,20**	**40.20.6740FS**	**169,70**	**40.77.6740**	**159,50**	**40.77.6740FS**	**182,00**

ACHTUNG UNTERSCHIEDLICHE NORMEN - SO BESTELLEN SIE RICHTIG:
D-Norm Bestellung: Artikelnummer ohne Zahl in Klammern.
Ö-Norm Bestellung: Die ersten beiden Stellen der Artikelnummer D-Norm gegen die Zahl in Klammern austauschen.

RONNY-R TOP SPEED (40540450)
Innen-PZ-Halbgarnitur inkl. Außendrücker
Alu F1 Perl-sat.

Prüfqualität ES-/ES1

Halbgarnituren für Haustüren, mit Metallunterkonstruktion (ohne Stift)

Ausführung	Artikelnummer	€/GRT
PZ DIN rechts	**40.54.0450**	**42,70**
PZ DIN links	**40.54.0470**	**42,70**

Halbgarnituren für Haustüren, ES1 (LS-R) mit Metallunterkonstruktion (ohne Stift)

Ausführung	Artikelnummer	€/GRT
PZ DIN rechts	**40.54.0460**	**50,60**
PZ DIN links	**40.54.0480**	**50,60**

PAULA-R TOP SPEED (40540650)
Innen-PZ-Halbgarnitur inkl. Außendrücker
Alu F1 Perl-sat.

Prüfqualität ES-/ES1

Halbgarnituren für Haustüren, mit Metallunterkonstruktion (ohne Stift)

Ausführung	Artikelnummer	€/GRT
PZ DIN rechts	**40.54.0650**	**43,80**
PZ DIN links	**40.54.0670**	**43,80**

Halbgarnituren für Haustüren, ES1 (LS-R) mit Metallunterkonstruktion (ohne Stift)

Ausführung	Artikelnummer	€/GRT
PZ DIN rechts	**40.54.0660**	**51,70**
PZ DIN links	**40.54.0680**	**51,70**

MADRID-R TOP SPEED (40540150)
Innen-PZ-Halbgarnitur inkl. Außendrücker
Alu F1 Perl-sat.

Prüfqualität ES-/ES1

Halbgarnituren für Haustüren, mit Metallunterkonstruktion (ohne Stift)

Ausführung	Artikelnummer	€/GRT
PZ DIN rechts	**40.54.0150**	**48,30**
PZ DIN links	**40.54.0170**	**48,30**

Halbgarnituren für Haustüren, ES1 (LS-R) mit Metallunterkonstruktion (ohne Stift)

Ausführung	Artikelnummer	€/GRT
PZ DIN rechts	**40.54.0160**	**56,20**
PZ DIN links	**40.54.0180**	**56,20**

SICURA SEEKIRCHEN II-LS/LS (Serie 75088100)

Schmiedeeisen Langschild Garnitur. Wahlweise Griffplatte versetzt fest, DIN rechts/links umstellbar, oder Drücker.
von innen sichtbar verschraubt, Schrauben M6. Bei Kernziehschutz (ZA) Ausführung Zylinderüberstand 12 mm.
Geprüft nach DIN 18257 ES1.

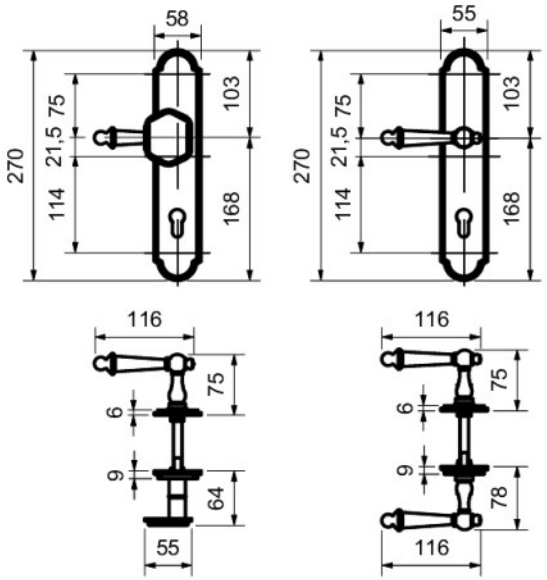

Modelle mit Stift HT 10/8 (8,5/8) mm

Prüfqualität	**ES1**	
Schutzbeschlag für Haustüren PZ 92 (88) mm, Grp. / Dr., TS 77 - 82 mm		
Ausführung	Stahl geschwärzt-sat.	€/GRT
PZ DIN re./li.	**(85) / 75.08.8100**	**434,80**
PZ-ZA DIN re./li.	**(85) / 75.08.8140**	**461,80**
Schutzbeschlag für Haustüren PZ 92 (88) mm, Dr. / Dr., TS 77 - 82 mm		
Ausführung	Stahl geschwärzt-sat.	€/GRT
PZ DIN re./li.	**(85) / 75.08.8110**	**412,30**
PZ-ZA DIN re./li.	**(85) / 75.08.8150**	**439,30**

ACHTUNG UNTERSCHIEDLICHE NORMEN - SO BESTELLEN SIE RICHTIG:
D-Norm Bestellung: Artikelnummer ohne Zahl in Klammern.
Ö-Norm Bestellung: Die ersten beiden Stellen der Artikelnummer D-Norm gegen die Zahl in Klammern austauschen.

SICURA SEEKIRCHEN II-LS/R (Serie 75088200)

Schmiedeseisen Langschild/Rosetten Garnitur. Wahlweise Griffplatte versetzt fest, DIN rechts/links umstellbar, oder Drücker.
Von innen sichtbar verschraubt, Schrauben M5. Bei Kernziehschutz (ZA) Ausführung Zylinderüberstand 12 mm.

S-EISEN

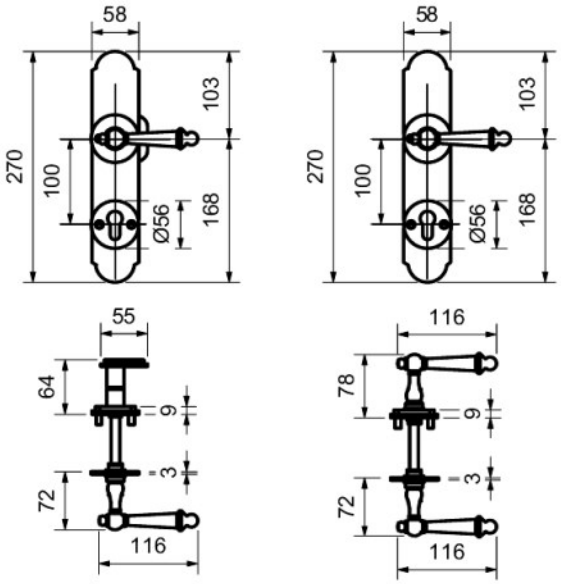

Stützknoppenbohrung Ø7,5

Modelle mit Stift HT 10/8 (8,5/8) mm

Prüfqualität	**ES-**	
Schutzbeschlag für Haustüren PZ 92 (88) mm, Grp. / Dr., TS 67 - 72 mm		
Ausführung	Stahl geschwärzt-sat.	€/GRT
PZ DIN re./li.	**(85) / 75.08.8200**	**348,30**
PZ-ZA DIN re./li.	**(85) / 75.08.8240**	**375,30**
Schutzbeschlag für Haustüren PZ 92 (88) mm, Dr. / Dr., TS 67 - 72 mm		
Ausführung	Stahl geschwärzt-sat.	€/GRT
PZ DIN re./li.	**(85) / 75.08.8220**	**325,80**
PZ-ZA DIN re./li.	**(85) / 75.08.8260**	**352,80**

SICURA LUDWIG II-LS (Serie 75087130)

Schmiedeeisen Langschild Garnitur. Wahlweise Griffplatte versetzt fest, oder Drücker. Von innen sichtbar verschraubt, Schrauben M5.

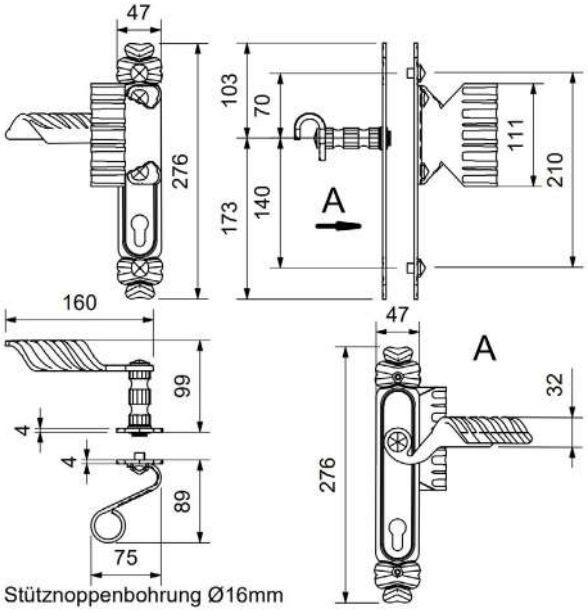

Modelle mit Stift HT 10/8 (8,5/8) mm

Prüfqualität	**ES-**	
Schutzbeschlag für Haustüren PZ 92 (88) mm, Grp. / Dr., TS 67 - 72 mm		
Ausführung	Stahl geschwärzt-sat.	€/GRT
PZ DIN rechts	**(85) / 75.08.7130**	**230,40**
PZ DIN links	**(85) / 75.08.7140**	**230,40**
Schutzbeschlag für Haustüren PZ 92 (88) mm, Dr. / Dr., TS 67 - 72 mm		
Ausführung	Stahl geschwärzt-sat.	€/GRT
PZ DIN re./li.	**(85) / 75.08.7150**	**218,00**

ACHTUNG UNTERSCHIEDLICHE NORMEN - SO BESTELLEN SIE RICHTIG:
D-Norm Bestellung: Artikelnummer ohne Zahl in Klammern.
Ö-Norm Bestellung: Die ersten beiden Stellen der Artikelnummer D-Norm gegen die Zahl in Klammern austauschen.

SICURA GERDA II-LS (Serie 75087000)

Schmiedeseisen Langschild Garnitur. Wahlweise Knopf gerade/versetzt fest oder Drücker.
Von innnen sichtbar verschraubt, Schrauben M5.

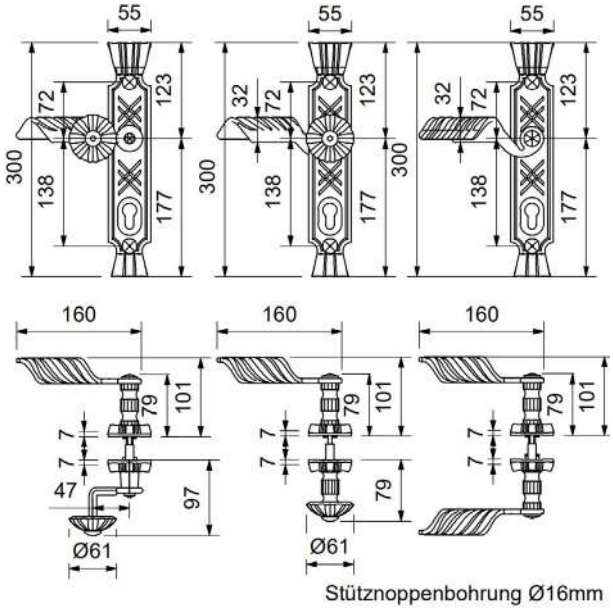

Modelle mit Stift HT 10/8 (8,5/8) mm

Prüfqualität	**ES-**	
Schutzbeschlag für Haustüren PZ 92 (88) mm, mit Knopf auf Langschild fest, mittig, TS 67 - 72 mm		
Ausführung	Stahl geschwärzt-sat.	€/GRT
PZ DIN rechts	**(85) / 75.08.7000**	**303,30**
PZ DIN links	**(85) / 75.08.7010**	**303,30**
Schutzbeschlag für Haustüren PZ 92 (88) mm, mit Knopf auf Langschild fest, versetzt, TS 67 - 72 mm		
Ausführung	Stahl geschwärzt-sat.	€/GRT
PZ DIN rechts	**(85) / 75.08.7030**	**315,70**
PZ DIN links	**(85) / 75.08.7040**	**315,70**
Schutzbeschlag für Haustüren PZ 92 (88) mm, Dr. / Dr., TS 67 - 72 mm		
Ausführung	Stahl geschwärzt-sat.	€/GRT
PZ DIN re./li.	**(85) / 75.08.7020**	**302,20**

SICURA VIGAUN-LS (Serie 75087100)

Schmiedeeisen Langschild Garnitur. Wahlweise Knopf gerade/versetzt fest, oder Drücker.
Von innen sichtbar verschraubt, Schrauben M5.

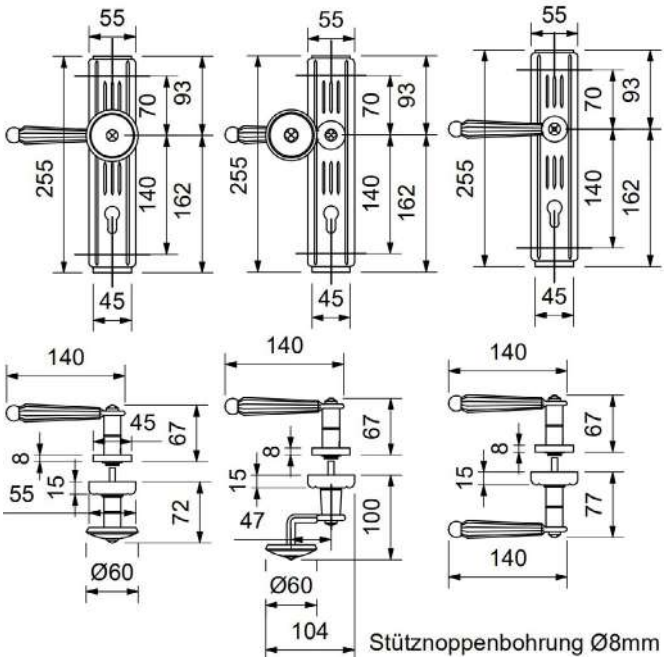

Modelle mit Stift HT 10/8 (8,5/8) mm

Prüfqualität	**ES-**	
Schutzbeschlag für Haustüren PZ 92 (88) mm, mit Knopf auf Langschild fest, mittig, TS 67 - 72 mm		
Ausführung	Stahl geschwärzt-sat.	€/GRT
PZ DIN re./li.	**(85) / 75.08.7160**	**214,60**
Schutzbeschlag für Haustüren PZ 92 (88) mm, mit Knopf auf Langschild fest, versetzt, TS 67 - 72 mm		
Ausführung	Stahl geschwärzt-sat.	€/GRT
PZ DIN rechts	**(85) / 75.08.7100**	**242,70**
PZ DIN links	**(85) / 75.08.7110**	**242,70**
Schutzbeschlag für Haustüren PZ 92 (88) mm, Dr. / Dr., TS 67 - 72 mm		
Ausführung	Stahl geschwärzt-sat.	€/GRT
PZ DIN re./li.	**(85) / 75.08.7120**	**210,10**

ACHTUNG UNTERSCHIEDLICHE NORMEN - SO BESTELLEN SIE RICHTIG:
D-Norm Bestellung: Artikelnummer ohne Zahl in Klammern.
Ö-Norm Bestellung: Die ersten beiden Stellen der Artikelnummer D-Norm gegen die Zahl in Klammern austauschen.
Südmetall

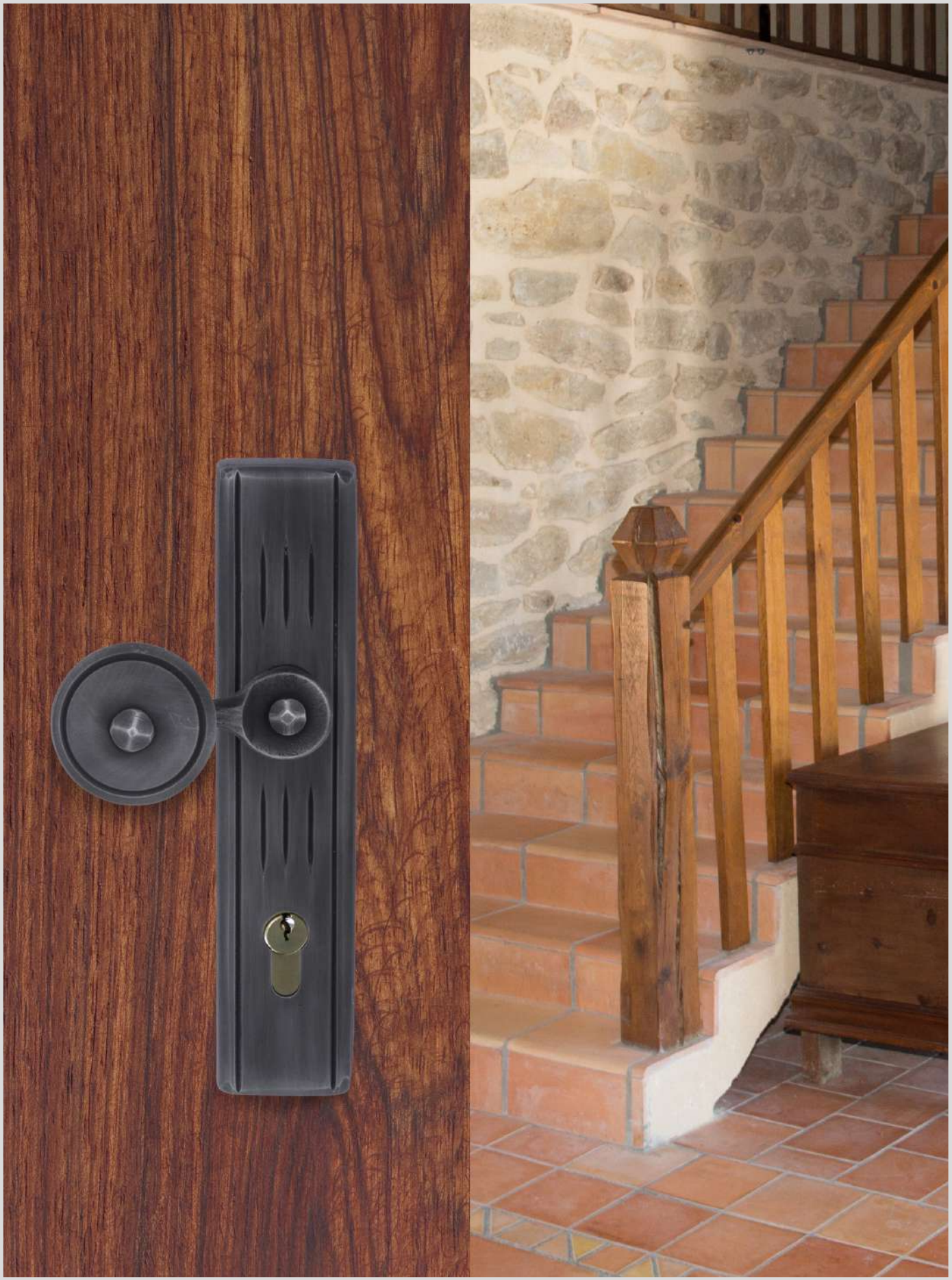

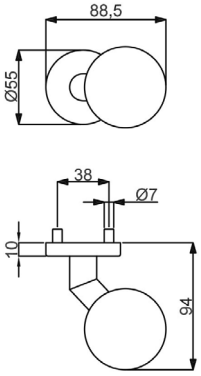

KUGELKNOPF AUF SICHERHEITSROSETTE

(Serie 32855590)

Knopf versetzt Ø 60mm, auf Sicherheitsrosette Ø 55mm, Gewinde M5

fest verbunden

Farbe	Artikelnummer	€/STK
Edelstahl-sat.	**32.85.5590**	**49,90**

lose/drehbar

Farbe	Artikelnummer	€/STK
Edelstahl-sat.	**32.85.5620**	**43,50**

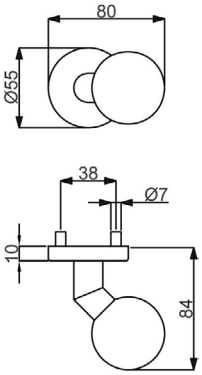

KUGELKNOPF AUF SICHERHEITSROSETTE

(Serie 32822260)

Knopf versetzt Ø 50mm, auf Sicherheitsrosette Ø 55 mm, Gewinde M5

fest verbunden

Farbe	Artikelnummer	€/STK
Edelstahl-sat.	**32.82.2260**	**46,10**
Schwarzstahl-Optik	**32.82.3270**	**80,10**
Schwarz matt	**32.82.5050**	**77,90**
Schwarz matt Struktur	**32.82.3350**	**80,10**

lose/drehbar

Farbe	Artikelnummer	€/STK
Edelstahl-sat.	**32.82.2280**	**32,10**
Schwarz matt Struktur	**32.82.5180**	**86,10**

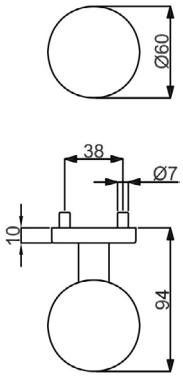

KUGELKNOPF AUF SICHERHEITSROSETTE

(Serie 32855600)

Knopf gerade Ø 60mm, auf Sicherheitsrosette Ø 55mm, Gewinde M5

fest verbunden

Farbe	Artikelnummer	€/STK
Edelstahl-sat.	**32.85.5600**	**44,90**

lose/drehbar

Farbe	Artikelnummer	€/STK
Edelstahl-sat.	**32.85.5610**	**42,10**

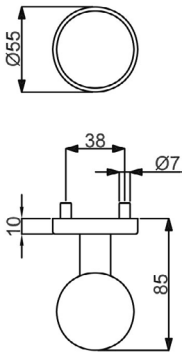

KUGELKNOPF AUF SICHERHEITSROSETTE

(Serie 32822250)

Knopf gerade Ø 50mm, auf Sicherheitsrosette Ø 55mm, Gewinde M5

fest verbunden

Farbe	Artikelnummer	€/STK
Edelstahl-sat.	**32.82.2250**	**43,80**
Schwarzstahl-Optik	**32.82.2160**	**77,90**
Schwarz matt	**32.82.5040**	**75,60**
Schwarz matt Struktur	**32.82.5140**	**77,90**

lose/drehbar

Farbe	Artikelnummer	€/STK
Edelstahl-sat.	**32.82.2270**	**41,10**
Schwarzstahl-Optik	**32.82.2360**	**85,80**
Schwarz matt Struktur	**32.82.5170**	**81,90**

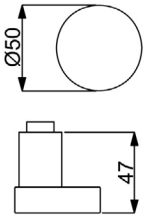

SICURA KNOPF

(Serie 32821230)

Sicura Knopf lose, Aufnahme für Sicura Schutzbeschläge fest

versetzt

Farbe	Artikelnummer	€/STK
Edelstahl-sat.	**32.82.1230**	**22,10**

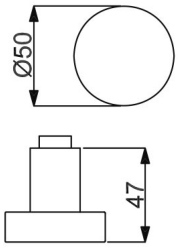

SICURA KNOPF

(Serie 32821240)

Sicura Knopf lose, Aufnahme für Sicura Schutzbeschläge fest

gerade

Farbe	Artikelnummer	€/STK
Edelstahl-sat.	**32.82.1240**	**20,30**
Aluminium F1	**40.19.9950**	**13,20**

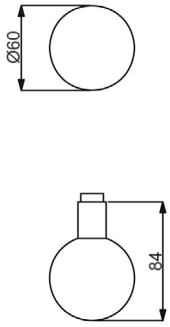

KUGELKNOPF LOSE

(Serie 32855520)

Kugelknopf gerade lose, Ø 60 mm, Stiftaufnahme 8 mm

lose/drehbar

Farbe	Artikelnummer	€/STK
Edelstahl-sat.	**32.85.5520**	**34,10**

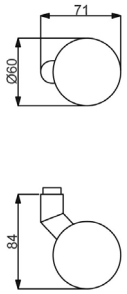

KUGELKNOPF LOSE

(Serie 32855540)

Kugelknopf gekröpft lose, Ø 60 mm, Stiftaufnahme 8 mm

lose/drehbar

Farbe	Artikelnummer	€/STK
Edelstahl-sat.	**32.85.5540**	**35,90**

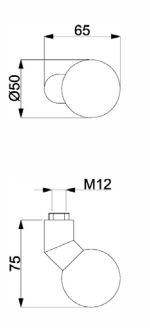

SICURA KUGELKNOPF

(Serie 32823980)

Kugelknopf gekröpft lose, Ø 50 mm

lose/fest

Farbe	Artikelnummer	€/STK
Edelstahl-sat.	**32.82.3980**	**41,60**

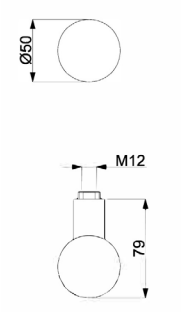

SICURA KUGELKNOPF

(Serie 32823990)

Kugelknopf gerade lose, Ø 50 mm

lose/fest

Farbe	Artikelnummer	€/STK
Edelstahl-sat.	**32.82.3990**	**33,50**

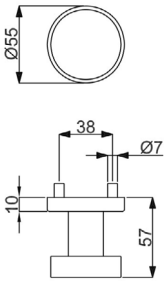

KNOPF AUF SICHERHEITSROSETTE

(Serie 32855700)

Knopf flach gerade Ø 50mm, auf Sicherheitsrosette Ø 55mm, Gewinde M5

fest verbunden

Farbe	Artikelnummer	€/STK
Edelstahl-sat.	**32.85.5700**	**41,60**
Schwarz matt	**32.82.2520**	**65,40**

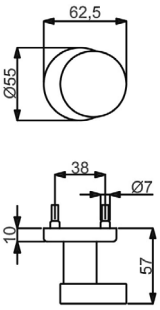

KNOPF AUF SICHERHEITSROSETTE

(Serie 32855690)

Knopf flach versetzt Ø 50mm, auf Sicherheitsrosette Ø 55mm, Gewinde M5

fest verbunden

Farbe	Artikelnummer	€/STK
Edelstahl-sat.	**32.85.5690**	**42,90**

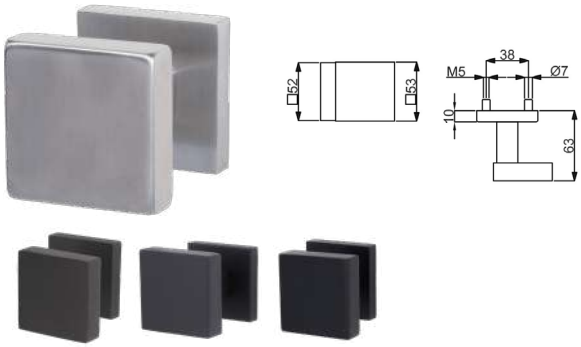

GRIFFPLATTE SQUARE AUF SICHERHEITSROSETTE

(Serie 32843030)

Griffplatte versetzt, fest auf Square Sicherheitsrosette, 52x52 mm, Gewinde M5

fest verbunden

Farbe	Artikelnummer	€/STK
Edelstahl-sat.	**32.84.3030**	**59,00**
Schwarzstahl-Optik	**32.85.7190**	**98,00**
Schwarz matt	**32.84.3380**	**95,80**
Schwarz matt Struktur	**32.82.5160**	**91,60**

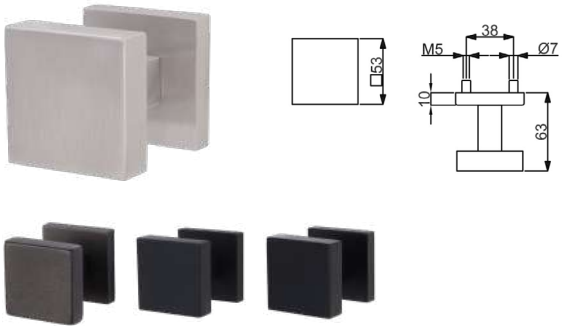

GRIFFPLATTE SQUARE AUF SICHERHEITSROSETTE

(Serie 32858860)

Griffplatte gerade, fest auf Square Sicherheitsrosette, 52x52 mm, Gewinde M5

fest verbunden

Farbe	Artikelnummer	€/STK
Edelstahl-sat.	**32.85.8860**	**61,30**
Schwarzstahl-Optik	**32.85.9760**	**84,30**
Schwarz matt	**32.84.6600**	**90,20**
Schwarz matt Struktur	**32.82.5150**	**84,30**

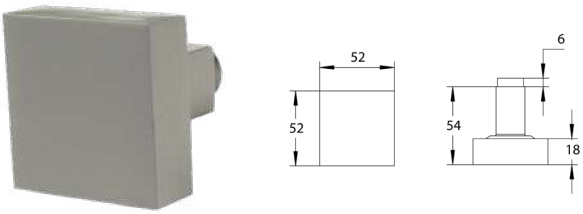

GRIFFPLATTE SQUARE

(Serie 32858870)

Griffplatte Square gerade, lose, für Rosetten - und Langschildgarnituren, Drückerführung 16 mm

lose/drehbar

Farbe	Artikelnummer	€/STK
Edelstahl-sat.	**32.85.8870**	**22,10**

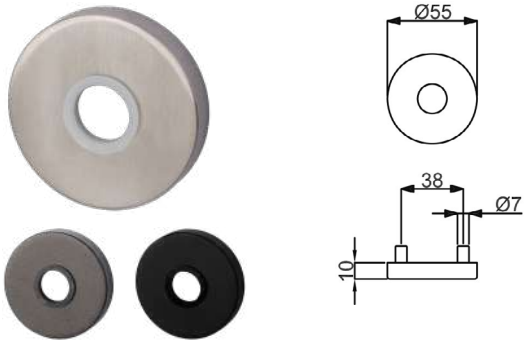

SI DRÜCKERAUSSENROSETTE Ø 55 MMM

(Serie 32821370)

Drückeraussenrosette, Rosette Ø 55 mm,
Drückerführung 16 mm, ohne Stahlplatte, 2 x Gewinde M5

Farbe	Artikelnummer	€/STK
Edelstahl-sat.	**32.82.1370**	**22,90**
Schwarzstahl-Optik	**32.82.3280**	**35,40**
Schwarz matt	**32.82.3250**	**30,70**
Schwarz matt Struktur	**32.82.3430**	**35,40**

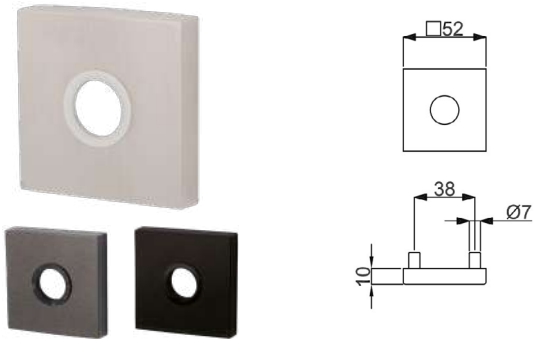

SI DRÜCKERAUSSENROSETTE SQUARE

(Serie 32823290)

Drückeraussenrosette Square, Rosette 52x52 mm,
Drückerführung 16 mm, ohne Stahlplatte, 2 x Gewinde M5

Farbe	Artikelnummer	€/STK
Edelstahl-sat.	**32.85.8800**	**24,40**
Schwarzstahl-Optik	**32.82.3290**	**37,70**
Schwarz matt	**32.82.3240**	**33,00**

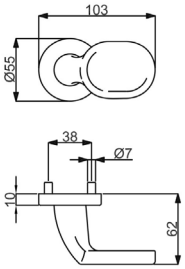

GRIFFPLATTE AUF ROSETTE

(Serie 32356010)

Griffplatte auf Sicherheitsrosette, Gewinde M5

fest verbunden

Farbe	Artikelnummer	€/STK
Ef-sat./PVD/Es-sat.	**32.35.6010**	**107,10**

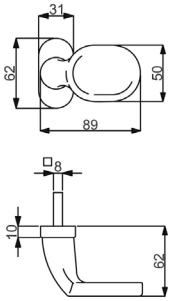

GRIFFPLATTE AUF OVALROSETTE

(Serie 32855780)

Griffplatte auf Ovalrosette, drehbar, rechts und links verwendbar

lose/drehbar

Farbe	Artikelnummer	€/STK
Edelstahl-sat.	**32.85.5780**	**70,40**

Wechselstift mit Platte

Farbe	Artikelnummer	€/STK
Stahl verzinkt S 235JR	**32.23.0080**	**1,90**

ISOLIEREINLAGE FÜR SCHUTZBESCHLÄGE

(Serie 32829980)

für Schutzbeschläge ES1 Seriennummer: 28820010, 28820500, 28822200, 28822300, 40190310, 40190050, 32254000, 32254000-1,32252400, 32252400-1, 32252400-2, 32252400-3, 32166800, 32166800-1.

Isoliereinlage für Schutzbeschläge ES1 PZ 72/92/88 mm

Ausführung	Artikelnummer	€/STK
PZ 72 mm	**32.82.9980**	**11,80**
PZ 92 mm	**32.82.9990**	**11,80**
PZ 88 mm	**82.82.9980**	**12,40**

Isoliereinlage für Schutzbeschläge ES1 PZ ZA 72/92/88 mm

Ausführung	Artikelnummer	€/STK
ZA 72 mm	**32.82.9940**	**14,90**
ZA 92 mm	**32.82.9950**	**14,90**
ZA 88 mm	**82.82.9990**	**15,60**

Berlin
Seite 349

Bremen
Seite 356

Hamburg
Seite 359

Ronny
Seite 363

Galina
Seite 366

Hanna
Seite 369

Paula
Seite 372

Katrin
Seite 375

Flensburg
Seite 376

Jill
Seite 378

Katy
Seite 379

Madrid
Seite 380

Sirius
Seite 382

Korsika
Seite 383

Matteo
Seite 386

Knöpfe & Zubehör
Seite 389

BERLIN-LS (Serie 40331050)

Schmalrahmengarnitur fest/drehbar gelagert, inklusive Rückholfeder, mit stabiler Metallunterkonstruktion. Bei Kernziehschutz (ZA)
Ausführung Zylinderüberstand 8-12 mm.
Von innen verdeckt verschraubt, Schrauben M6, für hohe Beanspruchung!

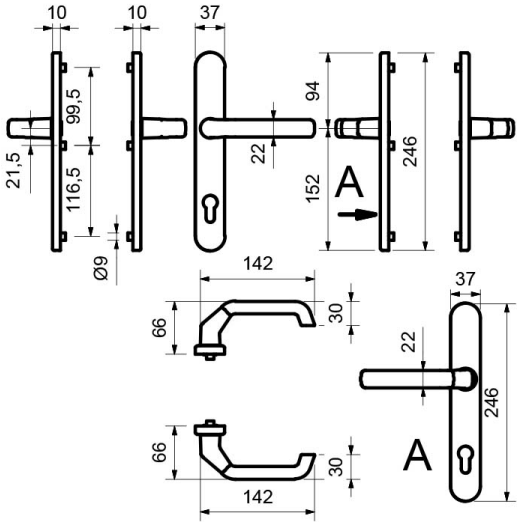

Aluminium F1

Aluminium F9

Aluminium weiß

Schwarz matt

Aluminium F1

Edelstahl-sat.

Modelle mit Stift HT 8 mm

Prüfqualität **ungeprüft**

Schmalrahmengarnitur PZ 92 mm,
Drücker / Drücker DIN re/li, TS 67 - 72 mm

Farbe	Artikelnummer	€/GRT
Edelstahl-sat.	**40.33.1050**	**148,30**
Aluminium F1	**40.33.1030**	**65,20**
Aluminium F9	**40.33.1040**	**77,50**
Aluminium weiß	**40.33.1020**	**61,80**

Schmalrahmengarnitur PZ 92 mm,
Drücker / Drücker DIN re/li, TS 80 mm

Farbe	Artikelnummer	€/GRT
Schwarz matt	**40.33.2240**	**110,30**

Schmalrahmengarnitur PZ mit ZA 92 mm,
Drücker / Drücker DIN re/li, TS 67 - 72 mm

Farbe	Artikelnummer	€/GRT
Edelstahl-sat.	**40.33.1140**	**177,60**
Aluminium F1	**40.33.1120**	**88,70**
Aluminium F9	**40.33.1130**	**98,90**

Schmalrahmengarnitur PZ mit ZA 92 mm,
Drücker / Drücker DIN re/li, TS 80 mm

Farbe	Artikelnummer	€/GRT
Schwarz matt Struktur	**40.33.2260**	**115,50**

BERLIN-LS (Serie 40331440)

Schmalrahmengarnitur fest/drehbar gelagert, inklusive Rückholfeder, mit stabiler Metallunterkonstruktion. Bei Kernziehschutz (ZA)
Ausführung Zylinderüberstand 8-12 mm.
Von innen verdeckt verschraubt, Schrauben M6, für hohe Beanspruchung!

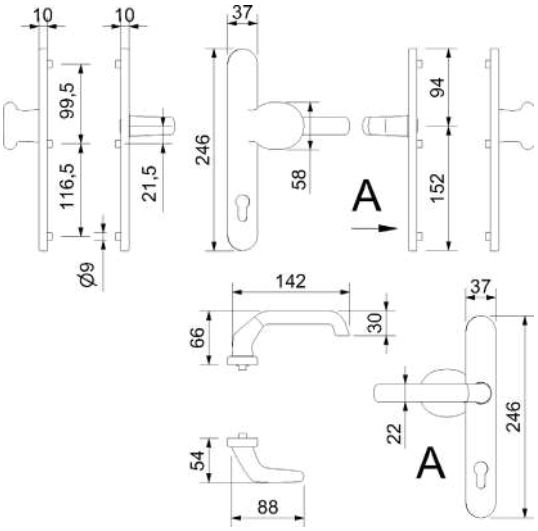

Edelstahl-sat.

Aluminium F9

Aluminium F1

Aluminium F1

Aluminium weiß

Schwarz matt

Modelle mit Stift HT 8 mm

Prüfqualität **ungeprüft**

Schmalrahmengarnitur PZ 92 mm,
Knopf / Drücker DIN re/li, TS 67 - 72 mm

Farbe	Artikelnummer	€/GRT
Edelstahl-sat.	**40.33.1440**	**158,40**
Aluminium F1	**40.33.1420**	**83,20**
Aluminium F9	**40.33.1430**	**90,40**
Aluminium weiß	**40.33.1410**	**69,60**

Schmalrahmengarnitur PZ 92 mm,
Knopf / Drücker DIN re/li, TS 80 mm

Farbe	Artikelnummer	€/GRT
Schwarz matt	**40.33.2250**	**115,50**

Schmalrahmengarnitur PZ mit ZA 92 mm,
Knopf / Drücker DIN re/li, TS 67 - 72 mm

Farbe	Artikelnummer	€/GRT
Edelstahl-sat.	**40.33.1540**	**186,50**
Aluminium F1	**40.33.1520**	**101,10**

Schmalrahmengarnitur PZ mit ZA 92 mm,
Knopf / Drücker DIN re/li, TS 80 mm

Farbe	Artikelnummer	€/GRT
Schwarz matt Struktur	**40.33.2270**	**136,50**

BERLIN-LS (Serie 40331240)

Schmalrahmengarnitur fest/drehbar gelagert, inklusive Rückholfeder, mit stabiler Metallunterkonstruktion.
Von innen verdeckt verschraubt, Schrauben M6, für hohe Beanspruchung!

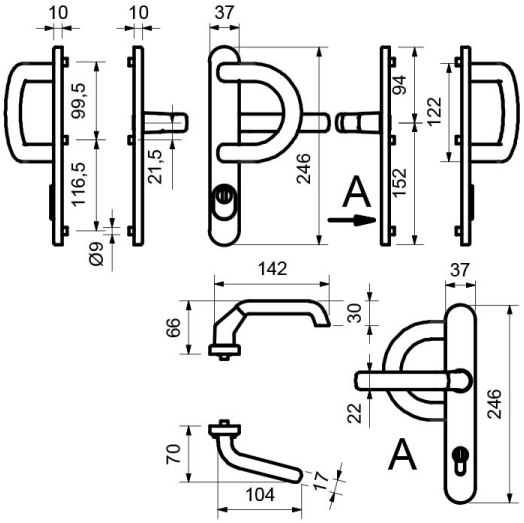

Edelstahl-sat.

Edelstahl-sat.

Aluminium F1

Aluminium F9

Aluminium weiß

Modelle mit Stift HT 8 mm

Prüfqualität **ungeprüft**

Schmalrahmengarnitur PZ 92 mm,
Bogenschild / Drücker DIN re/li, TS 67 - 72 mm

Farbe	Artikelnummer	€/GRT
Edelstahl-sat.	**40.33.1240**	**185,40**
Aluminium F1	**40.33.1220**	**87,70**
Aluminium F9	**40.33.1230**	**94,90**
Aluminium weiß	**40.33.1210**	**75,30**

BERLIN-LS (Serie 40331620)

Schmalrahmengarnitur fest/drehbar gelagert, inklusive Rückholfeder, mit stabiler Metallunterkonstruktion.
Von innen verdeckt verschraubt, Schrauben M6, für hohe Beanspruchung!

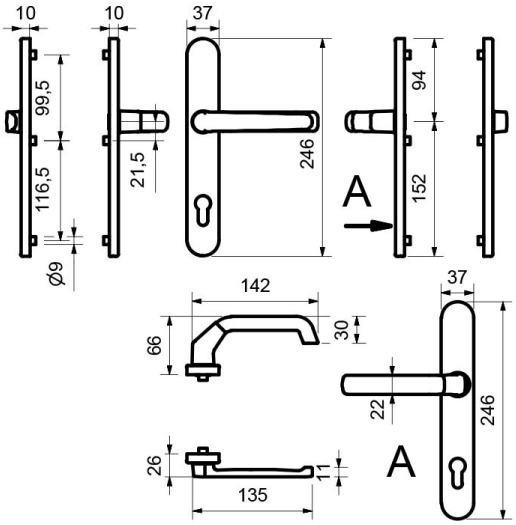

Aluminium F1

Aluminium F9

Aluminium weiß

Modelle mit Stift HT 8 mm

Prüfqualität **ungeprüft**

Schmalrahmengarnitur PZ 92 mm, Drücker außen flach / Drücker DIN re./li., TS 67 - 72 mm

Farbe	Artikelnummer	€/GRT
Aluminium F1	**40.33.1620**	**67,40**
Aluminium F9	**40.33.1630**	**87,70**
Aluminium weiß	**40.33.1610**	**65,20**

BERLIN-LS INNEN-HALBGARNITUR (Serie 40331840)

Schmalrahmen Innenhalbgarnitur fest/drehbar gelagert, inklusive Rückholfeder, mit stabiler Metallunterkonstruktion.
Von innen verdeckt verschraubt, für hohe Beanspruchung!

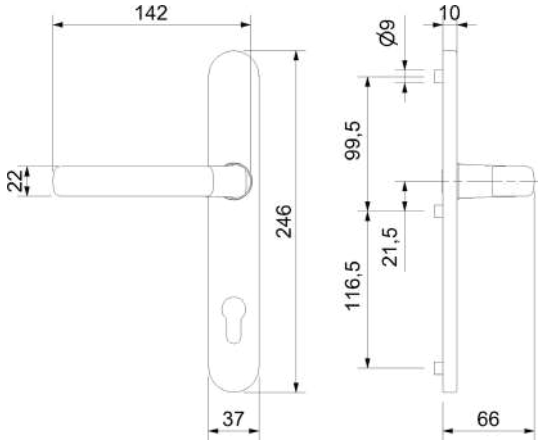

Aluminium F1

Aluminium F9

Aluminium weiß

Schwarz matt

Modelle ohne Stift

Prüfqualität **ungeprüft**

Innenhalbgarnitur PZ 92 mm, DIN re/li, ohne Stift und Schrauben

Farbe	Artikelnummer	€/GRT
Edelstahl-sat.	**40.33.1840**	**77,50**
Aluminium F1	**40.33.1820**	**39,40**
Aluminium F9	**40.33.1830**	**43,90**
Aluminium weiß	**40.33.1810**	**29,90**
Schwarz matt	**40.33.1770**	**37,80**

Innenhalbgarnitur PZ 92 mm, DIN re/li, ohne Stützknoppen, Stift und Schrauben

Farbe	Artikelnummer	€/GRT
Edelstahl-sat.	**40.33.2910**	**77,50**
Aluminium F1	**40.33.2920**	**39,40**
Aluminium F9	**40.33.2940**	**43,90**
Aluminium weiß	**40.33.2930**	**29,90**

BERLIN-LS (Serie 40332150)

Schmalrahmengarnitur fest/drehbar gelagert, inklusive Rückholfeder, Zylinderüberstand 8 - 12 mm, mit stabiler Metallunterkonstruktion. Von innen verdeckt verschraubt, Schrauben M6, für hohe Beanspruchung!
Geprüft nach DIN 18257 ES1.

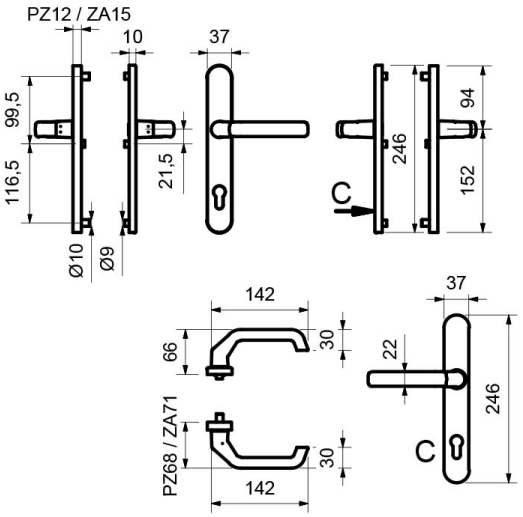

Edelstahl-sat.

Aluminium F1

Aluminium F9

Aluminium weiß

Modelle mit Stift HT 8 mm

Prüfqualität **ES1**

Schmalrahmengarnitur PZ mit ZA 92 mm, Drücker / Drücker DIN re/li, TS 67 - 72 mm

Farbe	Artikelnummer	€/GRT
Edelstahl-sat.	**40.33.2150**	**185,40**
Aluminium F1	**40.33.2120**	**94,40**
Aluminium F9	**40.33.2130**	**112,40**
Aluminium weiß	**40.33.2110**	**97,80**

BERLIN-LS (Serie 40332550)

Schmalrahmengarnitur fest/drehbar gelagert, inklusive Rückholfeder, Zylinderüberstand 8 - 12 mm, mit stabiler Metallunterkonstruktion. Von innen verdeckt verschraubt, Schrauben M6, für hohe Beanspruchung!
Geprüft nach DIN 18257 ES1.

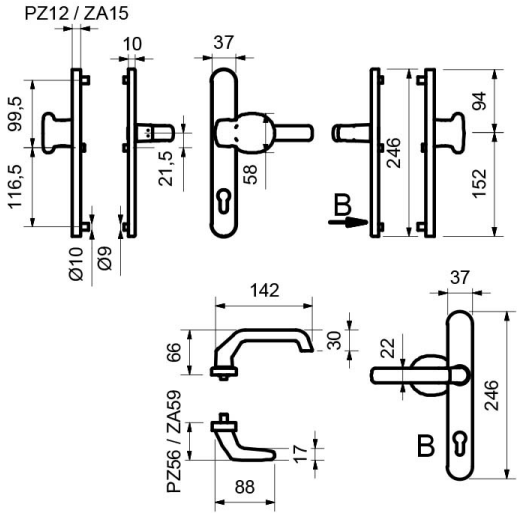

Edelstahl-sat.

Aluminium F1

Aluminium F9

Aluminium weiß

Modelle mit Stift HT 8 mm

Prüfqualität **ES1**

Schmalrahmengarnitur PZ mit ZA 92 mm, Knopf / Drücker DIN re/li, TS 67 - 72 mm

Farbe	Artikelnummer	€/GRT
Edelstahl-sat.	**40.33.2550**	**200,00**
Aluminium F1	**40.33.2520**	**115,70**
Aluminium F9	**40.33.2530**	**123,60**
Aluminium weiß	**40.33.2510**	**104,50**

BREMEN-LS (Serie 40308440)

Schmalrahmengarnitur fest/drehbar gelagert, inklusive Rückholfeder - beidseitig, mit stabiler Metallunterkonstruktion.
Von innen verdeckt verschraubt, Schrauben M5, für hohe Beanspruchung!

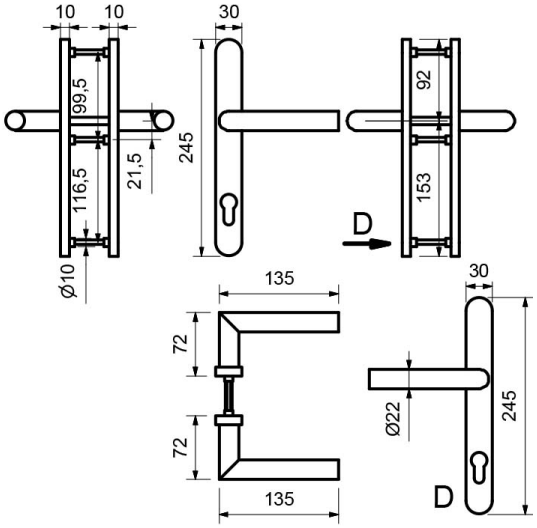

Schwarz matt

Schwarz matt Struktur

Modelle mit Stift HT 8 mm

Prüfqualität **ungeprüft**

Schmalrahmengarnitur PZ 92 mm, Drücker / Drücker DIN re/li, TS 80-87 mm

Farbe	Artikelnummer	€/GRT
Edelstahl-sat.	**40.30.8440**	**112,40**

Schmalrahmengarnitur PZ 92 mm, Drücker / Drücker DIN re/li, TS 67-72 mm

Farbe	Artikelnummer	€/GRT
Schwarz matt	**40.33.1080**	**156,10**
Schwarz matt Struktur	**40.33.9130**	**167,00**

BREMEN-LS (Serie 40306440)

Schmalrahmengarnitur fest/drehbar gelagert, inklusive Rückholfeder, mit stabiler Metallunterkonstruktion.
Von innen verdeckt verschraubt, Schrauben M5, für hohe Beanspruchung!

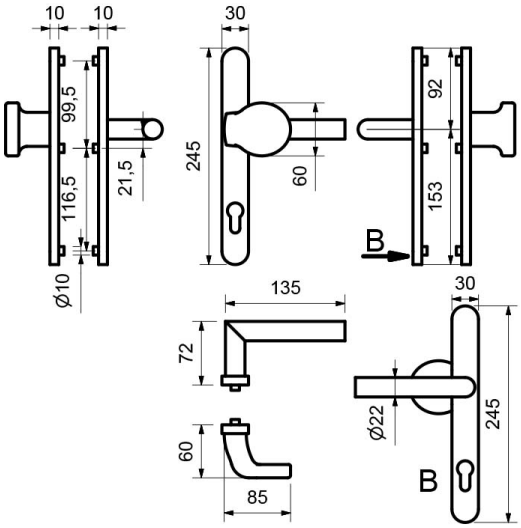

Edelstahl-sat. Schwarz matt Struktur

Modelle mit Stift HT 8 mm

Prüfqualität **ungeprüft**

Schmalrahmengarnitur PZ 92 mm, Knopf / Drücker DIN re/li, TS 80-87 mm

Farbe	Artikelnummer	€/GRT
Edelstahl-sat.	**40.30.6440**	**119,10**

Schmalrahmengarnitur PZ 92 mm, Knopf / Drücker DIN re/li, TS 67-72 mm

Farbe	Artikelnummer	€/GRT
Schwarz matt Struktur	**40.33.9140**	**177,50**

BREMEN-LS INNEN-HALBGARNITUR (Serie 40306840)

Schmalrahmen Innenhalbgarnitur fest/drehbar gelagert, inklusive Rückholfeder, mit stabiler Metallunterkonstruktion.
Von innen verdeckt verschraubt, für hohe Beanspruchung!

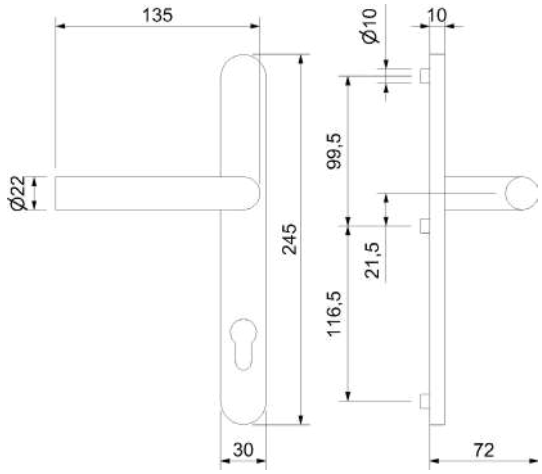

Schwarz matt

Schwarz matt Struktur

Modelle ohne Stift

Prüfqualität **ungeprüft**

Innenhalbgarnitur PZ 92 mm, DIN re/li ohne Stift und Schrauben

Farbe	Artikelnummer	€/STK
Edelstahl-sat.	**40.30.6840**	**54,00**
Schwarz matt	**40.33.1880**	**78,10**
Schwarz matt Struktur	**40.33.9120**	**88,60**

HAMBURG-LS (Serie 40307810)

Schmalrahmengarnitur fest/drehbar gelagert, inklusive Rückholfeder, mit stabiler Metallunterkonstruktion.
Von innen verdeckt verschraubt, Schrauben M5, für hohe Beanspruchung!

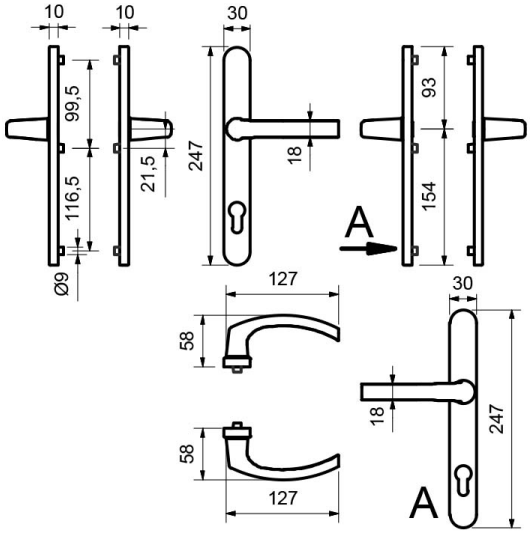

Aluminium F9

Aluminium weiß

Modelle mit Stift HT 8 mm

Prüfqualität **ungeprüft**

Schmalrahmengarnitur PZ 92 mm, Drücker / Drücker DIN re/li, TS 80 - 92 mm

Farbe	Artikelnummer	€/GRT
Aluminium F1	**40.30.7810**	**51,70**
Aluminium F9	**40.30.8010**	**56,20**
Aluminium weiß	**40.30.7910**	**49,50**

HAMBURG-LS (Serie 40307800)

Schmalrahmengarnitur fest/drehbar gelagert, inklusive Rückholfeder, mit stabiler Metallunterkonstruktion.
Von innen verdeckt verschraubt, Schrauben M5, für hohe Beanspruchung!

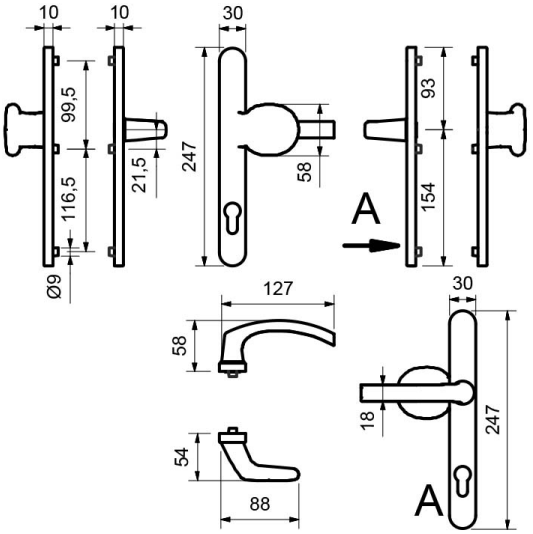

Aluminium F1

Aluminium F9

Aluminium weiß

Modelle mit Stift HT 8 mm

Prüfqualität **ungeprüft**

Schmalrahmengarnitur PZ 92 mm, Knopf / Drücker DIN re/li, TS 80 - 92 mm

Farbe	Artikelnummer	€/GRT
Aluminium F1	**40.30.7800**	**62,90**
Aluminium F9	**40.30.8000**	**75,30**
Aluminium weiß	**40.30.7900**	**60,70**

HAMBURG-LS (Serie 40307820)

Schmalrahmengarnitur fest/drehbar gelagert, inklusive Rückholfeder, mit stabiler Metallunterkonstruktion.
Von innen verdeckt verschraubt, Schrauben M5, für hohe Beanspruchung!

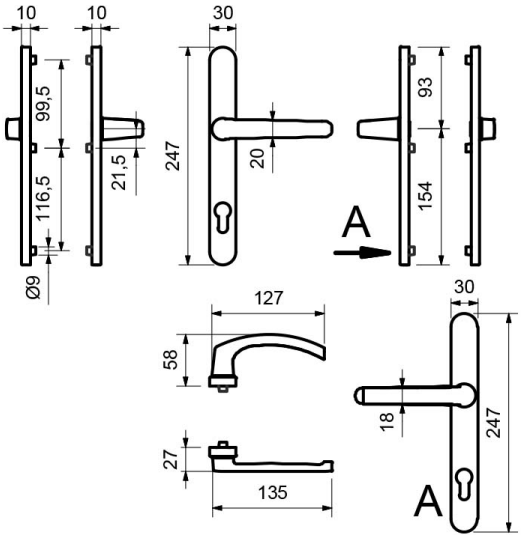

Aluminium F1

Aluminium F9

Aluminium weiß

Modelle mit Stift HT 8 mm

Prüfqualität **ungeprüft**

Schmalrahmengarnitur PZ 92 mm, Drücker Außen flach
DIN re/li, TS 80 - 92 mm

Farbe	Artikelnummer	€/GRT
Aluminium F1	**40.30.7820**	**56,20**
Aluminium F9	**40.30.8020**	**61,80**
Aluminium weiß	**40.30.7920**	**54,00**

HAMBURG-LS INNEN-HALBGARNITUR (Serie 40307830)

Schmalrahmengarnitur Innenhalbgarnitur fest/drehbar gelagert, inklusive Rückholfeder, mit stabiler Metallunterkonstruktion. Von innen verdeckt verschraubt, für hohe Beanspruchung!

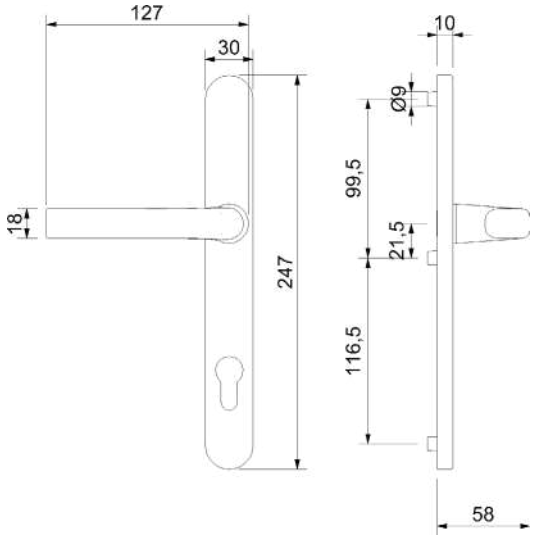

Aluminium F9

Aluminium weiß

Modelle ohne Stift

Prüfqualität **ungeprüft**

Innenhalbgarnitur PZ 92 mm, DIN re/li ohne Stift und Schrauben

Farbe	Artikelnummer	€/STK
Aluminium F1	**40.30.7830**	**25,80**
Aluminium F9	**40.30.8030**	**30,30**
Aluminium weiß	**40.30.7930**	**24,70**

RONNY II-R (Serie 32529540)

Schmalrahmengarnitur mit stabiler Metallunterkonstruktion, Verbundrosette, Hochhaltefeder, fest/drehbar gelagert, Montage ist wahlweise mit oder ohne Stützknoppe möglich.
Das patentierte Beschlagsystem! Geprüft nach EN 1906 Gebrauchskategorie 4, DIN 18273.

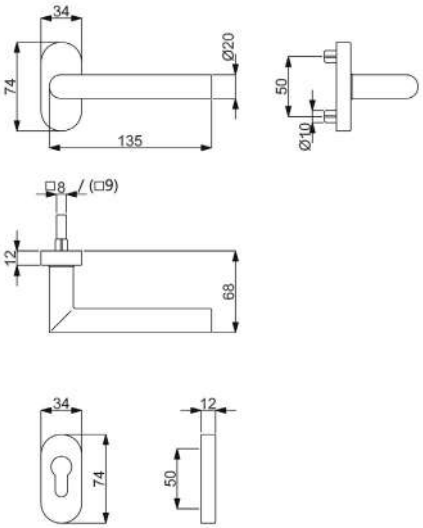

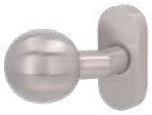

Modelle mit Stift NET/HT 8 mm, FS 9 mm

Prüfqualität	**GK 4 Objektqualität**		**GK4+FS**	
Schmalrahmengarnituren auf Ovalrosetten, PZ, Drücker/Drücker				
Ausführung	Edelstahl-sat.	€/GRT	Edelstahl-sat.	€/GRT
Drücker/Drücker	**32.52.9540**	**96,60**	**32.52.9540FS**	**121,80**
Schmalrahmengarnituren auf Ovalrosetten, PZ, Knopf/Drücker fest				
Ausführung	Edelstahl-sat.	€/GRT	Edelstahl-sat.	€/GRT
Knopf/Dr. DIN re.	**32.52.9550**	**113,40**	**32.52.9550FS**	**138,60**
Knopf/Dr. DIN li.	**32.52.9560**	**113,40**	**32.52.9560FS**	**138,60**
Schmalrahmengarnituren auf Ovalrosetten, PZ, Knopf/Drücker drehbar				
Ausführung	Edelstahl-sat.	€/GRT	Edelstahl-sat.	€/GRT
Knopf/Dr. DIN re.	**32.53.0850**	**113,40**	**-**	**-**
Knopf/Dr. DIN li.	**32.53.0860**	**113,40**	**-**	**-**
Schmalrahmen-Halbgarnituren auf Ovalrosetten, PZ, ohne Stift und Schrauben				
Ausführung	Edelstahl-sat.	€/GRT	Edelstahl-sat.	€/GRT
DIN rechts	**32.52.9860**	**47,10**	**32.52.9860FS**	**57,60**
DIN links	**32.52.9870**	**47,10**	**32.52.9870FS**	**57,60**
Drückerpaar auf Ovalrosette				
Ausführung	Edelstahl-sat.	€/PR	Edelstahl-sat.	€/PR
Drückerpaar	**32.52.8310**	**75,60**	**32.52.8310FS**	**81,90**
Lochteil				
Ausführung	Edelstahl-sat.	€/STK	Edelstahl-sat.	€/STK
Drückerlochteil re.	**32.52.8320**	**35,60**	**32.52.9630**	**39,80**
Drückerlochteil li.	**32.52.8330**	**35,60**	**32.52.9640**	**39,80**

RONNY II-R (Serie 32527520)

Schmalrahmengarnitur mit stabiler Metallunterkonstruktion, Verbundrosette, Hochhaltefeder, fest/drehbar gelagert, Montage ist wahlweise mit oder ohne Stützknoppe möglich.
Das patentierte Beschlagsystem! Geprüft nach EN 1906 Gebrauchskategorie 4.

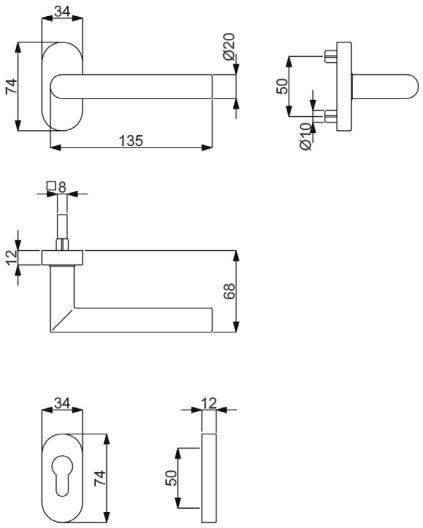

Modelle mit Stift NET/HT 8 mm

Prüfqualität	**GK 4 Objektqualität**		**GK 4 Objektqualität**	
Schmalrahmen-Halbgarnituren auf Ovalrosetten, PZ, ohne Stift und Schrauben				
Ausführung	Schwarzstahl-Optik	€/GRT	Schwarz matt	€/GRT
DIN rechts	**32.52.7520**	**56,20**	**32.52.7770**	**55,00**
DIN links	**32.52.7530**	**56,20**	**32.52.7780**	**55,00**

RONNY II LINEAR-R (Serie 32597130)

Schmalrahmengarnitur mit stabiler Metallunterkonstruktion, Verbundrosette, Hochhaltefeder, fest/drehbar gelagert, Montage ist wahlweise mit oder ohne Stützknoppe möglich.
Das patentierte Beschlagsystem! Geprüft nach EN 1906 Gebrauchskategorie 4, DIN 18273.

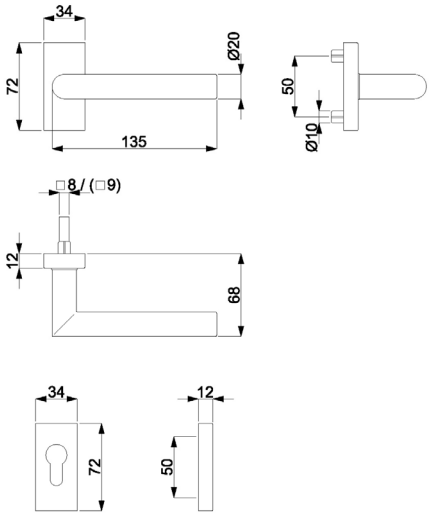

Modelle mit Stift NET/HT 8 mm, FS 9 mm

Prüfqualität	**GK 4 Objektqualität**		**GK4+FS**	
Schmalrahmengarnituren PZ, Drücker/Drücker				
Ausführung	Edelstahl-sat.	€/GRT	Edelstahl-sat.	€/GRT
Drücker/Drücker	**32.59.7100**	**107,10**	**32.59.7100FS**	**132,30**
Schmalrahmengarnituren PZ, Knopf/Drücker fest				
Ausführung	Edelstahl-sat.	€/GRT	Edelstahl-sat.	€/GRT
Knopf/Dr. DIN re.	**32.59.7110**	**123,90**	**32.59.7110FS**	**149,10**
Knopf/Dr. DIN li.	**32.59.7120**	**123,90**	**32.59.7120FS**	**149,10**
Schmalrahmen-Halbgarnituren, PZ, ohne Stift und Schrauben				
Ausführung	Edelstahl-sat.	€/GRT	Edelstahl-sat.	€/GRT
DIN rechts	**32.59.7130**	**51,70**	**32.59.7130FS**	**62,20**
DIN links	**32.59.7140**	**51,70**	**32.59.7140FS**	**62,20**
Drückerpaar auf Rosette				
Ausführung	Edelstahl-sat.	€/PR	Edelstahl-sat.	€/PR
Drückerpaar	**32.59.7150**	**85,10**	**32.59.7150FS**	**91,40**
Lochteil				
Ausführung	Edelstahl-sat.	€/STK	Edelstahl-sat.	€/STK
Drückerlochteil re.	**32.59.7160**	**40,10**	**32.59.7160FS**	**44,30**
Drückerlochteil li.	**32.59.7170**	**40,10**	**32.59.7170FS**	**44,30**

GALINA II-R (Serie 32529510)

Schmalrahmengarnitur mit stabiler Metallunterkonstruktion, Verbundrosette, Hochhaltefeder, fest/drehbar gelagert, Montage ist wahlweise mit oder ohne Stützknoppe möglich.
Das patentierte Beschlagsystem! Geprüft nach EN 1906 Gebrauchskategorie 4, DIN 18273.

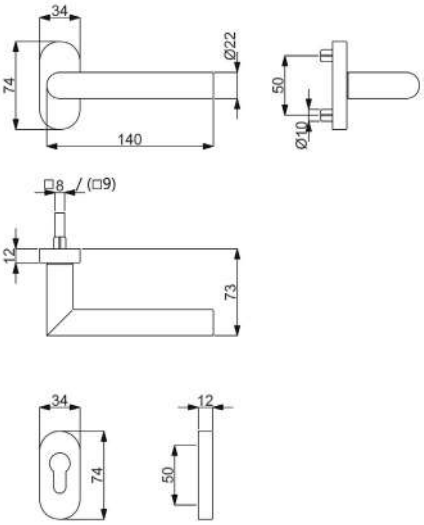

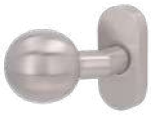

Modelle mit Stift NET/HT 8 mm, FS 9 mm

Prüfqualität	**GK 4 Objektqualität**		**GK4+FS**	
Schmalrahmengarnituren auf Ovalrosetten, PZ, Drücker/Drücker				
Ausführung	Edelstahl-sat.	€/GRT	Edelstahl-sat.	€/GRT
Drücker/Drücker	**32.52.9510**	**107,10**	**32.52.9510FS**	**132,30**
Schmalrahmengarnituren auf Ovalrosetten, PZ, Knopf/Drücker, fest				
Ausführung	Edelstahl-sat.	€/GRT	Edelstahl-sat.	€/GRT
Knopf/Dr. DIN re.	**32.52.9520**	**123,90**	**32.52.9520FS**	**149,10**
Knopf/Dr. DIN li.	**32.52.9530**	**123,90**	**32.52.9530FS**	**149,10**
Schmalrahmengarnituren auf Ovalrosetten, PZ, Knopf/Drücker, drehbar				
Ausführung	Edelstahl-sat.	€/GRT	Edelstahl-sat.	€/GRT
Knopf/Dr. DIN re.	**32.53.1010**	**123,90**	**-**	**-**
Knopf/Dr. DIN li.	**32.53.1020**	**123,90**	**-**	**-**
Schmalrahmen-Halbgarnituren auf Ovalrosetten, PZ, ohne Stift und Schrauben				
Ausführung	Edelstahl-sat.	€/GRT	Edelstahl-sat.	€/GRT
DIN rechts	**32.52.9840**	**51,70**	**32.52.9840FS**	**62,20**
DIN links	**32.52.9850**	**51,70**	**32.52.9850FS**	**62,20**
Drückerpaar auf Ovalrosette				
Ausführung	Edelstahl-sat.	€/PR	Edelstahl-sat.	€/PR
Drückerpaar	**32.52.8280**	**84,00**	**32.52.8280FS**	**90,30**
Lochteil				
Ausführung	Edelstahl-sat.	€/STK	Edelstahl-sat.	€/STK
Drückerlochteil re.	**32.52.8290**	**40,10**	**32.52.9610**	**44,30**
Drückerlochteil li.	**32.52.8300**	**40,10**	**32.52.9620**	**44,30**

GALINA II-R (Serie 32522120)

Schmalrahmengarnitur mit stabiler Metallunterkonstruktion, Verbundrosette, Hochhaltefeder, fest/drehbar gelagert, Montage ist wahlweise mit oder ohne Stützknoppe möglich.
Das patentierte Beschlagsystem! Geprüft nach EN 1906 Gebrauchskategorie 4.

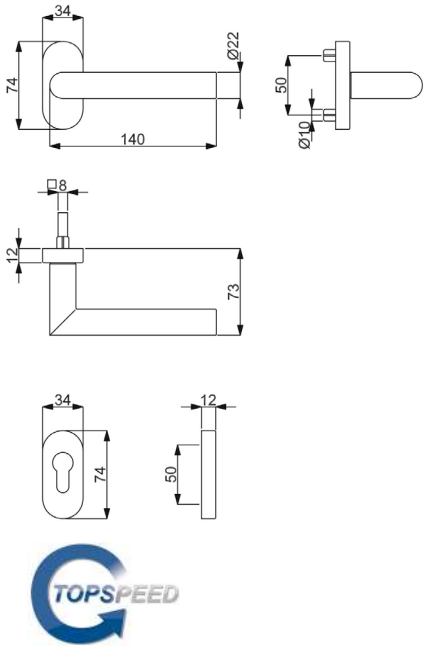

Modelle mit Stift NET/HT 8 mm

Prüfqualität	**GK 4 Objektqualität**		**GK 4 Objektqualität**		**GK 4 Objektqualität**	
Schmalrahmen-Halbgarnituren auf Ovalrosetten, PZ, ohne Stift und Schrauben						
Ausführung	Schwarzstahl-Optik	€/GRT	Schwarz matt	€/GRT	Schwarz matt Struktur	€/GRT
DIN rechts	**32.52.2120**	**60,70**	**32.52.2140**	**59,50**	**32.56.3170**	**60,70**
DIN links	**32.52.2130**	**60,70**	**32.52.2150**	**59,50**	**32.56.3180**	**60,70**

GALINA II SQUARE LINEAR-R (Serie 32597230)

Schmalrahmengarnitur mit stabiler Metallunterkonstruktion, Verbundrosette, Hochhaltefeder, fest/drehbar gelagert, Montage ist wahlweise mit oder ohne Stützknoppe möglich.
Das patentierte Beschlagsystem! Geprüft nach EN 1906 Gebrauchskategorie 4.

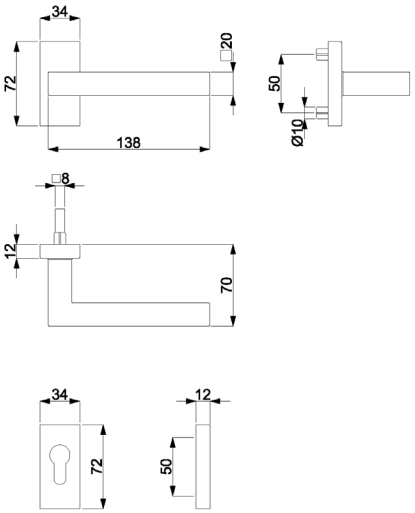

Modelle mit Stift NET/HT 8 mm

Prüfqualität	**GK 4 Objektqualität**	
Schmalrahmengarnituren PZ, Drücker/Drücker		
Ausführung	Edelstahl-sat.	€/GRT
Drücker/Drücker	**32.59.7200**	**116,90**
Schmalrahmengarnituren PZ, Knopf/Drücker fest		
Ausführung	Edelstahl-sat.	€/GRT
Knopf/Dr. DIN re.	**32.59.7210**	**133,70**
Knopf/Dr. DIN li.	**32.59.7220**	**133,70**
Schmalrahmen-Halbgarnituren, PZ, ohne Stift und Schrauben		
Ausführung	Edelstahl-sat.	€/GRT
DIN rechts	**32.59.7230**	**57,30**
DIN links	**32.59.7240**	**57,30**
Drückerpaar auf Rosette		
Ausführung	Edelstahl-sat.	€/PR
Drückerpaar	**32.59.7250**	**75,60**
Lochteil		
Ausführung	Edelstahl-sat.	€/STK
Drückerlochteil re.	**32.59.7260**	**45,80**
Drückerlochteil li.	**32.59.7270**	**45,80**

HANNA-R (Serie 32529440)

Schmalrahmengarnitur mit stabiler Metallunterkonstruktion, Verbundrosette, Hochhaltefeder, fest/drehbar gelagert, Montage ist wahlweise mit oder ohne Stützknoppe möglich.
Das patentierte Beschlagsystem! Geprüft nach EN 1906 Gebrauchskategorie 4, DIN 18273. EN 179.

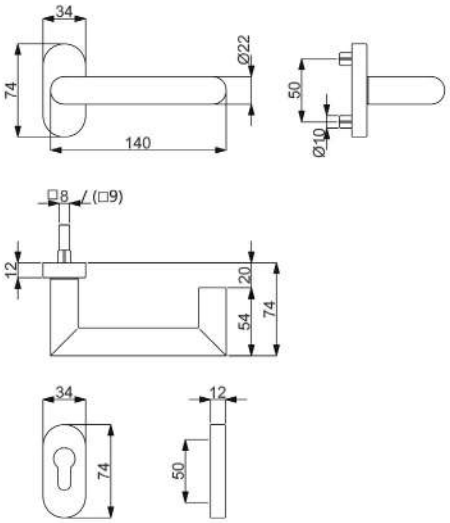

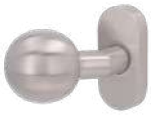

Modelle mit Stift NET/HT 8 mm, FS 9 mm, FT 9x60/60 mm

Prüfqualität	**GK 4 Objektqualität**		**GK4+FS**		**GK4+FS+EN179**	
Schmalrahmengarnituren auf Ovalrosetten, Gehflügel, PZ, Drücker/Drücker						
Ausführung	Edelstahl-sat.	€/GRT	Edelstahl-sat.	€/GRT	Edelstahl-sat.	€/GRT
Drücker/Drücker	**32.52.9440**	**123,60**	**32.52.9440FS**	**148,80**	**32.71.9440**	**159,30**
Schmalrahmengarnituren auf Ovalrosetten, Gehflügel, PZ, Knopf/Drücker, fest						
Ausführung	Edelstahl-sat.	€/GRT	Edelstahl-sat.	€/GRT	Edelstahl-sat.	€/GRT
Knopf/Dr. DIN re.	**32.52.9450**	**140,20**	**32.52.9450FS**	**165,40**	**32.71.9450**	**175,90**
Knopf/Dr. DIN li.	**32.52.9460**	**140,20**	**32.52.9460FS**	**165,40**	**32.71.9460**	**175,90**
Schmalrahmengarnituren auf Ovalrosetten, PZ, Knopf/Drücker, drehbar						
Ausführung	Edelstahl-sat.	€/GRT	Edelstahl-sat.	€/GRT	Edelstahl-sat.	€/GRT
Knopf/Dr. DIN re.	**32.53.0930**	**140,20**	**-**	**-**	**-**	**-**
Knopf/Dr. DIN li.	**32.53.0940**	**140,20**	**-**	**-**	**-**	**-**
Lochteil Standflügel inklusive 9 mm Stift, ohne Hochhaltefeder, Montage waag- und senkrecht						
Ausführung	Edelstahl-sat.	€/STK	Edelstahl-sat.	€/STK	Edelstahl-sat.	€/STK
Drückerlochteil re./li.	**-**	**-**	**-**	**-**	**32.71.9430**	**87,70**
Schmalrahmen-Halbgarnituren auf Ovalrosetten, PZ, ohne Stift und Schrauben						
Ausführung	Edelstahl-sat.	€/GRT	Edelstahl-sat.	€/GRT	Edelstahl-sat.	€/GRT
DIN rechts	**32.52.9800**	**60,70**	**32.52.9800FS**	**71,20**	**32.52.9800FS**	**71,20**
DIN links	**32.52.9810**	**60,70**	**32.52.9810FS**	**71,20**	**32.52.9810FS**	**71,20**
Drückerpaar auf Ovalrosette						
Ausführung	Edelstahl-sat.	€/PR	Edelstahl-sat.	€/PR	Edelstahl-sat.	€/PR
Drückerpaar	**32.52.8220**	**102,90**	**32.52.8220FS**	**119,70**	**32.71.9240**	**124,00**
Lochteil						
Ausführung	Edelstahl-sat.	€/STK	Edelstahl-sat.	€/STK	Edelstahl-sat.	€/STK
Drückerlochteil re.	**32.52.8230**	**49,10**	**32.52.8370**	**53,30**	**32.52.8370**	**53,30**
Drückerlochteil li.	**32.52.8240**	**49,10**	**32.52.8380**	**53,30**	**32.52.8380**	**53,30**

HANNA SP-R (Serie 32529180)

Schmalrahmengarnitur mit stabiler Metallunterkonstruktion, Verbundrosette, Hochhaltefeder, fest/drehbar gelagert, Montage ist wahlweise mit oder ohne Stützknoppe möglich. Panikstift Türblatt-Überstand: min. 25 mm / max. 35 mm
Das patentierte Beschlagsystem! Geprüft nach EN 1906 Gebrauchskategorie 4, DIN 18273, EN 179.

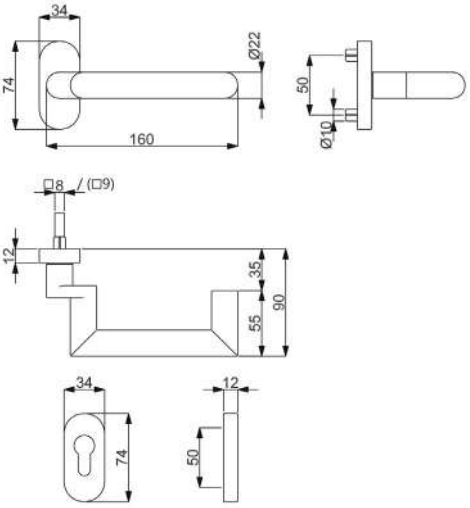

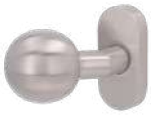

Modelle mit Stift NET/HT 8 mm, FS 9 mm, FT 9x60/60 mm

Prüfqualität	**GK 4 Objektqualität**		**GK4+FS**		**GK4+FS+EN179**	
Schmalrahmengarnituren auf Ovalrosetten, Gehflügel, PZ, Drücker/Drücker						
Ausführung	Edelstahl-sat.	€/GRT	Edelstahl-sat.	€/GRT	Edelstahl-sat.	€/GRT
Drücker/Drücker	**32.52.9180**	**164,00**	**32.52.9180FS**	**189,20**	**32.71.9180**	**199,70**
Schmalrahmengarnituren auf Ovalrosetten, Gehflügel, PZ, Knopf/Drücker, fest						
Ausführung	Edelstahl-sat.	€/GRT	Edelstahl-sat.	€/GRT	Edelstahl-sat.	€/GRT
Knopf/Dr. DIN re.	**32.52.9190**	**180,80**	**32.52.9190FS**	**206,00**	**32.71.9190**	**216,50**
Knopf/Dr. DIN li.	**32.52.9200**	**180,80**	**32.52.9200FS**	**206,00**	**32.71.9200**	**216,50**
Schmalrahmengarnituren auf Ovalrosetten, PZ, Knopf/Drücker, drehbar						
Ausführung	Edelstahl-sat.	€/GRT	Edelstahl-sat.	€/GRT	Edelstahl-sat.	€/GRT
Knopf/Dr. DIN re.	**32.53.0890**	**180,80**	**-**	**-**	**-**	**-**
Knopf/Dr. DIN li.	**32.53.0900**	**180,80**	**-**	**-**	**-**	**-**
Lochteil Standflügel inklusive 9 mm Stift, ohne Hochhaltefeder, Montage waag- und senkrecht						
Ausführung	Edelstahl-sat.	€/STK	Edelstahl-sat.	€/STK	Edelstahl-sat.	€/STK
Drückerlochteil re./li.	**-**	**-**	**-**	**-**	**32.71.9170**	**115,70**
Schmalrahmen-Halbgarnituren auf Ovalrosetten, PZ, ohne Stift und Schrauben						
Ausführung	Edelstahl-sat.	€/GRT	Edelstahl-sat.	€/GRT	Edelstahl-sat.	€/GRT
DIN rechts	**32.52.9210**	**80,90**	**32.52.9210FS**	**91,40**	**32.52.9210FS**	**91,40**
DIN links	**32.52.9220**	**80,90**	**32.52.9220FS**	**91,40**	**32.52.9220FS**	**91,40**
Drückerpaar auf Ovalrosette						
Ausführung	Edelstahl-sat.	€/PR	Edelstahl-sat.	€/PR	Edelstahl-sat.	€/PR
Drückerpaar	**32.52.9230**	**142,80**	**32.52.9230FS**	**149,10**	**32.71.9280**	**152,00**
Lochteil						
Ausführung	Edelstahl-sat.	€/STK	Edelstahl-sat.	€/STK	Edelstahl-sat.	€/STK
Drückerlochteil re.	**32.52.9240**	**69,30**	**32.52.9260**	**73,50**	**32.52.9260**	**73,50**
Drückerlochteil li.	**32.52.9250**	**69,30**	**32.52.9270**	**73,50**	**32.52.9270**	**73,50**

HANNA-R (Serie 32383830)

Schmalrahmengarnitur mit stabiler Metallunterkonstruktion, Verbundrosette, Hochhaltefeder, fest/drehbar gelagert, Montage ist wahlweise mit oder ohne Stützknoppe möglich. Panikstift Türblatt-Überstand: min. 25 mm / max. 45 mm
Das patentierte Beschlagsystem! Geprüft nach EN 1906 Gebrauchskategorie 4, DIN 18273, EN 179.

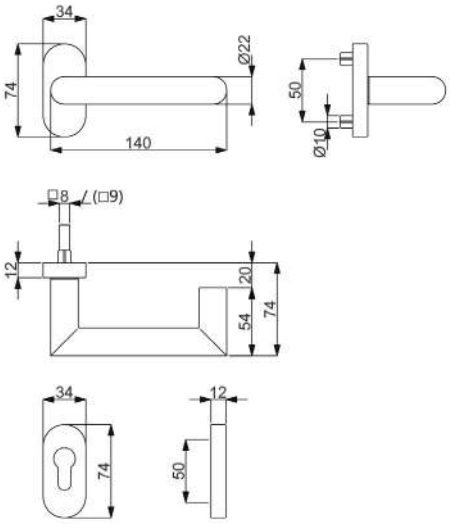

Modelle mit Stift NET/HT 8 mm, FS 9 mm, FT 9x60/60 mm

Prüfqualität	**GK 4 Objektqualität**		**GK4+FS**		**GK4+FS+EN179**	
Schmalrahmengarnituren auf Ovalrosetten, Gehflügel, PZ, Drücker/Drücker						
Ausführung	Schwarz matt Struktur	€/GRT	Schwarz matt Struktur	€/GRT	Schwarz matt Struktur	€/GRT
Drücker/Drücker	**32.38.3800**	**132,30**	**32.38.3800FS**	**157,50**	**32.71.0750**	**168,00**
Schmalrahmengarnituren auf Ovalrosetten, Gehflügel, PZ, Knopf/Drücker, fest						
Ausführung	Schwarz matt Struktur	€/GRT	Schwarz matt Struktur	€/GRT	Schwarz matt Struktur	€/GRT
Knopf/Dr. DIN re.	**32.38.3810**	**149,10**	**32.38.3810FS**	**174,30**	**32.71.0760**	**184,80**
Knopf/Dr. DIN li.	**32.38.3820**	**149,10**	**32.38.3820FS**	**174,30**	**32.71.0770**	**184,80**
Lochteil Standflügel inklusive 9 mm Stift, ohne Hochhaltefeder, Montage waag- und senkrecht						
Ausführung	Schwarz matt Struktur	€/STK	Schwarz matt Struktur	€/STK	Schwarz matt Struktur	€/STK
Drückerlochteil re./li.	**-**	**-**	**-**	**-**	**32.71.0780**	**92,40**
Schmalrahmen-Halbgarnituren auf Ovalrosetten, PZ, ohne Stift und Schrauben						
Ausführung	Schwarz matt Struktur	€/GRT	Schwarz matt Struktur	€/GRT	Schwarz matt Struktur	€/GRT
DIN rechts	**32.38.3830**	**65,10**	**32.38.3830FS**	**75,60**	**32.38.3830FS**	**75,60**
DIN links	**32.38.3840**	**65,10**	**32.38.3840FS**	**75,60**	**32.38.3840FS**	**75,60**
Drückerpaar auf Ovalrosette						
Ausführung	Schwarz matt Struktur	€/PR	Schwarz matt Struktur	€/PR	Schwarz matt Struktur	€/PR
Drückerpaar	**32.38.3850**	**113,40**	**32.38.3850FS**	**130,20**	**32.71.3850**	**134,00**
Lochteil						
Ausführung	Schwarz matt Struktur	€/STK	Schwarz matt Struktur	€/STK	Schwarz matt Struktur	€/STK
Drückerlochteil re.	**32.38.3860**	**54,60**	**32.38.3880**	**58,80**	**32.38.3880**	**58,80**
Drückerlochteil li.	**32.38.3870**	**54,60**	**32.38.3890**	**58,80**	**32.38.3890**	**58,80**

PAULA II-R (Serie 32528080)

Schmalrahmengarnitur mit stabiler Metallunterkonstruktion, Verbundrosette, Hochhaltefeder, fest/drehbar gelagert,
Montage ist wahlweise mit oder ohne Stützknoppe möglich.
Das patentierte Beschlagsystem!

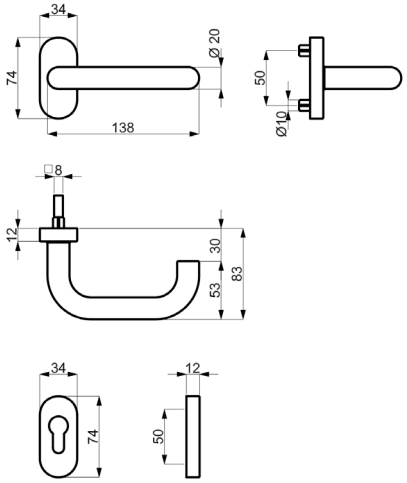

Modelle mit Stift NET/HT 8 mm

Prüfqualität	**ohne GK**	
Schmalrahmen-Halbgarnituren, PZ, ohne Stift und Schrauben		
Ausführung	Edelstahl-sat.	€/GRT
DIN rechts	**32.52.8080**	**51,90**
DIN links	**32.52.8090**	**51,90**

PAULA III-R (Serie 32529470)

Schmalrahmengarnitur mit stabiler Metallunterkonstruktion, Verbundrosette, Hochhaltefeder, fest/drehbar gelagert, Montage ist wahlweise mit oder ohne Stützknoppe möglich.
Das patentierte Beschlagsystem! Geprüft nach EN 1906 Gebrauchskategorie 4, DIN 18273. EN 179.

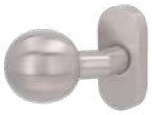

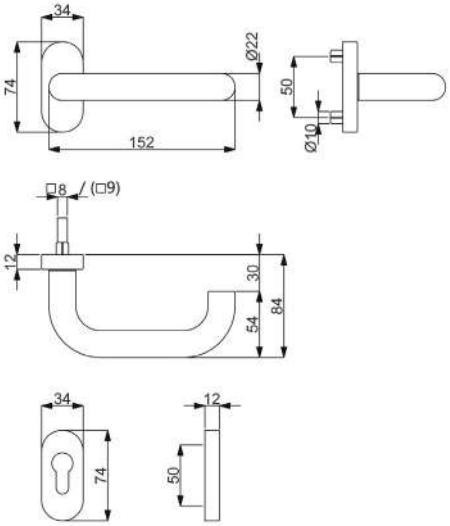

Modelle mit Stift NET/HT 8 mm, FS 9 mm, FT 9x60/60 mm

Prüfqualität	**GK 4 Objektqualität**		**GK4+FS**		**GK4+FS+EN179**	
Schmalrahmengarnituren auf Ovalrosetten, Gehflügel, PZ, Drücker/Drücker						
Ausführung	Edelstahl-sat.	€/GRT	Edelstahl-sat.	€/GRT	Edelstahl-sat.	€/GRT
Drücker/Drücker	**32.52.9470**	**115,50**	**32.52.9470FS**	**140,70**	**32.71.9470**	**151,20**
Schmalrahmengarnituren auf Ovalrosetten, Gehflügel, PZ, Knopf/Drücker, fest						
Ausführung	Edelstahl-sat.	€/GRT	Edelstahl-sat.	€/GRT	Edelstahl-sat.	€/GRT
Knopf/Dr. DIN re.	**32.52.9480**	**132,30**	**32.52.9480FS**	**157,50**	**32.71.9480**	**168,00**
Knopf/Dr. DIN li.	**32.52.9490**	**132,30**	**32.52.9490FS**	**157,50**	**32.71.9490**	**168,00**
Schmalrahmengarnituren auf Ovalrosetten, PZ, Knopf/Drücker, drehbar						
Ausführung	Edelstahl-sat.	€/GRT	Edelstahl-sat.	€/GRT	Edelstahl-sat.	€/GRT
Knopf/Dr. DIN re.	**32.53.0810**	**132,30**	**-**	**-**	**-**	**-**
Knopf/Dr. DIN li.	**32.53.0820**	**132,30**	**-**	**-**	**-**	**-**
Lochteil Standflügel inklusive 9 mm Stift, ohne Hochhaltefeder, Montage waag- und senkrecht						
Ausführung	Edelstahl-sat.	€/STK	Edelstahl-sat.	€/STK	Edelstahl-sat.	€/STK
Drückerlochteil re./li.	**-**	**-**	**-**	**-**	**32.71.9500**	**70,80**
Schmalrahmen-Halbgarnituren auf Ovalrosetten, PZ, ohne Stift und Schrauben						
Ausführung	Edelstahl-sat.	€/GRT	Edelstahl-sat.	€/GRT	Edelstahl-sat.	€/GRT
DIN rechts	**32.52.9820**	**56,20**	**32.52.9820FS**	**66,70**	**32.52.9820FS**	**66,70**
DIN links	**32.52.9830**	**56,20**	**32.52.9830FS**	**66,70**	**32.52.9830FS**	**66,70**
Drückerpaar auf Ovalrosette						
Ausführung	Edelstahl-sat.	€/PR	Edelstahl-sat.	€/PR	Edelstahl-sat.	€/PR
Drückerpaar	**32.52.8250**	**94,50**	**32.52.8250FS**	**100,80**	**32.71.9380**	**106,00**
Lochteil						
Ausführung	Edelstahl-sat.	€/STK	Edelstahl-sat.	€/STK	Edelstahl-sat.	€/STK
Drückerlochteil re.	**32.52.8260**	**44,60**	**32.52.9380**	**48,80**	**32.52.9380**	**48,80**
Drückerlochteil li.	**32.52.8270**	**44,60**	**32.52.9390**	**48,80**	**32.52.9390**	**48,80**

PAULA III SP-R (Serie 32529100)

Schmalrahmengarnitur mit stabiler Metallunterkonstruktion, Verbundrosette, Hochhaltefeder, fest/drehbar gelagert, Montage ist wahlweise mit oder ohne Stützknoppe möglich. Panikstift Türblatt-Überstand: min. 25 mm / max. 35 mm
Das patentierte Beschlagsystem! Geprüft nach EN 1906 Gebrauchskategorie 4, DIN 18273, EN 179.

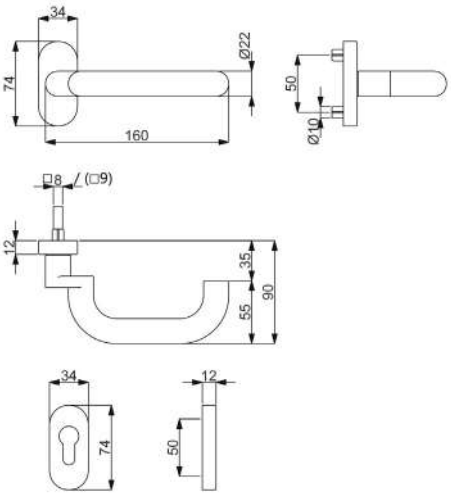

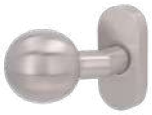

Modelle mit Stift NET/HT 8 mm, FS 9 mm, FT 9x60/60 mm

Prüfqualität	**GK 4 Objektqualität**		**GK4+FS**		**GK4+FS+EN179**	
Schmalrahmengarnituren auf Ovalrosetten, Gehflügel, PZ, Drücker/Drücker						
Ausführung	Edelstahl-sat.	€/GRT	Edelstahl-sat.	€/GRT	Edelstahl-sat.	€/GRT
Drücker/Drücker	**32.52.9100**	**170,10**	**32.52.9100FS**	**195,30**	**32.71.9100**	**205,80**
Schmalrahmengarnituren auf Ovalrosetten, Gehflügel, PZ, Knopf/Drücker, fest						
Ausführung	Edelstahl-sat.	€/GRT	Edelstahl-sat.	€/GRT	Edelstahl-sat.	€/GRT
Knopf/Dr. DIN re.	**32.52.9110**	**186,90**	**32.52.9110FS**	**212,10**	**32.71.9110**	**222,60**
Knopf/Dr. DIN li.	**32.52.9120**	**186,90**	**32.52.9120FS**	**212,10**	**32.71.9120**	**222,60**
Schmalrahmengarnituren auf Ovalrosetten, PZ, Knopf/Drücker, drehbar						
Ausführung	Edelstahl-sat.	€/GRT	Edelstahl-sat.	€/GRT	Edelstahl-sat.	€/GRT
Knopf/Dr. DIN re.	**32.53.0950**	**186,90**	**-**	**-**	**-**	**-**
Knopf/Dr. DIN li.	**32.53.0960**	**186,90**	**-**	**-**	**-**	**-**
Lochteil Standflügel inklusive 9 mm Stift, ohne Hochhaltefeder, Montage waag- und senkrecht						
Ausführung	Edelstahl-sat.	€/STK	Edelstahl-sat.	€/STK	Edelstahl-sat.	€/STK
Drückerlochteil re./li.	**-**	**-**	**-**	**-**	**32.71.9130**	**103,30**
Schmalrahmen-Halbgarnituren auf Ovalrosetten, PZ, ohne Stift und Schrauben						
Ausführung	Edelstahl-sat.	€/GRT	Edelstahl-sat.	€/GRT	Edelstahl-sat.	€/GRT
DIN rechts	**32.52.9130**	**83,20**	**32.52.9130FS**	**93,70**	**32.52.9130FS**	**93,70**
DIN links	**32.52.9140**	**83,20**	**32.52.9140FS**	**93,70**	**32.52.9140FS**	**93,70**
Drückerpaar auf Ovalrosette						
Ausführung	Edelstahl-sat.	€/PR	Edelstahl-sat.	€/PR	Edelstahl-sat.	€/PR
Drückerpaar	**32.52.9150**	**151,20**	**32.52.9150FS**	**157,50**	**32.71.9140**	**160,00**
Lochteil						
Ausführung	Edelstahl-sat.	€/STK	Edelstahl-sat.	€/STK	Edelstahl-sat.	€/STK
Drückerlochteil re.	**32.52.9160**	**72,70**	**32.52.9280**	**76,90**	**32.52.9280**	**76,90**
Drückerlochteil li.	**32.52.9170**	**72,70**	**32.52.9290**	**76,90**	**32.52.9290**	**76,90**

KATRIN-R (Serie 32521720)

Schmalrahmengarnitur mit stabiler Metallunterkonstruktion, Verbundrosette, Hochhaltefeder, fest/drehbar gelagert, Montage ist wahlweise mit oder ohne Stützknoppe möglich. Panikstift Türblatt-Überstand: min. 25 mm / max. 45 mm
Das patentierte Beschlagsystem! Geprüft nach EN 1906 Gebrauchskategorie 4, DIN 18273. EN 179.

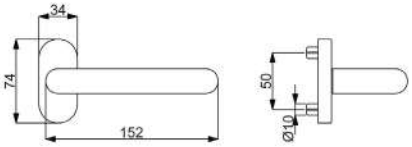

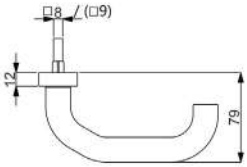

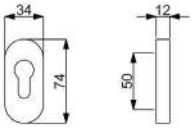

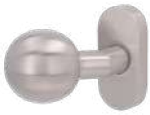

Modelle mit Stift NET/HT 8 mm, FS 9 mm, FT 9x60/60 mm

Prüfqualität	**GK 4 Objektqualität**		**GK4+FS**		**GK4+FS+EN179**	
Schmalrahmengarnituren auf Ovalrosetten, Gehflügel, PZ, Drücker/Drücker						
Ausführung	Edelstahl-sat.	€/GRT	Edelstahl-sat.	€/GRT	Edelstahl-sat.	€/GRT
Drücker/Drücker	**32.52.1720**	**114,60**	**32.52.1720FS**	**139,80**	**32.71.1720**	**153,90**
Schmalrahmengarnituren auf Ovalrosetten, Gehflügel, PZ, Knopf/Drücker, fest						
Ausführung	Edelstahl-sat.	€/GRT	Edelstahl-sat.	€/GRT	Edelstahl-sat.	€/GRT
Knopf/Dr. DIN re.	**32.52.1730**	**131,40**	**32.52.1730FS**	**156,60**	**32.71.1730**	**167,40**
Knopf/Dr. DIN li.	**32.52.1740**	**131,40**	**32.52.1740FS**	**156,60**	**32.71.1740**	**167,40**
Schmalrahmengarnituren auf Ovalrosetten, PZ, Knopf/Drücker, drehbar						
Ausführung	Edelstahl-sat.	€/GRT	Edelstahl-sat.	€/GRT	Edelstahl-sat.	€/GRT
Knopf/Dr. DIN re.	**32.53.0830**	**131,40**	**-**	**-**	**-**	**-**
Knopf/Dr. DIN li.	**32.53.0840**	**131,40**	**-**	**-**	**-**	**-**
Lochteil Standflügel inklusive 9 mm Stift, ohne Hochhaltefeder, Montage waag- und senkrecht						
Ausführung	Edelstahl-sat.	€/STK	Edelstahl-sat.	€/STK	Edelstahl-sat.	€/STK
Drückerlochteil re./li.	**-**	**-**	**-**	**-**	**32.71.1750**	**84,30**
Schmalrahmen-Halbgarnituren auf Ovalrosetten, PZ, ohne Stift und Schrauben						
Ausführung	Edelstahl-sat.	€/GRT	Edelstahl-sat.	€/GRT	Edelstahl-sat.	€/GRT
DIN rechts	**32.52.1750**	**56,20**	**32.52.1750FS**	**67,70**	**32.52.1750FS**	**67,70**
DIN links	**32.52.1760**	**56,20**	**32.52.1760FS**	**67,70**	**32.52.1760FS**	**67,70**
Drückerpaar auf Ovalrosette						
Ausführung	Edelstahl-sat.	€/PR	Edelstahl-sat.	€/PR	Edelstahl-sat.	€/PR
Drückerpaar	**32.52.1770**	**92,40**	**32.52.1770FS**	**98,70**	**32.71.1690**	**104,00**
Lochteil						
Ausführung	Edelstahl-sat.	€/STK	Edelstahl-sat.	€/STK	Edelstahl-sat.	€/STK
Drückerlochteil re.	**32.52.1780**	**44,60**	**32.52.1580**	**48,80**	**32.52.1580**	**48,80**
Drückerlochteil li.	**32.52.1790**	**44,60**	**32.52.1590**	**48,80**	**32.52.1590**	**48,80**

FLENSBURG-R (Serie 32595400)

Schmalrahmengarnitur mit stabiler Metallunterkonstruktion, Verbundrosette, Hochhaltefeder, fest/drehbar gelagert, Montage ist wahlweise mit oder ohne Stützknoppe möglich. Panikstift Türblatt-Überstand: min. 25 mm / max. 45 mm
Das patentierte Beschlagsystem! Geprüft nach EN 1906 Gebrauchskategorie 4, DIN 18273, EN 179.

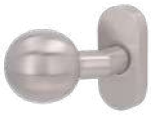

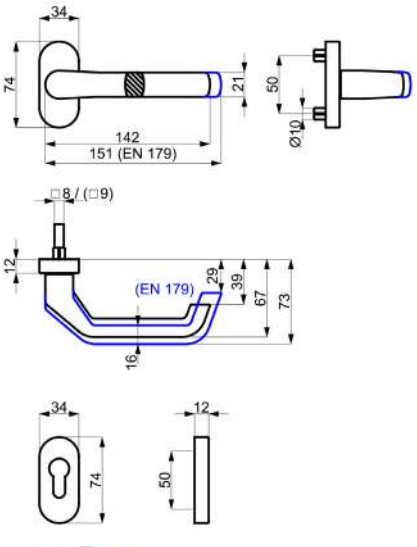

Modelle mit Stift NET/HT 8 mm, FS 9 mm, FT 9x60/60 mm

Prüfqualität	**GK 4 Objektqualität**		**GK4+FS**		**GK4+FS+EN179**	
Schmalrahmengarnituren auf Ovalrosetten, Gehflügel, PZ, Drücker/Drücker						
Ausführung	Edelstahl-sat.	€/GRT	Edelstahl-sat.	€/GRT	Edelstahl-sat.	€/GRT
Drücker/Drücker	**32.59.5400**	**166,30**	**32.59.5400FS**	**191,50**	**32.71.1400**	**198,90**
Schmalrahmengarnituren auf Ovalrosetten, Gehflügel, PZ, Knopf/Drücker, fest						
Ausführung	Edelstahl-sat.	€/GRT	Edelstahl-sat.	€/GRT	Edelstahl-sat.	€/GRT
Knopf/Dr. DIN re.	**32.59.5410**	**185,20**	**32.59.5410FS**	**210,40**	**32.71.1410**	**220,90**
Knopf/Dr. DIN li.	**32.59.5420**	**185,20**	**32.59.5420FS**	**210,40**	**32.71.1420**	**220,90**
Schmalrahmengarnituren auf Ovalrosetten, PZ, Knopf/Drücker, drehbar						
Ausführung	Edelstahl-sat.	€/GRT	Edelstahl-sat.	€/GRT	Edelstahl-sat.	€/GRT
Knopf/Dr. DIN re.	**32.59.5430**	**185,20**	**-**	**-**	**-**	**-**
Knopf/Dr. DIN li.	**32.59.5440**	**185,20**	**-**	**-**	**-**	**-**
Lochteil Standflügel inklusive 9 mm Stift, ohne Hochhaltefeder, Montage waag- und senkrecht						
Ausführung	Edelstahl-sat.	€/STK	Edelstahl-sat.	€/STK	Edelstahl-sat.	€/STK
Drückerlochteil re./li.	**-**	**-**	**-**	**-**	**32.71.1430**	**105,60**
Schmalrahmen-Halbgarnituren auf Ovalrosetten, PZ, ohne Stift und Schrauben						
Ausführung	Edelstahl-sat.	€/GRT	Edelstahl-sat.	€/GRT	Edelstahl-sat.	€/GRT
DIN rechts	**32.59.5460**	**82,00**	**32.59.5460FS**	**92,50**	**32.71.7440**	**140,70**
DIN links	**32.59.5470**	**82,00**	**32.59.5470FS**	**92,50**	**32.71.7450**	**140,70**
Drückerpaar auf Ovalrosette						
Ausführung	Edelstahl-sat.	€/PR	Edelstahl-sat.	€/PR	Edelstahl-sat.	€/PR
Drückerpaar	**32.59.5480**	**144,90**	**32.59.5480FS**	**151,20**	**32.71.7430**	**161,70**
Lochteil						
Ausführung	Edelstahl-sat.	€/STK	Edelstahl-sat.	€/STK	Edelstahl-sat.	€/STK
Drückerlochteil re.	**32.59.5490**	**70,50**	**32.59.5510**	**74,70**	**32.71.1440**	**78,90**
Drückerlochteil li.	**32.59.5500**	**70,50**	**32.59.5520**	**74,70**	**32.71.1450**	**78,90**

FLENSBURG LINEAR-R (Serie 32597330)

Schmalrahmengarnitur mit stabiler Metallunterkonstruktion, Verbundrosette, Hochhaltefeder, fest/drehbar gelagert, Montage ist wahlweise mit oder ohne Stützknoppe möglich. Panikstift Türblatt-Überstand: min. 25 mm / max. 45 mm
Das patentierte Beschlagsystem! Geprüft nach EN 1906 Gebrauchskategorie 4, DIN 18273, EN 179.

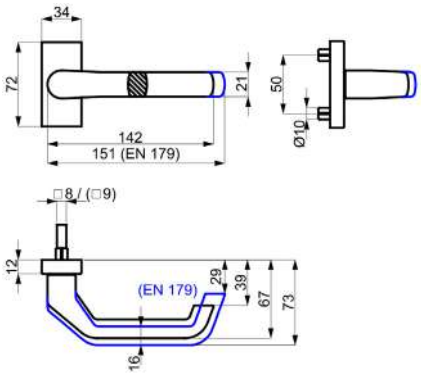

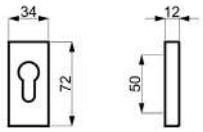

Modelle mit Stift NET/HT 8 mm, FS 9 mm, FT 9x60/60 mm

Prüfqualität	**GK 4 Objektqualität**		**GK4+FS**		**GK4+FS+EN179**	
Schmalrahmengarnituren, Gehflügel, PZ, Drücker/Drücker						
Ausführung	Edelstahl-sat.	€/GRT	Edelstahl-sat.	€/GRT	Edelstahl-sat.	€/GRT
Drücker/Drücker	**32.59.7300**	**175,20**	**32.59.7300FS**	**200,40**	**32.71.7300**	**210,90**
Schmalrahmengarnituren, Gehflügel, PZ, Knopf/Drücker, fest						
Ausführung	Edelstahl-sat.	€/GRT	Edelstahl-sat.	€/GRT	Edelstahl-sat.	€/GRT
Knopf/Dr. DIN re.	**32.59.7310**	**192,00**	**32.59.7310FS**	**217,20**	**32.71.7310**	**227,70**
Knopf/Dr. DIN li.	**32.59.7320**	**192,00**	**32.59.7320FS**	**217,20**	**32.71.7320**	**227,70**
Lochteil Standflügel inklusive 9 mm Stift, ohne Hochhaltefeder, Montage waag- und senkrecht						
Ausführung	Edelstahl-sat.	€/STK	Edelstahl-sat.	€/STK	Edelstahl-sat.	€/STK
Drückerlochteil re./li.	**-**	**-**	**-**	**-**	**32.71.7330**	**114,60**
Schmalrahmen-Halbgarnituren, PZ, ohne Stift und Schrauben						
Ausführung	Edelstahl-sat.	€/GRT	Edelstahl-sat.	€/GRT	Edelstahl-sat.	€/GRT
DIN rechts	**32.59.7330**	**86,50**	**32.59.7330FS**	**97,00**	**32.71.7410**	**144,90**
DIN links	**32.59.7340**	**86,50**	**32.59.7340FS**	**97,00**	**32.71.7420**	**144,90**
Drückerpaar auf Rosette						
Ausführung	Edelstahl-sat.	€/PR	Edelstahl-sat.	€/PR	Edelstahl-sat.	€/PR
Drückerpaar	**32.59.7350**	**153,30**	**32.59.7350FS**	**159,60**	**32.71.7400**	**170,10**
Lochteil						
Ausführung	Edelstahl-sat.	€/STK	Edelstahl-sat.	€/STK	Edelstahl-sat.	€/STK
Drückerlochteil re.	**32.59.7360**	**75,00**	**32.59.7360FS**	**79,20**	**32.71.7280**	**83,40**
Drückerlochteil li.	**32.59.7370**	**75,00**	**32.59.7370FS**	**79,20**	**32.71.7290**	**83,40**

JILL-R (Serie 32527320)

Schmalrahmengarnitur mit stabiler Metallunterkonstruktion, Verbundrosette, Hochhaltefeder, fest/drehbar gelagert, Montage ist wahlweise mit oder ohne Stützknoppe möglich.
Das patentierte Beschlagsystem! Geprüft nach EN 1906 Gebrauchskategorie 4.

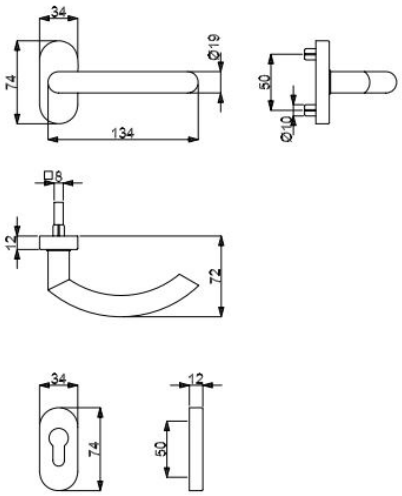

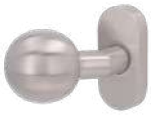

Modelle mit Stift NET/HT 8 mm

Prüfqualität	**GK 4 Objektqualität**	
Schmalrahmengarnituren auf Ovalrosetten, PZ, Drücker/Drücker		
Ausführung	Edelstahl-sat.	€/GRT
Drücker/Drücker	**32.53.3000**	**101,90**
Schmalrahmengarnituren auf Ovalrosetten, PZ, Knopf/Drücker, fest		
Ausführung	Edelstahl-sat.	€/GRT
Knopf/Dr. DIN re.	**32.53.3010**	**118,70**
Knopf/Dr. DIN li.	**32.53.3020**	**118,70**
Schmalrahmengarnituren auf Ovalrosetten, PZ, Knopf/Drücker, drehbar		
Ausführung	Edelstahl-sat.	€/GRT
Knopf/Dr. DIN re.	**32.53.3060**	**118,70**
Knopf/Dr. DIN li.	**32.53.3070**	**118,70**
Schmalrahmen-Halbgarnituren auf Ovalrosetten, PZ, ohne Stift und Schrauben		
Ausführung	Edelstahl-sat.	€/GRT
PZ DIN rechts	**32.52.7320**	**48,80**
PZ DIN links	**32.52.7330**	**48,80**
Drückerpaar auf Ovalrosette		
Ausführung	Edelstahl-sat.	€/PR
Drückerpaar	**32.53.3030**	**78,80**
Lochteil		
Ausführung	Edelstahl-sat.	€/STK
Drückerlochteil re.	**32.53.3040**	**37,30**
Drückerlochteil li.	**32.53.3050**	**37,30**

KATY-R / KATY II-R (Serie 32535450 / 32715440)

Schmalrahmengarnitur mit stabiler Metallunterkonstruktion, Verbundrosette, Hochhaltefeder, fest/drehbar gelagert, Montage ist wahlweise mit oder ohne Stützknoppe möglich. Panikstift Türblatt-Überstand: min. 25 mm / max. 45 mm
Das patentierte Beschlagsystem! Geprüft nach EN 1906 Gebrauchskategorie 4, DIN 18273, EN 179.

GK4
GK4+FS

GK4+FS+EN179

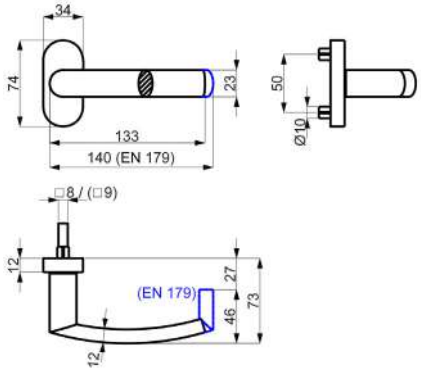

Knopf

Modelle mit Stift NET/HT 8 mm, FS 9 mm, FT 9x60/60 mm

Prüfqualität	**GK 4 Objektqualität**		**GK4+FS**		**GK4+FS+EN179**	
Schmalrahmengarnituren auf Ovalrosetten, Gehflügel, PZ, Drücker/Drücker						
Ausführung	Edelstahl-sat.	€/GRT	Edelstahl-sat.	€/GRT	Edelstahl-sat.	€/GRT
Drücker/Drücker	**32.53.5400**	**128,10**	**32.53.5400FS**	**153,30**	**32.71.5400**	**163,80**
Schmalrahmengarnituren auf Ovalrosetten, Gehflügel, PZ, Knopf/Drücker, fest						
Ausführung	Edelstahl-sat.	€/GRT	Edelstahl-sat.	€/GRT	Edelstahl-sat.	€/GRT
Knopf/Dr. DIN re.	**32.53.5410**	**144,90**	**32.53.5410FS**	**170,10**	**32.71.5410**	**180,60**
Knopf/Dr. DIN li.	**32.53.5420**	**144,90**	**32.53.5420FS**	**170,10**	**32.71.5420**	**180,60**
Schmalrahmengarnituren auf Ovalrosetten, PZ, Knopf/Drücker, drehbar						
Ausführung	Edelstahl-sat.	€/GRT	Edelstahl-sat.	€/GRT	Edelstahl-sat.	€/GRT
Knopf/Dr. DIN re.	**32.53.5430**	**144,90**	**-**	**-**	**-**	**-**
Knopf/Dr. DIN li.	**32.53.5440**	**144,90**	**-**	**-**	**-**	**-**
Lochteil Standflügel inklusive 9 mm Stift, ohne Hochhaltefeder, Montage waag- und senkrecht						
Ausführung	Edelstahl-sat.	€/STK	Edelstahl-sat.	€/STK	Edelstahl-sat.	€/STK
Drückerlochteil re./li.	**-**	**-**	**-**	**-**	**32.71.5430**	**88,70**
Schmalrahmen-Halbgarnituren auf Ovalrosetten, PZ, ohne Stift und Schrauben						
Ausführung	Edelstahl-sat.	€/GRT	Edelstahl-sat.	€/GRT	Edelstahl-sat.	€/GRT
DIN rechts	**32.53.5450**	**62,90**	**32.53.5450FS**	**74,10**	**32.71.5440**	**80,90**
DIN links	**32.53.5460**	**62,90**	**32.53.5460FS**	**74,10**	**32.71.5460**	**80,90**
Drückerpaar auf Ovalrosette						
Ausführung	Edelstahl-sat.	€/PR	Edelstahl-sat.	€/PR	Edelstahl-sat.	€/PR
Drückerpaar	**32.53.5470**	**105,00**	**32.53.5470FS**	**111,30**	**32.71.5490**	**132,30**
Lochteil						
Ausführung	Edelstahl-sat.	€/STK	Edelstahl-sat.	€/STK	Edelstahl-sat.	€/STK
Drückerlochteil re.	**32.53.5480**	**51,30**	**32.53.5480FS**	**55,50**	**32.71.5470**	**63,90**
Drückerlochteil li.	**32.53.5490**	**51,30**	**32.53.5490FS**	**55,50**	**32.71.5480**	**63,90**

MADRID-R (Serie 32529570)

Schmalrahmengarnitur mit stabiler Metallunterkonstruktion, Verbundrosette, Hochhaltefeder, fest/drehbar gelagert, Montage ist wahlweise mit oder ohne Stützknoppe möglich.
Das patentierte Beschlagsystem! Geprüft nach EN 1906 Gebrauchskategorie 4, DIN 18273. EN 179.

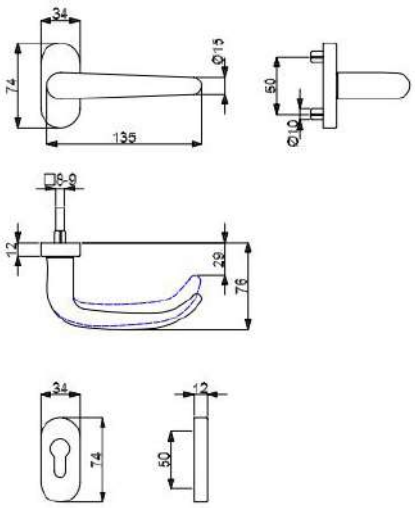

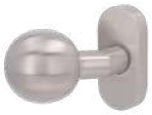

Modelle mit Stift NET/HT 8 mm, FS 9 mm, FT 9x60/60 mm

Prüfqualität	**GK 4 Objektqualität**		**GK4+FS**		**GK4+FS+EN179**	
Schmalrahmengarnituren auf Ovalrosetten, Gehflügel, PZ, Drücker/Drücker						
Ausführung	Edelstahl-sat.	€/GRT	Edelstahl-sat.	€/GRT	Edelstahl-sat.	€/GRT
Drücker/Drücker	**32.52.9570**	**107,80**	**32.52.9570FS**	**133,00**	**32.71.9510**	**143,50**
Schmalrahmengarnituren auf Ovalrosetten, Gehflügel, PZ, Knopf/Drücker, fest						
Ausführung	Edelstahl-sat.	€/GRT	Edelstahl-sat.	€/GRT	Edelstahl-sat.	€/GRT
Knopf/Dr. DIN re.	**32.52.9580**	**124,60**	**32.52.9580FS**	**149,80**	**32.71.9520**	**160,30**
Knopf/Dr. DIN li.	**32.52.9590**	**124,60**	**32.52.9590FS**	**149,80**	**32.71.9530**	**160,30**
Schmalrahmengarnituren auf Ovalrosetten, PZ, Knopf/Drücker, drehbar						
Ausführung	Edelstahl-sat.	€/GRT	Edelstahl-sat.	€/GRT	Edelstahl-sat.	€/GRT
Knopf/Dr. DIN re.	**32.53.0870**	**124,60**	**-**	**-**	**-**	**-**
Knopf/Dr. DIN li.	**32.53.0880**	**124,60**	**-**	**-**	**-**	**-**
Lochteil Standflügel inklusive 9 mm Stift, ohne Hochhaltefeder, Montage waag- und senkrecht						
Ausführung	Edelstahl-sat.	€/STK	Edelstahl-sat.	€/STK	Edelstahl-sat.	€/STK
Drückerlochteil re./li.	**-**	**-**	**-**	**-**	**32.71.0280**	**56,20**
Schmalrahmen-Halbgarnituren auf Ovalrosetten, PZ, ohne Stift und Schrauben						
Ausführung	Edelstahl-sat.	€/GRT	Edelstahl-sat.	€/GRT	Edelstahl-sat.	€/GRT
DIN rechts	**32.52.9880**	**52,80**	**32.52.7560FS**	**63,30**	**32.52.7560FS**	**63,30**
DIN links	**32.52.9890**	**52,80**	**32.52.7570FS**	**63,30**	**32.52.7570FS**	**63,30**
Drückerpaar auf Ovalrosette						
Ausführung	Edelstahl-sat.	€/PR	Edelstahl-sat.	€/PR	Edelstahl-sat.	€/PR
Drückerpaar	**32.52.8340**	**86,10**	**32.52.8340FS**	**92,40**	**32.71.0270**	**95,60**
Lochteil						
Ausführung	Edelstahl-sat.	€/STK	Edelstahl-sat.	€/STK	Edelstahl-sat.	€/STK
Drückerlochteil re.	**32.52.8350**	**41,30**	**32.52.7580**	**45,50**	**32.52.7580**	**45,50**
Drückerlochteil li.	**32.52.8360**	**41,30**	**32.52.7590**	**45,50**	**32.52.7590**	**45,50**

MADRID SP-R (Serie 32599100)

Schmalrahmengarnitur mit stabiler Metallunterkonstruktion, Verbundrosette, Hochhaltefeder, fest/drehbar gelagert, Montage ist wahlweise mit oder ohne Stützknoppe möglich. Panikstift Türblatt-Überstand: min. 25 mm / max. 35 mm
Das patentierte Beschlagsystem! Geprüft nach EN 1906 Gebrauchskategorie 4, DIN 18273, EN 179.

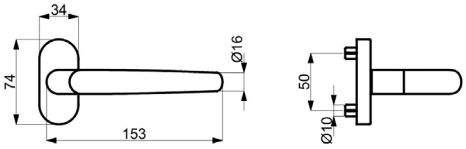

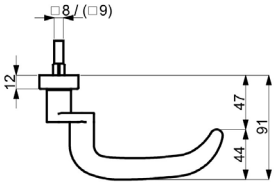

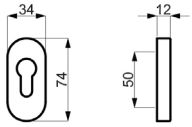

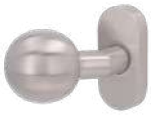

Modelle mit Stift NET/HT 8 mm, FS 9 mm, FT 9x60/60 mm

Prüfqualität	**GK 4 Objektqualität**		**GK4+FS**		**GK4+FS+EN179**	
Schmalrahmengarnituren auf Ovalrosetten, Gehflügel, PZ, Drücker/Drücker						
Ausführung	Edelstahl-sat.	€/GRT	Edelstahl-sat.	€/GRT	Edelstahl-sat.	€/GRT
Drücker/Drücker	**32.59.9100**	**128,10**	**32.59.9100FS**	**153,30**	**32.71.8900**	**163,80**
Schmalrahmengarnituren auf Ovalrosetten, Gehflügel, PZ, Knopf/Drücker, fest						
Ausführung	Edelstahl-sat.	€/GRT	Edelstahl-sat.	€/GRT	Edelstahl-sat.	€/GRT
Knopf/Dr. DIN re.	**32.59.9110**	**144,90**	**32.59.9110FS**	**170,10**	**32.71.8910**	**180,60**
Knopf/Dr. DIN li.	**32.59.9120**	**144,90**	**32.59.9120FS**	**170,10**	**32.71.8920**	**180,60**
Schmalrahmengarnituren auf Ovalrosetten, PZ, Knopf/Drücker, drehbar						
Ausführung	Edelstahl-sat.	€/GRT	Edelstahl-sat.	€/GRT	Edelstahl-sat.	€/GRT
Knopf/Dr. DIN re.	**32.59.9130**	**144,90**	**-**	**-**	**-**	**-**
Knopf/Dr. DIN li.	**32.59.9140**	**144,90**	**-**	**-**	**-**	**-**
Lochteil Standflügel inklusive 9 mm Stift, ohne Hochhaltefeder, Montage waag- und senkrecht						
Ausführung	Edelstahl-sat.	€/STK	Edelstahl-sat.	€/STK	Edelstahl-sat.	€/STK
Drückerlochteil re./li.	**-**	**-**	**-**	**-**	**32.59.9090**	**66,20**
Schmalrahmen-Halbgarnituren auf Ovalrosetten, PZ, ohne Stift und Schrauben						
Ausführung	Edelstahl-sat.	€/GRT	Edelstahl-sat.	€/GRT	Edelstahl-sat.	€/GRT
DIN rechts	**32.59.9150**	**63,00**	**32.59.9150FS**	**73,50**	**32.59.9150FS**	**73,50**
DIN links	**32.59.9160**	**63,00**	**32.59.9160FS**	**73,50**	**32.59.9160FS**	**73,50**
Drückerpaar auf Ovalrosette						
Ausführung	Edelstahl-sat.	€/PR	Edelstahl-sat.	€/PR	Edelstahl-sat.	€/PR
Drückerpaar	**32.59.9170**	**109,20**	**32.59.9170FS**	**115,50**	**32.71.8940**	**113,00**
Lochteil						
Ausführung	Edelstahl-sat.	€/STK	Edelstahl-sat.	€/STK	Edelstahl-sat.	€/STK
Drückerlochteil re.	**32.59.9070**	**52,50**	**32.59.9070FS**	**56,70**	**32.59.9070FS**	**56,70**
Drückerlochteil li.	**32.59.9080**	**52,50**	**32.59.9080FS**	**56,70**	**32.59.9080FS**	**56,70**

SIRIUS-R (Serie 32521320)

Schmalrahmengarnitur mit stabiler Metallunterkonstruktion, Verbundrosette, Hochhaltefeder, fest/drehbar gelagert, Montage ist wahlweise mit oder ohne Stützknoppe möglich.
Das patentierte Beschlagsystem! Geprüft nach EN 1906 Gebrauchskategorie 4, DIN 18273.

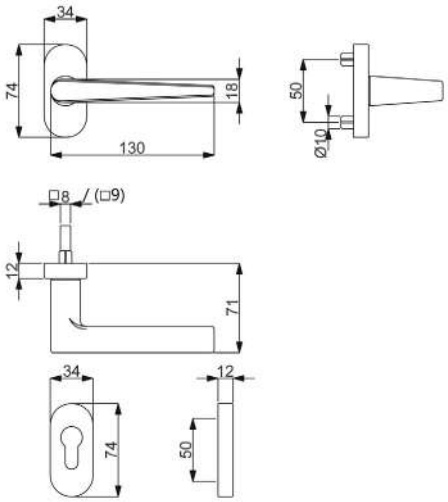

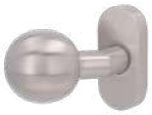

Modelle mit Stift NET/HT 8 mm, FS 9 mm

Prüfqualität	**GK 4 Objektqualität**		**GK4+FS**	
Schmalrahmengarnituren auf Ovalrosetten, PZ, Drücker/Drücker				
Ausführung	Edelstahl-sat.	€/GRT	Edelstahl-sat.	€/GRT
Drücker/Drücker	**32.52.1320**	**103,30**	**32.52.1320FS**	**128,50**
Schmalrahmengarnituren auf Ovalrosetten, PZ, Knopf/Drücker fest				
Ausführung	Edelstahl-sat.	€/GRT	Edelstahl-sat.	€/GRT
Knopf/Dr. DIN re.	**32.52.1330**	**120,10**	**32.52.1330FS**	**145,30**
Knopf/Dr. DIN li.	**32.52.1340**	**120,10**	**32.52.1340FS**	**145,30**
Schmalrahmengarnituren auf Ovalrosetten, PZ, Knopf/Drücker drehbar				
Ausführung	Edelstahl-sat.	€/GRT	Edelstahl-sat.	€/GRT
Knopf/Dr. DIN re.	**32.53.1030**	**120,10**	**-**	**-**
Knopf/Dr. DIN li.	**32.53.1040**	**120,10**	**-**	**-**
Schmalrahmen-Halbgarnituren auf Ovalrosetten, PZ, ohne Stift und Schrauben				
Ausführung	Edelstahl-sat.	€/GRT	Edelstahl-sat.	€/GRT
DIN rechts	**32.52.1350**	**50,60**	**32.52.1350FS**	**61,10**
DIN links	**32.52.1360**	**50,60**	**32.52.1360FS**	**61,10**
Drückerpaar auf Ovalrosette				
Ausführung	Edelstahl-sat.	€/PR	Edelstahl-sat.	€/PR
Drückerpaar	**32.52.1370**	**81,90**	**32.52.1370FS**	**88,20**
Lochteil				
Ausführung	Edelstahl-sat.	€/STK	Edelstahl-sat.	€/STK
Drückerlochteil re.	**32.52.1380**	**39,10**	**32.52.1540**	**43,30**
Drückerlochteil li.	**32.52.1390**	**39,10**	**32.52.1550**	**43,30**

KORSIKA-R / KORSIKA II-R (Serie 32527370 / 32717380)

Schmalrahmengarnitur mit stabiler Metallunterkonstruktion, Verbundrosette, Hochhaltefeder, fest/drehbar gelagert, Montage ist wahlweise mit oder ohne Stützknoppe möglich. Panikstift Türblatt-Überstand: min. 25 mm / max. 45 mm
Das patentierte Beschlagsystem! Geprüft nach EN 1906 Gebrauchskategorie 4, DIN 18273, EN 179.

GK4
GK4+FS

GK4+FS+EN179

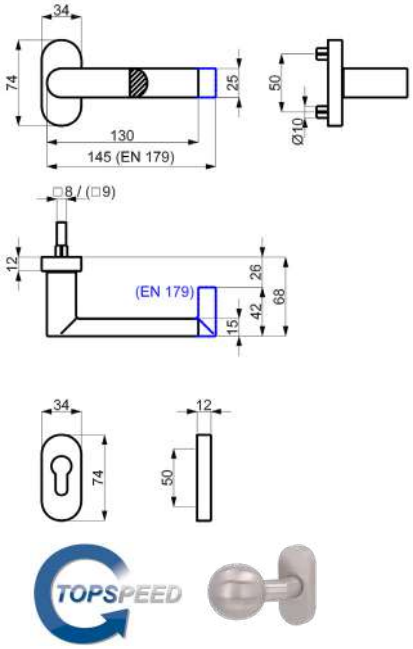

Knopf

Modelle mit Stift NET/HT 8 mm, FS 9 mm, FT 9x60/60 mm

Prüfqualität	**GK 4 Objektqualität**		**GK4+FS**		**GK4+FS+EN179**	
Schmalrahmengarnituren auf Ovalrosetten, Gehflügel, PZ, Drücker/Drücker						
Ausführung	Edelstahl-sat.	€/GRT	Edelstahl-sat.	€/GRT	Edelstahl-sat.	€/GRT
Drücker/Drücker	**32.52.7340**	**116,90**	**32.52.7340FS**	**142,10**	**32.71.7340**	**152,60**
Schmalrahmengarnituren auf Ovalrosetten, Gehflügel, PZ, Knopf/Drücker, fest						
Ausführung	Edelstahl-sat.	€/GRT	Edelstahl-sat.	€/GRT	Edelstahl-sat.	€/GRT
Knopf/Dr. DIN re.	**32.52.7350**	**142,10**	**32.52.7350FS**	**167,30**	**32.71.7350**	**177,80**
Knopf/Dr. DIN li.	**32.52.7360**	**142,10**	**32.52.7360FS**	**167,30**	**32.71.7360**	**177,80**
Schmalrahmengarnituren auf Ovalrosetten, PZ, Knopf/Drücker, drehbar						
Ausführung	Edelstahl-sat.	€/GRT	Edelstahl-sat.	€/GRT	Edelstahl-sat.	€/GRT
Knopf/Dr. DIN re.	**32.53.3120**	**142,10**	**-**	**-**	**-**	**-**
Knopf/Dr. DIN li.	**32.53.3130**	**142,10**	**-**	**-**	**-**	**-**
Lochteil Standflügel inklusive 9 mm Stift, ohne Hochhaltefeder, Montage waag- und senkrecht						
Ausführung	Edelstahl-sat.	€/STK	Edelstahl-sat.	€/STK	Edelstahl-sat.	€/STK
Drückerlochteil re./li.	**-**	**-**	**-**	**-**	**32.71.7370**	**78,60**
Schmalrahmen-Halbgarnituren auf Ovalrosetten, PZ, ohne Stift und Schrauben						
Ausführung	Edelstahl-sat.	€/GRT	Edelstahl-sat.	€/GRT	Edelstahl-sat.	€/GRT
DIN rechts	**32.52.7370**	**57,30**	**32.52.7370FS**	**67,80**	**32.71.7380**	**77,50**
DIN links	**32.52.7380**	**57,30**	**32.52.7380FS**	**67,80**	**32.71.7390**	**77,50**
Drückerpaar auf Ovalrosette						
Ausführung	Edelstahl-sat.	€/PR	Edelstahl-sat.	€/PR	Edelstahl-sat.	€/PR
Drückerpaar	**32.52.7390**	**94,50**	**32.52.7390FS**	**100,80**	**32.71.7600**	**121,80**
Lochteil						
Ausführung	Edelstahl-sat.	€/STK	Edelstahl-sat.	€/STK	Edelstahl-sat.	€/STK
DIN rechts	**32.53.3100**	**45,80**	**32.52.7150**	**50,00**	**32.71.7580**	**58,40**
DIN links	**32.53.3110**	**45,80**	**32.52.7160**	**50,00**	**32.71.7590**	**58,40**

KORSIKA II SP-R (Serie 32533200)

Schmalrahmengarnitur mit stabiler Metallunterkonstruktion, Verbundrosette, Hochhaltefeder, fest/drehbar gelagert, Montage ist wahlweise mit oder ohne Stützknoppe möglich. Panikstift Türblatt-Überstand: min. 25 mm / max. 35 mm
Das patentierte Beschlagsystem! Geprüft nach EN 1906 Gebrauchskategorie 4, DIN 18273, EN 179.

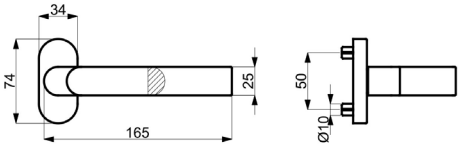

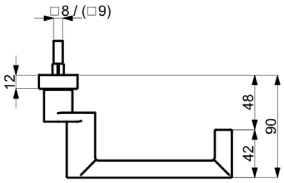

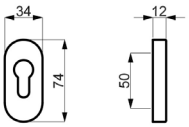

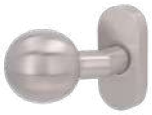

Modelle mit Stift NET/HT 8 mm, FS 9 mm, FT 9x60/60 mm

Prüfqualität	**GK 4 Objektqualität**		**GK4+FS**		**GK4+FS+EN179**	
Schmalrahmengarnituren auf Ovalrosetten, Gehflügel, PZ, Drücker/Drücker						
Ausführung	Edelstahl-sat.	€/GRT	Edelstahl-sat.	€/GRT	Edelstahl-sat.	€/GRT
Drücker/Drücker	**32.53.3200**	**132,30**	**32.53.3200FS**	**157,50**	**32.71.8950**	**168,00**
Schmalrahmengarnituren auf Ovalrosetten, Gehflügel, PZ, Knopf/Drücker, fest						
Ausführung	Edelstahl-sat.	€/GRT	Edelstahl-sat.	€/GRT	Edelstahl-sat.	€/GRT
Knopf/Dr. DIN re.	**32.53.3210**	**159,60**	**32.53.3210FS**	**184,80**	**32.71.8960**	**195,30**
Knopf/Dr. DIN li.	**32.53.3220**	**159,60**	**32.53.3220FS**	**184,80**	**32.71.8970**	**195,30**
Schmalrahmengarnituren auf Ovalrosetten, PZ, Knopf/Drücker, drehbar						
Ausführung	Edelstahl-sat.	€/GRT	Edelstahl-sat.	€/GRT	Edelstahl-sat.	€/GRT
Knopf/Dr. DIN re.	**32.53.3230**	**159,60**	**-**	**-**	**-**	**-**
Knopf/Dr. DIN li.	**32.53.3240**	**159,60**	**-**	**-**	**-**	**-**
Lochteil Standflügel inklusive 9 mm Stift, ohne Hochhaltefeder, Montage waag- und senkrecht						
Ausführung	Edelstahl-sat.	€/STK	Edelstahl-sat.	€/STK	Edelstahl-sat.	€/STK
Drückerlochteil re./li.	**-**	**-**	**-**	**-**	**32.53.3300**	**65,10**
Schmalrahmen-Halbgarnituren auf Ovalrosetten, PZ, ohne Stift und Schrauben						
Ausführung	Edelstahl-sat.	€/GRT	Edelstahl-sat.	€/GRT	Edelstahl-sat.	€/GRT
DIN rechts	**32.53.3250**	**65,10**	**32.53.3250FS**	**75,60**	**32.53.3250FS**	**75,60**
DIN links	**32.53.3260**	**65,10**	**32.53.3260FS**	**75,60**	**32.53.3260FS**	**75,60**
Drückerpaar auf Ovalrosette						
Ausführung	Edelstahl-sat.	€/PR	Edelstahl-sat.	€/PR	Edelstahl-sat.	€/PR
Drückerpaar	**32.53.3270**	**111,30**	**32.53.3270FS**	**117,60**	**32.71.8990**	**132,00**
Lochteil						
Ausführung	Edelstahl-sat.	€/STK	Edelstahl-sat.	€/STK	Edelstahl-sat.	€/STK
Drückerlochteil re.	**32.53.3280**	**53,60**	**32.53.3280FS**	**57,80**	**32.53.3280FS**	**57,80**
Drückerlochteil li.	**32.53.3290**	**53,60**	**32.53.3290FS**	**57,80**	**32.53.3290FS**	**57,80**

KORSIKA-R (Serie 32527540)

Schmalrahmengarnitur mit stabiler Metallunterkonstruktion, Verbundrosette, Hochhaltefeder, fest/drehbar gelagert, Montage ist wahlweise mit oder ohne Stützknoppe möglich.
Das patentierte Beschlagsystem! Geprüft nach EN 1906 Gebrauchskategorie 4.

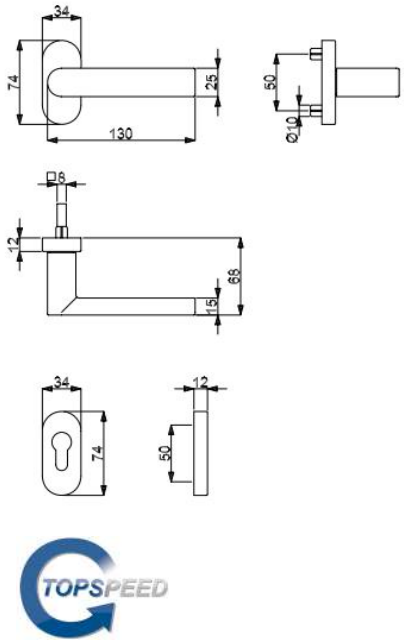

Modelle mit Stift NET/HT 8 mm

Prüfqualität	**GK 4 Objektqualität**		**GK 4 Objektqualität**	
Schmalrahmen-Halbgarnituren auf Ovalrosetten, PZ, ohne Stift und Schrauben				
Ausführung	Schwarzstahl-Optik	€/GRT	Schwarz matt Struktur	€/GRT
DIN rechts	**32.52.7540**	**66,30**	**32.52.7560**	**66,30**
DIN links	**32.52.7550**	**66,30**	**32.52.7570**	**66,30**

MATTEO / MATTEO II LINEAR-R (Serie 32383700 / 32711000)

Schmalrahmengarnitur mit stabiler Metallunterkonstruktion, Verbundrosette, Hochhaltefeder, fest/drehbar gelagert, Montage ist wahlweise mit oder ohne Stützknoppe möglich. Panikstift Türblatt-Überstand: min. 25 mm / max. 45 mm
Das patentierte Beschlagsystem! Geprüft nach EN 1906 Gebrauchskategorie 4, DIN 18273, EN 179.

GK4
GK4+FS

GK4+FS+EN179

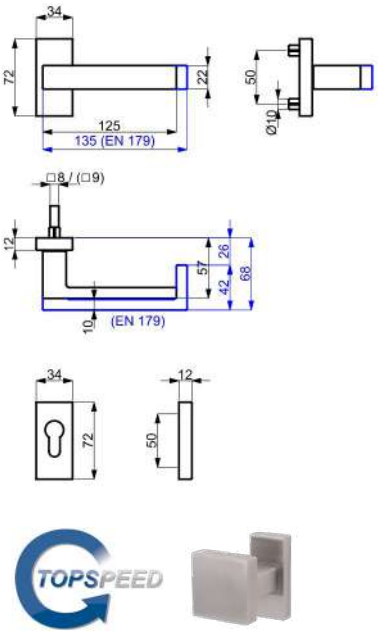

Knopf

Modelle mit Stift NET/HT 8 mm, FS 9 mm, FT 9x60/60 mm

Prüfqualität	**GK 4 Objektqualität**		**GK4+FS**		**GK4+FS+EN179**	
Schmalrahmengarnituren, Gehflügel, PZ, Drücker/Drücker						
Ausführung	Edelstahl-sat.	€/GRT	Edelstahl-sat.	€/GRT	Edelstahl-sat.	€/GRT
Drücker/Drücker	**32.38.3700**	**111,30**	**32.38.3700FS**	**136,50**	**32.71.1000**	**147,00**
Schmalrahmengarnituren, Gehflügel, PZ, Knopf/Drücker, fest						
Ausführung	Edelstahl-sat.	€/GRT	Edelstahl-sat.	€/GRT	Edelstahl-sat.	€/GRT
Knopf/Dr. DIN re.	**32.38.3710**	**128,10**	**32.38.3710FS**	**153,30**	**32.71.1010**	**163,80**
Knopf/Dr. DIN li.	**32.38.3720**	**128,10**	**32.38.3720FS**	**153,30**	**32.71.1020**	**163,80**
Lochteil Standflügel inklusive 9 mm Stift, ohne Hochhaltefeder, Montage waag- und senkrecht						
Ausführung	Edelstahl-sat.	€/STK	Edelstahl-sat.	€/STK	Edelstahl-sat.	€/STK
Drückerlochteil re./li.	**-**	**-**	**-**	**-**	**32.71.1050**	**76,70**
Schmalrahmen-Halbgarnituren, PZ, ohne Stift und Schrauben						
Ausführung	Edelstahl-sat.	€/GRT	Edelstahl-sat.	€/GRT	Edelstahl-sat.	€/GRT
DIN rechts	**32.38.3730**	**54,60**	**32.38.3730FS**	**65,10**	**32.71.1030**	**74,60**
DIN links	**32.38.3740**	**54,60**	**32.38.3740FS**	**65,10**	**32.71.1040**	**74,60**
Drückerpaar auf Rosette						
Ausführung	Edelstahl-sat.	€/GRT	Edelstahl-sat.	€/GRT	Edelstahl-sat.	€/GRT
Drückerpaar	**32.38.3750**	**94,50**	**32.38.3750FS**	**100,80**	**32.71.1080**	**121,80**
Lochteil						
Ausführung	Edelstahl-sat.	€/STK	Edelstahl-sat.	€/STK	Edelstahl-sat.	€/STK
Drückerlochteil re.	**32.38.3760**	**45,20**	**32.38.3780**	**49,40**	**32.71.1060**	**57,80**
Drückerlochteil li.	**32.38.3770**	**45,20**	**32.38.3790**	**49,40**	**32.71.1070**	**57,80**

MATTEO / MATTEO II LINEAR-R (Serie 32384000 / 32710800)

Schmalrahmengarnitur mit stabiler Metallunterkonstruktion, Verbundrosette, Hochhaltefeder, fest/drehbar gelagert, Montage ist wahlweise mit oder ohne Stützknoppe möglich. Panikstift Türblatt-Überstand: min. 25 mm / max. 45 mm
Das patentierte Beschlagsystem! Geprüft nach EN 1906 Gebrauchskategorie 4, DIN 18273, EN 179.

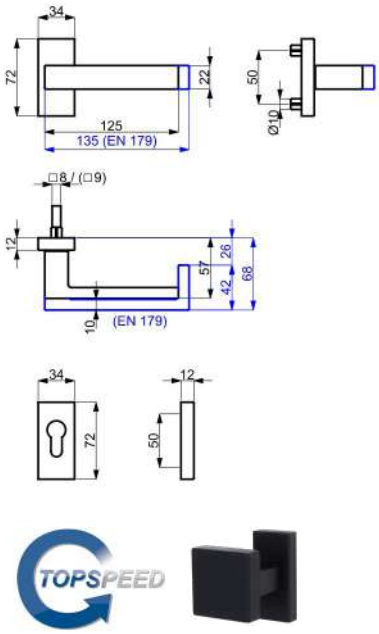

Knopf

Modelle mit Stift NET/HT 8 mm, FS 9 mm, FT 9x60/60 mm

Prüfqualität	**GK 4 Objektqualität**		**GK4+FS**		**GK4+FS+EN179**	
Schmalrahmengarnituren, Gehflügel, PZ, Drücker/Drücker						
Ausführung	Schwarz matt Struktur	€/GRT	Schwarz matt Struktur	€/GRT	Schwarz matt Struktur	€/GRT
Drücker/Drücker	**32.38.4000**	**133,40**	**32.38.4000FS**	**154,40**	**32.71.0800**	**170,10**
Schmalrahmengarnituren, Gehflügel, PZ, Knopf/Drücker, fest						
Ausführung	Schwarz matt Struktur	€/GRT	Schwarz matt Struktur	€/GRT	Schwarz matt Struktur	€/GRT
Knopf/Dr. DIN re.	**32.38.4010**	**143,90**	**32.38.4010FS**	**164,90**	**32.71.0810**	**180,60**
Knopf/Dr. DIN li.	**32.38.4020**	**143,90**	**32.38.4020FS**	**164,90**	**32.71.0820**	**180,60**
Lochteil Standflügel inklusive 9 mm Stift, ohne Hochhaltefeder, Montage waag- und senkrecht						
Ausführung	Schwarz matt Struktur	€/STK	Schwarz matt Struktur	€/STK	Schwarz matt Struktur	€/STK
Drückerlochteil re./li.	**-**	**-**	**-**	**-**	**32.71.0850**	**87,20**
Schmalrahmen-Halbgarnituren, PZ, ohne Stift und Schrauben						
Ausführung	Schwarz matt Struktur	€/GRT	Schwarz matt Struktur	€/GRT	Schwarz matt Struktur	€/GRT
DIN rechts	**32.38.4030**	**65,10**	**32.38.4030FS**	**70,40**	**32.71.0870**	**88,20**
DIN links	**32.38.4040**	**65,10**	**32.38.4040FS**	**70,40**	**32.71.0880**	**88,20**
Drückerpaar auf Rosette						
Ausführung	Schwarz matt Struktur	€/GRT	Schwarz matt Struktur	€/GRT	Schwarz matt Struktur	€/GRT
Drückerpaar	**32.38.4050**	**100,80**	**32.38.4050FS**	**111,30**	**32.71.0860**	**159,60**
Lochteil						
Ausführung	Schwarz matt Struktur	€/STK	Schwarz matt Struktur	€/STK	Schwarz matt Struktur	€/STK
Drückerlochteil re.	**32.38.4060**	**49,40**	**32.38.4080**	**54,60**	**32.71.0830**	**77,70**
Drückerlochteil li.	**32.38.4070**	**49,40**	**32.38.4090**	**54,60**	**32.71.0840**	**77,70**

MATTEO I LINEAR-R (Serie 32568250)

Schmalrahmengarnitur mit stabiler Metallunterkonstruktion, Verbundrosette, Hochhaltefeder, fest/drehbar gelagert, Montage ist wahlweise mit oder ohne Stützknoppe möglich.
Das patentierte Beschlagsystem! Geprüft nach EN 1906 Gebrauchskategorie 4.

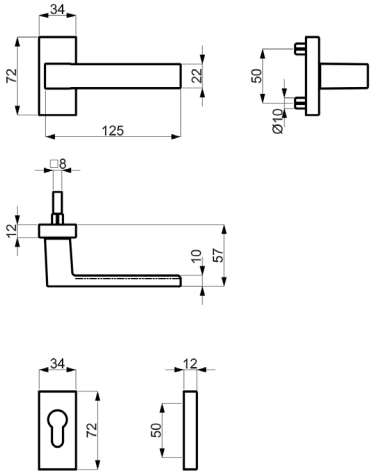

Modelle mit Stift NET/HT 8 mm

Prüfqualität	**GK 4 Objektqualität**	
Schmalrahmen-Halbgarnituren, PZ, ohne Stift und Schrauben		
Ausführung	Schwarz matt	€/GRT
DIN rechts	**32.56.8250**	**68,10**
DIN links	**32.56.8260**	**68,10**

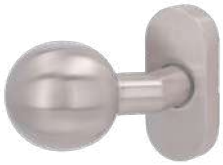

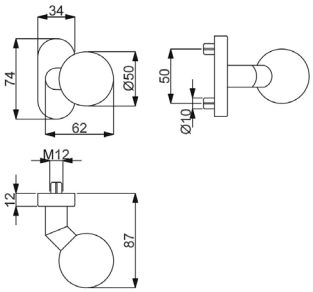

KNOPF AUF ROSETTE TOP SPEED OVAL

(Serie 32529960)

Kugelknopf Ø 50 mm, auf Rosette, versetzt, Gewinde M5
DIN rechts / links verwendbar

fest verbunden

Farbe	Ausführung	Artikelnummer	€/STK
Edelstahl-sat.	DIN re./li.	**32.52.9950**	**75,30**
Schwarzstahl-Optik	DIN re./li.	**32.52.7880**	**84,30**
Schwarz matt	DIN re./li.	**32.52.7860**	**82,00**
Schwarz matt Struktur	DIN re./li.	**32.52.7830**	**84,30**

fest/drehbar

Farbe	Ausführung	Artikelnummer	€/STK
Edelstahl-sat.	DIN re./li.	**32.52.9970**	**75,30**

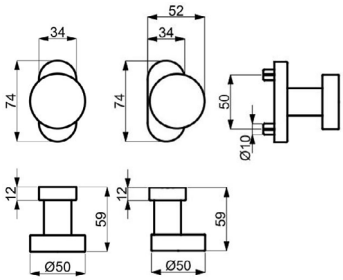

KNOPF FLACH AUF ROSETTE TOP SPEED OVAL

(Serie 32597390)

Knopf Ø 50 mm, auf Rosette, DIN rechts / links verwendbar

fest verbunden, mittig

Farbe	Artikelnummer	€/STK
Edelstahl-sat.	**32.59.7390**	**47,30**

fest verbunden, versetzt

Farbe	Artikelnummer	€/STK
Edelstahl-sat.	**32.59.7380**	**48,30**

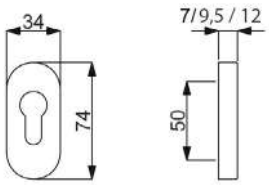

PZ ROSETTE TOP SPEED OVAL

(Serie 32529980)

PZ Rosette inklusive Metall-Unterkonstruktion

Farbe	Höhe	Artikelnummer	€/STK
Edelstahl-sat.	12 mm	**32.52.9980**	**10,10**
Edelstahl-sat.	9,5 mm	**32.52.9981**	**14,50**
Edelstahl-sat.	7 mm	**32.53.2650**	**13,70**
Schwarzstahl-Optik	12 mm	**32.53.2670**	**18,70**
Schwarz matt	12 mm	**32.53.2660**	**17,60**
Schwarz matt	9,5 mm	**32.38.4330**	**16,00**
Schwarz matt Struktur	12 mm	**32.53.2680**	**18,70**
Schwarz matt Struktur	9,5 mm	**32.38.4300**	**16,60**

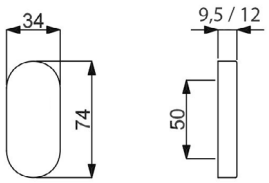

BLIND ROSETTE TOP SPEED OVAL

(Serie 32529990)

Blind Rosette inklusive Metall-Unterkonstruktion

Farbe	Höhe	Artikelnummer	€/STK
Edelstahl-sat.	12 mm	**32.52.9990**	**12,40**
Edelstahl-sat.	9,5 mm	**32.38.4340**	**12,40**
Schwarzstahl-Optik	12 mm	**10.32.9890**	**21,80**
Schwarz matt	12 mm	**10.32.9891**	**21,80**
Schwarz matt Struktur	12 mm	**10.32.9892**	**22,80**

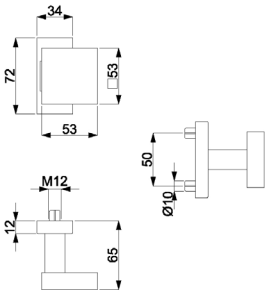

GRIFFPLATTE AUF ROSETTE TOP SPEED LINEAR

(Serie 32597400)

Griffplatte, fest auf Square Rosette, versetzt, Gewinde M5
DIN rechts / links verwendbar

fest verbunden

Farbe	Ausführung	Artikelnummer	€/STK
Edelstahl-sat.	DIN re./li.	**32.59.7410**	**82,00**
Schwarz matt	DIN re./li.	**32.56.8280**	**107,80**
Schwarz matt Struktur	DIN re./li.	**32.56.8320**	**108,90**

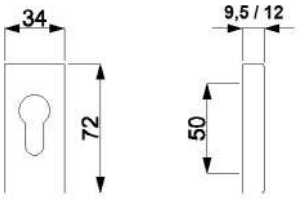

PZ ROSETTE TOP SPEED LINEAR

(Serie 32597420)

PZ Rosette inklusive Metall-Unterkonstruktion

Farbe	Höhe	Artikelnummer	€/STK
Edelstahl-sat.	12 mm	**32.59.7420**	**13,40**
Edelstahl-sat.	9,5 mm	**32.59.7680**	**21,00**
Schwarz matt	12 mm	**32.56.8290**	**18,00**
Schwarz matt Struktur	12 mm	**32.56.8330**	**19,00**
Schwarz matt Struktur	9,5 mm	**32.59.7690**	**27,30**

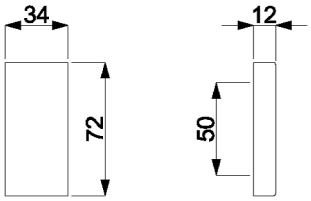

BLIND ROSETTE TOP SPEED LINEAR

(Serie 32597430)

Blind Rosette inklusive Metall-Unterkonstruktion

Farbe	Höhe	Artikelnummer	€/STK
Edelstahl-sat.	12 mm	**32.59.7430**	**16,90**
Schwarz matt	12 mm	**32.56.8300**	**23,00**
Schwarz matt Struktur	12 mm	**32.56.8340**	**24,00**

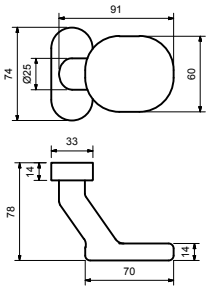

TÜRKNOPF FLENSBURG

(Serie 40333010)

Türknopf versetzt auf ovaler Rosette

fest verbunden

Farbe	Artikelnummer	€/STK
Edelstahl-sat.	**40.33.3010**	**118,80**
Aluminium F1	**40.33.3030**	**35,90**
Aluminium F9	**40.33.3040**	**40,40**
Aluminium weiß	**40.33.3050**	**34,90**

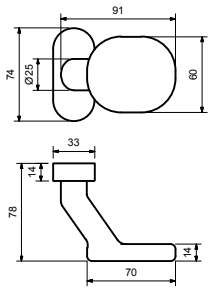

TÜRKNOPF FLENSBURG

(Serie 40333070)

Türknopf versetzt auf ovaler Rosette

fest/drehbar

Farbe	Artikelnummer	€/STK
Edelstahl-sat.	**40.33.3070**	**123,90**
Aluminium F1	**40.33.3090**	**32,40**
Aluminium F9	**40.33.3100**	**37,10**
Aluminium weiß	**40.33.3110**	**31,10**

DRÜCKER FLENSBURG

(Serie 40333150)

Drücker fest auf ovaler Rosette

fest/drehbar

Farbe	Artikelnummer	€/STK
Aluminium F1	**40.33.3150**	**29,20**
Aluminium F9	**40.33.3160**	**30,30**
Aluminium weiß	**40.33.3170**	**28,10**

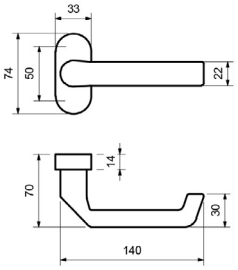

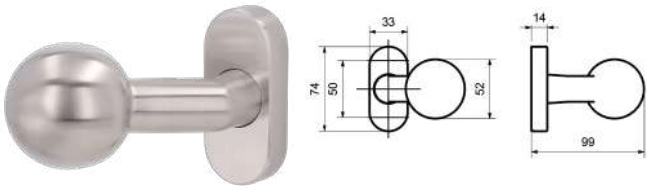

KNOPF AUF OVALROSETTE

(Serie 40333370)

Knopf auf Ovalrosette versetzt, DIN re/li verwendbar

fest verbunden

Farbe	Artikelnummer	€/STK
Edelstahl-sat.	**40.33.3370**	**82,00**

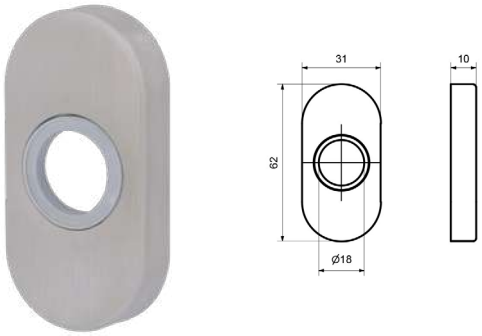

DRÜCKER OVALROSETTE

(Serie 32854930)

Drücker Ovalrosette, zum Aufclipsen auf Unterkonstruktion Zamak

Drücker Ovalrosette

Farbe	Höhe	Artikelnummer	€/STK
Edelstahl-sat.	10 mm	**32.85.4930**	**10,70**

PZ OVALROSETTE

(Serie 32854950)

PZ Ovalrosette, zum Aufclipsen auf Unterkonstruktion Zamak

PZ Ovalrosette

Farbe	Höhe	Artikelnummer	€/STK
Edelstahl-sat.	10 mm	**32.85.4950**	**12,40**

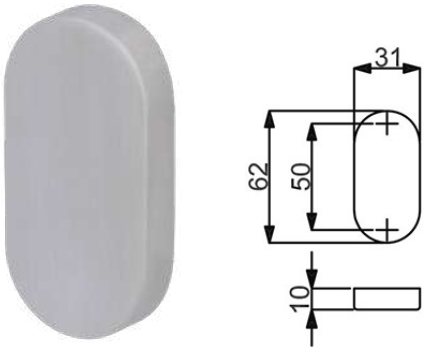

BLIND OVALROSETTE

(Serie 32854940)

Blind Ovalrosette, zum Aufclipsen auf Unterkonstruktion Zamak

Blind Ovalrosette

Farbe	Höhe	Artikelnummer	€/STK
Edelstahl-sat.	10 mm	**32.85.4940**	**12,30**

Edelstahl
Fenstergriffe
Seite 395

Zeitlos
Fenstergriffe
Seite 395

Messing
Fenstergriffe
Seite 413

Aluminium
Fenstergriffe
Seite 420

Schmiedeeisen
Fenstergriffe
Seite 426

Einzelteile
Seite 427

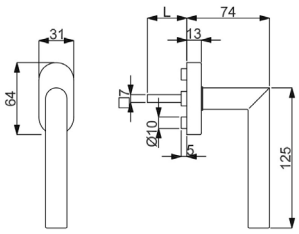

RONNY FENSTERGRIFF

(Serie 32862450)

Fenstergriff (Halbolive) mit stabiler Metall-Unterkonstruktion und Verbundrosette, 90° Rasterung
geprüft nach EN 13126 Dauerfunktionstüchtigkeit 5

Die Fensteroliven sind universell einsetzbar (mit □ 7 mm Stift), mit Rastermechanik

Farbe	Stiftlänge	Artikelnummer	€/STK
Edelstahl-sat.	32 mm	**32.86.4260**	**30,30**
Edelstahl-sat.	35 mm	**32.86.2450**	**30,30**
Edelstahl-sat.	37 mm	**32.86.4270**	**30,30**
Edelstahl-sat.	40 mm	**32.86.4700**	**31,50**
Edelstahl-sat.	45 mm	**32.86.4280**	**31,50**
Edelstahl-sat.	50 mm	**32.86.4290**	**31,50**

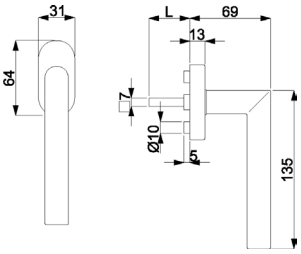

RONNY FENSTERGRIFF

(Serie 32840880)

Fenstergriff (Halbolive) mit stabiler Metall-Unterkonstruktion und Verbundrosette, 90° Rasterung
geprüft nach EN 13126 Dauerfunktionstüchtigkeit 5

Die Fensteroliven sind universell einsetzbar (mit □ 7 mm Stift), mit Rastermechanik

Farbe	Stiftlänge	Artikelnummer	€/STK
Edelstahl-sat. Abaco	35 mm	**32.84.1850**	**62,90**
Edelstahl-sat. Abaco	45 mm	**32.86.4240**	**64,10**
Edelstahl-sat. Abaco	40 mm	**32.84.1860**	**64,10**
Arctica Silber	35 mm	**32.98.5640**	**45,20**
Arctica Silber	40 mm	**32.98.5650**	**46,20**
Schwarzstahl-Optik	35 mm	**32.97.4940**	**48,30**
Schwarzstahl-Optik	40 mm	**32.97.4950**	**49,50**
Schwarz matt	35 mm	**32.97.5000**	**47,10**
Schwarz matt	40 mm	**32.97.5010**	**48,30**
Schwarz matt Struktur	35 mm	**32.97.4980**	**48,30**
Schwarz matt Struktur	40 mm	**32.97.4990**	**49,50**
Graphit grau	35 mm	**32.97.5500**	**51,50**
Graphit grau	40 mm	**32.97.5510**	**52,50**

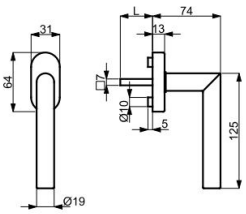

RONNY FENSTERGRIFF

(Serie 32730180)

Fenstergriff (Halbolive) mit stabiler Metall-Unterkonstruktion und Verbundrosette, 90° Rasterung, ohne Ansatz bei Stiftführung

Die Fensteroliven sind universell einsetzbar (mit □ 7 mm Stift), mit Rastermechanik

Farbe	Stiftlänge	Artikelnummer	€/STK
Edelstahl-sat.	24 mm	**32.73.0180**	**33,50**
Edelstahl-sat.	28 mm	**32.73.0390**	**33,50**
Edelstahl-sat.	35 mm	**32.73.0290**	**33,50**
Schwarz matt	24 mm	**32.73.0190**	**50,30**
Schwarz matt	28 mm	**32.73.0400**	**50,30**
Schwarz matt	35 mm	**32.73.0300**	**50,30**

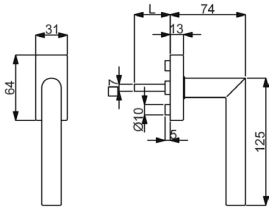

RONNY SQUARE FENSTERGRIFF

(Serie 32864730)

Fenstergriff (Halbolive) mit stabiler Metall-Unterkonstruktion und Verbundrosette, 90° Rasterung
geprüft nach EN 13126 Dauerfunktionstüchtigkeit 5

Die Fensteroliven sind universell einsetzbar (mit □ 7 mm Stift), mit Rastermechanik

Farbe	Stiftlänge	Artikelnummer	€/STK
Edelstahl-sat.	32 mm	**32.86.4380**	**33,70**
Edelstahl-sat.	35 mm	**32.86.4730**	**33,70**
Edelstahl-sat.	37 mm	**32.86.4390**	**33,70**
Edelstahl-sat.	40 mm	**32.86.4760**	**34,90**

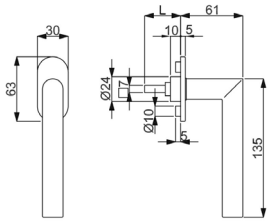

RONNY II FLAT FENSTERGRIFF

(Serie 32865160)

Fenstergriff (Halbolive) mit stabiler Metall-Unterkonstruktion und Verbundrosette, 90° Rasterung
geprüft nach EN 13126 Dauerfunktionstüchtigkeit 3

Die Fensteroliven sind universell einsetzbar (mit □ 7 mm Stift), mit Rastermechanik

Farbe	Stiftlänge	Artikelnummer	€/STK
Edelstahl-sat.	32 mm	**32.86.7100**	**39,40**
Edelstahl-sat.	35 mm	**32.86.5100**	**39,40**
Edelstahl-sat.	37 mm	**32.86.7110**	**39,40**
Edelstahl-sat.	40 mm	**32.86.5110**	**40,40**
Edelstahl-sat.	45 mm	**32.86.5240**	**40,40**
Schwarzstahl-Optik	35 mm	**32.86.5160**	**57,30**
Schwarzstahl-Optik	40 mm	**32.86.5170**	**58,40**
Schwarz matt	35 mm	**32.97.5020**	**56,20**
Schwarz matt	40 mm	**32.97.5030**	**57,30**
Schwarz matt Struktur	35 mm	**32.86.6050**	**57,30**
Schwarz matt Struktur	40 mm	**32.86.6060**	**58,40**

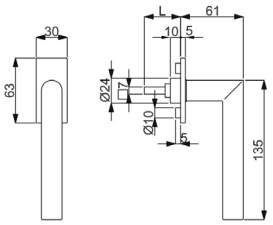

RONNY II SQUARE FLAT FENSTERGRIFF

(Serie 32865120)

Fenstergriff (Halbolive) mit stabiler Metall-Unterkonstruktion und Verbundrosette, 90° Rasterung
geprüft nach EN 13126 Dauerfunktionstüchtigkeit 3

Die Fensteroliven sind universell einsetzbar (mit □ 7 mm Stift), mit Rastermechanik

Farbe	Stiftlänge	Artikelnummer	€/STK
Edelstahl-sat.	32 mm	**32.86.7120**	**40,40**
Edelstahl-sat.	35 mm	**32.86.5120**	**40,40**
Edelstahl-sat.	37 mm	**32.86.7130**	**40,40**
Edelstahl-sat.	40 mm	**32.86.5130**	**41,60**
Edelstahl-sat.	45 mm	**32.86.5250**	**41,60**
Schwarzstahl-Optik	35 mm	**32.86.5200**	**58,40**
Schwarzstahl-Optik	40 mm	**32.86.5210**	**59,50**
Schwarz matt	35 mm	**32.97.5150**	**57,30**
Schwarz matt	40 mm	**32.97.5160**	**58,40**
Schwarz matt Struktur	35 mm	**32.86.6070**	**58,40**
Schwarz matt Struktur	40 mm	**32.86.6080**	**59,50**

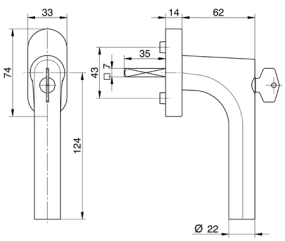

RONNY FENSTERGRIFF ABSPERRBAR 100 NM

(Serie 40333500)

absperrbar - gleichschließend, 45° Rasterung, inklusive 2 Stk. Ringe 10 auf 12 mm, 1 Schlüssel, Ersatzschlüssel Art.Nr. 10402100, geprüft nach EN 13126 Dauerfunktionstüchtigkeit 3, Schutz 2/2 (100NM)

Absperrbar, 45° Rasterung

Farbe	Stiftlänge	Artikelnummer	€/STK
Edelstahl-sat.	35 mm	**40.33.3500**	**139,30**
Edelstahl-sat.	40 mm	**40.33.5500**	**140,50**
Schwarz matt	35 mm	**40.33.3540**	**176,40**
Schwarz matt	40 mm	**40.33.3550**	**177,60**
Schwarz matt Struktur	35 mm	**40.33.8020**	**178,60**
Schwarz matt Struktur	40 mm	**40.33.8030**	**179,80**
Schwarz matt Struktur	42 mm	**40.33.8040**	**179,80**

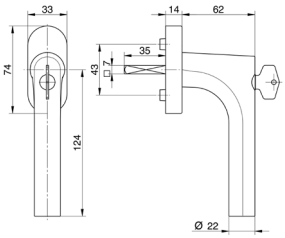

RONNY FENSTERGRIFF ABSPERRBAR TBT

(Serie 40335540)

Fenstergriff (Halbolive) mit stabiler Unterkonstruktion, TBT Funktion, absperrbar - gleichschließend, 45° Rasterung Verstärkungsringe 10/12 mm, 1 Schlüssel, Ersatzschlüssel Art.Nr. 10402100

Absperrbar, TBT-Funktion, 45° Rasterung

Farbe	Stiftlänge	Artikelnummer	€/STK
Edelstahl-sat.	40 mm	**40.33.5540**	**163,00**

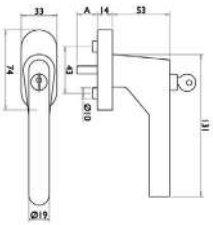

RONNY FENSTERGRIFF ABSPERRBAR

(Serie 32862530)

Halbolive mit stabiler Metall-Unterkonstruktion, absperrbar - gleichschließend, 90° Rasterung, 2 Schlüssel, Ersatzschlüssel Art.Nr. 10320361

Absperrbar, 90° Rasterung

Farbe	Stiftlänge	Artikelnummer	€/STK
Edelstahl-sat.	24-42 mm	**32.86.2530**	**62,90**

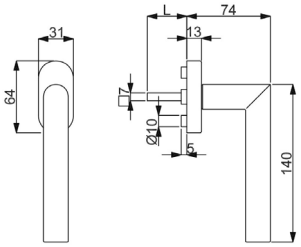

GALINA II FENSTERGRIFF

(Serie 32862460)

Fenstergriff (Halbolive) mit stabiler Metall-Unterkonstruktion und Verbundrosette, 90° Rasterung
geprüft nach EN 13126 Dauerfunktionstüchtigkeit 5

Die Fensteroliven sind universell einsetzbar (mit □ 7 mm Stift), mit Rastermechanik

Farbe	Stiftlänge	Artikelnummer	€/STK
Edelstahl-sat.	32 mm	**32.86.4120**	**33,70**
Edelstahl-sat.	35 mm	**32.86.2460**	**33,70**
Edelstahl-sat.	37 mm	**32.86.4130**	**33,70**
Edelstahl-sat.	40 mm	**32.86.4060**	**34,90**
Edelstahl-sat.	45 mm	**32.86.2470**	**34,90**
Edelstahl-sat.	50 mm	**32.86.4140**	**34,90**

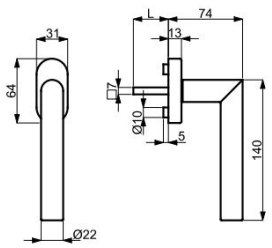

GALINA II FENSTERGRIFF

(Serie 32730170)

Fenstergriff (Halbolive) mit stabiler Metall-Unterkonstruktion und Verbundrosette, 90° Rasterung, ohne Ansatz bei Stiftführung

Die Fensteroliven sind universell einsetzbar (mit □ 7 mm Stift), mit Rastermechanik

Farbe	Stiftlänge	Artikelnummer	€/STK
Edelstahl-sat.	24 mm	**32.73.0170**	**36,90**
Edelstahl-sat.	28 mm	**32.73.0380**	**36,90**
Edelstahl-sat.	35 mm	**32.73.0280**	**36,90**

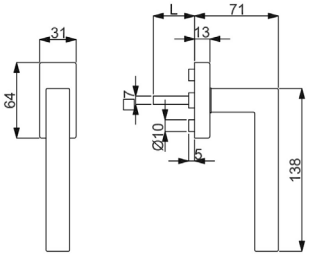

GALINA SQUARE FENSTERGRIFF

(Serie 32842960)

Fenstergriff (Halbolive) mit stabiler Metall-Unterkonstruktion und Verbundrosette, 90° Rasterung
geprüft nach EN 13126 Dauerfunktionstüchtigkeit 5

Die Fensteroliven sind universell einsetzbar (mit □ 7 mm Stift), mit Rastermechanik

Farbe	Stiftlänge	Artikelnummer	€/STK
Edelstahl-sat.	32 mm	**32.86.4150**	**35,90**
Edelstahl-sat.	35 mm	**32.84.2960**	**35,90**
Edelstahl-sat.	37 mm	**32.86.4160**	**35,90**
Edelstahl-sat.	40 mm	**32.84.3050**	**37,10**
Edelstahl-sat.	45 mm	**32.86.4170**	**37,10**
Edelstahl-sat.	50 mm	**32.86.4180**	**39,90**
Arctica Silber	35 mm	**32.98.5660**	**49,40**
Arctica Silber	40 mm	**32.98.5670**	**50,40**
Schwarzstahl-Optik	35 mm	**32.97.4960**	**52,80**
Schwarzstahl-Optik	40 mm	**32.97.4970**	**54,00**
Schwarz matt	35 mm	**32.97.5190**	**50,60**
Schwarz matt	40 mm	**32.97.5200**	**51,70**
Schwarz matt Struktur	35 mm	**32.97.4770**	**52,80**
Schwarz matt Struktur	40 mm	**32.97.4780**	**54,00**
Graphit grau	35 mm	**32.97.5520**	**55,70**
Graphit grau	40 mm	**32.97.5530**	**56,70**

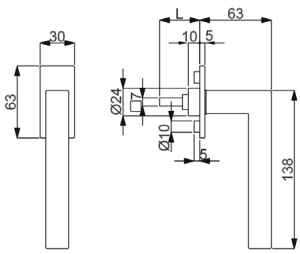

GALINA SQUARE FLAT FENSTERGRIFF

(Serie 32865220)

Fenstergriff (Halbolive) mit stabiler Metall-Unterkonstruktion und Verbundrosette, 90° Rasterung
geprüft nach EN 13126 Dauerfunktionstüchtigkeit 3

Die Fensteroliven sind universell einsetzbar (mit □ 7 mm Stift), mit Rastermechanik

Farbe	Stiftlänge	Artikelnummer	€/STK
Edelstahl-sat.	32 mm	**32.86.7180**	**41,60**
Edelstahl-sat.	35 mm	**32.86.5220**	**41,60**
Edelstahl-sat.	37 mm	**32.86.7190**	**41,60**
Edelstahl-sat.	40 mm	**32.86.5230**	**42,70**
Edelstahl-sat.	45 mm	**32.86.5260**	**42,70**
Schwarzstahl-Optik	35 mm	**32.86.5280**	**65,20**
Schwarzstahl-Optik	40 mm	**32.86.5290**	**66,30**
Schwarz matt	35 mm	**32.97.5130**	**62,90**
Schwarz matt	40 mm	**32.97.5140**	**64,10**
Schwarz matt Struktur	35 mm	**32.86.6160**	**65,20**
Schwarz matt Struktur	40 mm	**32.86.6170**	**66,30**

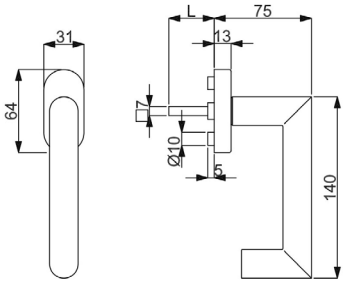

HANNA FENSTERGRIFF

(Serie 32514140)

Fenstergriff (Halbolive) mit stabiler Metall-Unterkonstruktion und Verbundrosette, 90° Rasterung
geprüft nach EN 13126 Dauerfunktionstüchtigkeit 5

Die Fensteroliven sind universell einsetzbar (mit □ 7 mm Stift), mit Rastermechanik

Farbe	Stiftlänge	Artikelnummer	€/STK
Edelstahl-sat.	32 mm	**32.86.4560**	**38,20**
Edelstahl-sat.	35 mm	**32.51.4140**	**38,20**
Edelstahl-sat.	37 mm	**32.86.4570**	**38,20**
Edelstahl-sat.	40 mm	**32.51.4150**	**39,40**

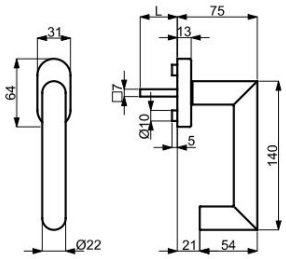

HANNA FENSTERGRIFF

(Serie 32730140)

Fenstergriff (Halbolive) mit stabiler Metall-Unterkonstruktion und Verbundrosette, 90° Rasterung, ohne Ansatz bei Stiftführung

Die Fensteroliven sind universell einsetzbar (mit □ 7 mm Stift), mit Rastermechanik

Farbe	Stiftlänge	Artikelnummer	€/STK
Edelstahl-sat.	24 mm	**32.73.0140**	**41,40**
Edelstahl-sat.	28 mm	**32.73.0350**	**41,40**
Edelstahl-sat.	35 mm	**32.73.0250**	**41,40**

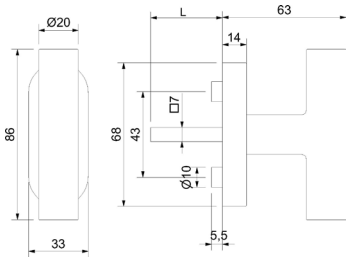

HANNA KREUZ FENSTERGRIFF

(Serie 32862900)

Ganzolive mit Nylon-Unterkonstruktion, fest/drehbar gelagert, 90° Rasterung

Die Fensteroliven sind universell einsetzbar (mit □ 7 mm Stift), mit Rastermechanik

Farbe	Stiftlänge	Artikelnummer	€/STK
Edelstahl-sat.	26-42 mm	**32.86.2900**	**21,30**

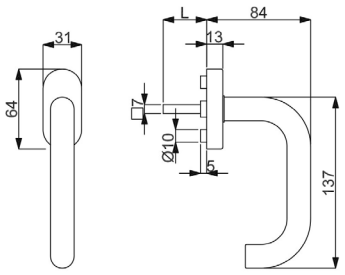

PAULA FENSTERGRIFF

(Serie 32861070)

Fenstergriff (Halbolive) mit stabiler Metall-Unterkonstruktion und Verbundrosette, 90° Rasterung
geprüft nach EN 13126 Dauerfunktionstüchtigkeit 5

Die Fensteroliven sind universell einsetzbar (mit □ 7 mm Stift), mit Rastermechanik

Farbe	Stiftlänge	Artikelnummer	€/STK
Edelstahl-sat.	32 mm	**32.86.5430**	**30,30**
Edelstahl-sat.	35 mm	**32.86.1070**	**30,30**
Edelstahl-sat.	37 mm	**32.86.5440**	**30,30**
Edelstahl-sat.	40 mm	**32.86.1080**	**31,50**
Edelstahl-sat.	45 mm	**32.86.5450**	**31,50**
Edelstahl-sat.	50 mm	**32.86.5460**	**31,50**
Edelstahl-sat. Abaco	35 mm	**32.84.1870**	**62,90**
Edelstahl-sat. Abaco	40 mm	**32.84.1880**	**64,10**

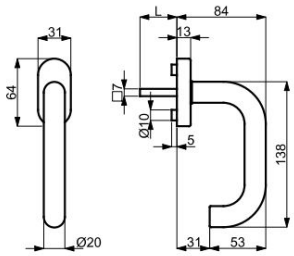

PAULA II FENSTERGRIFF

(Serie 32730110)

Fenstergriff (Halbolive) mit stabiler Metall-Unterkonstruktion und Verbundrosette, 90° Rasterung, ohne Ansatz bei Stiftführung

Die Fensteroliven sind universell einsetzbar (mit □ 7 mm Stift), mit Rastermechanik

Farbe	Stiftlänge	Artikelnummer	€/STK
Edelstahl-sat.	24 mm	**32.73.0110**	**33,50**
Edelstahl-sat.	28 mm	**32.73.0320**	**33,50**
Edelstahl-sat.	35 mm	**32.73.0220**	**33,50**

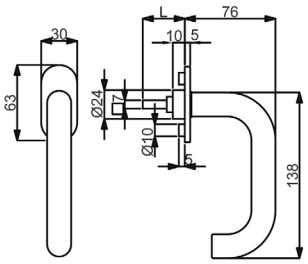

PAULA FLAT FENSTERGRIFF

(Serie 32860970)

Fenstergriff (Halbolive) mit stabiler Metall-Unterkonstruktion und Verbundrosette, 90° Rasterung
geprüft nach EN 13126 Dauerfunktionstüchtigkeit 3

Die Fensteroliven sind universell einsetzbar (mit □ 7 mm Stift), mit Rastermechanik

Farbe	Stiftlänge	Artikelnummer	€/STK
Edelstahl-sat.	35 mm	**32.86.0970**	**39,40**
Edelstahl-sat.	40 mm	**32.86.0980**	**40,40**

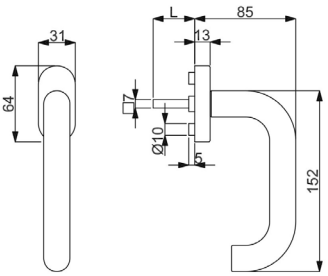

PAULA III FENSTERGRIFF

(Serie 32862810)

Fenstergriff (Halbolive) mit stabiler Metall-Unterkonstruktion und Verbundrosette, 90° Rasterung
geprüft nach EN 13126 Dauerfunktionstüchtigkeit 5

Die Fensteroliven sind universell einsetzbar (mit □ 7 mm Stift), mit Rastermechanik

Farbe	Stiftlänge	Artikelnummer	€/STK
Edelstahl-sat.	32 mm	**32.86.5510**	**35,90**
Edelstahl-sat.	35 mm	**32.86.2810**	**35,90**
Edelstahl-sat.	37 mm	**32.86.5520**	**35,90**
Edelstahl-sat.	40 mm	**32.86.2820**	**37,10**

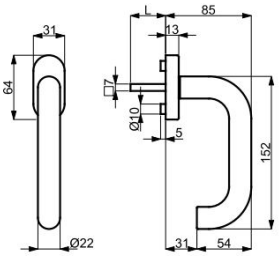

PAULA III FENSTERGRIFF

(Serie 32730100)

Fenstergriff (Halbolive) mit stabiler Metall-Unterkonstruktion und Verbundrosette, 90° Rasterung, ohne Ansatz bei Stiftführung

Die Fensteroliven sind universell einsetzbar (mit □ 7 mm Stift), mit Rastermechanik

Farbe	Stiftlänge	Artikelnummer	€/STK
Edelstahl-sat.	24 mm	**32.73.0100**	**39,10**
Edelstahl-sat.	28 mm	**32.73.0310**	**39,10**
Edelstahl-sat.	35 mm	**32.73.0210**	**39,10**

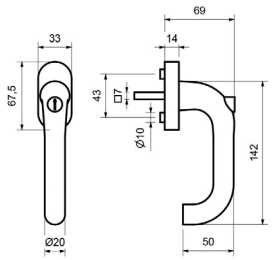

PAULA FENSTERGRIFF ABSPERRBAR

(Serie 32862540)

Halbolive mit stabiler Metall-Unterkonstruktion, absperrbar - gleichschließend, 90° Rasterung, 2 Schlüssel, Ersatzschlüssel Art.Nr. 10320361

Absperrbar, 90° Rasterung

Farbe	Stiftlänge	Artikelnummer	€/STK
Edelstahl-sat.	24-42 mm	**32.86.2540**	**66,30**

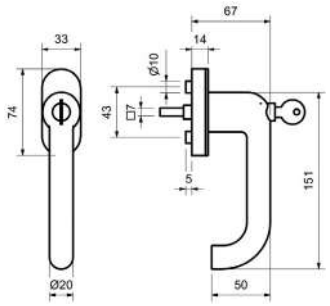

PAULA FENSTERGRIFF ABSPERRBAR 100 NM

(Serie 32867720)

Fenstergriff (Halbolive) mit stabiler Metallunterkonstruktion, absperrbar - gleichschließend, 90° Rasterung,Verstärkungsringe 10/12 mm, 2 Schlüssel, Ersatzschlüssel Art.Nr. 32.86.9990 geprüft nach Schutz 2/2 (100NM), Stiftlängen 24, 34, 37 und 42 mm

Absperrbar, 90° Rasterung

Farbe	Stiftlänge	Artikelnummer	€/STK
Edelstahl-sat.	24, 34, 37, 42 mm	**32.86.7720**	**76,70**

Optional, Stift lose

Farbe	Stiftlänge	Artikelnummer	€/STK
verzinkt	55 mm	**32.86.9980**	**1,10**

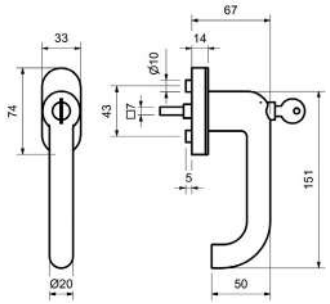

PAULA FENSTERGRIFF ABSPERRBAR TBT

(Serie 32867740)

Fenstergriff (Halbolive) mit stabiler Metallunterkonstruktion, absperrbar - gleichschließend, 90° Rasterung, Verstärkungsringe 10/12 mm, 2 Schlüssel, Ersatzschlüssel Art.Nr. 32.86.9990 geprüft nach Schutz 2/2 (100NM), TBT Funktion, Stiftlängen 24, 34, 37 und 42 mm

Absperrbar, TBT-Funktion, 90° Rasterung

Farbe	Stiftlänge	Artikelnummer	€/STK
Edelstahl-sat.	24, 34, 37, 42 mm	**32.86.7740**	**80,90**

Optional, Stift lose

Farbe	Stiftlänge	Artikelnummer	€/STK
verzinkt	55 mm	**32.86.9980**	**1,10**

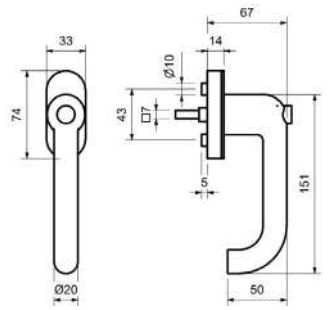

PAULA FENSTERGRIFF SPERRBAR DRUCKKNOPF

(Serie 32867730)

Fenstergriff (Halbolive) mit stabiler Metallunterkonstruktion, sperrbar - Druckknopf, 90° Rasterung, Verstärkungsringe 10/12 mm, Stiftlängen 24, 34, 37 und 42 mm

Druckknopf, 90° Rasterung

Farbe	Stiftlänge	Artikelnummer	€/STK
Edelstahl-sat.	24, 34, 37, 42 mm	**32.86.7730**	**76,70**

Optional, Stift lose

Farbe	Stiftlänge	Artikelnummer	€/STK
verzinkt	55 mm	**32.86.9980**	**1,10**

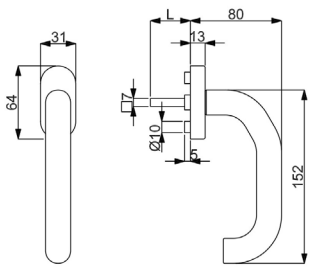

KATRIN FENSTERGRIFF

(Serie 32847170)

Fenstergriff (Halbolive) mit stabiler Metall-Unterkonstruktion und Verbundrosette, 90° Rasterung
geprüft nach EN 13126 Dauerfunktionstüchtigkeit 5

Die Fensteroliven sind universell einsetzbar (mit □ 7 mm Stift), mit Rastermechanik

Farbe	Stiftlänge	Artikelnummer	€/STK
Edelstahl-sat.	35 mm	**32.84.7170**	**37,10**
Edelstahl-sat.	40 mm	**32.84.7180**	**38,20**

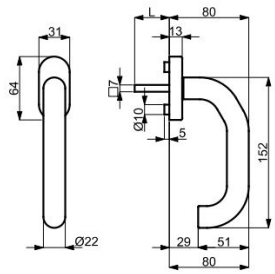

KATRIN FENSTERGRIFF

(Serie 32730120)

Fenstergriff (Halbolive) mit stabiler Metall-Unterkonstruktion und Verbundrosette, 90° Rasterung, ohne Ansatz bei Stiftführung

Die Fensteroliven sind universell einsetzbar (mit □ 7 mm Stift), mit Rastermechanik

Farbe	Stiftlänge	Artikelnummer	€/STK
Edelstahl-sat.	24 mm	**32.73.0120**	**40,20**
Edelstahl-sat.	28 mm	**32.73.0330**	**40,20**
Edelstahl-sat.	35 mm	**32.73.0230**	**40,20**

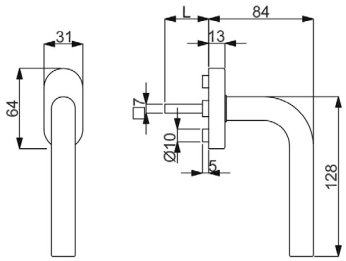

PATRIK FENSTERGRIFF

(Serie 32864640)

Fenstergriff (Halbolive) mit stabiler Metall-Unterkonstruktion und Verbundrosette, 90° Rasterung
geprüft nach EN 13126 Dauerfunktionstüchtigkeit 5

Die Fensteroliven sind universell einsetzbar (mit □ 7 mm Stift), mit Rastermechanik

Farbe	Stiftlänge	Artikelnummer	€/STK
Edelstahl-sat.	35 mm	**32.86.4640**	**30,30**
Edelstahl-sat.	40 mm	**32.86.1100**	**31,50**

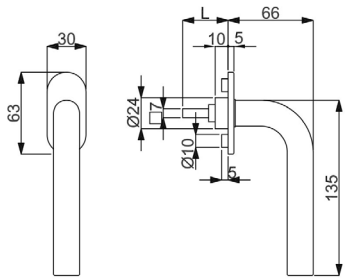

PATRIK FLAT FENSTERGRIFF

(Serie 32865140)

Fenstergriff (Halbolive) mit stabiler Metall-Unterkonstruktion und Verbundrosette, 90° Rasterung
geprüft nach EN 13126 Dauerfunktionstüchtigkeit 3

Die Fensteroliven sind universell einsetzbar (mit □ 7 mm Stift), mit Rastermechanik

Farbe	Stiftlänge	Artikelnummer	€/STK
Edelstahl-sat.	35 mm	**32.86.5140**	**39,40**
Edelstahl-sat.	40 mm	**32.86.5150**	**40,40**

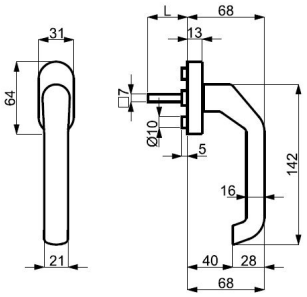

FLENSBURG FENSTERGRIFF

(Serie 32868970)

Fenstergriff (Halbolive) mit stabiler Metall-Unterkonstruktion und Verbundrosette, 90° Rasterung
geprüft nach EN 13126 Dauerfunktionstüchtigkeit 5

Die Fensteroliven sind universell einsetzbar (mit □ 7 mm Stift), mit Rastermechanik

Farbe	Stiftlänge	Artikelnummer	€/STK
Edelstahl-sat.	35 mm	**32.86.8970**	**44,10**
Edelstahl-sat.	40 mm	**32.86.8960**	**45,20**

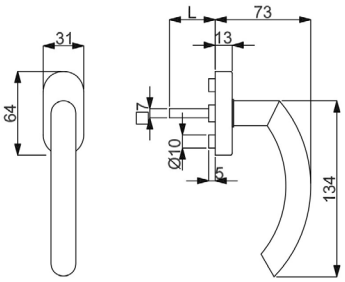

JILL FENSTERGRIFF

(Serie 32862440)

Fenstergriff (Halbolive) mit stabiler Metall-Unterkonstruktion und Verbundrosette, 90° Rasterung
geprüft nach EN 13126 Dauerfunktionstüchtigkeit 5

Die Fensteroliven sind universell einsetzbar (mit □ 7 mm Stift), mit Rastermechanik

Farbe	Stiftlänge	Artikelnummer	€/STK
Edelstahl-sat.	32 mm	**32.86.5910**	**33,70**
Edelstahl-sat.	35 mm	**32.86.2440**	**33,70**
Edelstahl-sat.	37 mm	**32.86.5920**	**33,70**
Edelstahl-sat.	40 mm	**32.86.2430**	**34,90**

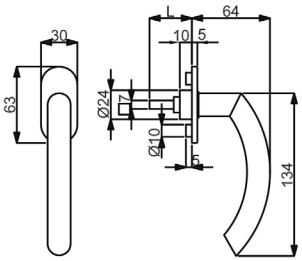

JILL FLAT FENSTERGRIFF

(Serie 32860950)

Fenstergriff (Halbolive) mit stabiler Metall-Unterkonstruktion und Verbundrosette, 90° Rasterung
geprüft nach EN 13126 Dauerfunktionstüchtigkeit 3

Die Fensteroliven sind universell einsetzbar (mit □ 7 mm Stift), mit Rastermechanik

Farbe	Stiftlänge	Artikelnummer	€/STK
Edelstahl-sat.	35 mm	**32.86.0950**	**42,70**
Edelstahl-sat.	40 mm	**32.86.0960**	**43,80**

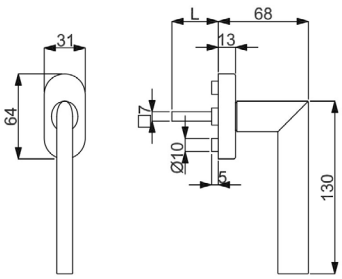

ZOE FENSTERGRIFF

(Serie 32862950)

Fenstergriff (Halbolive) mit stabiler Metall-Unterkonstruktion und Verbundrosette, 90° Rasterung
geprüft nach EN 13126 Dauerfunktionstüchtigkeit 5

Die Fensteroliven sind universell einsetzbar (mit □ 7 mm Stift), mit Rastermechanik

Farbe	Stiftlänge	Artikelnummer	€/STK
Edelstahl-sat.	32 mm	**32.86.3710**	**42,70**
Edelstahl-sat.	35 mm	**32.86.2950**	**42,70**
Edelstahl-sat.	37 mm	**32.86.3720**	**42,70**
Edelstahl-sat.	40 mm	**32.86.2960**	**43,80**

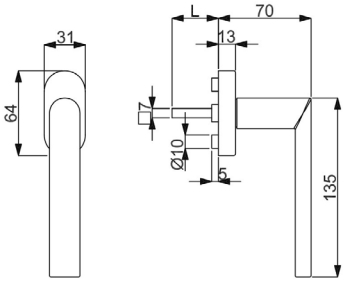

ERIKA FENSTERGRIFF

(Serie 32862930)

Fenstergriff (Halbolive) mit stabiler Metall-Unterkonstruktion und Verbundrosette, 90° Rasterung
geprüft nach EN 13126 Dauerfunktionstüchtigkeit 5

Die Fensteroliven sind universell einsetzbar (mit □ 7 mm Stift), mit Rastermechanik

Farbe	Stiftlänge	Artikelnummer	€/STK
Edelstahl-sat.	32 mm	**32.86.3750**	**34,90**
Edelstahl-sat.	35 mm	**32.86.2930**	**34,90**
Edelstahl-sat.	37 mm	**32.86.3760**	**34,90**
Edelstahl-sat.	40 mm	**32.86.2940**	**35,90**

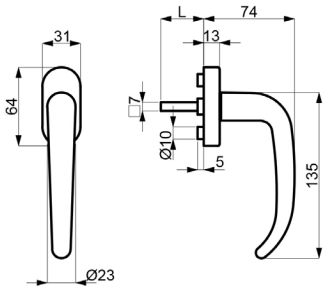

MADRID FENSTERGRIFF

(Serie 32861300)

Fenstergriff (Halbolive) mit stabiler Metall-Unterkonstruktion und Verbundrosette, 90° Rasterung
geprüft nach EN 13126 Dauerfunktionstüchtigkeit 5

Die Fensteroliven sind universell einsetzbar (mit □ 7 mm Stift), mit Rastermechanik

Farbe	Stiftlänge	Artikelnummer	€/STK
Edelstahl-sat.	32 mm	**32.86.5550**	**40,40**
Edelstahl-sat.	35 mm	**32.86.1300**	**40,40**
Edelstahl-sat.	37 mm	**32.86.5560**	**40,40**
Edelstahl-sat.	40 mm	**32.86.1310**	**41,60**

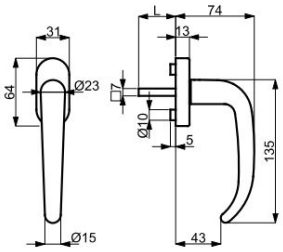

MADRID FENSTERGRIFF

(Serie 32730150)

Fenstergriff (Halbolive) mit stabiler Metall-Unterkonstruktion und Verbundrosette, 90° Rasterung, ohne Ansatz bei Stiftführung

Die Fensteroliven sind universell einsetzbar (mit □ 7 mm Stift), mit Rastermechanik

Farbe	Stiftlänge	Artikelnummer	€/STK
Edelstahl-sat.	24 mm	**32.73.0150**	**43,60**
Edelstahl-sat.	28 mm	**32.73.0360**	**43,60**
Edelstahl-sat.	35 mm	**32.73.0260**	**43,60**

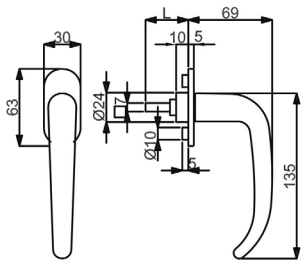

MADRID FLAT FENSTERGRIFF

(Serie 32860930)

Fenstergriff (Halbolive) mit stabiler Metall-Unterkonstruktion und Verbundrosette, 90° Rasterung
geprüft nach EN 13126 Dauerfunktionstüchtigkeit 3

Die Fensteroliven sind universell einsetzbar (mit □ 7 mm Stift), mit Rastermechanik

Farbe	Stiftlänge	Artikelnummer	€/STK
Edelstahl-sat.	35 mm	**32.86.0930**	**49,50**
Edelstahl-sat.	40 mm	**32.86.0940**	**50,60**

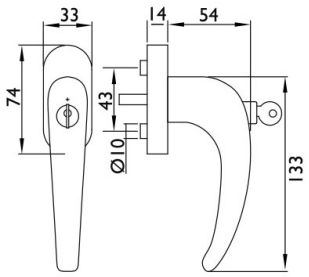

MADRID FENSTERGRIFF ABSPERRBAR

(Serie 32862600)

Halbolive mit stabiler Metall-Unterkonstruktion, absperrbar - gleichschließend, 90° Rasterung, 2 Schlüssel

Absperrbar, 90° Rasterung

Farbe	Stiftlänge	Artikelnummer	€/STK
Edelstahl-sat.	24-42 mm	**32.86.2600**	**76,40**

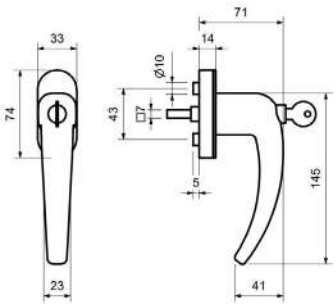

MADRID FENSTERGRIFF ABSPERRBAR 100 NM

(Serie 32867770)

Fenstergriff (Halbolive) mit stabiler Metallunterkonstruktion, absperrbar - gleichschließend, 90° Rasterung,Verstärkungsringe 10/12 mm, 2 Schlüssel, Ersatzschlüssel Art.Nr. 32.86.9990 geprüft nach Schutz 2/2 (100NM), Stiftlängen 24, 34, 37 und 42 mm

Absperrbar, 90° Rasterung

Farbe	Stiftlänge	Artikelnummer	€/STK
Edelstahl-sat.	24, 34, 37, 42 mm	**32.86.7770**	**78,80**

Optional, Stift lose

Farbe	Stiftlänge	Artikelnummer	€/STK
verzinkt	55 mm	**32.86.9980**	**1,10**

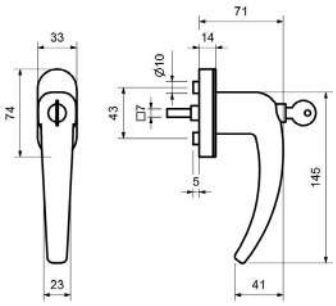

MADRID FENSTERGRIFF ABSPERRBAR TBT

(Serie 32867790)

Fenstergriff (Halbolive) mit stabiler Metallunterkonstruktion, absperrbar - gleichschließend, 90° Rasterung, Verstärkungsringe 10/12 mm, 2 Schlüssel, Ersatzschlüssel Art.Nr. 32.86.9990 geprüft nach Schutz 2/2 (100NM), TBT Funktion, Stiftlängen 24, 34, 37 und 42 mm

Absperrbar, TBT-Funktion, 90° Rasterung

Farbe	Stiftlänge	Artikelnummer	€/STK
Edelstahl-sat.	24, 34, 37, 42 mm	**32.86.7790**	**83,00**

Optional, Stift lose

Farbe	Stiftlänge	Artikelnummer	€/STK
verzinkt	55 mm	**32.86.9980**	**1,10**

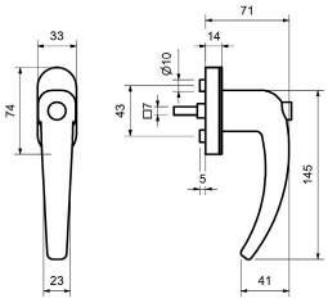

MADRID FENSTERGRIFF SPERRBAR DRUCKKNOPF

(Serie 32867780)

Fenstergriff (Halbolive) mit stabiler Metallunterkonstruktion, sperrbar - Druckknopf, 90° Rasterung, Verstärkungsringe 10/12 mm, Stiftlängen 24, 34, 37 und 42 mm

Druckknopf, 90° Rasterung

Farbe	Stiftlänge	Artikelnummer	€/STK
Edelstahl-sat.	24, 34, 37, 42 mm	**32.86.7780**	**78,80**

Optional, Stift lose

Farbe	Stiftlänge	Artikelnummer	€/STK
verzinkt	55 mm	**32.86.9980**	**1,10**

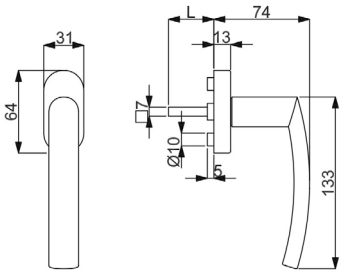

KATY FENSTERGRIFF

(Serie 32862910)

Fenstergriff (Halbolive) mit stabiler Metall-Unterkonstruktion und Verbundrosette, 90° Rasterung
geprüft nach EN 13126 Dauerfunktionstüchtigkeit 5

Die Fensteroliven sind universell einsetzbar (mit □ 7 mm Stift), mit Rastermechanik

Farbe	Stiftlänge	Artikelnummer	€/STK
Edelstahl-sat.	32 mm	**32.86.3790**	**33,70**
Edelstahl-sat.	35 mm	**32.86.2910**	**33,70**
Edelstahl-sat.	37 mm	**32.86.3800**	**33,70**
Edelstahl-sat.	40 mm	**32.86.2920**	**34,90**
Schwarz matt	35 mm	**32.97.5320**	**54,00**
Schwarz matt	40 mm	**32.97.5330**	**55,00**

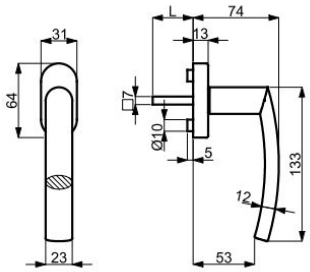

KATY FENSTERGRIFF

(Serie 32730130)

Fenstergriff (Halbolive) mit stabiler Metall-Unterkonstruktion und Verbundrosette, 90° Rasterung, ohne Ansatz bei Stiftführung

Die Fensteroliven sind universell einsetzbar (mit □ 7 mm Stift), mit Rastermechanik

Farbe	Stiftlänge	Artikelnummer	€/STK
Edelstahl-sat.	24 mm	**32.73.0130**	**36,90**
Edelstahl-sat.	28 mm	**32.73.0340**	**36,90**
Edelstahl-sat.	35 mm	**32.73.0240**	**36,90**

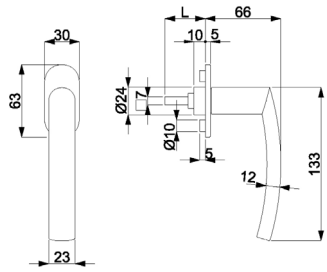

KATY FLAT FENSTERGRIFF

(Serie 32862910)

Fenstergriff (Halbolive) mit stabiler Metall-Unterkonstruktion und Verbundrosette, 90° Rasterung
geprüft nach EN 13126 Dauerfunktionstüchtigkeit 3

Die Fensteroliven sind universell einsetzbar (mit □ 7 mm Stift), mit Rastermechanik

Farbe	Stiftlänge	Artikelnummer	€/STK
Edelstahl-sat.	35 mm	**32.86.2970**	**46,70**
Edelstahl-sat.	40 mm	**32.86.2980**	**48,00**
Schwarz matt	35 mm	**32.97.5340**	**65,20**
Schwarz matt	40 mm	**32.97.5350**	**66,30**

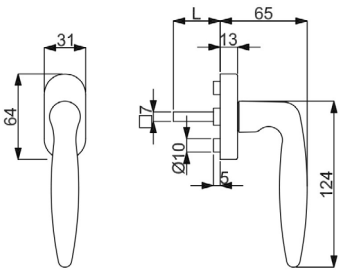

ARENA FENSTERGRIFF

(Serie 32862740)

Fenstergriff (Halbolive) mit stabiler Metall-Unterkonstruktion und Verbundrosette, 90° Rasterung
geprüft nach EN 13126 Dauerfunktionstüchtigkeit 5

Die Fensteroliven sind universell einsetzbar (mit □ 7 mm Stift), mit Rastermechanik

Farbe	Stiftlänge	Artikelnummer	€/STK
Edelstahl-sat.	32 mm	**32.86.4030**	**38,20**
Edelstahl-sat.	35 mm	**32.86.2740**	**38,20**
Edelstahl-sat.	37 mm	**32.86.4040**	**38,20**
Edelstahl-sat.	40 mm	**32.86.2780**	**39,40**

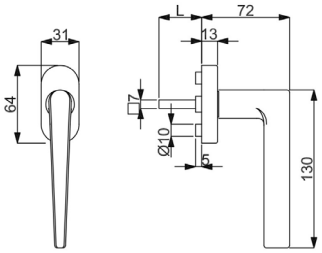

SIRIUS FENSTERGRIFF

(Serie 32847520)

Fenstergriff (Halbolive) mit stabiler Metall-Unterkonstruktion und Verbundrosette, 90° Rasterung
geprüft nach EN 13126 Dauerfunktionstüchtigkeit 5

Die Fensteroliven sind universell einsetzbar (mit □ 7 mm Stift), mit Rastermechanik

Farbe	Stiftlänge	Artikelnummer	€/STK
Edelstahl-sat.	32 mm	**32.86.5750**	**46,10**
Edelstahl-sat.	35 mm	**32.84.7520**	**46,10**
Edelstahl-sat.	37 mm	**32.86.5760**	**46,10**
Edelstahl-sat.	40 mm	**32.84.7530**	**47,10**
Schwarz matt	35 mm	**32.84.7560**	**55,00**
Schwarz matt	37 mm	**32.86.7410**	**56,20**
Schwarz matt	40 mm	**32.84.7570**	**56,20**

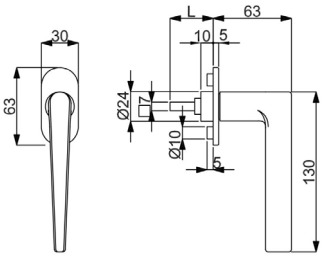

SIRIUS FLAT FENSTERGRIFF

(Serie 32847580)

Fenstergriff (Halbolive) mit stabiler Metall-Unterkonstruktion und Verbundrosette, 90° Rasterung
geprüft nach EN 13126 Dauerfunktionstüchtigkeit 3

Die Fensteroliven sind universell einsetzbar (mit □ 7 mm Stift), mit Rastermechanik

Farbe	Stiftlänge	Artikelnummer	€/STK
Schwarz matt	35 mm	**32.84.7580**	**57,30**
Schwarz matt	40 mm	**32.84.7590**	**58,40**

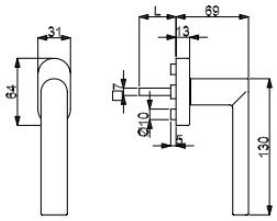

KORSIKA FENSTERGRIFF

(Serie 32869550)

Fenstergriff (Halbolive) mit stabiler Metall-Unterkonstruktion und Verbundrosette, 90° Rasterung
geprüft nach EN 13126 Dauerfunktionstüchtigkeit 5

Die Fensteroliven sind universell einsetzbar (mit □ 7 mm Stift), mit Rastermechanik

Farbe	Stiftlänge	Artikelnummer	€/STK
Edelstahl-sat.	32 mm	**32.86.9490**	**36,50**
Edelstahl-sat.	35 mm	**32.86.9550**	**37,10**
Edelstahl-sat.	37 mm	**32.86.9480**	**37,10**
Edelstahl-sat.	40 mm	**32.86.9560**	**38,20**
Schwarzstahl-Optik	35 mm	**32.86.9610**	**54,00**
Schwarzstahl-Optik	40 mm	**32.86.9620**	**55,00**
Schwarz matt	35 mm	**32.98.5800**	**52,80**
Schwarz matt	40 mm	**32.98.5810**	**53,90**
Schwarz matt Struktur	35 mm	**32.86.9570**	**54,00**
Schwarz matt Struktur	40 mm	**32.86.9580**	**55,00**

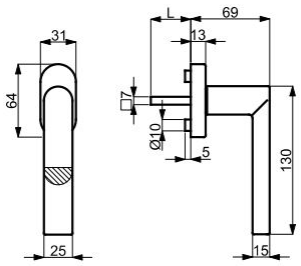

KORSIKA FENSTERGRIFF

(Serie 32730160)

Fenstergriff (Halbolive) mit stabiler Metall-Unterkonstruktion und Verbundrosette, 90° Rasterung, ohne Ansatz bei Stiftführung

Die Fensteroliven sind universell einsetzbar (mit □ 7 mm Stift), mit Rastermechanik

Farbe	Stiftlänge	Artikelnummer	€/STK
Edelstahl-sat.	24 mm	**32.73.0160**	**40,20**
Edelstahl-sat.	28 mm	**32.73.0370**	**40,20**
Edelstahl-sat.	35 mm	**32.73.0270**	**40,20**

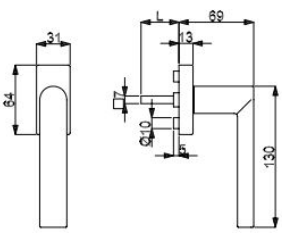

KORSIKA SQUARE FENSTERGRIFF

(Serie 32869670)

Fenstergriff (Halbolive) mit stabiler Metall-Unterkonstruktion und Verbundrosette, 90° Rasterung
geprüft nach EN 13126 Dauerfunktionstüchtigkeit 5

Die Fensteroliven sind universell einsetzbar (mit □ 7 mm Stift), mit Rastermechanik

Farbe	Stiftlänge	Artikelnummer	€/STK
Edelstahl-sat.	35 mm	**32.86.9670**	**38,20**
Edelstahl-sat.	37 mm	**32.86.9440**	**39,30**
Edelstahl-sat.	40 mm	**32.86.9680**	**39,40**
Arctica Silber	35 mm	**32.98.5680**	**52,50**
Arctica Silber	40 mm	**32.98.5690**	**53,60**
Schwarzstahl-Optik	35 mm	**32.86.9630**	**56,20**
Schwarzstahl-Optik	40 mm	**32.86.9640**	**57,30**
Schwarz matt	35 mm	**32.98.5820**	**55,10**
Schwarz matt	40 mm	**32.98.5830**	**56,20**
Schwarz matt Struktur	35 mm	**32.86.9590**	**56,20**
Schwarz matt Struktur	40 mm	**32.86.9600**	**57,30**
Graphit grau	35 mm	**32.97.5540**	**58,80**
Graphit grau	40 mm	**32.97.5550**	**59,90**

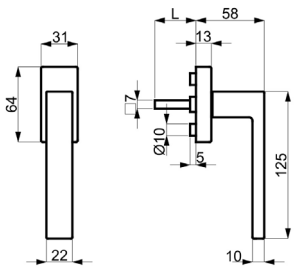

MATTEO FENSTERGRIFF

(Serie 32975650)

Fenstergriff (Halbolive) mit stabiler Metall-Unterkonstruktion und Verbundrosette, 90° Rasterung
geprüft nach EN 13126 Dauerfunktionstüchtigkeit 5

Die Fensteroliven sind universell einsetzbar (mit □ 7 mm Stift), mit Rastermechanik

Farbe	Stiftlänge	Artikelnummer	€/STK
Edelstahl-sat.	35 mm	**32.97.5650**	**25,20**
Edelstahl-sat.	37 mm	**32.97.5660**	**25,20**
Edelstahl-sat.	40 mm	**32.97.5670**	**26,30**
Edelstahl-sat.	42 mm	**32.97.5680**	**26,30**
Schwarz matt	35 mm	**32.97.6350**	**46,20**
Schwarz matt	37 mm	**32.97.6360**	**46,20**
Schwarz matt	40 mm	**32.97.6370**	**47,30**
Schwarz matt	42 mm	**32.97.6380**	**47,30**
Schwarz matt Struktur	35 mm	**32.97.6230**	**47,30**
Schwarz matt Struktur	37 mm	**32.97.6240**	**47,30**
Schwarz matt Struktur	40 mm	**32.97.6250**	**48,30**
Schwarz matt Struktur	42 mm	**32.97.6260**	**48,30**

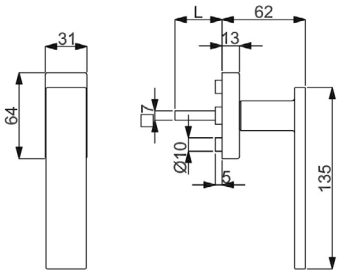

MALIBU SQUARE FENSTERGRIFF

(Serie 32858000)

Fenstergriff (Halbolive) mit stabiler Metall-Unterkonstruktion und Verbundrosette, 90° Rasterung
geprüft nach EN 13126 Dauerfunktionstüchtigkeit 5

Die Fensteroliven sind universell einsetzbar (mit □ 7 mm Stift), mit Rastermechanik

Farbe	Stiftlänge	Artikelnummer	€/STK
Edelstahl-sat.	35 mm	**32.85.8000**	**41,60**
Edelstahl-sat.	40 mm	**32.85.8070**	**42,70**

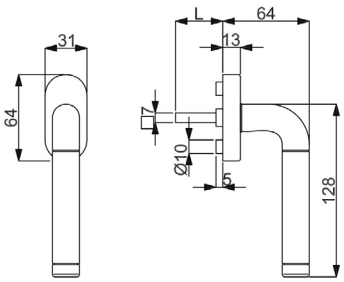

SYBILLE FENSTERGRIFF

(Serie 32886020)

Fenstergriff (Halbolive) mit stabiler Metall-Unterkonstruktion und Verbundrosette, 90° Rasterung
geprüft nach EN 13126 Dauerfunktionstüchtigkeit 5

Die Fensteroliven sind universell einsetzbar (mit □ 7 mm Stift), mit Rasterung 45°

Farbe	Stiftlänge	Artikelnummer	€/STK
Chrom/Edelstahl-sat.	32 mm	**32.86.3030**	**38,20**
Chrom/Edelstahl-sat.	35 mm	**32.88.6020**	**38,20**
Chrom/Edelstahl-sat.	37 mm	**32.86.3040**	**38,20**
Chrom/Edelstahl-sat.	40 mm	**32.88.6030**	**39,40**

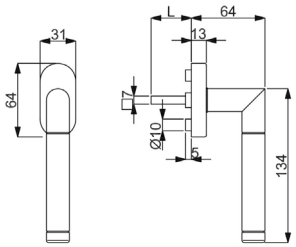

ROYAL FENSTERGRIFF

(Serie 32861160)

Fenstergriff (Halbolive) mit stabiler Metall-Unterkonstruktion und Verbundrosette, 90° Rasterung
geprüft nach EN 13126 Dauerfunktionstüchtigkeit 5

Die Fensteroliven sind universell einsetzbar (mit □ 7 mm Stift), mit Rastermechanik

Farbe	Stiftlänge	Artikelnummer	€/STK
Chrom/Edelstahl-sat.	32 mm	**32.86.3110**	**41,60**
Chrom/Edelstahl-sat.	35 mm	**32.86.1160**	**41,60**
Chrom/Edelstahl-sat.	37 mm	**32.86.3120**	**41,60**
Chrom/Edelstahl-sat.	40 mm	**32.86.1180**	**42,70**

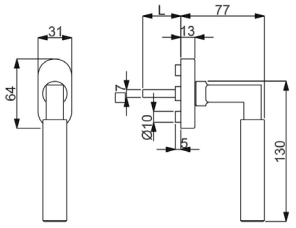

ALASKA FENSTERGRIFF

(Serie 32859630)

Fenstergriff (Halbolive) mit stabiler Metall-Unterkonstruktion und Verbundrosette, 90° Rasterung
geprüft nach EN 13126 Dauerfunktionstüchtigkeit 5

Die Fensteroliven sind universell einsetzbar (mit □ 7 mm Stift), mit Rastermechanik

Farbe	Stiftlänge	Artikelnummer	€/STK
Edelstahl-sat.	32 mm	**32.86.3390**	**39,40**
Edelstahl-sat.	35 mm	**32.85.9630**	**39,40**
Edelstahl-sat.	37 mm	**32.86.3400**	**39,40**
Edelstahl-sat.	40 mm	**32.85.9640**	**40,40**
Es-pol./Es-sat.	35 mm	**32.85.4150**	**40,40**
Es-pol./Es-sat.	40 mm	**32.85.3250**	**41,60**
Schwarz matt	35 mm	**32.70.1020**	**67,40**
Schwarz matt	40 mm	**32.70.1030**	**68,60**

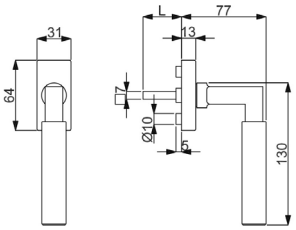

ALASKA SQUARE FENSTERGRIFF

(Serie 32854260)

Fenstergriff (Halbolive) mit stabiler Metall-Unterkonstruktion und Verbundrosette, 90° Rasterung
geprüft nach EN 13126 Dauerfunktionstüchtigkeit 5

Die Fensteroliven sind universell einsetzbar (mit □ 7 mm Stift), mit Rastermechanik

Farbe	Stiftlänge	Artikelnummer	€/STK
Edelstahl-sat.	32 mm	**32.86.3470**	**41,60**
Edelstahl-sat.	35 mm	**32.85.4260**	**41,60**
Edelstahl-sat.	37 mm	**32.86.3480**	**41,60**
Edelstahl-sat.	40 mm	**32.85.4140**	**42,70**
Es-pol./Es-sat.	35 mm	**32.85.4330**	**42,70**
Es-pol./Es-sat.	40 mm	**32.85.3610**	**43,80**
Schwarz matt	35 mm	**32.70.1040**	**58,40**
Schwarz matt	40 mm	**32.70.1050**	**59,50**

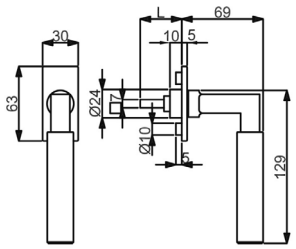

ALASKA SQUARE FLAT FENSTERGRIFF

(Serie 32861030)

Fenstergriff (Halbolive) mit stabiler Metall-Unterkonstruktion und Verbundrosette, 90° Rasterung
geprüft nach EN 13126 Dauerfunktionstüchtigkeit 3

Die Fensteroliven sind universell einsetzbar (mit □ 7 mm Stift), mit Rastermechanik

Farbe	Stiftlänge	Artikelnummer	€/STK
Edelstahl-sat.	35 mm	**32.86.1030**	**52,80**
Edelstahl-sat.	40 mm	**32.86.1040**	**54,00**
Schwarzstahl-Optik	35 mm	**32.86.2880**	**71,90**
Schwarzstahl-Optik	40 mm	**32.86.2890**	**73,10**

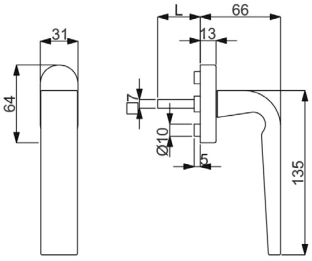

PARIS FENSTERGRIFF

(Serie 32514950)

Fenstergriff (Halbolive) mit stabiler Metall-Unterkonstruktion und Verbundrosette, 90° Rasterung
geprüft nach EN 13126 Dauerfunktionstüchtigkeit 5

Die Fensteroliven sind universell einsetzbar (mit □ 7 mm Stift), mit Rastermechanik

Farbe	Stiftlänge	Artikelnummer	€/STK
Edelstahlfärbig-sat.	35 mm	**32.51.4950**	**50,60**
Edelstahlfärbig-sat.	40 mm	**32.51.4960**	**51,70**

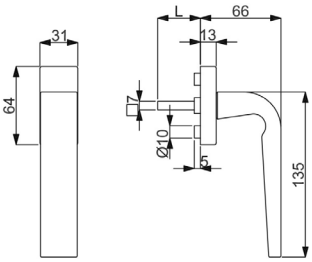

PARIS SQUARE FENSTERGRIFF

(Serie 32985080)

Fenstergriff (Halbolive) mit stabiler Metall-Unterkonstruktion und Verbundrosette, 90° Rasterung
geprüft nach EN 13126 Dauerfunktionstüchtigkeit 5

Die Fensteroliven sind universell einsetzbar (mit □ 7 mm Stift), mit Rastermechanik

Farbe	Stiftlänge	Artikelnummer	€/STK
Edelstahlfärbig-sat.	35 mm	**32.98.5080**	**51,70**
Edelstahlfärbig-sat.	40 mm	**32.98.5090**	**52,80**
Schwarz matt	35 mm	**32.98.5120**	**67,40**
Schwarz matt	40 mm	**32.98.5130**	**68,60**

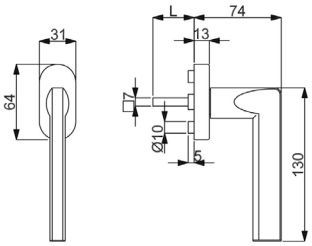

ATLANTA FENSTERGRIFF

(Serie 32518440)

Fenstergriff (Halbolive) mit stabiler Metall-Unterkonstruktion und Verbundrosette, 90° Rasterung
geprüft nach EN 13126 Dauerfunktionstüchtigkeit 5

Die Fensteroliven sind universell einsetzbar (mit □ 7 mm Stift), mit Rastermechanik

Farbe	Stiftlänge	Artikelnummer	€/STK
Edelstahlfärbig-sat.	35 mm	**32.51.8440**	**44,90**
Edelstahlfärbig-sat.	40 mm	**32.51.8450**	**46,10**

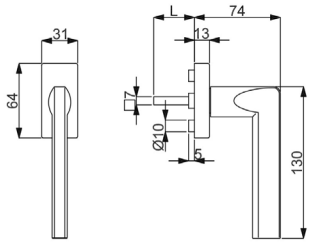

ATLANTA SQUARE FENSTERGRIFF

(Serie 32861140)

Fenstergriff (Halbolive) mit stabiler Metall-Unterkonstruktion und Verbundrosette, 90° Rasterung
geprüft nach EN 13126 Dauerfunktionstüchtigkeit 5

Die Fensteroliven sind universell einsetzbar (mit □ 7 mm Stift), mit Rastermechanik

Farbe	Stiftlänge	Artikelnummer	€/STK
Edelstahlfärbig-sat.	35 mm	**32.86.1140**	**47,10**
Edelstahlfärbig-sat.	40 mm	**32.86.1280**	**48,30**

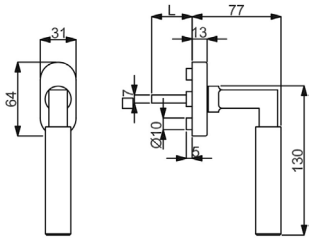

ALASKA FENSTERGRIFF

(Serie 32973270)

Fenstergriff (Halbolive) mit stabiler Metall-Unterkonstruktion und Verbundrosette, 90° Rasterung
geprüft nach EN 13126 Dauerfunktionstüchtigkeit 5

Die Fensteroliven sind universell einsetzbar (mit □ 7 mm Stift), mit Rastermechanik

Farbe	Stiftlänge	Artikelnummer	€/STK
Robusta Gold-pol.	35 mm	**32.97.3270**	**75,30**
Robusta Gold-pol.	40 mm	**32.97.3280**	**76,40**
Chrom-pol.	35 mm	**32.96.8570**	**57,30**
Chrom-pol.	40 mm	**32.96.8580**	**58,40**

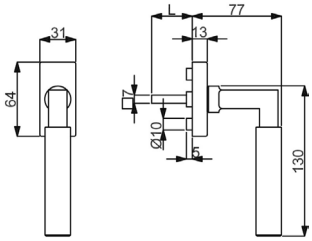

ALASKA SQUARE FENSTERGRIFF

(Serie 32972760)

Fenstergriff (Halbolive) mit stabiler Metall-Unterkonstruktion und Verbundrosette, 90° Rasterung
geprüft nach EN 13126 Dauerfunktionstüchtigkeit 5

Die Fensteroliven sind universell einsetzbar (mit □ 7 mm Stift), mit Rastermechanik

Farbe	Stiftlänge	Artikelnummer	€/STK
Robusta Gold-pol.	35 mm	**32.97.2760**	**77,50**
Robusta Gold-pol.	40 mm	**32.97.3350**	**78,60**
Chrom-pol.	35 mm	**32.96.5360**	**59,50**
Chrom-pol.	40 mm	**32.96.8650**	**60,70**

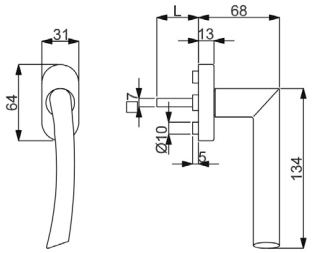

OSLO FENSTERGRIFF

(Serie 32516410)

Fenstergriff (Halbolive) mit stabiler Metall-Unterkonstruktion und Verbundrosette, 90° Rasterung
geprüft nach EN 13126 Dauerfunktionstüchtigkeit 5

Rechtszeigend - Die Fensteroliven sind universell einsetzbar (mit □ 7 mm Stift), mit Rastermechanik

Farbe	Stiftlänge	Artikelnummer	€/STK
Edelstahlfärbig-sat.	35 mm	**32.51.6410**	**48,30**
Edelstahlfärbig-sat.	40 mm	**32.51.6430**	**49,50**
Ef-pol./Ef-sat.	35 mm	**32.51.6420**	**48,30**
Ef-pol./Ef-sat.	40 mm	**32.51.6440**	**49,50**

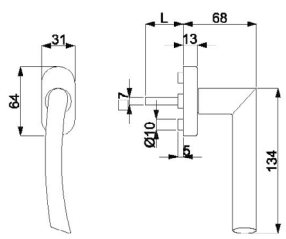

OSLO FENSTERGRIFF

(Serie 32516470)

Fenstergriff (Halbolive) mit stabiler Metall-Unterkonstruktion und Verbundrosette, 90° Rasterung
geprüft nach EN 13126 Dauerfunktionstüchtigkeit 5

Linkszeigend - Die Fensteroliven sind universell einsetzbar (mit □ 7 mm Stift), mit Rastermechanik

Farbe	Stiftlänge	Artikelnummer	€/STK
Edelstahlfärbig-sat.	35 mm	**32.51.6470**	**48,30**
Edelstahlfärbig-sat.	40 mm	**32.51.6480**	**49,50**
Ef-pol./Ef-sat.	35 mm	**32.51.6490**	**48,30**
Ef-pol./Ef-sat.	40 mm	**32.51.6500**	**49,50**

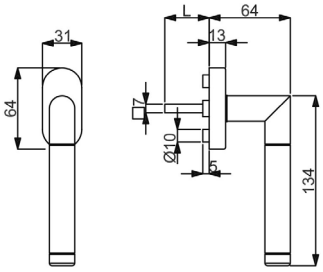

ROYAL FENSTERGRIFF

(Serie 32982790)

Fenstergriff (Halbolive) mit stabiler Metall-Unterkonstruktion und Verbundrosette, 90° Rasterung
geprüft nach EN 13126 Dauerfunktionstüchtigkeit 5

Die Fensteroliven sind universell einsetzbar (mit □ 7 mm Stift), mit Rastermechanik

Farbe	Stiftlänge	Artikelnummer	€/STK
Messing-pol./sat.	35 mm	**32.98.2790**	**49,50**
Messing-pol./sat.	40 mm	**32.98.2800**	**50,60**

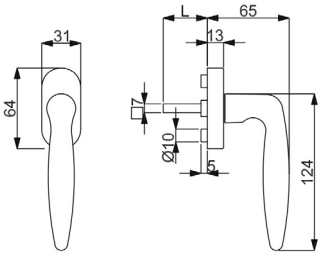

ARENA FENSTERGRIFF

(Serie 32972600)

Fenstergriff (Halbolive) mit stabiler Metall-Unterkonstruktion und Verbundrosette, 90° Rasterung
geprüft nach EN 13126 Dauerfunktionstüchtigkeit 5

Die Fensteroliven sind universell einsetzbar (mit □ 7 mm Stift), mit Rastermechanik

Farbe	Stiftlänge	Artikelnummer	€/STK
Messing-pol.	35 mm	**32.97.2600**	**34,90**
Messing-pol.	40 mm	**32.97.2650**	**35,90**
Chrom-pol.	35 mm	**32.97.2640**	**41,60**
Chrom-pol.	40 mm	**32.97.2660**	**42,70**

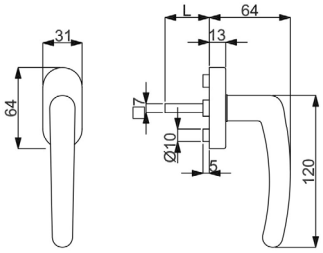

LINDA FENSTERGRIFF

(Serie 32861530)

Fenstergriff (Halbolive) mit stabiler Metall-Unterkonstruktion und Verbundrosette, 90° Rasterung
geprüft nach EN 13126 Dauerfunktionstüchtigkeit 5

Die Fensteroliven sind universell einsetzbar (mit □ 7 mm Stift), mit Rastermechanik

Farbe	Stiftlänge	Artikelnummer	€/STK
Messing-pol.	35 mm	**32.86.1530**	**34,90**
Messing-pol.	40 mm	**32.86.1570**	**35,90**
Edelstahlfärbig-sat.	35 mm	**32.86.1500**	**40,40**
Edelstahlfärbig-sat.	40 mm	**32.86.1540**	**41,60**

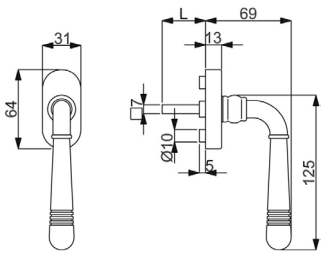

SCARLET FENSTERGRIFF

(Serie 32700330)

Fenstergriff (Halbolive) mit stabiler Metall-Unterkonstruktion und Verbundrosette, 90° Rasterung
geprüft nach EN 13126 Dauerfunktionstüchtigkeit 5

Die Fensteroliven sind universell einsetzbar (mit □ 7 mm Stift), mit Rastermechanik

Farbe	Stiftlänge	Artikelnummer	€/STK
Messing-pol.	35 mm	**32.70.0330**	**42,70**
Messing-pol.	40 mm	**32.70.0350**	**43,80**
Edelstahlfärbig-sat.	35 mm	**32.70.0950**	**48,30**
Edelstahlfärbig-sat.	40 mm	**32.70.0960**	**49,50**
Chrom-pol.	35 mm	**32.70.0320**	**42,70**
Chrom-pol.	40 mm	**32.70.0340**	**43,80**
Stahlgrau-sat.	35 mm	**32.70.0970**	**58,40**
Stahlgrau-sat.	40 mm	**32.70.0980**	**59,50**
Schwarz matt	35 mm	**32.70.1000**	**44,90**
Schwarz matt	40 mm	**32.70.1010**	**46,10**

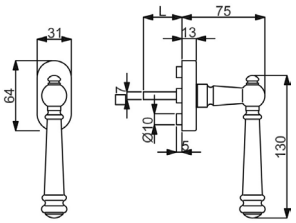

MOUNT EVEREST FENSTERGRIFF

(Serie 32320900)

Fenstergriff (Halbolive) mit stabiler Metall-Unterkonstruktion und Verbundrosette, 90° Rasterung
geprüft nach EN 13126 Dauerfunktionstüchtigkeit 5

Die Fensteroliven sind universell einsetzbar (mit □ 7 mm Stift), mit Rastermechanik

Farbe	Stiftlänge	Artikelnummer	€/STK
Messing-pol.	35 mm	**32.32.0900**	**54,00**
Messing-pol.	40 mm	**32.32.0910**	**55,00**
Edelstahlfärbig-sat.	35 mm	**32.87.2770**	**58,40**
Edelstahlfärbig-sat.	40 mm	**32.87.2780**	**59,50**
Edelstahlfärbig-pol.	35 mm	**32.32.0920**	**59,50**
Edelstahlfärbig-pol.	40 mm	**32.32.0930**	**60,70**
Brüniert-sat.	35 mm	**32.32.0960**	**52,80**
Brüniert-sat.	40 mm	**32.32.0970**	**54,00**
Antik Bronze-sat.	35 mm	**32.32.0940**	**58,40**
Antik Bronze-sat.	40 mm	**32.32.0950**	**59,50**
Antik Iron-sat.	35 mm	**32.87.2500**	**68,60**
Antik Iron-sat.	40 mm	**32.87.2580**	**69,60**
Stahlgrau-sat.	35 mm	**32.87.5030**	**69,60**
Stahlgrau-sat.	40 mm	**32.87.5090**	**70,80**
Schwarz matt	35 mm	**32.32.1080**	**55,00**
Schwarz matt	40 mm	**32.32.1090**	**56,20**

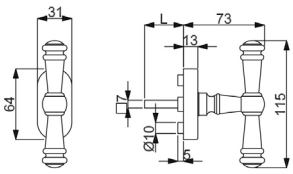

MOUNT EVEREST KREUZ FENSTERGRIFF

(Serie 32870690)

Ganzolive mit stabiler Metall-Unterkonstruktion, mit Rasterung

Die Fensteroliven sind universell einsetzbar (mit □ 7 mm Stift), mit Rastermechanik

Farbe	Stiftlänge	Artikelnummer	€/STK
Messing-pol.	35 mm	**32.87.0690**	**58,40**
Messing-pol.	40 mm	**32.87.0790**	**59,50**
Edelstahlfärbig-sat.	35 mm	**32.87.0480**	**59,50**
Edelstahlfärbig-sat.	40 mm	**32.87.0490**	**60,70**
Edelstahlfärbig-pol.	35 mm	**32.87.1090**	**55,00**
Edelstahlfärbig-pol.	40 mm	**32.87.1100**	**56,20**
Brüniert-sat.	35 mm	**32.87.2470**	**59,50**
Brüniert-sat.	40 mm	**32.87.2480**	**60,70**
Antik Bronze-sat.	35 mm	**32.87.2450**	**64,10**
Antik Bronze-sat.	40 mm	**32.87.2460**	**65,20**
Antik Iron-sat.	35 mm	**32.87.2510**	**73,10**
Antik Iron-sat.	40 mm	**32.87.2590**	**74,10**
Stahlgrau-sat.	35 mm	**32.87.5020**	**84,30**
Stahlgrau-sat.	40 mm	**32.87.2440**	**85,40**
Schwarz matt	35 mm	**32.87.2750**	**68,60**
Schwarz matt	40 mm	**32.87.2760**	**69,60**

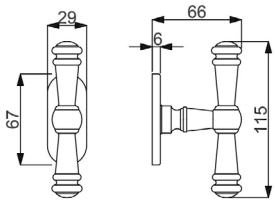

MOUNT EVEREST KREUZ FENSTERGRIFF

(Serie 32872520)

Ganzolive mit stabiler Metall-Konstruktion, ohne Rasterung

Die Fensteroliven sind universell einsetzbar (mit □ 7 mm Stift), ohne Rastermechanik

Farbe	Stiftlänge	Artikelnummer	€/STK
Antik Iron-sat.	35 mm	**32.87.2520**	**64,10**
Antik Iron-sat.	40 mm	**32.87.2570**	**65,20**
Stahlgrau-sat.	35 mm	**32.87.5010**	**64,10**
Stahlgrau-sat.	40 mm	**32.87.5040**	**65,20**

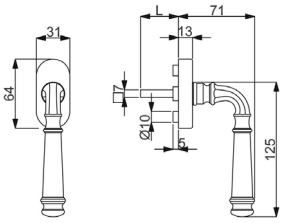

MONTANA FENSTERGRIFF

(Serie 32321020)

Fenstergriff (Halbolive) mit stabiler Metall-Unterkonstruktion und Verbundrosette, 90° Rasterung
geprüft nach EN 13126 Dauerfunktionstüchtigkeit 5

Die Fensteroliven sind universell einsetzbar (mit □ 7 mm Stift), mit Rastermechanik

Farbe	Stiftlänge	Artikelnummer	€/STK
Messing-pol.	35 mm	**32.32.1020**	**56,20**
Messing-pol.	40 mm	**32.32.1030**	**57,30**
Edelstahlfärbig-sat.	35 mm	**32.32.0980**	**50,60**
Edelstahlfärbig-sat.	40 mm	**32.32.0990**	**51,70**
Edelstahlfärbig-pol.	35 mm	**32.32.1000**	**54,00**
Edelstahlfärbig-pol.	40 mm	**32.32.1010**	**55,00**

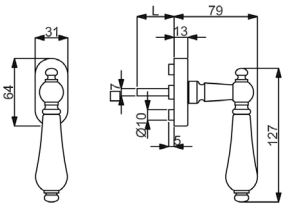

POSEIDON FENSTERGRIFF

(Serie 32782480)

Fenstergriff (Halbolive) mit stabiler Metall-Unterkonstruktion und Verbundrosette, 90° Rasterung
geprüft nach EN 13126 Dauerfunktionstüchtigkeit 5

Die Fensteroliven sind universell einsetzbar (mit □ 7 mm Stift), mit Rastermechanik

Farbe	Stiftlänge	Artikelnummer	€/STK
Messing-pol./Keramik weiß	35 mm	**32.78.2480**	**55,00**
Messing-pol./Keramik schwarz	35 mm	**32.78.2510**	**55,00**
Ef-sat./Keramik weiß	35 mm	**32.78.2460**	**61,80**
Ef-sat./Keramik schwarz	35 mm	**32.78.2490**	**61,80**
Ef-pol./Keramik weiß	35 mm	**32.78.2470**	**64,10**
Ef-pol./Keramik schwarz	35 mm	**32.78.2500**	**64,10**

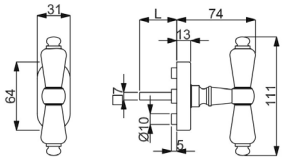

POSEIDON KREUZ FENSTERGRIFF

(Serie 32782420)

Ganzolive mit stabiler Metall-Unterkonstruktion, 90° Rasterung

Die Fensteroliven sind universell einsetzbar (mit □ 7 mm Stift), mit Rastermechanik

Farbe	Stiftlänge	Artikelnummer	€/STK
Messing-pol./Keramik weiß	35 mm	**32.78.2420**	**41,60**
Messing-pol./Keramik schwarz	35 mm	**32.78.2450**	**41,60**
Ef-sat./Keramik weiß	35 mm	**32.78.2400**	**46,10**
Ef-sat./Keramik schwarz	35 mm	**32.78.2430**	**46,10**
Ef-pol./Keramik weiß	35 mm	**32.78.2410**	**49,50**
Ef-pol./Keramik schwarz	35 mm	**32.78.2440**	**49,50**

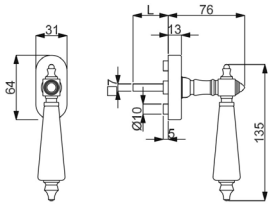

PLATON FENSTERGRIFF

(Serie 32782540)

Fenstergriff (Halbolive) mit stabiler Metall-Unterkonstruktion und Verbundrosette, 90° Rasterung
geprüft nach EN 13126 Dauerfunktionstüchtigkeit 5

Die Fensteroliven sind universell einsetzbar (mit □ 7 mm Stift), mit Rastermechanik

Farbe	Stiftlänge	Artikelnummer	€/STK
Messing-pol./Keramik weiß	35 mm	**32.78.2540**	**57,30**
Messing-pol./Keramik schwarz	35 mm	**32.78.2570**	**57,30**
Ef-sat./Keramik weiß	35 mm	**32.78.2520**	**62,90**
Ef-sat./Keramik schwarz	35 mm	**32.78.2550**	**62,90**
Ef-pol./Keramik weiß	35 mm	**32.78.2530**	**66,30**
Ef-pol./Keramik schwarz	35 mm	**32.78.2560**	**66,30**

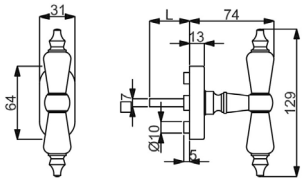

PLATON KREUZ FENSTERGRIFF

(Serie 32782600)

Ganzolive mit stabiler Metall-Unterkonstruktion, 90° Rasterung

Die Fensteroliven sind universell einsetzbar (mit □ 7 mm Stift), mit Rastermechanik

Farbe	Stiftlänge	Artikelnummer	€/STK
Messing-pol./Keramik weiß	35 mm	**32.78.2600**	**43,80**
Messing-pol./Keramik schwarz	35 mm	**32.78.2630**	**43,80**
Ef-sat./Keramik weiß	35 mm	**32.78.2580**	**48,30**
Ef-sat./Keramik schwarz	35 mm	**32.78.2610**	**48,30**
Ef-pol./Keramik weiß	35 mm	**32.78.2590**	**51,70**
Ef-pol./Keramik schwarz	35 mm	**32.78.2620**	**51,70**

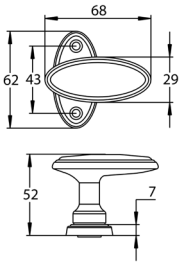

FENSTERGRIFF OHNE RASTERMECHANIK

(Serie 32320030)

Ganzolive mit stabiler Metall-Konstruktion, ohne Rasterung

Die Fensteroliven sind universell einsetzbar (mit □ 7 mm Stift), ohne Rastermechanik

Farbe	Ausführung	Stiftlänge	Artikelnummer	€/STK
Messing-pol.	versetzt	35 mm	**32.32.0030**	**23,60**
Messing-pol.	zentriert	35 mm	**32.32.0010**	**22,50**
Brüniert-sat.	versetzt	35 mm	**32.32.0040**	**23,60**
Brüniert-sat.	zentriert	35 mm	**32.32.0020**	**22,50**

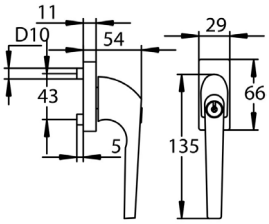

FENSTERGRIFF ABSPERRBAR

(Serie 32320700)

Fenstergriff (Halbolive) mit stabiler Metall-Konstruktion, inklusive 2 Schlüssel, 90° Rasterung

Die Fensteroliven sind universell einsetzbar (mit □ 7 mm Stift), mit Rastermechanik

Farbe	Stiftlänge	Artikelnummer	€/STK
Messing-pol.	35 mm	**32.32.0700**	**75,30**
Edelstahlfärbig-sat.	35 mm	**32.32.0720**	**87,70**
Chrom-pol.	35 mm	**32.32.0710**	**84,30**

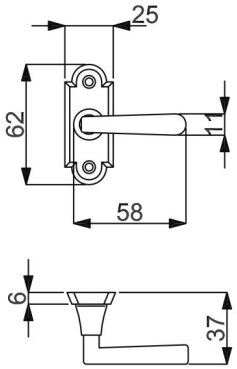

RAMONA FENSTERGRIFF KURZ

(Serie 32330210)

Fenstergriff (Halbolive) mit stabiler Metall-Konstruktion, ohne Rasterung

Die Fensteroliven sind universell einsetzbar (mit □ 7 mm Stift), ohne Rastermechanik

Farbe	Stiftlänge	Artikelnummer	€/STK
Messing-pol.	35 mm	**32.33.0210**	**28,10**

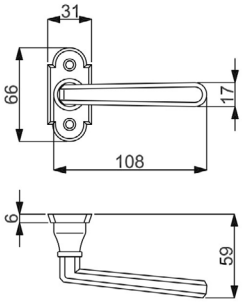

RAMONA FENSTERGRIFF LANG

(Serie 32330190)

Fenstergriff (Halbolive) mit stabiler Metall-Konstruktion, ohne Rasterung

Die Fensteroliven sind universell einsetzbar (mit □ 7 mm Stift), ohne Rastermechanik

Farbe	Stiftlänge	Artikelnummer	€/STK
Messing-pol.	35 mm	**32.33.0190**	**34,90**
Chrom-pol.	35 mm	**32.33.0530**	**40,40**

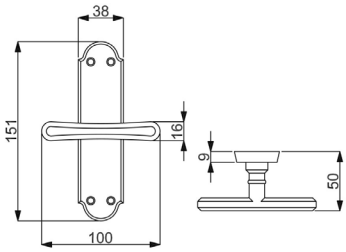

RAMONA FENSTERGRIFF

(Serie 32330710)

Ganzolive mit stabiler Metall-Konstruktion, ohne Rasterung

Die Fensteroliven sind universell einsetzbar (mit □ 7 mm Stift), ohne Rastermechanik

Farbe	Stiftlänge	Artikelnummer	€/STK
Messing-pol.	35 mm	**32.33.0710**	**50,60**

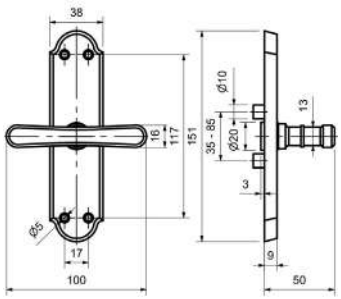

RAMONA FENSTERGRIFF MIT GETRIEBE

(Serie 32330550)

Ganzolive mit stabiler Metall-Konstruktion, mit Getriebe

Die Fensteroliven sind universell einsetzbar (mit □ 7 mm Stift), mit Getriebe

Farbe	Stiftlänge	Artikelnummer	€/STK
Messing-pol.	35 mm	**32.33.0550**	**52,00**

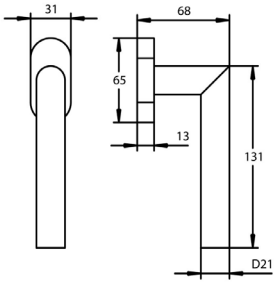

RONNY FENSTERGRIFF

(Serie 40210030)

Fenstergriff (Halbolive) mit stabiler Metall-Unterkonstruktion und Verbundrosette, 90° Rasterung
geprüft nach EN 13126 Dauerfunktionstüchtigkeit 5

Die Fensteroliven sind universell einsetzbar (mit □ 7 mm Stift),
mit Rasterung 45°

Farbe	Stiftlänge	Artikelnummer	€/STK
Alu F1 Perl-sat.	35 mm	**40.21.0030**	**13,40**
Alu F1 Perl-sat.	40 mm	**40.21.0040**	**14,60**

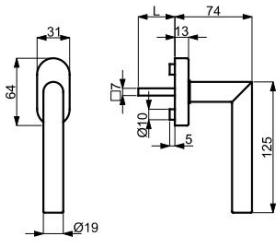

RONNY FENSTERGRIFF

(Serie)

Fenstergriff (Halbolive) mit stabiler Metall-Unterkonstruktion und Verbundrosette, 90° Rasterung, ohne Ansatz bei Stiftführung

Die Fensteroliven sind universell einsetzbar (mit □ 7 mm Stift),
mit Rasterung 45°

Farbe	Stiftlänge	Artikelnummer	€/STK
Alu F1 Perl-sat.	24 mm	**32.73.0200**	**24,50**

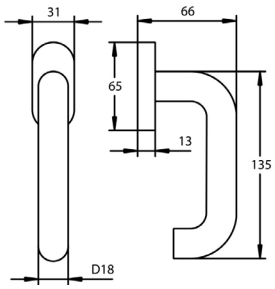

PAULA FENSTERGRIFF

(Serie 40210050)

Fenstergriff (Halbolive) mit stabiler Metall-Unterkonstruktion und Verbundrosette, 90° Rasterung
geprüft nach EN 13126 Dauerfunktionstüchtigkeit 5

Die Fensteroliven sind universell einsetzbar (mit □ 7 mm Stift),
mit Rasterung 45°

Farbe	Stiftlänge	Artikelnummer	€/STK
Alu F1 Perl-sat.	35 mm	**40.21.0050**	**13,40**
Alu F1 Perl-sat.	40 mm	**40.21.0060**	**14,60**

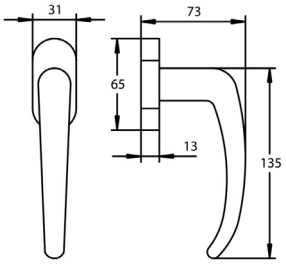

MADRID FENSTERGRIFF

(Serie 40210010)

Fenstergriff (Halbolive) mit stabiler Metall-Unterkonstruktion und Verbundrosette, 90° Rasterung
geprüft nach EN 13126 Dauerfunktionstüchtigkeit 5

Die Fensteroliven sind universell einsetzbar (mit □ 7 mm Stift),
mit Rasterung 45°

Farbe	Stiftlänge	Artikelnummer	€/STK
Alu F1 Perl-sat.	35 mm	**40.21.0010**	**18,00**
Alu F1 Perl-sat.	40 mm	**40.21.0020**	**19,10**

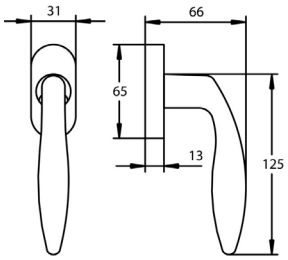

ARENA FENSTERGRIFF

(Serie 40210150)

Fenstergriff (Halbolive) mit stabiler Metall-Unterkonstruktion und Verbundrosette, 90° Rasterung
geprüft nach EN 13126 Dauerfunktionstüchtigkeit 5

Die Fensteroliven sind universell einsetzbar (mit □ 7 mm Stift),
mit Rasterung 45°

Farbe	Stiftlänge	Artikelnummer	€/STK
Alu F1 Perl-sat.	35 mm	**40.21.0150**	**20,30**
Alu F1 Perl-sat.	40 mm	**40.21.0160**	**21,30**

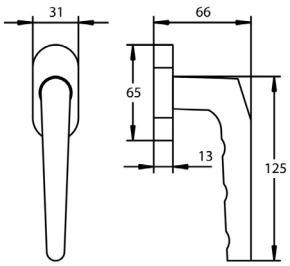

MARIA FENSTERGRIFF

(Serie 40210190)

Fenstergriff (Halbolive) mit stabiler Metall-Unterkonstruktion und Verbundrosette, 90° Rasterung
geprüft nach EN 13126 Dauerfunktionstüchtigkeit 5

Die Fensteroliven sind universell einsetzbar (mit □ 7 mm Stift),
mit Rasterung 45°

Farbe	Stiftlänge	Artikelnummer	€/STK
Alu F1 Perl-sat.	35 mm	**40.21.0190**	**16,90**
Alu F1 Perl-sat.	40 mm	**40.21.0200**	**18,00**

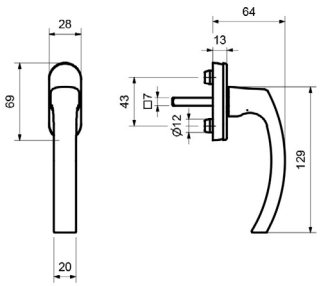

ANGELIKA FENSTERGRIFF

(Serie 40333770)

Fenstergriff (Halbolive) mit stabiler Unterkonstruktion, Verstärkungsringe, 10/12 mm, 45° oder 90° Rasterung

Die Fensteroliven sind universell einsetzbar (mit □ 7 mm Stift), mit Rasterung 45°

Farbe	Stiftlänge	Artikelnummer	€/STK
Aluminium F1	35 mm	**40.33.3770**	**4,70**
Aluminium F1	40 mm	**40.33.5770**	**5,30**
Aluminium F9	35 mm	**40.33.3780**	**6,20**
Aluminium F9	40 mm	**40.33.5780**	**6,70**
Aluminium weiß	35 mm	**40.33.3790**	**4,70**
Aluminium weiß	40 mm	**40.33.5790**	**5,30**

Die Fensteroliven sind universell einsetzbar (mit □ 7 mm Stift), mit Rasterung 90°

Farbe	Stiftlänge	Artikelnummer	€/STK
Aluminium F1	35 mm	**40.33.4770**	**4,70**
Aluminium F1	40 mm	**40.33.5250**	**5,30**
Aluminium F9	35 mm	**40.33.4780**	**6,20**
Aluminium F9	40 mm	**40.33.5260**	**6,70**
Aluminium weiß	35 mm	**40.33.4790**	**4,50**
Aluminium weiß	40 mm	**40.33.5270**	**5,30**

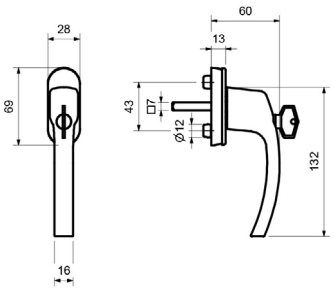

ANGELIKA FENSTERGRIFF ABSPERRBAR

(Serie 40333800)

Fenstergriff (Halbolive) mit stabiler Unterkonstruktion, absperrbar - gleichschließend, Verstärkungsringe 10/12 mm, 45° Rasterung, 1 Schlüssel - Ersatzschlüssel Art.Nr. 10402154

Die Fensteroliven sind universell einsetzbar (mit □ 7 mm Stift), mit Rasterung 45°

Farbe	Stiftlänge	Artikelnummer	€/STK
Aluminium F1	35 mm	**40.33.3800**	**22,50**
Aluminium F1	40 mm	**40.33.5800**	**23,00**
Aluminium F9	35 mm	**40.33.3810**	**24,70**
Aluminium F9	40 mm	**40.33.5810**	**25,30**
Aluminium weiß	35 mm	**40.33.3820**	**18,00**
Aluminium weiß	40 mm	**40.33.5820**	**18,60**

Die Fensteroliven sind universell einsetzbar (mit □ 7 mm Stift), mit Rasterung 90°

Farbe	Stiftlänge	Artikelnummer	€/STK
Aluminium F1	35 mm	**40.33.4800**	**22,50**
Aluminium F1	37 mm	**40.33.8110**	**21,90**
Aluminium F9	35 mm	**40.33.4810**	**24,70**
Aluminium F9	37 mm	**40.33.8230**	**25,30**
Aluminium weiß	35 mm	**40.33.4820**	**17,10**
Aluminium weiß	37 mm	**40.33.8220**	**18,60**

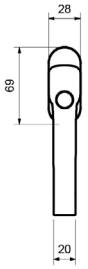

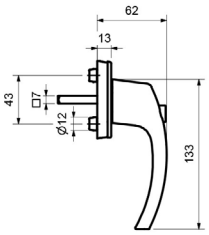

ANGELIKA FENSTERGRIFF DRUCKKNOPF

(Serie 40333830)

Fenstergriff (Halbolive) mit stabiler Unterkonstruktion, absperrbar - Druckknopf, Verstärkungsringe 10/12 mm, 45° Rasterung

Die Fensteroliven sind universell einsetzbar (mit □ 7 mm Stift), mit Rasterung 45°

Farbe	Stiftlänge	Artikelnummer	€/STK
Aluminium F1	35 mm	**40.33.3830**	**16,90**
Aluminium F1	40 mm	**40.33.5830**	**17,40**
Aluminium F9	35 mm	**40.33.3840**	**19,10**
Aluminium F9	40 mm	**40.33.5840**	**19,60**
Aluminium weiß	35 mm	**40.33.3850**	**14,60**
Aluminium weiß	40 mm	**40.33.5850**	**15,10**

Die Fensteroliven sind universell einsetzbar (mit □ 7 mm Stift), mit Rasterung 90°

Farbe	Stiftlänge	Artikelnummer	€/STK
Aluminium F1	35 mm	**40.33.4830**	**16,10**
Aluminium F1	40 mm	**40.33.5300**	**17,40**
Aluminium F9	35 mm	**40.33.4840**	**19,10**
Aluminium F9	40 mm	**40.33.5310**	**19,60**
Aluminium weiß	35 mm	**40.33.4850**	**13,90**
Aluminium weiß	37 mm	**40.33.8240**	**15,10**

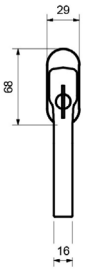

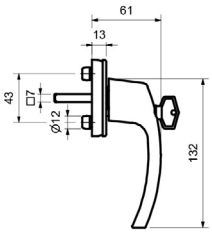

ANGELIKA FENSTERGRIFF ABSPERRBAR 100 NM

(Serie 40333860)

Fenstergriff (Halbolive) absperrbar - gleichschließend, Verstärkungsringe 10/12 mm, 45° Rasterung, 1 Schlüssel geprüft nach EN 13126 Dauerfunktionstüchtigkeit 3, Schutz 2/2 (100NM) - Ersatzschlüssel Art.Nr. 10402154

Die Fensteroliven sind universell einsetzbar (mit □ 7 mm Stift), mit Rasterung 45°

Farbe	Stiftlänge	Artikelnummer	€/STK
Aluminium F1	35 mm	**40.33.3860**	**24,70**
Aluminium F1	40 mm	**40.33.5860**	**25,30**
Aluminium F9	35 mm	**40.33.3870**	**31,50**
Aluminium F9	40 mm	**40.33.5870**	**32,00**
Aluminium weiß	35 mm	**40.33.3880**	**25,80**
Aluminium weiß	40 mm	**40.33.5880**	**26,40**

Die Fensteroliven sind universell einsetzbar (mit □ 7 mm Stift), mit Rasterung 90°

Farbe	Stiftlänge	Artikelnummer	€/STK
Aluminium F1	35 mm	**40.33.4860**	**23,50**
Aluminium F1	40 mm	**40.33.5280**	**25,30**
Aluminium F9	35 mm	**40.33.4870**	**31,50**
Aluminium F9	40 mm	**40.33.5290**	**32,00**
Aluminium weiß	35 mm	**40.33.4880**	**24,60**
Aluminium weiß	37 mm	**40.33.8260**	**26,40**

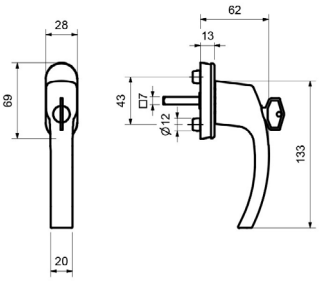

ANGELIKA FENSTERGRIFF ABSPERRBAR TBT

(Serie 40333890)

Fenstergriff (Halbolive) mit stabiler Unterkonstruktion, TBT Funktion, absperrbar - gleichschließend, Verstärkungsringe 10/12 mm, 45° Rasterung, 1 Schlüssel - Ersatzschlüssel Art.Nr. 10402154

Die Fensteroliven sind universell einsetzbar (mit □ 7 mm Stift), mit Rasterung 45°

Farbe	Stiftlänge	Artikelnummer	€/STK
Aluminium F1	35 mm	**40.33.3890**	**30,30**
Aluminium F1	40 mm	**40.33.5890**	**30,90**
Aluminium F9	35 mm	**40.33.3900**	**34,90**
Aluminium F9	40 mm	**40.33.5900**	**35,40**
Aluminium weiß	35 mm	**40.33.3910**	**27,00**
Aluminium weiß	40 mm	**40.33.5910**	**27,50**

Die Fensteroliven sind universell einsetzbar (mit □ 7 mm Stift), mit Rasterung 90°

Farbe	Stiftlänge	Artikelnummer	€/STK
Aluminium F1	37 mm	**40.33.8140**	**29,40**
Aluminium F9	37 mm	**40.33.8290**	**35,40**
Aluminium weiß	37 mm	**40.33.8280**	**27,50**

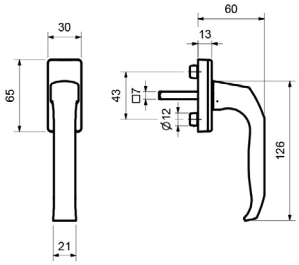

GABI FENSTERGRIFF

(Serie 40333580)

Fenstergriff (Halbolive) mit stabiler Unterkonstruktion, Stütznoppen, Ø 10 mm inklusive Verstärkungsringe 10/12 mm, 45° Rasterung

Die Fensteroliven sind universell einsetzbar (mit □ 7 mm Stift), mit Rasterung 45°

Farbe	Stiftlänge	Artikelnummer	€/STK
Aluminium F1	35 mm	**40.33.3580**	**4,30**
Aluminium F1	40 mm	**40.33.5580**	**4,80**
Aluminium weiß	35 mm	**40.33.3600**	**4,20**
Aluminium weiß	40 mm	**40.33.5600**	**4,70**

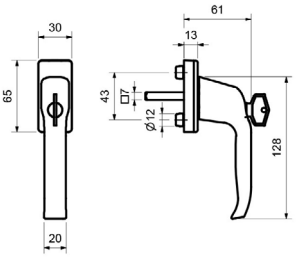

GABI FENSTERGRIFF ABSPERRBAR

(Serie 40333610)

Fenstergriff (Halbolive) mit stabiler Unterkonstruktion, absperrbar - gleichschließend, Verstärkungsringe 10/12 mm, 45° Rasterung, 1 Schlüssel - Ersatzschlüssel Art.Nr. 10402154

Die Fensteroliven sind universell einsetzbar (mit □ 7 mm Stift), mit Rasterung 45°

Farbe	Stiftlänge	Artikelnummer	€/STK
Aluminium F1	35 mm	**40.33.3610**	**19,50**
Aluminium F1	40 mm	**40.33.5610**	**20,20**
Aluminium weiß	35 mm	**40.33.3630**	**19,10**
Aluminium weiß	40 mm	**40.33.5630**	**19,60**

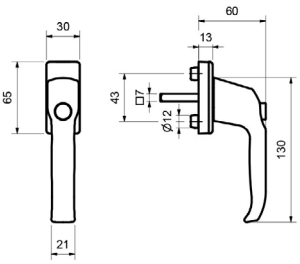

GABI FENSTERGRIFF DRUCKKNOPF

(Serie 40333640)

Fenstergriff (Halbolive) mit stabiler Unterkonstruktion, absperrbar - Druckknopf, Verstärkungsringe 10/12 mm, 45° Rasterung

Die Fensteroliven sind universell einsetzbar (mit □ 7 mm Stift), mit Rasterung 45°

Farbe	Stiftlänge	Artikelnummer	€/STK
Aluminium F1	35 mm	**40.33.3640**	**13,40**
Aluminium F1	40 mm	**40.33.5640**	**14,10**
Aluminium weiß	35 mm	**40.33.3660**	**12,40**
Aluminium weiß	40 mm	**40.33.5660**	**12,90**

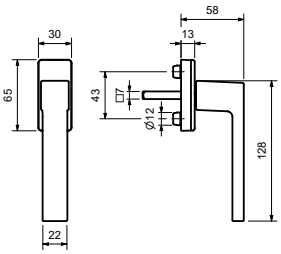

ERWIN FENSTERGRIFF

(Serie 40338560)

Fenstergriff (Halbolive) mit stabiler Unterkonstruktion, Verstärkungsringe, 10/12 mm, 90° Rasterung

Die Fensteroliven sind universell einsetzbar (mit □ 7 mm Stift), mit Rasterung

Farbe	Stiftlänge	Artikelnummer	€/STK
Aluminium F1	35 mm	**40.33.8560**	**6,70**
Aluminium weiß	35 mm	**40.33.8310**	**6,70**
Schwarz matt	35 mm	**40.33.8810**	**10,10**

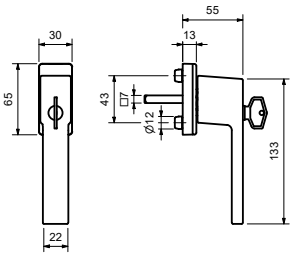

ERWIN FENSTERGRIFF ABSPERRBAR

(Serie 40338610)

Fenstergriff (Halbolive) mit stabiler Unterkonstruktion, absperrbar - gleichschließend, Verstärkungsringe 10/12 mm, 90° Rasterung, 1 Schlüssel - Ersatzschlüssel Art.Nr. 10402154

Die Fensteroliven sind universell einsetzbar (mit □ 7 mm Stift), absperrbar, mit Rasterung

Farbe	Stiftlänge	Artikelnummer	€/STK
Aluminium F1	35 mm	**40.33.8610**	**35,90**
Aluminium weiß	35 mm	**40.33.8360**	**35,90**
Schwarz matt	35 mm	**40.33.8860**	**39,40**

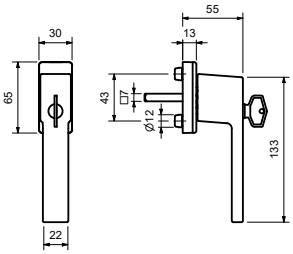

ERWIN FENSTERGRIFF ABSPERRBAR 100 NM

(Serie 40338660)

Fenstergriff (Halbolive) absperrbar - gleichschließend, Verstärkungsringe 10/12 mm, 90° Rasterung, 1 Schlüssel geprüft nach EN 13126 Dauerfunktionstüchtigkeit 3, Schutz 2/2 (100NM) - Ersatzschlüssel Art.Nr. 10402154

Die Fensteroliven sind universell einsetzbar (mit □ 7 mm Stift), absperrbar, mit Rasterung

Farbe	Stiftlänge	Artikelnummer	€/STK
Aluminium F1	35 mm	**40.33.8660**	**38,20**
Aluminium weiß	35 mm	**40.33.8410**	**38,20**
Schwarz matt	35 mm	**40.33.8910**	**41,60**

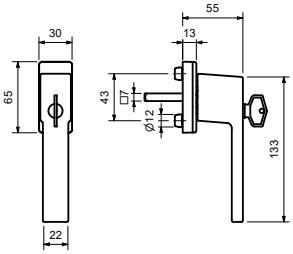

ERWIN FENSTERGRIFF ABSPERRBAR TBT

(Serie 40338710)

Fenstergriff (Halbolive) mit stabiler Unterkonstruktion, TBT Funktion, absperrbar - gleichschließend, Verstärkungsringe 10/12 mm, 90° Rasterung, 1 Schlüssel - Ersatzschlüssel Art.Nr. 10402154

Die Fensteroliven sind universell einsetzbar (mit □ 7 mm Stift), absperrbar, TBT-Funktion, mit Rasterung

Farbe	Stiftlänge	Artikelnummer	€/STK
Aluminium F1	35 mm	**40.33.8710**	**43,80**
Aluminium weiß	35 mm	**40.33.8460**	**43,80**
Schwarz matt	35 mm	**40.33.8960**	**47,10**

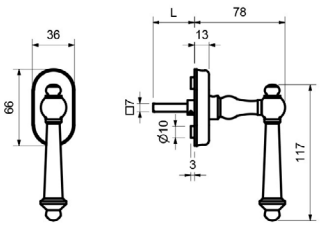

HALLEIN II FENSTERGRIFF

(Serie 75084050)

Fenstergriff (Halbolive) mit stabiler Metall-Unterkonstruktion und Verbundrosette, 90° Rasterung
geprüft nach EN 13126 Dauerfunktionstüchtigkeit 5

Die Fensteroliven sind universell einsetzbar (mit □ 7 mm Stift), mit Rastermechanik

Farbe	Stiftlänge	Artikelnummer	€/STK
Stahl geschwärzt-sat.	35 mm	**75.08.4050**	**93,20**
Stahl geschwärzt-sat.	40 mm	**75.08.4060**	**94,40**

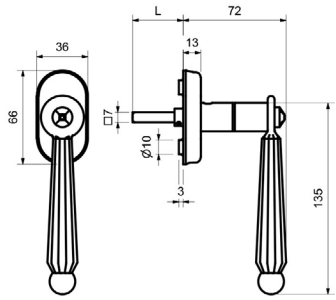

DAVID II FENSTERGRIFF

(Serie 75086130)

Fenstergriff (Halbolive) mit stabiler Metall-Unterkonstruktion und Verbundrosette, 90° Rasterung
geprüft nach EN 13126 Dauerfunktionstüchtigkeit 5

Die Fensteroliven sind universell einsetzbar (mit □ 7 mm Stift), mit Rastermechanik

Farbe	Stiftlänge	Artikelnummer	€/STK
Stahl geschwärzt-sat.	35 mm	**75.08.6130**	**69,60**
Stahl geschwärzt-sat.	40 mm	**75.08.6570**	**70,80**

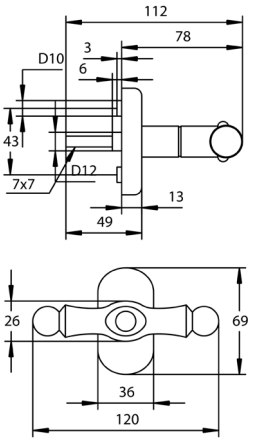

GANZOLIVE MIT RASTERMECHANIK

(Serie 75086140)

Ganzolive mit stabiler Metall-Unterkonstruktion und Verbundrosette, 90° Rasterung

Die Fensteroliven sind universell einsetzbar (mit □ 7 mm Stift), mit Rastermechanik

Farbe	Stiftlänge	Artikelnummer	€/STK
Stahl geschwärzt-sat.	35 mm	**75.08.6140**	**75,30**

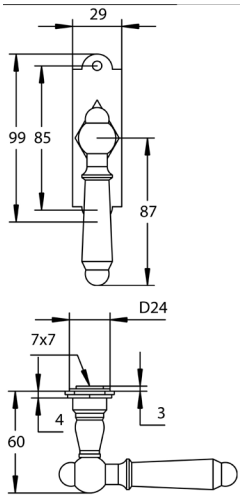

STEIERMARK II FENSTERGRIFF

(Serie 75083600)

Halbolive mit stabiler Metallkonstruktion, ohne Rasterung

Die Fensteroliven sind universell einsetzbar (mit □ 7 mm Stift), ohne Rastermechanik

Farbe	Stiftlänge	Artikelnummer	€/STK
Stahl geschwärzt-sat.	35 mm	**75.08.3600**	**85,40**

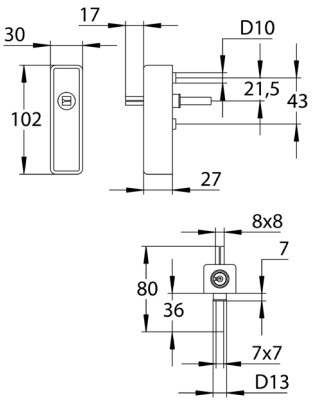

RASTERMECHANIK ABSPERRBAR OHNE GRIFF

(Serie 32855380)

Rastermechanik absperrbar, 90° Rastermechanik inklusive Abdeckung, mit Basic Drückerlochteil kombinierbar, 2 Schlüssel - Ersatzschlüssel Art.Nr. 10.32.6530

Absperrbare Rastermechanik

Farbe	Stiftlänge	Artikelnummer	€/STK
Edelstahl-sat.	35 mm	**32.85.5380**	**95,60**
Edelstahl-sat.	40 mm	**32.85.5450**	**97,80**
Messing-pol.	35 mm	**32.32.0440**	**121,40**
Messing-pol.	40 mm	**32.32.0490**	**125,80**
Edelstahlfärbig-sat.	35 mm	**32.32.0430**	**121,40**
Edelstahlfärbig-sat.	40 mm	**32.32.0500**	**125,80**
Chrom-pol.	35 mm	**32.32.0420**	**126,90**
Chrom-pol.	40 mm	**32.32.0510**	**131,50**
Schwarzstahl-Optik	40 mm	**32.32.0390**	**123,60**
Schwarz matt	40 mm	**32.32.0380**	**121,40**
Schwarz matt Struktur	40 mm	**32.32.0370**	**123,60**

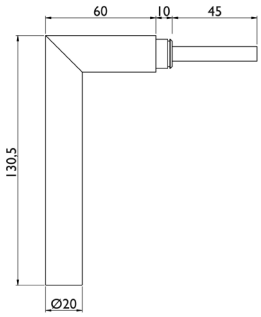

RONNY STECKGRIFF

(Serie 32862370)

Steckgriff wird in Verbindung mit Dornrosette verwendet, Stiftlänge 45 mm

Steckgriff

Farbe	Stiftlänge	Artikelnummer	€/STK
Edelstahl-sat.	45 mm	**32.86.2370**	**7,90**

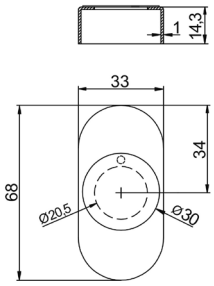

DORNROSETTE

(Serie 32862380)

Dornrosette wird in Verbindung mit Ronny Steckgriff verwendet

Farbe	Artikelnummer	€/STK
Edelstahl-sat.	**32.86.2380**	**13,40**

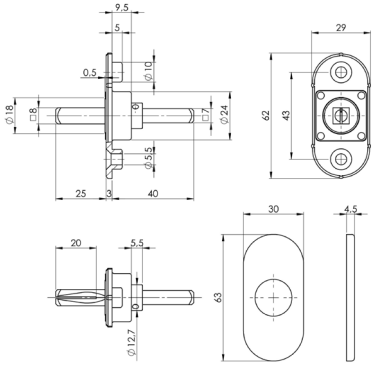

FENSTEROLIVEN-UNTERKONSTRUKTION FLAT

(Serie 32865000)

Fensteroliven-Unterkonstruktion Flat, 90° Rastermechanik inklusive Abdeckung, mit Basic Drückerlochteil kombinierbar

Fensteroliven-Unterkonstruktion

Farbe	Stiftlänge	Artikelnummer	€/STK
Edelstahl-sat.	32 mm	**32.86.4960**	**30,60**
Edelstahl-sat.	35 mm	**32.86.5000**	**30,60**
Edelstahl-sat.	37 mm	**32.86.4970**	**30,60**
Edelstahl-sat.	40 mm	**32.86.5010**	**31,70**
Edelstahl-sat.	45 mm	**32.86.5070**	**31,70**

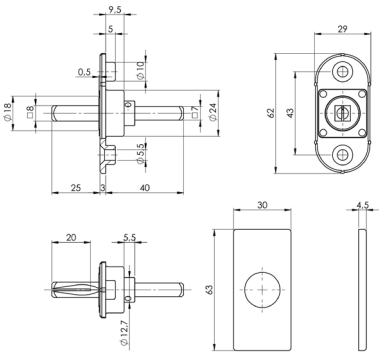

FENSTEROLIVEN-UNTERKONSTRUKTION FLAT

(Serie 32865020)

Fensteroliven-Unterkonstruktion Flat Square, 90° Rastermechanik inklusive Abdeckung, mit Basic Drückerlochteil kombinierbar

Fensteroliven-Unterkonstruktion

Farbe	Stiftlänge	Artikelnummer	€/STK
Edelstahl-sat.	32 mm	**32.86.4980**	**33,20**
Edelstahl-sat.	35 mm	**32.86.5020**	**33,20**
Edelstahl-sat.	37 mm	**32.86.4990**	**33,20**
Edelstahl-sat.	40 mm	**32.86.5030**	**34,20**
Edelstahl-sat.	45 mm	**32.86.5080**	**34,20**

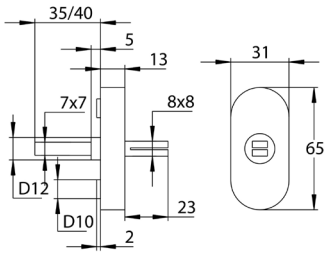

FENSTEROLIVEN-UNTERKONSTRUKTION BASIC

(Serie 32864680)

Fensteroliven-Unterkonstruktion, 90° Rastermechanik inklusive Abdeckung, mit Basic Drückerlochteil kombinierbar

Fensteroliven-Unterkonstruktion

Farbe	Stiftlänge	Artikelnummer	€/STK
Edelstahl-sat.	28 mm	**32.86.4920**	**19,40**
Edelstahl-sat.	32 mm	**32.86.4890**	**19,10**
Edelstahl-sat.	35 mm	**32.86.4680**	**19,10**
Edelstahl-sat.	37 mm	**32.86.4900**	**19,10**
Edelstahl-sat.	40 mm	**32.86.4690**	**20,30**
Edelstahl-sat.	45 mm	**32.86.4910**	**20,30**
Messing-pol.	35 mm	**32.32.0450**	**20,30**
Messing-pol.	40 mm	**32.32.0550**	**21,30**
Edelstahlfärbig-sat.	35 mm	**32.32.0470**	**23,60**
Edelstahlfärbig-sat.	40 mm	**32.32.0530**	**24,70**
Chrom-pol.	35 mm	**32.32.0460**	**23,60**
Chrom-pol.	40 mm	**32.32.0540**	**24,70**

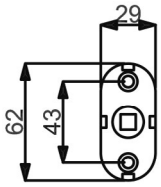

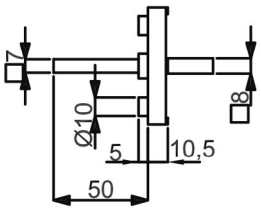

FENSTEROLIVEN UNTERKONSTRUKTION BASIC

(Serie 32864720)

Fensteroliven-Unterkonstruktion, 90° Rastermechanik, ohne Abdeckung

Fensteroliven-Unterkonstruktion

Stiftlänge	Artikelnummer	€/STK
28 mm	**32.86.4750**	**10,30**
32 mm	**32.86.4940**	**10,30**
35 mm	**32.86.4650**	**10,30**
37 mm	**32.86.4950**	**10,30**
40 mm	**32.86.4660**	**11,40**
42 mm	**32.86.4930**	**11,40**
50 mm	**32.86.4720**	**11,40**

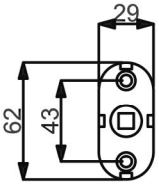

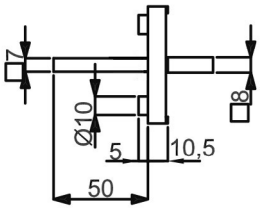

FENSTEROLIVEN UNTERKONSTRUKTION

(Serie 32730010)

Fensteroliven-Unterkonstruktion, 90° Rastermechanik, ohne Stiftansatz, ohne Abdeckung

Fensteroliven-Unterkonstruktion

Stiftlänge	Artikelnummer	€/STK
24 mm	**32.73.0010**	**13,10**
35 mm	**32.73.0020**	**13,10**
28 mm	**32.73.0030**	**13,10**

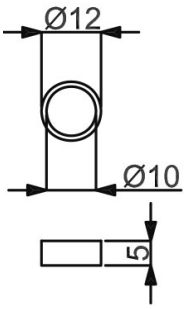

VERSTÄRKUNGSRING FÜR UNTERKONSTRUKTION

(Serie 32236900)

Nylon Verstärkungsring 10/12 mm, für Fensteroliven-Unterkonstruktion, Kunststoff und Metall

für Unterkonstruktion Kunstoff und Flat

Farbe	Artikelnummer	€/STK
Schwarz	**32.23.6900**	**0,60**

für Unterkonstruktion Metall

Farbe	Artikelnummer	€/STK
Nylon Weiß	**32.23.6910**	**1,30**

NYLONRING FÜR FENSTEROLIVEN

(Serie 32230860)

Beilage für Fensteroliven ø 18x16x1 mm

Gleitlagerbuchse für Fensteroliven

Farbe	Artikelnummer	€/STK
Transparent	**32.23.0860**	**0,20**
Schwarz	**32.23.2720**	**0,40**

Ronny
Seite 431

Ronny Square
Seite 431

Galina II Square
Seite 432

Korsika
Seite 433

Matteo
Seite 434

Angelika
Seite 435

Ronny
Seite 436

Alex PSK
Seite 436

Balkontür-griffe
Seite 437

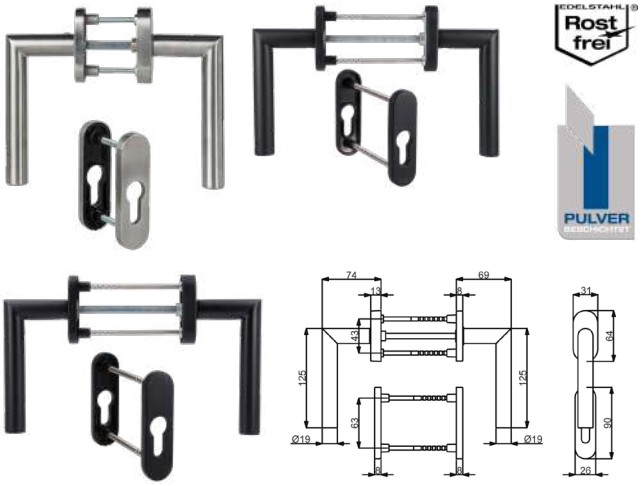

BALKONTÜRPAAR RONNY

(Serie 32849890)

Garnitur mit stabiler Metall-Unterkonstruktion inklusive Zubehör, außen und innen ausladend, von innen unsichtbar verschraubt - vorgerichtet für TS 70-95 mm, 90° Rasterung, mit □ 7 mm Stift

Balkontürset

Farbe	Ausführung	Artikelnummer	€/PR
Edelstahl-sat.	PZ	**32.84.9890**	**101,10**
Schwarz matt	PZ	**32.84.9010**	**178,70**
Schwarz matt Struktur	PZ	**32.86.9800**	**184,30**

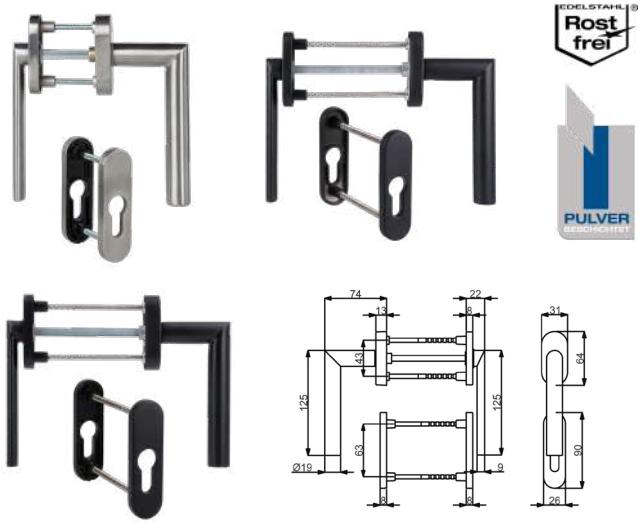

BALKONTÜRPAAR RONNY FLACH

(Serie 32849900)

Garnitur mit stabiler Metall-Unterkonstruktion inklusive Zubehör, außen flach - innen ausladend, von innen unsichtbar verschraubt - vorgerichtet für TS 70-95 mm, 90° Rasterung, mit □ 7 mm Stift

Balkontürset

Farbe	Ausführung	Artikelnummer	€/PR
Edelstahl-sat.	PZ	**32.84.9900**	**104,50**
Schwarz matt	PZ	**32.84.8940**	**182,10**
Schwarz matt Struktur	PZ	**32.86.9810**	**186,50**

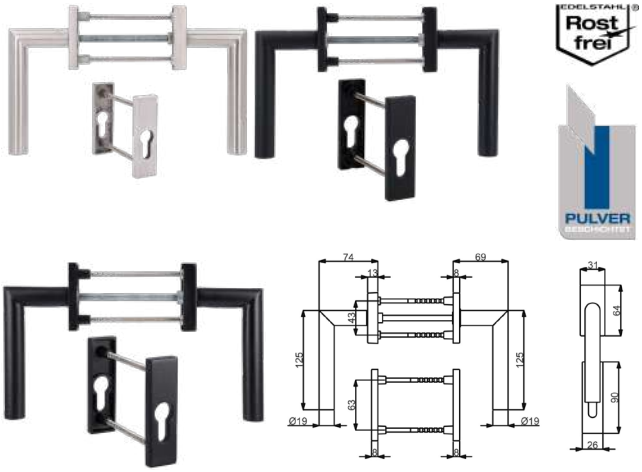

BALKONTÜRPAAR RONNY SQUARE

(Serie 32849910)

Garnitur mit stabiler Metall-Unterkonstruktion inklusive Zubehör, außen und innen ausladend, von innen unsichtbar verschraubt - vorgerichtet für TS 70-95 mm, 90° Rasterung, mit □ 7 mm Stift

Balkontürset

Farbe	Ausführung	Artikelnummer	€/PR
Edelstahl-sat.	PZ	**32.84.9910**	**106,80**
Schwarz matt	PZ	**32.86.2130**	**184,30**
Schwarz matt Struktur	PZ	**32.86.2150**	**189,50**

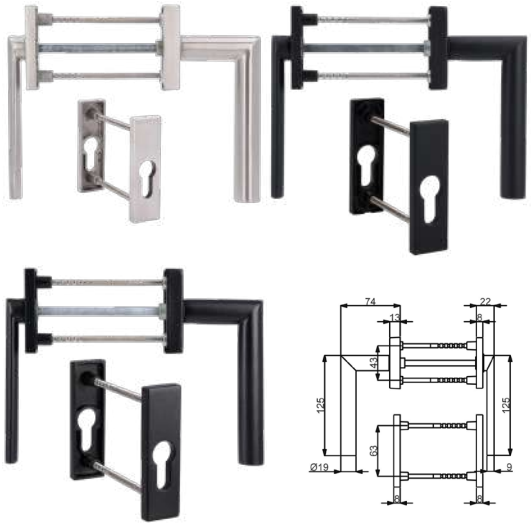

BALKONTÜRPAAR RONNY SQUARE

(Serie 32849920)

Garnitur mit stabiler Metall-Unterkonstruktion inklusive Zubehör, außen flach - innen ausladend, von innen unsichtbar verschraubt - vorgerichtet für TS 70-95 mm, 90° Rasterung, mit □ 7 mm Stift

Balkontürset

Farbe	Ausführung	Artikelnummer	€/PR
Edelstahl-sat.	PZ	**32.84.9920**	**110,10**
Schwarz matt	PZ	**32.86.2140**	**190,60**
Schwarz matt Struktur	PZ	**32.86.2160**	**195,80**

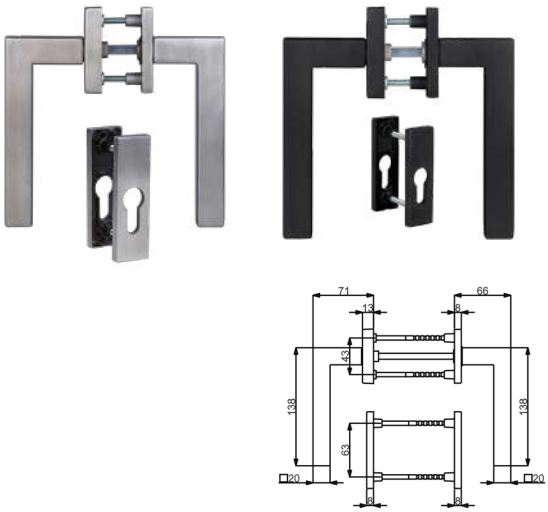

BALKONTÜRPAAR GALINA II SQUARE

(Serie 32849780)

Garnitur mit stabiler Metall-Unterkonstruktion inklusive Zubehör, außen und innen ausladend, von innen unsichtbar verschraubt - vorgerichtet für TS 70-95 mm, 90° Rasterung, mit □ 7 mm Stift

Balkontürset

Farbe	Ausführung	Artikelnummer	€/PR
Edelstahl-sat.	PZ	**32.84.9780**	**113,50**
Schwarz matt Struktur	PZ	**32.86.7280**	**186,50**

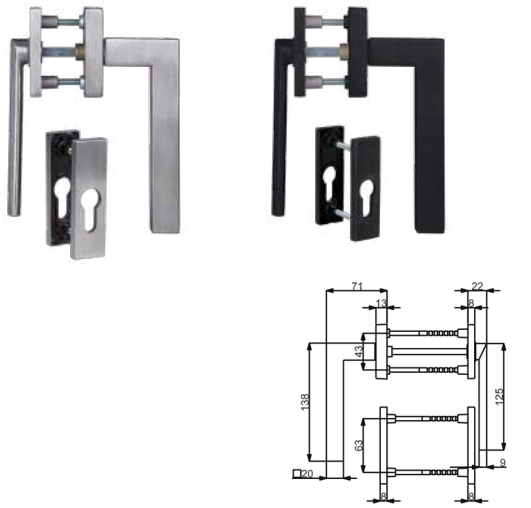

BALKONTÜRPAAR GALINA II SQUARE

(Serie 32849790)

Garnitur mit stabiler Metall-Unterkonstruktion inklusive Zubehör, außen flach - innen ausladend, von innen unsichtbar verschraubt - vorgerichtet für TS 70-95 mm, 90° Rasterung, mit □ 7 mm Stift

Balkontürset

Farbe	Ausführung	Artikelnummer	€/PR
Edelstahl-sat.	PZ	**32.84.9790**	**115,70**
Schwarz matt Struktur	PZ	**32.86.7290**	**188,70**

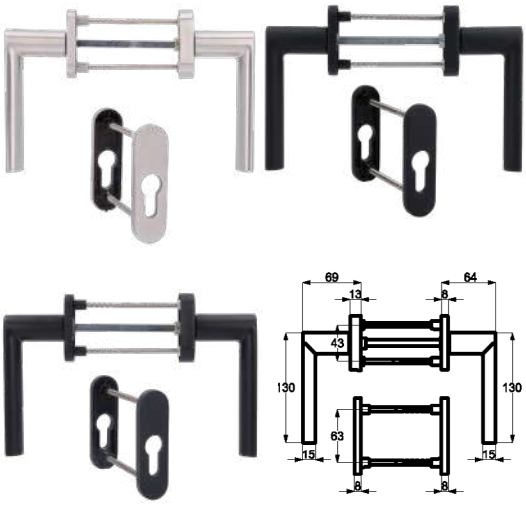

BALKONTÜRPAAR KORSIKA

(Serie 32869820)

Garnitur mit stabiler Metall-Unterkonstruktion inklusive Zubehör, außen und innen ausladend, von innen unsichtbar verschraubt - vorgerichtet für TS 70-95 mm, 90° Rasterung, mit □ 7 mm Stift

Balkontürset

Farbe	Ausführung	Artikelnummer	€/PR
Edelstahl-sat.	PZ	**32.86.9820**	**105,60**
Schwarz matt	PZ	**32.86.2050**	**181,20**
Schwarz matt Struktur	PZ	**32.86.9840**	**186,50**

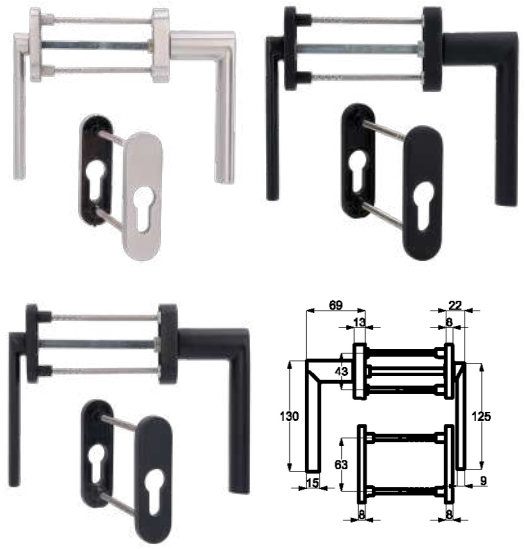

BALKONTÜRPAAR KORSIKA FLACH

(Serie 32869830)

Garnitur mit stabiler Metall-Unterkonstruktion inklusive Zubehör, außen flach - innen ausladend, von innen unsichtbar verschraubt - vorgerichtet für TS 70-95 mm, 90° Rasterung, mit □ 7 mm Stift

Balkontürset

Farbe	Ausführung	Artikelnummer	€/PR
Edelstahl-sat.	PZ	**32.86.9830**	**106,80**
Schwarz matt	PZ	**32.86.2060**	**184,40**
Schwarz matt Struktur	PZ	**32.86.9850**	**189,80**

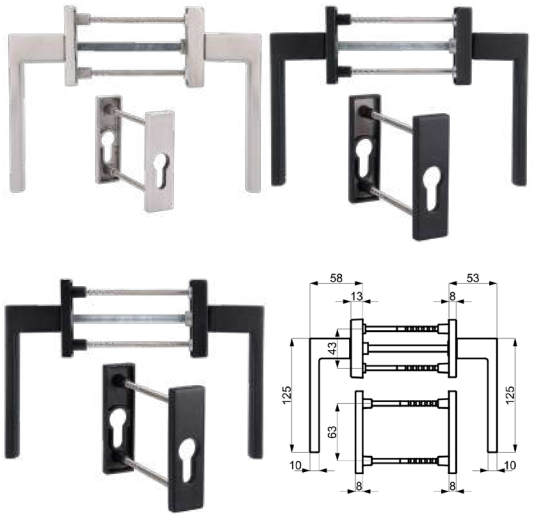

BALKONTÜRPAAR MATTEO

(Serie 32862070)

Garnitur mit stabiler Metall-Unterkonstruktion inklusive Zubehör, außen und innen ausladend, von innen unsichtbar verschraubt - vorgerichtet für TS 70-95 mm, 90° Rasterung, mit □ 7 mm Stift

Balkontürset

Farbe	Ausführung	Artikelnummer	€/PR
Edelstahl-sat.	PZ	**32.86.2070**	**102,90**
Schwarz matt	PZ	**32.86.2090**	**182,70**
Schwarz matt Struktur	PZ	**32.86.2110**	**184,80**

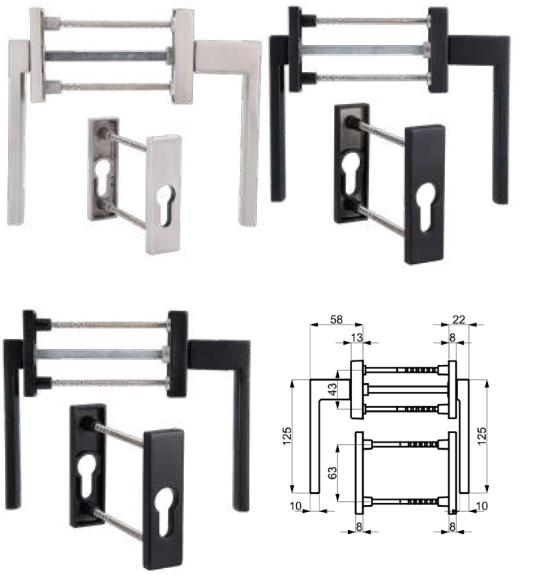

BALKONTÜRPAAR MATTEO FLACH

(Serie 32862080)

Garnitur mit stabiler Metall-Unterkonstruktion inklusive Zubehör, außen flach - innen ausladend, von innen unsichtbar verschraubt - vorgerichtet für TS 70-95 mm, 90° Rasterung, mit □ 7 mm Stift

Balkontürset

Farbe	Ausführung	Artikelnummer	€/PR
Edelstahl-sat.	PZ	**32.86.2080**	**107,10**
Schwarz matt	PZ	**32.86.2100**	**189,00**
Schwarz matt Struktur	PZ	**32.86.2120**	**191,10**

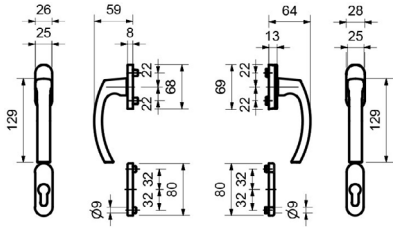

BALKONTÜRPAAR ANGELIKA

(Serie 40334020)

Außengriff fest verstiftet auf Ovalrosette, außen und innen ausladend, Stützknoppen Ø 10 mm inklusive Verstärkungsringe 10/12 mm, von innen unsichtbar verschraubt - vorgerichtet für TS 78-83 mm, 45° Rasterung

Balkontürset

Farbe	Ausführung	Artikelnummer	€/PR
Aluminium F1	PZ	**40.33.4020**	**54,00**
Aluminium F9	PZ	**40.33.4030**	**56,20**
Aluminium weiß	PZ	**40.33.4040**	**51,70**

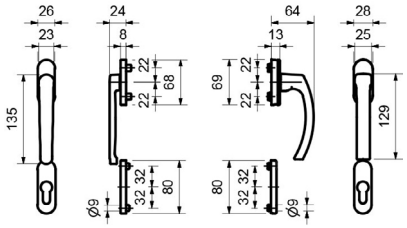

BALKONTÜRPAAR ANGELIKA

(Serie 40334050)

Außengriff fest verstiftet auf Ovalrosette, außen flach - innen ausladend, Stützknoppen Ø 10 mm inklusive Verstärkungsringe 10/12 mm, von innen unsichtbar verschraubt - vorgerichtet für TS 78-83 mm, 45° Rasterung

Balkontürset

Farbe	Ausführung	Artikelnummer	€/PR
Aluminium F1	PZ	**40.33.4050**	**56,20**
Aluminium F9	PZ	**40.33.4060**	**58,40**
Aluminium weiß	PZ	**40.33.4070**	**54,00**

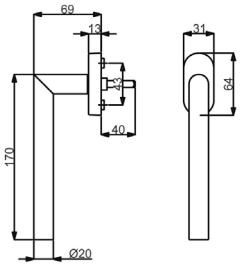

BALKONTÜRGRIFF RONNY

(Serie 32849930)

Griff mit stabiler Metall-Unterkonstruktion. 90° Rasterung geprüft nach EN 13126 Dauerfunktionstüchtigkeit 5

Balkontürgriff

Farbe	Ausführung	Artikelnummer	€/STK
Edelstahl-sat.	Stift 7x40 mm	**32.84.9930**	**34,90**

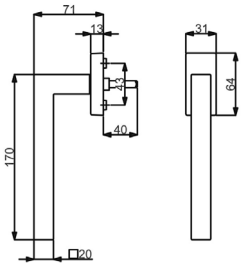

BALKONTÜRGRIFF GALINA II SQUARE

(Serie 32849940)

Griff mit stabiler Metall-Unterkonstruktion. 90° Rasterung geprüft nach EN 13126 Dauerfunktionstüchtigkeit 5

Balkontürgriff

Farbe	Ausführung	Artikelnummer	€/STK
Edelstahl-sat.	Stift 7x40 mm	**32.84.9940**	**39,40**

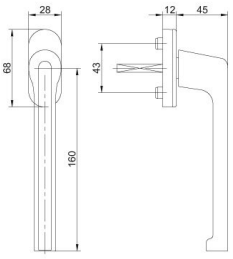

ALEX PSK-GRIFF

(Serie 32867800)

PSK-Griff mit stabiler Kunststoff-Unterkonstruktion, Verstärkungsringe 10/12 mm, 90° Rasterung, Ausführung: absperrbar - gleichschließend, 1 Schlüssel

Farbe	Ausführung	Stiftlänge	Artikelnummer	€/STK
Aluminium F1		35 mm	**40.33.7800**	**26,30**
Aluminium F1	absperrbar	35 mm	**40.33.7810**	**43,40**
Aluminium F1		40 mm	**40.33.7820**	**26,30**
Aluminium F1	absperrbar	40 mm	**40.33.7830**	**43,40**
Aluminium weiß		35 mm	**40.33.7840**	**26,30**
Aluminium weiß	absperrbar	35 mm	**40.33.7850**	**42,20**
Aluminium weiß		40 mm	**40.33.7860**	**26,30**
Aluminium weiß	absperrbar	40 mm	**40.33.7870**	**42,20**

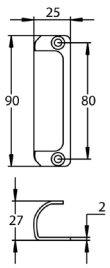

BALKONTÜRGRIFF

(Serie 40213050)

sichtbar verschraubt

sichtbar verschraubt

Farbe	Artikelnummer	€/STK
Aluminium F1	**40.21.3050**	**7,40**
Aluminium F2	**40.21.3140**	**7,40**
Aluminium F3	**40.21.3150**	**7,90**
Aluminium F4	**40.21.3160**	**8,40**

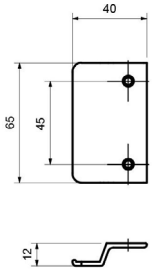

BALKONTÜRGRIFF

(Serie 40334100)

Zuziehgriff ohne Steg

Zuziehgriff

Farbe	Artikelnummer	€/STK
Aluminium F1	**40.33.4100**	**5,00**
Aluminium F9	**40.33.4120**	**5,70**
Aluminium weiß	**40.33.4140**	**5,00**

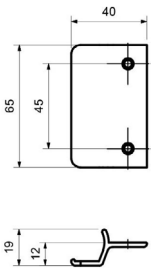

BALKONTÜRGRIFF

(Serie 40334090)

Zuziehgriff mit Steg

Zuziehgriff

Farbe	Artikelnummer	€/STK
Aluminium F1	**40.33.4090**	**5,00**
Aluminium F9	**40.33.4110**	**5,70**
Aluminium weiß	**40.33.4130**	**5,00**

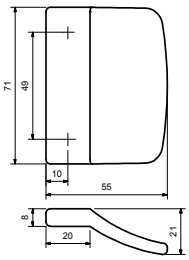

BALKONTÜRGRIFF

(Serie 40134010)

flach anliegend

Kunststoff, flach anliegend

Farbe	Artikelnummer	€/STK
Weiß	**40.13.4010**	**4,50**

Ronny II
Seite 440

San Pantaleo
Seite 442

T II
Seite 444

Korfu
Seite 445

Kos
Seite 447

Korsika
Seite 449

Rhodos
Seite 452

Kreta II
Seite 454

Rab
Seite 457

Naxos
Seite 458

Santorin
Seite 460

Zypern
Seite 462

Elba
Seite 463

Paula
Seite 464

Mallorca
Seite 466

Paros
Seite 467

Andros
Seite 468

Ischia
Seite 469

Capri
Seite 470

Stossgriffpaar
Seite 471

Sylt
Abschließbar
Seite 472

Föhr
Abschließbar
Seite 473

Griffmulde
Seite 474

Universal
Seite 476

Türklopfer
Seite 479

Befestigung
und
Einzelteile
Seite 480

Auflagescheiben
Seite 486

STOSSGRIFF RONNY II (Serie 37330010)

Stoßgriff ohne Befestigungsmaterial und Montagezubehör, Stütze gerade

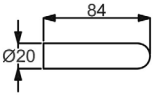

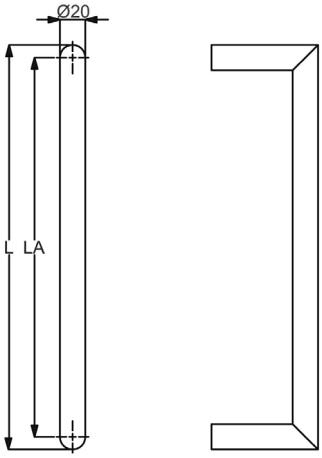

Edelstahl-sat, Griffstärke Ø 20 mm

Länge	Lochabstand	Artikelnummer	€/STK
L 320 mm	LA 300 mm	**37.33.0010**	**68,40**
L 420 mm	LA 400 mm	**37.33.0020**	**75,50**
L 620 mm	LA 600 mm	**37.33.0030**	**87,90**
L 820 mm	LA 800 mm	**37.33.0040**	**102,30**
L 1020 mm	LA 1000 mm	**37.33.0050**	**121,40**

BEFESTIGUNGSSET FÜR STOSSGRIFFE - ECO

Einseitig unsichtbare Befestigung schräg/gerade für Holz-, Alu-, Kunststofftüren

Befestigung	Artikelnummer	€/SET
2-Punkt	37.36.0500	**11,80**

BEFESTIGUNGSSET FÜR STOSSGRIFFE

Einseitig unsichtbare Befestigung schräg/gerade für Holz-, Alu-, Kunststofftüren, Bohrung Ø 9 mm

Befestigung	Gewinde	Artikelnummer	€/SET
2-Punkt	46 mm	37.36.0510	**13,40**
2-Punkt	60 mm	37.36.0560	**16,30**
2-Punkt	70 mm	37.36.0570	**17,70**

Einseitig unsichtbare Befestigung schräg/gerade für Alu-, Kunststofftüren, metrisches Gewinde M8

Befestigung	Gewinde	Artikelnummer	€/SET
2-Punkt	22 mm	37.36.0760	**18,60**
2-Punkt	30 mm	37.36.0770	**16,00**
2-Punkt	50 mm	37.36.0730	**19,60**

BEFESTIGUNGSSET FÜR STOSSGRIFFE

Durchschraub-Befestigung schräg/gerade für Holz-, Alu-, Kunststofftüren, Bohrung Ø 10 mm

Befestigung	Abdeckung	Artikelnummer	€/SET
2-Punkt	Edelstahl-sat.	37.36.0520	**34,20**

Durchschraub-Befestigung schräg/gerade für Glastüren, Glasbohrung Ø 11 mm

Befestigung	Abdeckung	Artikelnummer	€/SET
2-Punkt	Edelstahl-sat.	37.36.0550	**37,60**

BEFESTIGUNGSSET FÜR STOSSGRIFFE

Paarweise Befestigung schräg/gerade für Holz-, Alu-, Kunststofftüren, Bohrung Ø 10 mm

Befestigung	Artikelnummer	€/SET
2-Punkt	37.36.0530	**35,40**

Paarweise Befestigung schräg/gerade für Glastüren, Glasbohrung Ø 11 mm

Befestigung	Artikelnummer	€/SET
2-Punkt	37.36.0540	**39,40**

AUFLAGESCHEIBE FÜR STOSSGRIFFE

Rund, Ø 32 mm, Höhe 3 mm, Bohrung Ø 10 mm

Farbe	Artikelnummer	€/STK
Edelstahl-sat.	32.23.4450	**3,00**

STOSSGRIFF RONNY II (Serie 37330010-1)

Stoßgriff ohne Befestigungsmaterial und Montagezubehör, Stütze gerade

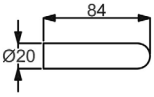

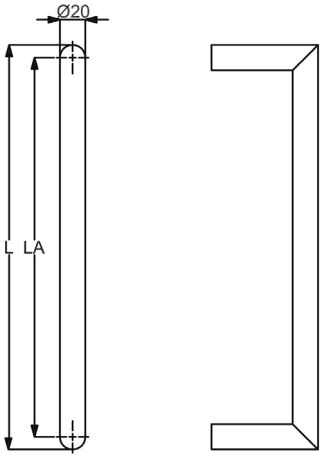

Schwarzstahl-Optik, Griffstärke Ø 20 mm

Länge	Lochabstand	Artikelnummer	€/STK
L 420 mm	LA 400 mm	**37.33.0070**	**120,20**
L 820 mm	LA 800 mm	**37.33.0080**	**193,80**
L 1020 mm	LA 1000 mm	**37.33.0090**	**211,30**

Schwarz matt, Griffstärke Ø 20 mm

Länge	Lochabstand	Artikelnummer	€/STK
L 320 mm	LA 300 mm	**37.33.0190**	**102,30**
L 420 mm	LA 400 mm	**37.33.0260**	**114,00**
L 820 mm	LA 800 mm	**37.33.0270**	**185,40**

Schwarz matt Struktur, Griffstärke Ø 20 mm

Länge	Lochabstand	Artikelnummer	€/STK
L 420 mm	LA 400 mm	**37.33.5520**	**120,20**

BEFESTIGUNGSSET FÜR STOSSGRIFFE - ECO

Einseitig unsichtbare Befestigung schräg/gerade für Holz-, Alu-, Kunststofftüren

Befestigung	Artikelnummer	€/SET
2-Punkt	37.36.0500	**11,80**

BEFESTIGUNGSSET FÜR STOSSGRIFFE

Einseitig unsichtbare Befestigung schräg/gerade für Holz-, Alu-, Kunststofftüren, Bohrung Ø 9 mm

Befestigung	Gewinde	Artikelnummer	€/SET
2-Punkt	46 mm	37.36.0510	**13,40**
2-Punkt	60 mm	37.36.0560	**16,30**
2-Punkt	70 mm	37.36.0570	**17,70**

Einseitig unsichtbare Befestigung schräg/gerade für Alu-, Kunststofftüren, metrisches Gewinde M8

Befestigung	Gewinde	Artikelnummer	€/SET
2-Punkt	22 mm	37.36.0760	**18,60**
2-Punkt	30 mm	37.36.0770	**16,00**
2-Punkt	50 mm	37.36.0730	**19,60**

BEFESTIGUNGSSET FÜR STOSSGRIFFE

Durchschraub-Befestigung schräg/gerade für Holz-, Alu-, Kunststofftüren, Bohrung Ø 10 mm

Befestigung	Gewinde	Artikelnummer	€/SET
2-Punkt	Schwarz matt	37.36.0820	**50,60**

Durchschraub-Befestigung schräg/gerade für Glastüren, Glasbohrung Ø 11 mm

Befestigung	Gewinde	Artikelnummer	€/SET
2-Punkt	Schwarz matt	37.36.0830	**51,80**

BEFESTIGUNGSSET FÜR STOSSGRIFFE

Paarweise Befestigung schräg/gerade für Holz-, Alu-, Kunststofftüren, Bohrung Ø 10 mm

Befestigung	Artikelnummer	€/SET
2-Punkt	37.36.0530	**35,40**

Paarweise Befestigung schräg/gerade für Glastüren, Glasbohrung Ø 11 mm

Befestigung	Artikelnummer	€/SET
2-Punkt	37.36.0540	**39,40**

STOSSGRIFF SAN PANTALEO (Serie 37332800)

Stoßgriff ohne Befestigungsmaterial und Montagezubehör, Stützen gerade

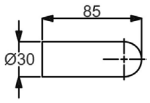

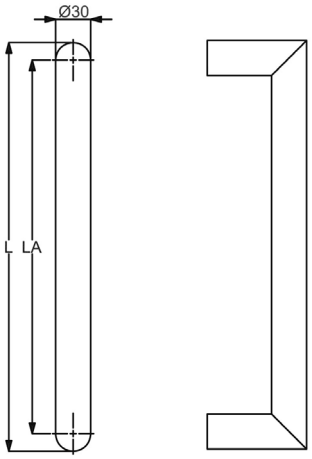

Edelstahl-sat, Griffstärke Ø 30 mm

Länge	Lochabstand	Artikelnummer	€/STK
L 400 mm	LA 370 mm	**37.33.2800**	**87,70**
L 600 mm	LA 570 mm	**37.33.2810**	**101,10**
L 800 mm	LA 770 mm	**37.33.2820**	**114,60**
L 1000 mm	LA 970 mm	**37.33.2830**	**130,30**
L 1600 mm	LA 1570 mm	**37.33.2840**	**188,80**
L 2000 mm	LA 1970 mm	**37.33.2850**	**235,90**

BEFESTIGUNGSSET FÜR STOSSGRIFFE - ECO

Einseitig unsichtbare Befestigung schräg/gerade für Holz-, Alu-, Kunststofftüren

Befestigung	Artikelnummer	€/SET
2-Punkt	37.36.0500	**11,80**

BEFESTIGUNGSSET FÜR STOSSGRIFFE

Einseitig unsichtbare Befestigung schräg/gerade für Holz-, Alu-, Kunststofftüren, Bohrung Ø 9 mm

Befestigung	Gewinde	Artikelnummer	€/SET
2-Punkt	46 mm	37.36.0510	**13,40**
2-Punkt	60 mm	37.36.0560	**16,30**
2-Punkt	70 mm	37.36.0570	**17,70**

Einseitig unsichtbare Befestigung schräg/gerade für Alu-, Kunststofftüren, metrisches Gewinde M8

Befestigung	Gewinde	Artikelnummer	€/SET
2-Punkt	22 mm	37.36.0760	**18,60**
2-Punkt	30 mm	37.36.0770	**16,00**
2-Punkt	50 mm	37.36.0730	**19,60**

BEFESTIGUNGSSET FÜR STOSSGRIFFE

Durchschraub-Befestigung schräg/gerade für Holz-, Alu-, Kunststofftüren, Bohrung Ø 10 mm

Befestigung	Abdeckung	Artikelnummer	€/SET
2-Punkt	Edelstahl-sat.	37.36.0520	**34,20**

Durchschraub-Befestigung schräg/gerade für Glastüren, Glasbohrung Ø 11 mm

Befestigung	Abdeckung	Artikelnummer	€/SET
2-Punkt	Edelstahl-sat.	37.36.0550	**37,60**

BEFESTIGUNGSSET FÜR STOSSGRIFFE

Paarweise Befestigung schräg/gerade für Holz-, Alu-, Kunststofftüren, Bohrung Ø 10 mm

Befestigung	Artikelnummer	€/SET
2-Punkt	37.36.0530	**35,40**

Paarweise Befestigung schräg/gerade für Glastüren, Glasbohrung Ø 11 mm

Befestigung	Artikelnummer	€/SET
2-Punkt	37.36.0540	**39,40**

AUFLAGESCHEIBE FÜR STOSSGRIFFE

Rund, Ø 40 mm, Höhe 3 mm, Bohrung 10 mm

Farbe	Artikelnummer	€/STK
Edelstahl-sat.	32.23.4440	**3,90**

AUFLAGESCHEIBE FÜR STOSSGRIFFE

Rund, Ø 32 mm, Höhe 3 mm, Bohrung 10 mm

Farbe	Artikelnummer	€/STK
Edelstahl-sat.	32.23.4450	**3,00**

STOSSGRIFF SAN PANTALEO (Serie 37332800-1)

Stoßgriff ohne Befestigungsmaterial und Montagezubehör, Stütze gerade

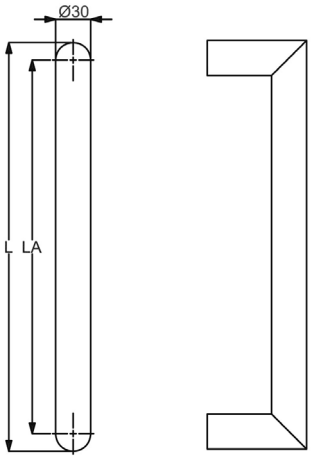

Schwarz matt, Griffstärke Ø 30 mm

Länge	Lochabstand	Artikelnummer	€/STK
L 600 mm	LA 570 mm	**37.33.2890**	**153,40**
L 800 mm	LA 770 mm	**37.33.2860**	**178,10**
L 1000 mm	LA 970 mm	**37.33.2880**	**202,20**
L 1600 mm	LA 1570 mm	**37.33.2870**	**275,80**

Schwarz matt Struktur, Griffstärke Ø 30 mm

Länge	Lochabstand	Artikelnummer	€/STK
L 600 mm	LA 570 mm	**37.33.6350**	**143,30**
L 800 mm	LA 770 mm	**37.33.6360**	**166,40**
L 1000 mm	LA 970 mm	**37.33.6370**	**189,00**
L 1600 mm	LA 1570 mm	**37.33.6380**	**257,80**

BEFESTIGUNGSSET FÜR STOSSGRIFFE - ECO

Einseitig unsichtbare Befestigung schräg/gerade für Holz-, Alu-, Kunststofftüren

Befestigung	Artikelnummer	€/SET
2-Punkt	37.36.0500	**11,80**

BEFESTIGUNGSSET FÜR STOSSGRIFFE

Einseitig unsichtbare Befestigung schräg/gerade für Holz-, Alu-, Kunststofftüren, Bohrung Ø 9 mm

Befestigung	Gewinde	Artikelnummer	€/SET
2-Punkt	46 mm	37.36.0510	**13,40**
2-Punkt	60 mm	37.36.0560	**16,30**
2-Punkt	70 mm	37.36.0570	**17,70**

Einseitig unsichtbare Befestigung schräg/gerade für Alu-, Kunststofftüren, metrisches Gewinde M8

Befestigung	Gewinde	Artikelnummer	€/SET
2-Punkt	22 mm	37.36.0760	**18,60**
2-Punkt	30 mm	37.36.0770	**16,00**
2-Punkt	50 mm	37.36.0730	**19,60**

BEFESTIGUNGSSET FÜR STOSSGRIFFE

Durchschraub-Befestigung schräg/gerade für Holz-, Alu-, Kunststofftüren, Bohrung Ø 10 mm

Befestigung	Gewinde	Artikelnummer	€/SET
2-Punkt	Schwarz matt	37.36.0820	**50,60**

Durchschraub-Befestigung schräg/gerade für Glastüren, Glasbohrung Ø 11 mm

Befestigung	Gewinde	Artikelnummer	€/SET
2-Punkt	Schwarz matt	37.36.0830	**51,80**

BEFESTIGUNGSSET FÜR STOSSGRIFFE

Paarweise Befestigung schräg/gerade für Holz-, Alu-, Kunststofftüren, Bohrung Ø 10 mm

Befestigung	Artikelnummer	€/SET
2-Punkt	37.36.0530	**35,40**

Paarweise Befestigung schräg/gerade für Glastüren, Glasbohrung Ø 11 mm

Befestigung	Artikelnummer	€/SET
2-Punkt	37.36.0540	**39,40**

STOSSGRIFF T II (Serie 37330150)

Stoßgriff ohne Befestigungsmaterial und Montagezubehör, Stützen gerade

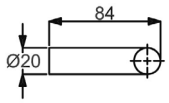

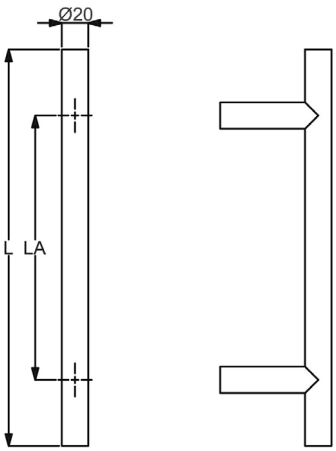

Edelstahl-sat, Griffstärke Ø 20 mm

Länge	Lochabstand	Artikelnummer	€/STK
L 1000 mm	LA 800 mm	**37.33.0150**	**98,90**
L 300 mm	LA 200 mm	**37.33.0100**	**57,30**
L 400 mm	LA 300 mm	**37.33.0120**	**63,50**
L 600 mm	LA 400 mm	**37.33.0130**	**75,30**
L 800 mm	LA 600 mm	**37.33.0140**	**87,00**

Schwarz matt, Griffstärke Ø 20 mm

Länge	Lochabstand	Artikelnummer	€/STK
L 400 mm	LA 300 mm	**37.33.0160**	**97,20**
L 800 mm	LA 600 mm	**37.33.0170**	**126,40**

BEFESTIGUNGSSET FÜR STOSSGRIFFE - ECO

Einseitig unsichtbare Befestigung schräg/gerade für Holz-, Alu-, Kunststofftüren

Befestigung	Artikelnummer	€/SET
2-Punkt	37.36.0500	**11,80**

BEFESTIGUNGSSET FÜR STOSSGRIFFE

Einseitig unsichtbare Befestigung schräg/gerade für Holz-, Alu-, Kunststofftüren, Bohrung Ø 9 mm

Befestigung	Gewinde	Artikelnummer	€/SET
2-Punkt	46 mm	37.36.0510	**13,40**
2-Punkt	60 mm	37.36.0560	**16,30**
2-Punkt	70 mm	37.36.0570	**17,70**

Einseitig unsichtbare Befestigung schräg/gerade für Alu-, Kunststofftüren, metrisches Gewinde M8

Befestigung	Gewinde	Artikelnummer	€/SET
2-Punkt	22 mm	37.36.0760	**18,60**
2-Punkt	30 mm	37.36.0770	**16,00**
2-Punkt	50 mm	37.36.0730	**19,60**

BEFESTIGUNGSSET FÜR STOSSGRIFFE

Durchschraub-Befestigung schräg/gerade für Holz-, Alu-, Kunststofftüren, Bohrung Ø 10 mm

Befestigung	Abdeckung	Artikelnummer	€/SET
2-Punkt	Edelstahl-sat.	37.36.0520	**34,20**
2-Punkt	Schwarz matt	37.36.0820	**50,60**
Befestigung	Abdeckung	Artikelnummer	€/SET
2-Punkt	Edelstahl-sat.	37.36.0550	**37,60**

BEFESTIGUNGSSET FÜR STOSSGRIFFE

Paarweise Befestigung schräg/gerade für Holz-, Alu-, Kunststofftüren, Bohrung Ø 10 mm

Befestigung	Artikelnummer	€/SET
2-Punkt	37.36.0530	**35,40**

Paarweise Befestigung schräg/gerade für Glastüren, Glasbohrung Ø 11 mm

Befestigung	Artikelnummer	€/SET
2-Punkt	37.36.0540	**39,40**

AUFLAGESCHEIBE FÜR STOSSGRIFFE

Rund, Ø 32 mm, Höhe 3 mm, Bohrung 10 mm

Farbe	Artikelnummer	€/STK
Edelstahl-sat.	32.23.4450	**3,00**

STOSSGRIFF KORFU (Serie 37330400)

Stoßgriff ohne Befestigungsmaterial und Montagezubehör, Stütze gerade

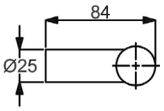

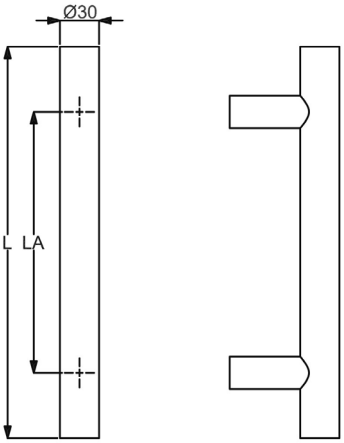

Edelstahl-sat., Griffstärke Ø 30 mm

Länge	Lochabstand	Artikelnummer	€/STK
L 300 mm	LA 200 mm	**37.33.0400**	**67,40**
L 400 mm	LA 300 mm	**37.33.0410**	**73,10**
L 500 mm	LA 300 mm	**37.33.0420**	**78,60**
L 600 mm	LA 400 mm	**37.33.0430**	**84,30**
L 800 mm	LA 600 mm	**37.33.0440**	**95,60**
L 1000 mm	LA 700 mm	**37.33.0450**	**106,80**
L 1200 mm	LA 900 mm	**37.33.0460**	**118,00**
L 1300 mm	LA 900 mm	**37.33.0520**	**123,60**
L 1400 mm	LA 1000 mm	**37.33.0470**	**129,30**
L 1500 mm	LA 1100 mm	**37.33.0480**	**140,50**
L 1600 mm	LA 1200 mm	**37.33.0490**	**151,70**
L 1700 mm	LA 1300 mm	**37.33.8600**	**157,70**
L 1800 mm	LA 1400 mm	**37.33.0500**	**163,00**
L 1900 mm	LA 1500 mm	**37.33.8610**	**168,20**
L 2000 mm	LA 1500 mm	**37.33.0510**	**174,20**
L 2100 mm	LA 1600 mm	**37.33.8620**	**178,70**
L 2200 mm	LA 1700 mm	**37.33.8630**	**184,00**

BEFESTIGUNGSSET FÜR STOSSGRIFFE - ECO

Einseitig unsichtbare Befestigung schräg/gerade für Holz-, Alu-, Kunststofftüren

Befestigung	Artikelnummer	€/SET
2-Punkt	37.36.0500	**11,80**

BEFESTIGUNGSSET FÜR STOSSGRIFFE

Einseitig unsichtbare Befestigung schräg/gerade für Holz-, Alu-, Kunststofftüren, Bohrung Ø 9 mm

Befestigung	Gewinde	Artikelnummer	€/SET
2-Punkt	46 mm	37.36.0510	**13,40**
2-Punkt	60 mm	37.36.0560	**16,30**
2-Punkt	70 mm	37.36.0570	**17,70**

Einseitig unsichtbare Befestigung schräg/gerade für Alu-, Kunststofftüren, metrisches Gewinde M8

Befestigung	Gewinde	Artikelnummer	€/SET
2-Punkt	22 mm	37.36.0760	**18,60**
2-Punkt	30 mm	37.36.0770	**16,00**
2-Punkt	50 mm	37.36.0730	**19,60**

BEFESTIGUNGSSET FÜR STOSSGRIFFE

Durchschraub-Befestigung schräg/gerade für Holz-, Alu-, Kunststofftüren, Bohrung Ø 10 mm

Befestigung	Abdeckung	Artikelnummer	€/SET
2-Punkt	Edelstahl-sat.	37.36.0520	**34,20**

Durchschraub-Befestigung schräg/gerade für Glastüren, Glasbohrung Ø 11 mm

Befestigung	Abdeckung	Artikelnummer	€/SET
2-Punkt	Edelstahl-sat.	37.36.0550	**37,60**

BEFESTIGUNGSSET FÜR STOSSGRIFFE

Paarweise Befestigung schräg/gerade für Holz-, Alu-, Kunststofftüren, Bohrung Ø 10 mm

Befestigung	Artikelnummer	€/SET
2-Punkt	37.36.0530	**35,40**

Paarweise Befestigung schräg/gerade für Glastüren, Glasbohrung Ø 11 mm

Befestigung	Artikelnummer	€/SET
2-Punkt	37.36.0540	**39,40**

AUFLAGESCHEIBE FÜR STOSSGRIFFE

Rund, Ø 32 mm, Höhe 3 mm, Bohrung 10 mm

Farbe	Artikelnummer	€/STK
Edelstahl-sat.	32.23.4450	**3,00**

AUFLAGESCHEIBE FÜR STOSSGRIFFE

Rund, Ø 40 mm, Höhe 3 mm, Bohrung 10 mm

Farbe	Artikelnummer	€/STK
Edelstahl-sat.	32.23.4440	**3,90**

STOSSGRIFF KORFU (Serie 37330400-1)

Stoßgriff ohne Befestigungsmaterial und Montagezubehör, Stütze gerade

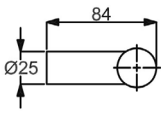

Schwarz matt, Griffstärke Ø 30 mm

Länge	Lochabstand	Artikelnummer	€/STK
L 400 mm	LA 300 mm	**37.33.1710**	**130,90**
L 800 mm	LA 600 mm	**37.33.3950**	**200,00**
L 1000 mm	LA 700 mm	**37.33.1720**	**241,60**
L 1600 mm	LA 1200 mm	**37.33.3970**	**342,70**
L 1800 mm	LA 1400 mm	**37.33.3910**	**387,00**

Schwarz matt Struktur, Griffstärke Ø 30 mm

Länge	Lochabstand	Artikelnummer	€/STK
L 400 mm	LA 300 mm	**37.33.0850**	**148,10**
L 600 mm	LA 400 mm	**37.33.0860**	**180,30**
L 800 mm	LA 600 mm	**37.33.0870**	**216,80**
L 1000 mm	LA 700 mm	**37.33.1920**	**253,90**
L 1300 mm	LA 900 mm	**37.33.1930**	**309,00**
L 1500 mm	LA 1100 mm	**37.33.1940**	**345,50**

BEFESTIGUNGSSET FÜR STOSSGRIFFE - ECO

Einseitig unsichtbare Befestigung schräg/gerade für Holz-, Alu-, Kunststofftüren

Befestigung	Artikelnummer	€/SET
2-Punkt	37.36.0500	**11,80**

BEFESTIGUNGSSET FÜR STOSSGRIFFE

Einseitig unsichtbare Befestigung schräg/gerade für Holz-, Alu-, Kunststofftüren, Bohrung Ø 9 mm

Befestigung	Gewinde	Artikelnummer	€/SET
2-Punkt	46 mm	37.36.0510	**13,40**
2-Punkt	60 mm	37.36.0560	**16,30**
2-Punkt	70 mm	37.36.0570	**17,70**

Einseitig unsichtbare Befestigung schräg/gerade für Alu-, Kunststofftüren, metrisches Gewinde M8

Befestigung	Gewinde	Artikelnummer	€/SET
2-Punkt	22 mm	37.36.0760	**18,60**
2-Punkt	30 mm	37.36.0770	**16,00**
2-Punkt	50 mm	37.36.0730	**19,60**

BEFESTIGUNGSSET FÜR STOSSGRIFFE

Durchschraub-Befestigung schräg/gerade für Holz-, Alu-, Kunststofftüren, Bohrung Ø 10 mm

Befestigung	Gewinde	Artikelnummer	€/SET
2-Punkt	Schwarz matt	37.36.0820	**50,60**

Durchschraub-Befestigung schräg/gerade für Glastüren, Glasbohrung Ø 11 mm

Befestigung	Gewinde	Artikelnummer	€/SET
2-Punkt	Schwarz matt	37.36.0830	**51,80**

BEFESTIGUNGSSET FÜR STOSSGRIFFE

Paarweise Befestigung schräg/gerade für Holz-, Alu-, Kunststofftüren, Bohrung Ø 10 mm

Befestigung	Artikelnummer	€/SET
2-Punkt	37.36.0530	**35,40**

Paarweise Befestigung schräg/gerade für Glastüren, Glasbohrung Ø 11 mm

Befestigung	Artikelnummer	€/SET
2-Punkt	37.36.0540	**39,40**

STOSSGRIFF KOS (Serie 37330600)

Stoßgriff ohne Befestigungsmaterial und Montagezubehör, Stütze 45° schräg

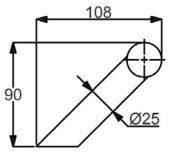

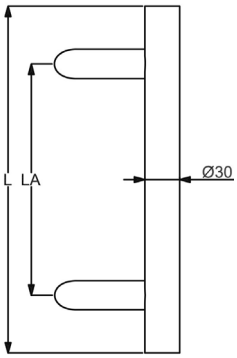

Edelstahl-sat., Griffstärke Ø 30 mm

Länge	Lochabstand	Artikelnummer	€/STK
L 300 mm	LA 200 mm	**37.33.0600**	**73,10**
L 350 mm	LA 210 mm	**37.33.0720**	**78,60**
L 400 mm	LA 210 mm	**37.33.0770**	**84,30**
L 400 mm	LA 300 mm	**37.33.0610**	**84,30**
L 500 mm	LA 300 mm	**37.33.0620**	**89,90**
L 600 mm	LA 400 mm	**37.33.0630**	**95,60**
L 800 mm	LA 600 mm	**37.33.0640**	**106,80**
L 1000 mm	LA 700 mm	**37.33.0650**	**118,00**
L 1200 mm	LA 900 mm	**37.33.0660**	**126,00**
L 1300 mm	LA 900 mm	**37.33.0590**	**129,30**
L 1400 mm	LA 1000 mm	**37.33.0670**	**140,50**
L 1500 mm	LA 1100 mm	**37.33.0680**	**151,70**
L 1600 mm	LA 1200 mm	**37.33.0690**	**163,00**
L 1800 mm	LA 1400 mm	**37.33.0700**	**174,20**
L 2000 mm	LA 1500 mm	**37.33.0710**	**185,40**

BEFESTIGUNGSSET FÜR STOSSGRIFFE - ECO

Einseitig unsichtbare Befestigung schräg/gerade für Holz-, Alu-, Kunststofftüren

Befestigung	Artikelnummer	€/SET
2-Punkt	37.36.0500	**11,80**

BEFESTIGUNGSSET FÜR STOSSGRIFFE

Einseitig unsichtbare Befestigung schräg/gerade für Holz-, Alu-, Kunststofftüren, Bohrung Ø 9 mm

Befestigung	Gewinde	Artikelnummer	€/SET
2-Punkt	46 mm	37.36.0510	**13,40**
2-Punkt	60 mm	37.36.0560	**16,30**
2-Punkt	70 mm	37.36.0570	**17,70**

Einseitig unsichtbare Befestigung schräg/gerade für Alu-, Kunststofftüren, metrisches Gewinde M8

Befestigung	Gewinde	Artikelnummer	€/SET
2-Punkt	22 mm	37.36.0760	**18,60**
2-Punkt	30 mm	37.36.0770	**16,00**
2-Punkt	50 mm	37.36.0730	**19,60**

BEFESTIGUNGSSET FÜR STOSSGRIFFE

Durchschraub-Befestigung schräg/gerade für Holz-, Alu-, Kunststofftüren, Bohrung Ø 10 mm

Befestigung	Abdeckung	Artikelnummer	€/SET
2-Punkt	Edelstahl-sat.	37.36.0520	**34,20**

Durchschraub-Befestigung schräg/gerade für Glastüren, Glasbohrung Ø 11 mm

Befestigung	Abdeckung	Artikelnummer	€/SET
2-Punkt	Edelstahl-sat.	37.36.0550	**37,60**

BEFESTIGUNGSSET FÜR STOSSGRIFFE

Paarweise Befestigung schräg/gerade für Holz-, Alu-, Kunststofftüren, Bohrung Ø 10 mm

Befestigung	Artikelnummer	€/SET
2-Punkt	37.36.0530	**35,40**

Paarweise Befestigung schräg/gerade für Glastüren, Glasbohrung Ø 11 mm

Befestigung	Artikelnummer	€/SET
2-Punkt	37.36.0540	**39,40**

AUFLAGESCHEIBE FÜR STOSSGRIFFE

Oval, 40x32 mm, Höhe 3 mm, Bohrung 10 mm

STOSSGRIFF KOS (Serie 37330600-1)

Stoßgriff ohne Befestigungsmaterial und Montagezubehör, Stütze 45° schräg

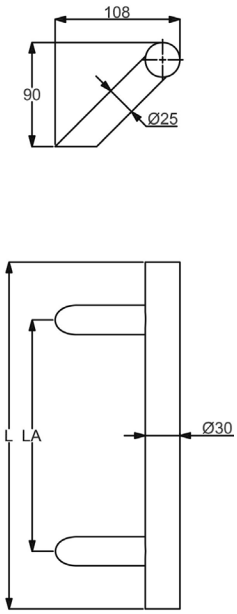

Schwarz matt, Griffstärke Ø 30 mm

Länge	Lochabstand	Artikelnummer	€/STK
L 400 mm	LA 300 mm	**37.33.0750**	**131,50**
L 1000 mm	LA 700 mm	**37.33.0540**	**253,40**
L 1800 mm	LA 1400 mm	**37.33.0550**	**400,60**

Schwarz matt Struktur, Griffstärke Ø 30 mm

Länge	Lochabstand	Artikelnummer	€/STK
L 400 mm	LA 300 mm	**37.33.1870**	**158,60**
L 600 mm	LA 400 mm	**37.33.0800**	**192,70**
L 800 mm	LA 600 mm	**37.33.0810**	**228,60**
L 1000 mm	LA 700 mm	**37.33.1900**	**265,80**
L 1300 mm	LA 900 mm	**37.33.1890**	**287,70**
L 1500 mm	LA 1100 mm	**37.33.1910**	**357,80**

BEFESTIGUNGSSET FÜR STOSSGRIFFE - ECO

Einseitig unsichtbare Befestigung schräg/gerade für Holz-, Alu-, Kunststofftüren

Befestigung	Artikelnummer	€/SET
2-Punkt	37.36.0500	**11,80**

BEFESTIGUNGSSET FÜR STOSSGRIFFE

Einseitig unsichtbare Befestigung schräg/gerade für Holz-, Alu-, Kunststofftüren, Bohrung Ø 9 mm

Befestigung	Gewinde	Artikelnummer	€/SET
2-Punkt	46 mm	37.36.0510	**13,40**
2-Punkt	60 mm	37.36.0560	**16,30**
2-Punkt	70 mm	37.36.0570	**17,70**

Einseitig unsichtbare Befestigung schräg/gerade für Alu-, Kunststofftüren, metrisches Gewinde M8

Befestigung	Gewinde	Artikelnummer	€/SET
2-Punkt	22 mm	37.36.0760	**18,60**
2-Punkt	30 mm	37.36.0770	**16,00**
2-Punkt	50 mm	37.36.0730	**19,60**

BEFESTIGUNGSSET FÜR STOSSGRIFFE

Durchschraub-Befestigung schräg/gerade für Holz-, Alu-, Kunststofftüren, Bohrung Ø 10 mm

Befestigung	Gewinde	Artikelnummer	€/SET
2-Punkt	Schwarz matt	37.36.0820	**50,60**

Durchschraub-Befestigung schräg/gerade für Glastüren, Glasbohrung Ø 11 mm

Befestigung	Gewinde	Artikelnummer	€/SET
2-Punkt	Schwarz matt	37.36.0830	**51,80**

BEFESTIGUNGSSET FÜR STOSSGRIFFE

Paarweise Befestigung schräg/gerade für Holz-, Alu-, Kunststofftüren, Bohrung Ø 10 mm

Befestigung	Artikelnummer	€/SET
2-Punkt	37.36.0530	**35,40**

Paarweise Befestigung schräg/gerade für Glastüren, Glasbohrung Ø 11 mm

Befestigung	Artikelnummer	€/SET
2-Punkt	37.36.0540	**39,40**

AUFLAGESCHEIBE FÜR STOSSGRIFFE

Oval, 40x32 mm, Höhe 3 mm, Bohrung 10 mm

Farbe	Artikelnummer	€/STK
Schwarz matt	32.23.5190	**9,00**

STOSSGRIFF KORSIKA (Serie 37334010)

Stoßgriff ohne Befestigungsmaterial und Montagezubehör, Stütze gerade

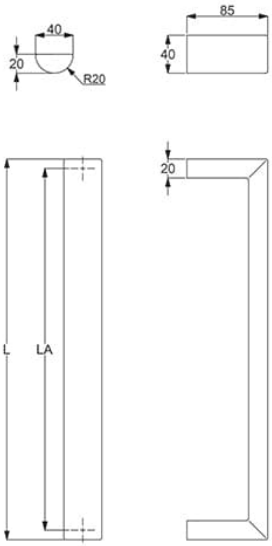

Edelstahl-sat., Griffstärke 40 x 20 mm

Länge	Lochabstand	Artikelnummer	€/STK
L 400 mm	LA 380 mm	**37.33.4010**	**181,40**
L 600 mm	LA 580 mm	**37.33.4100**	**195,50**
L 800 mm	LA 780 mm	**37.33.4020**	**233,70**
L 1000 mm	LA 980 mm	**37.33.4030**	**259,60**
L 1200 mm	LA 1180 mm	**37.33.4090**	**284,20**
L 1300 mm	LA 1280 mm	**37.33.4040**	**294,90**
L 1400 mm	LA 1380 mm	**37.33.4080**	**311,20**
L 1500 mm	LA 1480 mm	**37.33.4050**	**337,60**
L 1600 mm	LA 1580 mm	**37.33.4060**	**363,40**
L 1800 mm	LA 1780 mm	**37.33.4070**	**389,30**
L 2000 mm	LA 1980 mm	**37.33.4110**	**438,20**

BEFESTIGUNGSSET FÜR STOSSGRIFFE - ECO

Einseitig unsichtbare Befestigung schräg/gerade für Holz-, Alu-, Kunststofftüren

Befestigung	Artikelnummer	€/SET
2-Punkt	37.36.0500	**11,80**

BEFESTIGUNGSSET FÜR STOSSGRIFFE

Einseitig unsichtbare Befestigung schräg/gerade für Holz-, Alu-, Kunststofftüren, Bohrung Ø 9 mm

Befestigung	Gewinde	Artikelnummer	€/SET
2-Punkt	46 mm	37.36.0510	**13,40**
2-Punkt	60 mm	37.36.0560	**16,30**
2-Punkt	70 mm	37.36.0570	**17,70**

Einseitig unsichtbare Befestigung schräg/gerade für Alu-, Kunststofftüren, metrisches Gewinde M8

Befestigung	Gewinde	Artikelnummer	€/SET
2-Punkt	22 mm	37.36.0760	**18,60**
2-Punkt	30 mm	37.36.0770	**16,00**
2-Punkt	50 mm	37.36.0730	**19,60**

BEFESTIGUNGSSET FÜR STOSSGRIFFE

Durchschraub-Befestigung schräg/gerade für Holz-, Alu-, Kunststofftüren, Bohrung Ø 10 mm

Befestigung	Abdeckung	Artikelnummer	€/SET
2-Punkt	Edelstahl-sat.	37.36.0520	**34,20**

Durchschraub-Befestigung schräg/gerade für Glastüren, Glasbohrung Ø 11 mm

Befestigung	Abdeckung	Artikelnummer	€/SET
2-Punkt	Edelstahl-sat.	37.36.0550	**37,60**

BEFESTIGUNGSSET FÜR STOSSGRIFFE

Paarweise Befestigung schräg/gerade für Holz-, Alu-, Kunststofftüren, Bohrung Ø 10 mm

Befestigung	Artikelnummer	€/SET
2-Punkt	37.36.0530	**35,40**

Paarweise Befestigung schräg/gerade für Glastüren, Glasbohrung Ø 11 mm

Befestigung	Artikelnummer	€/SET
2-Punkt	37.36.0540	**39,40**

STOSSGRIFF KORSIKA (Serie 37334010-1)

Stoßgriff ohne Befestigungsmaterial und Montagezubehör, Stütze gerade

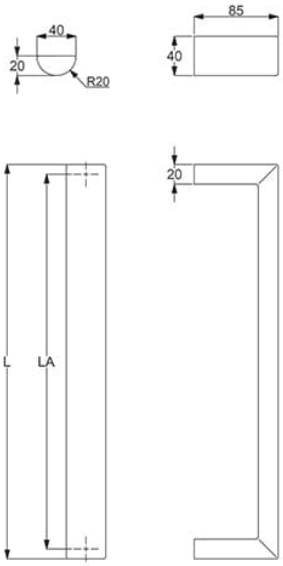

Schwarzstahl-Optik, Griffstärke 40 x 20 mm

Länge	Lochabstand	Artikelnummer	€/STK
L 600 mm	LA 580 mm	**37.33.5100**	**282,00**
L 800 mm	LA 780 mm	**37.33.5020**	**306,20**
L 1000 mm	LA 980 mm	**37.33.5060**	**330,90**
L 1200 mm	LA 1180 mm	**37.33.5090**	**355,60**
L 1300 mm	LA 1280 mm	**37.33.5070**	**367,40**
L 1400 mm	LA 1380 mm	**37.33.5030**	**379,80**
L 1500 mm	LA 1480 mm	**37.33.5080**	**392,10**
L 1600 mm	LA 1580 mm	**37.33.5040**	**404,50**
L 1800 mm	LA 1780 mm	**37.33.1680**	**428,60**
L 2000 mm	LA 1980 mm	**37.33.1690**	**453,30**

Schwarz matt, Griffstärke 40 x 20 mm

Länge	Lochabstand	Artikelnummer	€/STK
L 800 mm	LA 780 mm	**37.33.4150**	**277,20**
L 1200 mm	LA 1180 mm	**37.33.4160**	**312,90**
L 1500 mm	LA 1480 mm	**37.33.5050**	**367,40**
L 1600 mm	LA 1580 mm	**37.33.4170**	**377,00**
L 1800 mm	LA 1780 mm	**37.33.4180**	**379,10**

BEFESTIGUNGSSET FÜR STOSSGRIFFE - ECO

Einseitig unsichtbare Befestigung schräg/gerade für Holz-, Alu-, Kunststofftüren

Befestigung	Artikelnummer	€/SET
2-Punkt	37.36.0500	**11,80**

BEFESTIGUNGSSET FÜR STOSSGRIFFE

Einseitig unsichtbare Befestigung schräg/gerade für Holz-, Alu-, Kunststofftüren, Bohrung Ø 9 mm

Befestigung	Gewinde	Artikelnummer	€/SET
2-Punkt	46 mm	37.36.0510	**13,40**
2-Punkt	60 mm	37.36.0560	**16,30**
2-Punkt	70 mm	37.36.0570	**17,70**

Einseitig unsichtbare Befestigung schräg/gerade für Alu-, Kunststofftüren, metrisches Gewinde M8

Befestigung	Gewinde	Artikelnummer	€/SET
2-Punkt	22 mm	37.36.0760	**18,60**
2-Punkt	30 mm	37.36.0770	**16,00**
2-Punkt	50 mm	37.36.0730	**19,60**

BEFESTIGUNGSSET FÜR STOSSGRIFFE

Durchschraub-Befestigung schräg/gerade für Holz-, Alu-, Kunststofftüren, Bohrung Ø 10 mm

Befestigung	Gewinde	Artikelnummer	€/SET
2-Punkt	Schwarz matt	37.36.0820	**50,60**

Durchschraub-Befestigung schräg/gerade für Glastüren, Glasbohrung Ø 11 mm

Befestigung	Gewinde	Artikelnummer	€/SET
2-Punkt	Schwarz matt	37.36.0830	**51,80**

BEFESTIGUNGSSET FÜR STOSSGRIFFE

Paarweise Befestigung schräg/gerade für Holz-, Alu-, Kunststofftüren, Bohrung Ø 10 mm

Befestigung	Artikelnummer	€/SET
2-Punkt	37.36.0530	**35,40**

Paarweise Befestigung schräg/gerade für Glastüren, Glasbohrung Ø 11 mm

Befestigung	Artikelnummer	€/SET
2-Punkt	37.36.0540	**39,40**

STOSSGRIFF KORSIKA (Serie 37334010-2)

Stoßgriff ohne Befestigungsmaterial und Montagezubehör, Stütze gerade

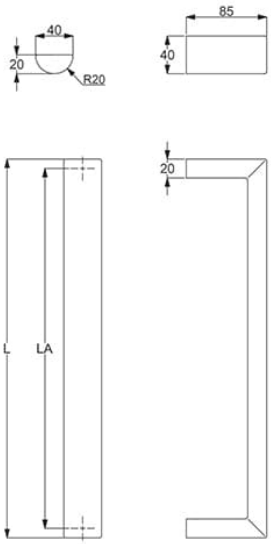

Schwarz matt Struktur, Griffstärke 40 x 20 mm

Länge	Lochabstand	Artikelnummer	€/STK
L 800 mm	LA 780 mm	**37.33.5270**	**306,20**
L 1000 mm	LA 980 mm	**37.33.5240**	**330,90**
L 1200 mm	LA 1180 mm	**37.33.5210**	**355,60**
L 1300 mm	LA 1280 mm	**37.33.5280**	**367,40**
L 1400 mm	LA 1380 mm	**37.33.5220**	**379,80**
L 1500 mm	LA 1480 mm	**37.33.5250**	**392,10**
L 1600 mm	LA 1580 mm	**37.33.5230**	**404,50**
L 1800 mm	LA 1780 mm	**37.33.5260**	**428,60**

BEFESTIGUNGSSET FÜR STOSSGRIFFE - ECO

Einseitig unsichtbare Befestigung schräg/gerade für Holz-, Alu-, Kunststofftüren

Befestigung	Artikelnummer	€/SET
2-Punkt	37.36.0500	**11,80**

BEFESTIGUNGSSET FÜR STOSSGRIFFE

Einseitig unsichtbare Befestigung schräg/gerade für Holz-, Alu-, Kunststofftüren, Bohrung Ø 9 mm

Befestigung	Gewinde	Artikelnummer	€/SET
2-Punkt	46 mm	37.36.0510	**13,40**
2-Punkt	60 mm	37.36.0560	**16,30**
2-Punkt	70 mm	37.36.0570	**17,70**

Einseitig unsichtbare Befestigung schräg/gerade für Alu-, Kunststofftüren, metrisches Gewinde M8

Befestigung	Gewinde	Artikelnummer	€/SET
2-Punkt	22 mm	37.36.0760	**18,60**
2-Punkt	30 mm	37.36.0770	**16,00**
2-Punkt	50 mm	37.36.0730	**19,60**

BEFESTIGUNGSSET FÜR STOSSGRIFFE

Durchschraub-Befestigung schräg/gerade für Holz-, Alu-, Kunststofftüren, Bohrung Ø 10 mm

Befestigung	Gewinde	Artikelnummer	€/SET
2-Punkt	Schwarz matt	37.36.0820	**50,60**

Durchschraub-Befestigung schräg/gerade für Glastüren, Glasbohrung Ø 11 mm

Befestigung	Gewinde	Artikelnummer	€/SET
2-Punkt	Schwarz matt	37.36.0830	**51,80**

BEFESTIGUNGSSET FÜR STOSSGRIFFE

Paarweise Befestigung schräg/gerade für Holz-, Alu-, Kunststofftüren, Bohrung Ø 10 mm

Befestigung	Artikelnummer	€/SET
2-Punkt	37.36.0530	**35,40**

Paarweise Befestigung schräg/gerade für Glastüren, Glasbohrung Ø 11 mm

Befestigung	Artikelnummer	€/SET
2-Punkt	37.36.0540	**39,40**

STOSSGRIFF RHODOS (Serie 37333400)

Stoßgriff ohne Befestigungsmaterial und Montagezubehör, Stütze gerade

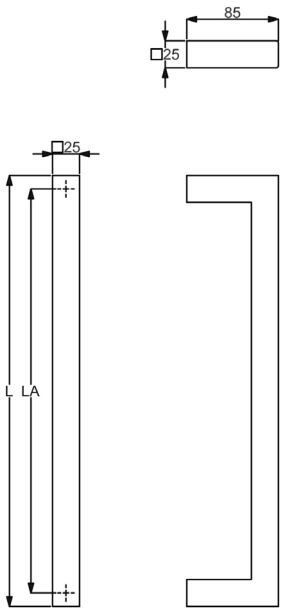

Edelstahl-sat., Griffstärke 25 x 25 mm

Länge	Lochabstand	Artikelnummer	€/STK
L 400 mm	LA 375 mm	**37.33.3400**	**123,10**
L 800 mm	LA 775 mm	**37.33.3410**	**161,80**
L 1000 mm	LA 975 mm	**37.33.3420**	**188,20**
L 1400 mm	LA 1375 mm	**37.33.3430**	**239,80**
L 1600 mm	LA 1575 mm	**37.33.3440**	**266,30**
L 1700 mm	LA 1675 mm	**37.33.3450**	**278,70**

BEFESTIGUNGSSET FÜR STOSSGRIFFE - ECO

Einseitig unsichtbare Befestigung schräg/gerade für Holz-, Alu-, Kunststofftüren

Befestigung	Artikelnummer	€/SET
2-Punkt	37.36.0500	**11,80**

BEFESTIGUNGSSET FÜR STOSSGRIFFE

Einseitig unsichtbare Befestigung schräg/gerade für Holz-, Alu-, Kunststofftüren, Bohrung Ø 9 mm

Befestigung	Gewinde	Artikelnummer	€/SET
2-Punkt	46 mm	37.36.0510	**13,40**
2-Punkt	60 mm	37.36.0560	**16,30**
2-Punkt	70 mm	37.36.0570	**17,70**

Einseitig unsichtbare Befestigung schräg/gerade für Alu-, Kunststofftüren, metrisches Gewinde M8

Befestigung	Gewinde	Artikelnummer	€/SET
2-Punkt	22 mm	37.36.0760	**18,60**
2-Punkt	30 mm	37.36.0770	**16,00**
2-Punkt	50 mm	37.36.0730	**19,60**

BEFESTIGUNGSSET FÜR STOSSGRIFFE

Durchschraub-Befestigung schräg/gerade für Holz-, Alu-, Kunststofftüren, Bohrung Ø 10 mm

Befestigung	Abdeckung	Artikelnummer	€/SET
2-Punkt	Edelstahl-sat.	37.36.0520	**34,20**

Durchschraub-Befestigung schräg/gerade für Glastüren, Glasbohrung Ø 11 mm

Befestigung	Abdeckung	Artikelnummer	€/SET
2-Punkt	Edelstahl-sat.	37.36.0550	**37,60**

BEFESTIGUNGSSET FÜR STOSSGRIFFE

Paarweise Befestigung schräg/gerade für Holz-, Alu-, Kunststofftüren, Bohrung Ø 10 mm

Befestigung	Artikelnummer	€/SET
2-Punkt	37.36.0530	**35,40**

Paarweise Befestigung schräg/gerade für Glastüren, Glasbohrung Ø 11 mm

Befestigung	Artikelnummer	€/SET
2-Punkt	37.36.0540	**39,40**

AUFLAGESCHEIBE FÜR STOSSGRIFFE

Quadratisch, 32x32 mm, Höhe 3 mm, Bohrung 10 mm

Farbe	Artikelnummer	€/STK
Edelstahl-sat.	32.23.4930	**5,10**

STOSSGRIFF RHODOS (Serie 37333400-1)

Stoßgriff ohne Befestigungsmaterial und Montagezubehör, Stütze gerade

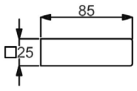

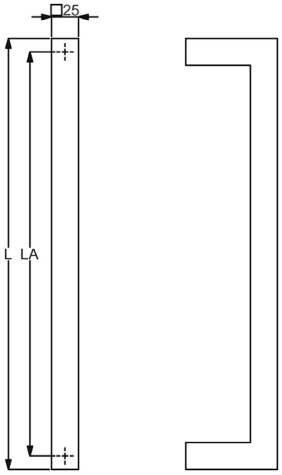

Schwarz matt, Griffstärke 25 x 25 mm

Länge	Lochabstand	Artikelnummer	€/STK
L 400 mm	LA 375 mm	**37.33.0280**	**171,90**
L 800 mm	LA 775 mm	**37.33.0290**	**243,80**
L 1400 mm	LA 1375 mm	**37.33.3490**	**317,90**
L 1600 mm	LA 1575 mm	**37.33.2990**	**343,80**

Schwarz matt Struktur, Griffstärke 25 x 25 mm

Länge	Lochabstand	Artikelnummer	€/STK
L 400 mm	LA 375 mm	**37.33.3600**	**178,10**

BEFESTIGUNGSSET FÜR STOSSGRIFFE - ECO

Einseitig unsichtbare Befestigung schräg/gerade für Holz-, Alu-, Kunststofftüren

Befestigung	Artikelnummer	€/SET
2-Punkt	37.36.0500	**11,80**

BEFESTIGUNGSSET FÜR STOSSGRIFFE

Einseitig unsichtbare Befestigung schräg/gerade für Holz-, Alu-, Kunststofftüren, Bohrung Ø 9 mm

Befestigung	Gewinde	Artikelnummer	€/SET
2-Punkt	46 mm	37.36.0510	**13,40**
2-Punkt	60 mm	37.36.0560	**16,30**
2-Punkt	70 mm	37.36.0570	**17,70**

Einseitig unsichtbare Befestigung schräg/gerade für Alu-, Kunststofftüren, metrisches Gewinde M8

Befestigung	Gewinde	Artikelnummer	€/SET
2-Punkt	22 mm	37.36.0760	**18,60**
2-Punkt	30 mm	37.36.0770	**16,00**
2-Punkt	50 mm	37.36.0730	**19,60**

BEFESTIGUNGSSET FÜR STOSSGRIFFE

Durchschraub-Befestigung schräg/gerade für Holz-, Alu-, Kunststofftüren, Bohrung Ø 10 mm

Befestigung	Gewinde	Artikelnummer	€/SET
2-Punkt	Schwarz matt	37.36.0820	**50,60**

Durchschraub-Befestigung schräg/gerade für Glastüren, Glasbohrung Ø 11 mm

Befestigung	Gewinde	Artikelnummer	€/SET
2-Punkt	Schwarz matt	37.36.0830	**51,80**

BEFESTIGUNGSSET FÜR STOSSGRIFFE

Paarweise Befestigung schräg/gerade für Holz-, Alu-, Kunststofftüren, Bohrung Ø 10 mm

Befestigung	Artikelnummer	€/SET
2-Punkt	37.36.0530	**35,40**

Paarweise Befestigung schräg/gerade für Glastüren, Glasbohrung Ø 11 mm

Befestigung	Artikelnummer	€/SET
2-Punkt	37.36.0540	**39,40**

AUFLAGESCHEIBE FÜR STOSSGRIFFE

Quadratisch, 32x32 mm, Höhe 3 mm, Bohrung 10 mm

Farbe	Artikelnummer	€/STK
Edelstahl-sat.	32.23.4930	**5,10**

STOSSGRIFF KRETA II (Serie 37331100)

Stoßgriff ohne Befestigungsmaterial und Montagezubehör, Stütze gerade

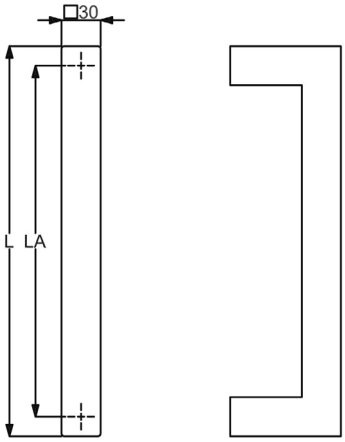

Edelstahl-sat., Griffstärke 30 x 30 mm

Länge	Lochabstand	Artikelnummer	€/STK
L 300 mm	LA 270 mm	**37.33.1100**	**142,70**
L 400 mm	LA 370 mm	**37.33.1110**	**156,10**
L 600 mm	LA 570 mm	**37.33.1120**	**182,00**
L 800 mm	LA 770 mm	**37.33.1130**	**207,90**
L 1000 mm	LA 970 mm	**37.33.1140**	**233,70**
L 1200 mm	LA 1170 mm	**37.33.1150**	**259,60**
L 1300 mm	LA 1270 mm	**37.33.1210**	**268,50**
L 1400 mm	LA 1370 mm	**37.33.1160**	**285,40**
L 1500 mm	LA 1470 mm	**37.33.1220**	**282,00**
L 1600 mm	LA 1570 mm	**37.33.1170**	**311,20**
L 1700 mm	LA 1670 mm	**37.33.1180**	**324,70**
L 1800 mm	LA 1770 mm	**37.33.1190**	**337,60**
L 2000 mm	LA 1970 mm	**37.33.1200**	**363,40**

BEFESTIGUNGSSET FÜR STOSSGRIFFE - ECO

Einseitig unsichtbare Befestigung schräg/gerade für Holz-, Alu-, Kunststofftüren

Befestigung	Artikelnummer	€/SET
2-Punkt	37.36.0500	**11,80**

BEFESTIGUNGSSET FÜR STOSSGRIFFE

Einseitig unsichtbare Befestigung schräg/gerade für Holz-, Alu-, Kunststofftüren, Bohrung Ø 9 mm

Befestigung	Gewinde	Artikelnummer	€/SET
2-Punkt	46 mm	37.36.0510	**13,40**
2-Punkt	60 mm	37.36.0560	**16,30**
2-Punkt	70 mm	37.36.0570	**17,70**

Einseitig unsichtbare Befestigung schräg/gerade für Alu-, Kunststofftüren, metrisches Gewinde M8

Befestigung	Gewinde	Artikelnummer	€/SET
2-Punkt	22 mm	37.36.0760	**18,60**
2-Punkt	30 mm	37.36.0770	**16,00**
2-Punkt	50 mm	37.36.0730	**19,60**

BEFESTIGUNGSSET FÜR STOSSGRIFFE

Durchschraub-Befestigung schräg/gerade für Holz-, Alu-, Kunststofftüren, Bohrung Ø 10 mm

Befestigung	Abdeckung	Artikelnummer	€/SET
2-Punkt	Edelstahl-sat.	37.36.0520	**34,20**

Durchschraub-Befestigung schräg/gerade für Glastüren, Glasbohrung Ø 11 mm

Befestigung	Abdeckung	Artikelnummer	€/SET
2-Punkt	Edelstahl-sat.	37.36.0550	**37,60**

BEFESTIGUNGSSET FÜR STOSSGRIFFE

Paarweise Befestigung schräg/gerade für Holz-, Alu-, Kunststofftüren, Bohrung Ø 10 mm

Befestigung	Artikelnummer	€/SET
2-Punkt	37.36.0530	**35,40**

Paarweise Befestigung schräg/gerade für Glastüren, Glasbohrung Ø 11 mm

Befestigung	Artikelnummer	€/SET
2-Punkt	37.36.0540	**39,40**

AUFLAGESCHEIBE FÜR STOSSGRIFFE

Quadratisch, 32x32 mm, Höhe 3 mm, Bohrung 10 mm

Farbe	Artikelnummer	€/STK
Edelstahl-sat.	32.23.4930	**5,10**

STOSSGRIFF KRETA II (Serie 37331100-1)

Stoßgriff ohne Befestigungsmaterial und Montagezubehör, Stütze gerade

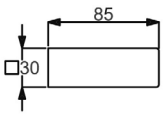

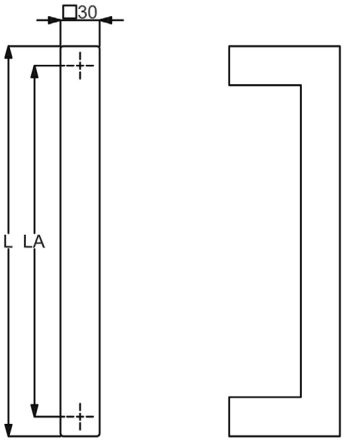

Schwarzstahl-Optik, Griffstärke 30 x 30 mm

Länge	Lochabstand	Artikelnummer	€/STK
L 1200 mm	LA 1170 mm	**37.33.1250**	**324,70**
L 1400 mm	LA 1370 mm	**37.33.1260**	**361,70**
L 1600 mm	LA 1570 mm	**37.33.1030**	**405,30**

Schwarz matt, Griffstärke 30 x 30 mm

Länge	Lochabstand	Artikelnummer	€/STK
L 600 mm	LA 570 mm	**37.33.0990**	**239,30**
L 800 mm	LA 770 mm	**37.33.1010**	**263,40**
L 1000 mm	LA 970 mm	**37.33.1020**	**288,20**
L 1400 mm	LA 1370 mm	**37.33.1060**	**337,10**
L 1600 mm	LA 1570 mm	**37.33.1000**	**384,80**
L 1700 mm	LA 1670 mm	**37.33.1080**	**392,10**
L 1800 mm	LA 1770 mm	**37.33.3930**	**399,40**
L 2000 mm	LA 1970 mm	**37.33.3960**	**423,60**

BEFESTIGUNGSSET FÜR STOSSGRIFFE - ECO

Einseitig unsichtbare Befestigung schräg/gerade für Holz-, Alu-, Kunststofftüren

Befestigung	Artikelnummer	€/SET
2-Punkt	37.36.0500	**11,80**

BEFESTIGUNGSSET FÜR STOSSGRIFFE

Einseitig unsichtbare Befestigung schräg/gerade für Holz-, Alu-, Kunststofftüren, Bohrung Ø 9 mm

Befestigung	Gewinde	Artikelnummer	€/SET
2-Punkt	46 mm	37.36.0510	**13,40**
2-Punkt	60 mm	37.36.0560	**16,30**
2-Punkt	70 mm	37.36.0570	**17,70**

Einseitig unsichtbare Befestigung schräg/gerade für Alu-, Kunststofftüren, metrisches Gewinde M8

Befestigung	Gewinde	Artikelnummer	€/SET
2-Punkt	22 mm	37.36.0760	**18,60**
2-Punkt	30 mm	37.36.0770	**16,00**
2-Punkt	50 mm	37.36.0730	**19,60**

BEFESTIGUNGSSET FÜR STOSSGRIFFE

Durchschraub-Befestigung schräg/gerade für Holz-, Alu-, Kunststofftüren, Bohrung Ø 10 mm

Befestigung	Gewinde	Artikelnummer	€/SET
2-Punkt	Schwarz matt	37.36.0820	**50,60**

Durchschraub-Befestigung schräg/gerade für Glastüren, Glasbohrung Ø 11 mm

Befestigung	Gewinde	Artikelnummer	€/SET
2-Punkt	Schwarz matt	37.36.0830	**51,80**

BEFESTIGUNGSSET FÜR STOSSGRIFFE

Paarweise Befestigung schräg/gerade für Holz-, Alu-, Kunststofftüren, Bohrung Ø 10 mm

Befestigung	Artikelnummer	€/SET
2-Punkt	37.36.0530	**35,40**

Paarweise Befestigung schräg/gerade für Glastüren, Glasbohrung Ø 11 mm

Befestigung	Artikelnummer	€/SET
2-Punkt	37.36.0540	**39,40**

STOSSGRIFF KRETA II (Serie 37331100-2)

Stoßgriff ohne Befestigungsmaterial und Montagezubehör, Stütze gerade

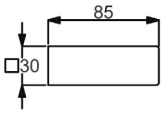

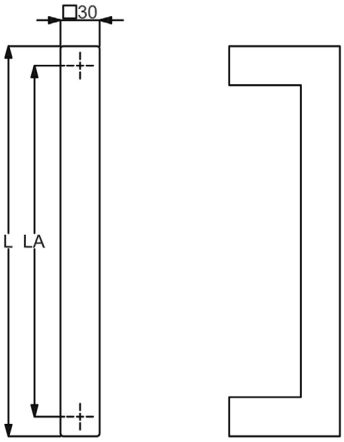

Schwarz matt Struktur, Griffstärke 30 x 30 mm

Länge	Lochabstand	Artikelnummer	€/STK
L 600 mm	LA 570 mm	**37.33.3650**	**251,10**
L 1000 mm	LA 970 mm	**37.33.3660**	**300,50**
L 1200 mm	LA 1170 mm	**37.33.3670**	**324,70**
L 1300 mm	LA 1270 mm	**37.33.3680**	**349,40**
L 1400 mm	LA 1370 mm	**37.33.3690**	**361,70**
L 1500 mm	LA 1470 mm	**37.33.3760**	**373,60**
L 1600 mm	LA 1570 mm	**37.33.3770**	**405,30**

BEFESTIGUNGSSET FÜR STOSSGRIFFE - ECO

Einseitig unsichtbare Befestigung schräg/gerade für Holz-, Alu-, Kunststofftüren

Befestigung	Artikelnummer	€/SET
2-Punkt	37.36.0500	**11,80**

BEFESTIGUNGSSET FÜR STOSSGRIFFE

Einseitig unsichtbare Befestigung schräg/gerade für Holz-, Alu-, Kunststofftüren, Bohrung Ø 9 mm

Befestigung	Gewinde	Artikelnummer	€/SET
2-Punkt	46 mm	37.36.0510	**13,40**
2-Punkt	60 mm	37.36.0560	**16,30**
2-Punkt	70 mm	37.36.0570	**17,70**

Einseitig unsichtbare Befestigung schräg/gerade für Alu-, Kunststofftüren, metrisches Gewinde M8

Befestigung	Gewinde	Artikelnummer	€/SET
2-Punkt	22 mm	37.36.0760	**18,60**
2-Punkt	30 mm	37.36.0770	**16,00**
2-Punkt	50 mm	37.36.0730	**19,60**

BEFESTIGUNGSSET FÜR STOSSGRIFFE

Durchschraub-Befestigung schräg/gerade für Holz-, Alu-, Kunststofftüren, Bohrung Ø 10 mm

Befestigung	Gewinde	Artikelnummer	€/SET
2-Punkt	Schwarz matt	37.36.0820	**50,60**

Durchschraub-Befestigung schräg/gerade für Glastüren, Glasbohrung Ø 11 mm

Befestigung	Gewinde	Artikelnummer	€/SET
2-Punkt	Schwarz matt	37.36.0830	**51,80**

BEFESTIGUNGSSET FÜR STOSSGRIFFE

Paarweise Befestigung schräg/gerade für Holz-, Alu-, Kunststofftüren, Bohrung Ø 10 mm

Befestigung	Artikelnummer	€/SET
2-Punkt	37.36.0530	**35,40**

Paarweise Befestigung schräg/gerade für Glastüren, Glasbohrung Ø 11 mm

Befestigung	Artikelnummer	€/SET
2-Punkt	37.36.0540	**39,40**

STOSSGRIFF RAB (Serie 37332300)

Stoßgriff ohne Befestigungsmaterial und Montagezubehör, Stütze gerade

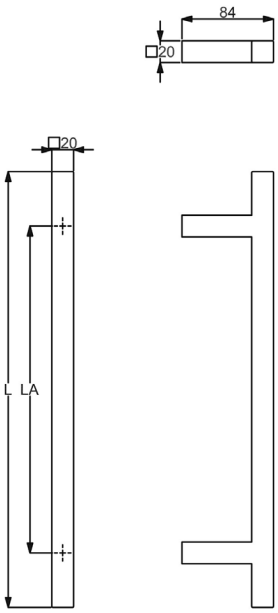

Edelstahl-sat., Griffstärke 20 x 20 mm

Länge	Lochabstand	Artikelnummer	€/STK
L 400 mm	LA 300 mm	**37.33.2300**	**89,90**
L 600 mm	LA 400 mm	**37.33.2310**	**101,10**
L 800 mm	LA 600 mm	**37.33.2320**	**123,60**
L 1000 mm	LA 700 mm	**37.33.2330**	**146,10**

BEFESTIGUNGSSET FÜR STOSSGRIFFE - ECO

Einseitig unsichtbare Befestigung schräg/gerade für Holz-, Alu-, Kunststofftüren

Befestigung	Artikelnummer	€/SET
2-Punkt	37.36.0500	**11,80**

BEFESTIGUNGSSET FÜR STOSSGRIFFE

Einseitig unsichtbare Befestigung schräg/gerade für Holz-, Alu-, Kunststofftüren, Bohrung Ø 9 mm

Befestigung	Gewinde	Artikelnummer	€/SET
2-Punkt	46 mm	37.36.0510	**13,40**
2-Punkt	60 mm	37.36.0560	**16,30**
2-Punkt	70 mm	37.36.0570	**17,70**

Einseitig unsichtbare Befestigung schräg/gerade für Alu-, Kunststofftüren, metrisches Gewinde M8

Befestigung	Gewinde	Artikelnummer	€/SET
2-Punkt	22 mm	37.36.0760	**18,60**
2-Punkt	30 mm	37.36.0770	**16,00**
2-Punkt	50 mm	37.36.0730	**19,60**

BEFESTIGUNGSSET FÜR STOSSGRIFFE

Durchschraub-Befestigung schräg/gerade für Holz-, Alu-, Kunststofftüren, Bohrung Ø 10 mm

Befestigung	Abdeckung	Artikelnummer	€/SET
2-Punkt	Edelstahl-sat.	37.36.0520	**34,20**

Durchschraub-Befestigung schräg/gerade für Glastüren, Glasbohrung Ø 11 mm

Befestigung	Abdeckung	Artikelnummer	€/SET
2-Punkt	Edelstahl-sat.	37.36.0550	**37,60**

BEFESTIGUNGSSET FÜR STOSSGRIFFE

Paarweise Befestigung schräg/gerade für Holz-, Alu-, Kunststofftüren, Bohrung Ø 10 mm

Befestigung	Artikelnummer	€/SET
2-Punkt	37.36.0530	**35,40**

Paarweise Befestigung schräg/gerade für Glastüren, Glasbohrung Ø 11 mm

Befestigung	Artikelnummer	€/SET
2-Punkt	37.36.0540	**39,40**

AUFLAGESCHEIBE FÜR STOSSGRIFFE

Quadratisch, 32x32 mm, Höhe 3 mm, Bohrung 10 mm

Farbe	Artikelnummer	€/STK
Edelstahl-sat.	32.23.4930	**5,10**

STOSSGRIFF NAXOS (Serie 37336420)

Stoßgriff ohne Befestigungsmaterial und Montagezubehör, Stütze gerade

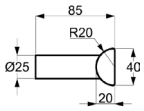

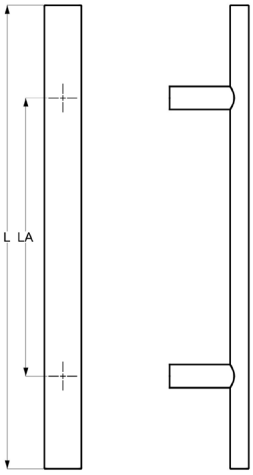

Edelstahl-sat., Griffstärke 40 x 20 mm

Länge	Lochabstand	Artikelnummer	€/STK
L 800 mm	LA 600 mm	**37.33.6420**	**240,50**
L 1000 mm	LA 800 mm	**37.33.6430**	**257,30**
L 1200 mm	LA 1000 mm	**37.33.6440**	**274,10**
L 1400 mm	LA 1200 mm	**37.33.6400**	**290,90**
L 1600 mm	LA 1400 mm	**37.33.6450**	**307,70**

BEFESTIGUNGSSET FÜR STOSSGRIFFE - ECO

Einseitig unsichtbare Befestigung schräg/gerade für Holz-, Alu-, Kunststofftüren

Befestigung	Artikelnummer	€/SET
2-Punkt	37.36.0500	**11,80**

BEFESTIGUNGSSET FÜR STOSSGRIFFE

Einseitig unsichtbare Befestigung schräg/gerade für Holz-, Alu-, Kunststofftüren, Bohrung Ø 9 mm

Befestigung	Gewinde	Artikelnummer	€/SET
2-Punkt	46 mm	37.36.0510	**13,40**
2-Punkt	60 mm	37.36.0560	**16,30**
2-Punkt	70 mm	37.36.0570	**17,70**

Einseitig unsichtbare Befestigung schräg/gerade für Alu-, Kunststofftüren, metrisches Gewinde M8

Befestigung	Gewinde	Artikelnummer	€/SET
2-Punkt	22 mm	37.36.0760	**18,60**
2-Punkt	30 mm	37.36.0770	**16,00**
2-Punkt	50 mm	37.36.0730	**19,60**

BEFESTIGUNGSSET FÜR STOSSGRIFFE

Durchschraub-Befestigung schräg/gerade für Holz-, Alu-, Kunststofftüren, Bohrung Ø 10 mm

Befestigung	Abdeckung	Artikelnummer	€/SET
2-Punkt	Edelstahl-sat.	37.36.0520	**34,20**

Durchschraub-Befestigung schräg/gerade für Glastüren, Glasbohrung Ø 11 mm

Befestigung	Abdeckung	Artikelnummer	€/SET
2-Punkt	Edelstahl-sat.	37.36.0550	**37,60**

BEFESTIGUNGSSET FÜR STOSSGRIFFE

Paarweise Befestigung schräg/gerade für Holz-, Alu-, Kunststofftüren, Bohrung Ø 10 mm

Befestigung	Artikelnummer	€/SET
2-Punkt	37.36.0530	**35,40**

Paarweise Befestigung schräg/gerade für Glastüren, Glasbohrung Ø 11 mm

Befestigung	Artikelnummer	€/SET
2-Punkt	37.36.0540	**39,40**

AUFLAGESCHEIBE FÜR STOSSGRIFFE

Quadratisch, 32x32 mm, Höhe 3 mm, Bohrung 10 mm

Farbe	Artikelnummer	€/STK
Edelstahl-sat.	32.23.4930	**5,10**

STOSSGRIFF NAXOS (Serie 37336420-1)

Stoßgriff ohne Befestigungsmaterial und Montagezubehör, Stütze gerade

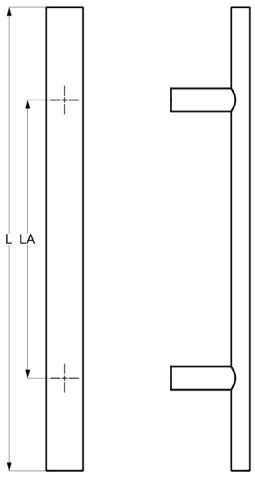

Schwarz matt Struktur, Griffstärke 40 x 20 mm

Länge	Lochabstand	Artikelnummer	€/STK
L 800 mm	LA 600 mm	**37.33.6460**	**304,50**
L 1000 mm	LA 800 mm	**37.33.6470**	**321,30**
L 1200 mm	LA 1000 mm	**37.33.6480**	**338,10**
L 1400 mm	LA 1200 mm	**37.33.6410**	**354,90**
L 1600 mm	LA 1400 mm	**37.33.6490**	**371,70**

BEFESTIGUNGSSET FÜR STOSSGRIFFE - ECO

Einseitig unsichtbare Befestigung schräg/gerade für Holz-, Alu-, Kunststofftüren

Befestigung	Artikelnummer	€/SET
2-Punkt	37.36.0500	**11,80**

BEFESTIGUNGSSET FÜR STOSSGRIFFE

Einseitig unsichtbare Befestigung schräg/gerade für Holz-, Alu-, Kunststofftüren, Bohrung Ø 9 mm

Befestigung	Gewinde	Artikelnummer	€/SET
2-Punkt	46 mm	37.36.0510	**13,40**
2-Punkt	60 mm	37.36.0560	**16,30**
2-Punkt	70 mm	37.36.0570	**17,70**

Einseitig unsichtbare Befestigung schräg/gerade für Alu-, Kunststofftüren, metrisches Gewinde M8

Befestigung	Gewinde	Artikelnummer	€/SET
2-Punkt	22 mm	37.36.0760	**18,60**
2-Punkt	30 mm	37.36.0770	**16,00**
2-Punkt	50 mm	37.36.0730	**19,60**

BEFESTIGUNGSSET FÜR STOSSGRIFFE

Durchschraub-Befestigung schräg/gerade für Holz-, Alu-, Kunststofftüren, Bohrung Ø 10 mm

Befestigung	Gewinde	Artikelnummer	€/SET
2-Punkt	Schwarz matt	37.36.0820	**50,60**

Durchschraub-Befestigung schräg/gerade für Glastüren, Glasbohrung Ø 11 mm

Befestigung	Gewinde	Artikelnummer	€/SET
2-Punkt	Schwarz matt	37.36.0830	**51,80**

BEFESTIGUNGSSET FÜR STOSSGRIFFE

Paarweise Befestigung schräg/gerade für Holz-, Alu-, Kunststofftüren, Bohrung Ø 10 mm

Befestigung	Artikelnummer	€/SET
2-Punkt	37.36.0530	**35,40**

Paarweise Befestigung schräg/gerade für Glastüren, Glasbohrung Ø 11 mm

Befestigung	Artikelnummer	€/SET
2-Punkt	37.36.0540	**39,40**

STOSSGRIFF SANTORIN (Serie 37333800)

Stoßgriff ohne Befestigungsmaterial und Montagezubehör, Stütze gerade

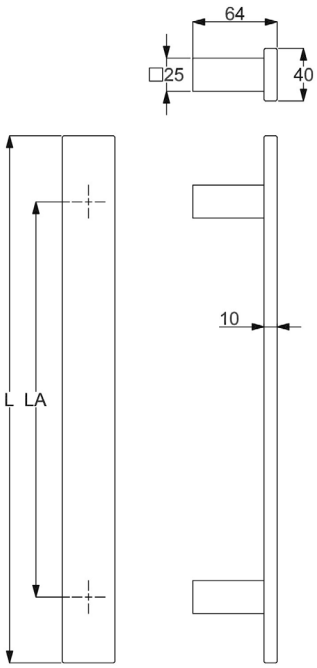

Edelstahl-sat., Griffstärke 40 x 10 mm

Länge	Lochabstand	Artikelnummer	€/STK
L 600 mm	LA 400 mm	**37.33.3800**	**163,00**
L 800 mm	LA 600 mm	**37.33.3810**	**185,40**
L 1000 mm	LA 700 mm	**37.33.3820**	**207,90**

BEFESTIGUNGSSET FÜR STOSSGRIFFE - ECO

Einseitig unsichtbare Befestigung schräg/gerade für Holz-, Alu-, Kunststofftüren

Befestigung	Artikelnummer	€/SET
2-Punkt	37.36.0500	**11,80**

BEFESTIGUNGSSET FÜR STOSSGRIFFE

Einseitig unsichtbare Befestigung schräg/gerade für Holz-, Alu-, Kunststofftüren, Bohrung Ø 9 mm

Befestigung	Gewinde	Artikelnummer	€/SET
2-Punkt	46 mm	37.36.0510	**13,40**
2-Punkt	60 mm	37.36.0560	**16,30**
2-Punkt	70 mm	37.36.0570	**17,70**

Einseitig unsichtbare Befestigung schräg/gerade für Alu-, Kunststofftüren, metrisches Gewinde M8

Befestigung	Gewinde	Artikelnummer	€/SET
2-Punkt	22 mm	37.36.0760	**18,60**
2-Punkt	30 mm	37.36.0770	**16,00**
2-Punkt	50 mm	37.36.0730	**19,60**

BEFESTIGUNGSSET FÜR STOSSGRIFFE

Durchschraub-Befestigung schräg/gerade für Holz-, Alu-, Kunststofftüren, Bohrung 10 mm

Befestigung	Abdeckung	Artikelnummer	€/SET
2-Punkt	Edelstahl-sat.	37.36.0520	**34,20**

Durchschraub-Befestigung schräg/gerade für Glastüren, Glasbohrung Ø 11 mm

Befestigung	Abdeckung	Artikelnummer	€/SET
2-Punkt	Edelstahl-sat.	37.36.0550	**37,60**

BEFESTIGUNGSSET FÜR STOSSGRIFFE

Paarweise Befestigung schräg/gerade für Holz-, Alu-, Kunststofftüren, Bohrung 10 mm

Befestigung	Artikelnummer	€/SET
2-Punkt	37.36.0530	**35,40**

Paarweise Befestigung schräg/gerade für Glastüren, Glasbohrung Ø 11 mm

Befestigung	Artikelnummer	€/SET
2-Punkt	37.36.0540	**39,40**

AUFLAGESCHEIBE FÜR STOSSGRIFFE

Quadratisch, 32x32 mm, Höhe 3 mm, Bohrung 10 mm

Farbe	Artikelnummer	€/STK
Edelstahl-sat.	32.23.4930	**5,10**

STOSSGRIFF SANTORIN (Serie 37333830)

Stoßgriff ohne Befestigungsmaterial und Montagezubehör, Stütze gerade

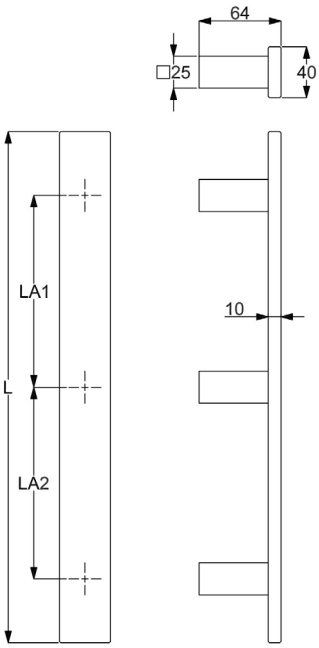

Edelstahl-sat., Griffstärke 40 x 10 mm

Länge	Lochabstand	Lochabstand 2	Artikelnummer	€/STK
L 1600 mm	LA 600 mm	LA2 600 mm	**37.33.3830**	**291,00**
L 1800 mm	LA 700 mm	LA2 700 mm	**37.33.3840**	**313,40**

BEFESTIGUNGSSET FÜR STOSSGRIFFE

Einseitig unsichtbare Befestigung schräg/gerade für Holz-, Alu-, Kunststofftüren, 3-Punkt

Befestigung	Artikelnummer	€/SET
3-Punkt	37.36.0600	**16,90**

BEFESTIGUNGSSET FÜR STOSSGRIFFE

Einseitig unsichtbare Befestigung schräg/gerade für Holz-, Alu-, Kunststofftüren, Bohrung Ø 9 mm

Befestigung	Gewinde	Artikelnummer	€/SET
3-Punkt	46 mm	37.36.0610	**20,20**
3-Punkt	60 mm	37.36.0660	**24,20**
3-Punkt	70 mm	37.36.0670	**27,50**

Einseitig unsichtbare Befestigung schräg/gerade für Alu-, Kunststofftüren, metrisches Gewinde M8

Befestigung	Gewinde	Artikelnummer	€/SET
3-Punkt	50 mm	37.36.0740	**27,50**

BEFESTIGUNGSSET FÜR STOSSGRIFFE

Durchschraub-Befestigung schräg/gerade für Holz-, Alu-, Kunststofftüren, Bohrung Ø 10 mm

Befestigung	Abdeckung	Artikelnummer	€/SET
3-Punkt	Edelstahl-sat.	37.36.0620	**54,00**

Durchschraub-Befestigung schräg/gerade für Glastüren, Glasbohrung Ø 11 mm

Befestigung	Abdeckung	Artikelnummer	€/SET
3-Punkt	Edelstahl-sat.	37.36.0650	**54,00**

BEFESTIGUNGSSET FÜR STOSSGRIFFE

Paarweise Befestigung schräg/gerade für Holz-, Alu-, Kunststofftüren, Bohrung Ø 10 mm

Befestigung	Artikelnummer	€/SET
3-Punkt	37.36.0630	**54,00**

Paarweise Befestigung schräg/gerade für Glastüren, Glasbohrung Ø 11 mm

Befestigung	Artikelnummer	€/SET
3-Punkt	37.36.0640	**54,00**

AUFLAGESCHEIBE FÜR STOSSGRIFFE

Quadratisch, 32x32 mm, Höhe 3 mm, Bohrung 10 mm

Farbe	Artikelnummer	€/STK
Edelstahl-sat.	32.23.4930	**5,10**

STOSSGRIFF ZYPERN (Serie 37355500)

Stoßgriff ohne Befestigungsmaterial und Montagezubehör, Stütze gerade

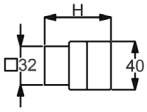

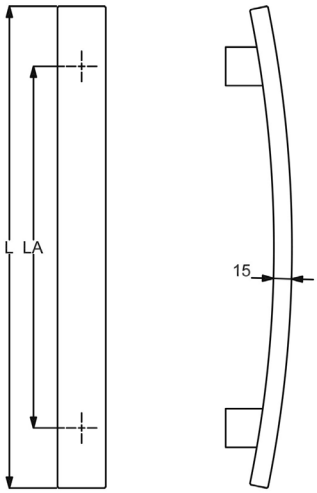

Edelstahl-sat., Griffstärke 40 x 15 mm

Länge	Lochabstand	Artikelnummer	€/STK
L 400 mm	LA 300 mm	**37.35.5500**	**153,90**
L 800 mm	LA 560 mm	**37.35.5510**	**198,90**

BEFESTIGUNGSSET FÜR STOSSGRIFFE - ECO

Einseitig unsichtbare Befestigung schräg/gerade für Holz-, Alu-, Kunststofftüren

Befestigung	Artikelnummer	€/SET
2-Punkt	37.36.0500	**11,80**

BEFESTIGUNGSSET FÜR STOSSGRIFFE

Einseitig unsichtbare Befestigung schräg/gerade für Holz-, Alu-, Kunststofftüren, Bohrung Ø 9 mm

Befestigung	Gewinde	Artikelnummer	€/SET
2-Punkt	46 mm	37.36.0510	**13,40**
2-Punkt	60 mm	37.36.0560	**16,30**
2-Punkt	70 mm	37.36.0570	**17,70**

Einseitig unsichtbare Befestigung schräg/gerade für Alu-, Kunststofftüren, metrisches Gewinde M8

Befestigung	Gewinde	Artikelnummer	€/SET
2-Punkt	22 mm	37.36.0760	**18,60**
2-Punkt	30 mm	37.36.0770	**16,00**
2-Punkt	50 mm	37.36.0730	**19,60**

BEFESTIGUNGSSET FÜR STOSSGRIFFE

Durchschraub-Befestigung schräg/gerade für Holz-, Alu-, Kunststofftüren, Bohrung Ø 10 mm

Befestigung	Abdeckung	Artikelnummer	€/SET
2-Punkt	Edelstahl-sat.	37.36.0520	**34,20**

Durchschraub-Befestigung schräg/gerade für Glastüren, Glasbohrung Ø 11 mm

Befestigung	Abdeckung	Artikelnummer	€/SET
2-Punkt	Edelstahl-sat.	37.36.0550	**37,60**

BEFESTIGUNGSSET FÜR STOSSGRIFFE

Paarweise Befestigung schräg/gerade für Holz-, Alu-, Kunststofftüren, Bohrung Ø 10 mm

Befestigung	Artikelnummer	€/SET
2-Punkt	37.36.0530	**35,40**

Paarweise Befestigung schräg/gerade für Glastüren, Glasbohrung Ø 11 mm

Befestigung	Artikelnummer	€/SET
2-Punkt	37.36.0540	**39,40**

AUFLAGESCHEIBE FÜR STOSSGRIFFE

Quadratisch, 32x32 mm, Höhe 3 mm, Bohrung 10 mm

Farbe	Artikelnummer	€/STK
Edelstahl-sat.	32.23.4930	**5,10**

STOSSGRIFF ELBA (Serie 37355520)

Stoßgriff ohne Befestigungsmaterial und Montagezubehör, Stütze gerade

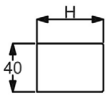

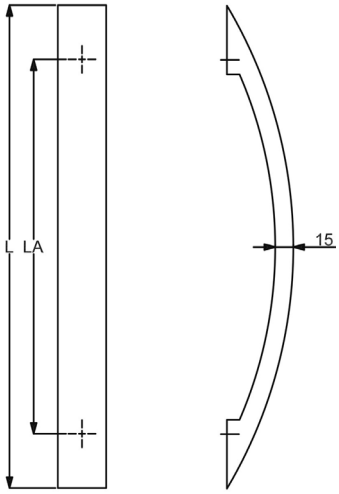

Edelstahl-sat., Griffstärke 40 x 15 mm

Länge	Lochabstand	Artikelnummer	€/STK
L 400 mm	LA 310 mm	**37.35.5520**	**163,50**

BEFESTIGUNGSSET FÜR STOSSGRIFFE - ECO

Einseitig unsichtbare Befestigung schräg/gerade für Holz-, Alu-, Kunststofftüren

Befestigung	Artikelnummer	€/SET
2-Punkt	37.36.0500	**11,80**

BEFESTIGUNGSSET FÜR STOSSGRIFFE

Einseitig unsichtbare Befestigung schräg/gerade für Holz-, Alu-, Kunststofftüren, Bohrung Ø 9 mm

Befestigung	Gewinde	Artikelnummer	€/SET
2-Punkt	46 mm	37.36.0510	**13,40**
2-Punkt	60 mm	37.36.0560	**16,30**
2-Punkt	70 mm	37.36.0570	**17,70**

Einseitig unsichtbare Befestigung schräg/gerade für Alu-, Kunststofftüren, metrisches Gewinde M8

Befestigung	Gewinde	Artikelnummer	€/SET
2-Punkt	22 mm	37.36.0760	**18,60**
2-Punkt	30 mm	37.36.0770	**16,00**
2-Punkt	50 mm	37.36.0730	**19,60**

BEFESTIGUNGSSET FÜR STOSSGRIFFE

Durchschraub-Befestigung schräg/gerade für Holz-, Alu-, Kunststofftüren, Bohrung Ø 10 mm

Befestigung	Abdeckung	Artikelnummer	€/SET
2-Punkt	Edelstahl-sat.	37.36.0520	**34,20**

Durchschraub-Befestigung schräg/gerade für Glastüren, Glasbohrung Ø 11 mm

Befestigung	Abdeckung	Artikelnummer	€/SET
2-Punkt	Edelstahl-sat.	37.36.0550	**37,60**

BEFESTIGUNGSSET FÜR STOSSGRIFFE

Paarweise Befestigung schräg/gerade für Holz-, Alu-, Kunststofftüren, Bohrung Ø 10 mm

Befestigung	Artikelnummer	€/SET
2-Punkt	37.36.0530	**35,40**

Paarweise Befestigung schräg/gerade für Glastüren, Glasbohrung Ø 11 mm

Befestigung	Artikelnummer	€/SET
2-Punkt	37.36.0540	**39,40**

STOSSGRIFF PAULA (Serie 37332000)

Stoßgriff ohne Befestigungsmaterial und Montagezubehör, Stütze gerade

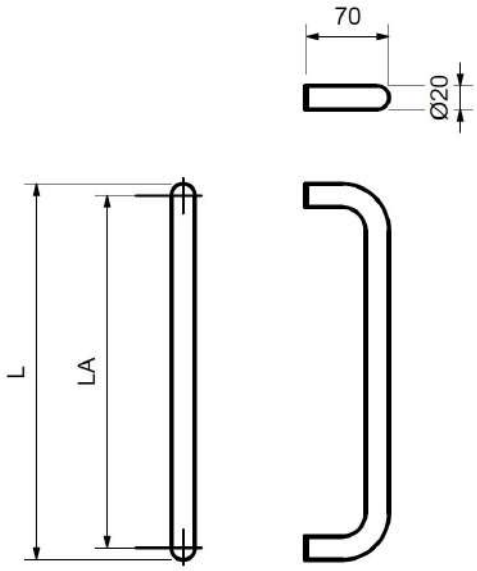

Edelstahl-sat, Griffstärke Ø 20 mm

Länge	Lochabstand	Artikelnummer	€/STK
L 320 mm	LA 300 mm	**37.33.2000**	**53,60**
L 420 mm	LA 400 mm	**37.33.2010**	**60,90**
L 620 mm	LA 600 mm	**37.33.2020**	**71,40**
L 820 mm	LA 800 mm	**37.33.2030**	**83,00**

BEFESTIGUNGSSET FÜR STOSSGRIFFE - ECO

Einseitig unsichtbare Befestigung schräg/gerade für Holz-, Alu-, Kunststofftüren

Befestigung	Artikelnummer	€/SET
2-Punkt	37.36.0500	**11,80**

BEFESTIGUNGSSET FÜR STOSSGRIFFE

Einseitig unsichtbare Befestigung schräg/gerade für Holz-, Alu-, Kunststofftüren, Bohrung Ø 9 mm

Befestigung	Gewinde	Artikelnummer	€/SET
2-Punkt	46 mm	37.36.0510	**13,40**
2-Punkt	60 mm	37.36.0560	**16,30**
2-Punkt	70 mm	37.36.0570	**17,70**

Einseitig unsichtbare Befestigung schräg/gerade für Alu-, Kunststofftüren, metrisches Gewinde M8

Befestigung	Gewinde	Artikelnummer	€/SET
2-Punkt	22 mm	37.36.0760	**18,60**
2-Punkt	30 mm	37.36.0770	**16,00**
2-Punkt	50 mm	37.36.0730	**19,60**

BEFESTIGUNGSSET FÜR STOSSGRIFFE

Durchschraub-Befestigung schräg/gerade für Holz-, Alu-, Kunststofftüren, Bohrung Ø 10 mm

Befestigung	Abdeckung	Artikelnummer	€/SET
2-Punkt	Edelstahl-sat.	37.36.0520	**34,20**

Durchschraub-Befestigung schräg/gerade für Glastüren, Glasbohrung Ø 11 mm

Befestigung	Abdeckung	Artikelnummer	€/SET
2-Punkt	Edelstahl-sat.	37.36.0550	**37,60**

BEFESTIGUNGSSET FÜR STOSSGRIFFE

Paarweise Befestigung schräg/gerade für Holz-, Alu-, Kunststofftüren, Bohrung Ø 10 mm

Befestigung	Artikelnummer	€/SET
2-Punkt	37.36.0530	**35,40**

Paarweise Befestigung schräg/gerade für Glastüren, Glasbohrung Ø 11 mm

Befestigung	Artikelnummer	€/SET
2-Punkt	37.36.0540	**39,40**

AUFLAGESCHEIBE FÜR STOSSGRIFFE

Rund, Ø 32 mm, Höhe 3 mm, Bohrung Ø 10 mm

Farbe	Artikelnummer	€/STK
Edelstahl-sat.	32.23.4450	**3,00**

STOSSGRIFF PAULA (Serie 37332100)

Stoßgriff ohne Befestigungsmaterial und Montagezubehör, Stütze gerade

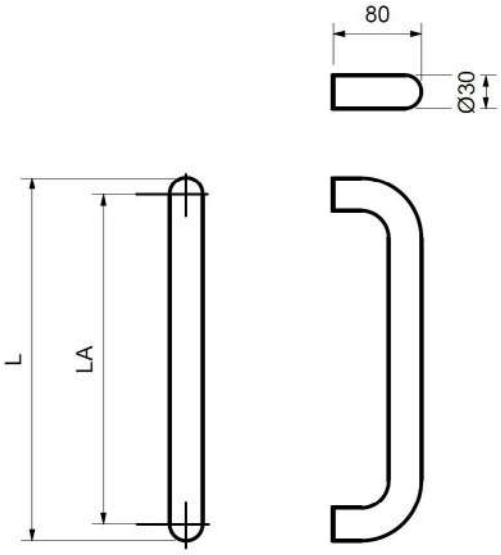

Edelstahl-sat, Griffstärke Ø 30 mm

Länge	Lochabstand	Artikelnummer	€/STK
L 330 mm	LA 300 mm	**37.33.2100**	**74,60**
L 830 mm	LA 800 mm	**37.33.2110**	**92,40**

BEFESTIGUNGSSET FÜR STOSSGRIFFE - ECO

Einseitig unsichtbare Befestigung schräg/gerade für Holz-, Alu-, Kunststofftüren

Befestigung	Artikelnummer	€/SET
2-Punkt	37.36.0500	**11,80**

BEFESTIGUNGSSET FÜR STOSSGRIFFE

Einseitig unsichtbare Befestigung schräg/gerade für Holz-, Alu-, Kunststofftüren, Bohrung Ø 9 mm

Befestigung	Gewinde	Artikelnummer	€/SET
2-Punkt	46 mm	37.36.0510	**13,40**
2-Punkt	60 mm	37.36.0560	**16,30**
2-Punkt	70 mm	37.36.0570	**17,70**

Einseitig unsichtbare Befestigung schräg/gerade für Alu-, Kunststofftüren, metrisches Gewinde M8

Befestigung	Gewinde	Artikelnummer	€/SET
2-Punkt	22 mm	37.36.0760	**18,60**
2-Punkt	30 mm	37.36.0770	**16,00**
2-Punkt	50 mm	37.36.0730	**19,60**

BEFESTIGUNGSSET FÜR STOSSGRIFFE

Durchschraub-Befestigung schräg/gerade für Holz-, Alu-, Kunststofftüren, Bohrung Ø 10 mm

Befestigung	Abdeckung	Artikelnummer	€/SET
2-Punkt	Edelstahl-sat.	37.36.0520	**34,20**

Durchschraub-Befestigung schräg/gerade für Glastüren, Glasbohrung Ø 11 mm

Befestigung	Abdeckung	Artikelnummer	€/SET
2-Punkt	Edelstahl-sat.	37.36.0550	**37,60**

BEFESTIGUNGSSET FÜR STOSSGRIFFE

Paarweise Befestigung schräg/gerade für Holz-, Alu-, Kunststofftüren, Bohrung Ø 10 mm

Befestigung	Artikelnummer	€/SET
2-Punkt	37.36.0530	**35,40**

Paarweise Befestigung schräg/gerade für Glastüren, Glasbohrung Ø 11 mm

Befestigung	Artikelnummer	€/SET
2-Punkt	37.36.0540	**39,40**

AUFLAGESCHEIBE FÜR STOSSGRIFFE

Rund, Ø 32 mm, Höhe 3 mm, Bohrung Ø 10 mm

Farbe	Artikelnummer	€/STK
Edelstahl-sat.	32.23.4450	**3,00**

STOSSGRIFF MALLORCA (Serie 37351060)

Stoßgriff ohne Befestigungsmaterial und Montagezubehör, gerade/schräg 45°

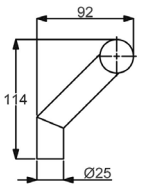

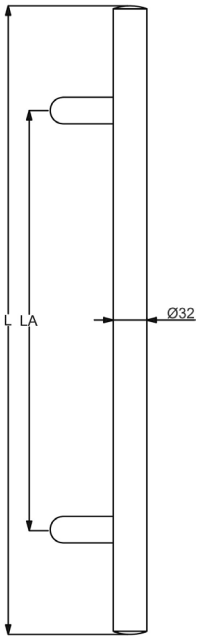

Edelstahl-sat., Griffstärke Ø 32 mm

Länge	Lochabstand	Artikelnummer	€/STK
L 600 mm	LA 400 mm	**37.35.1060**	**101,60**

BEFESTIGUNGSSET FÜR STOSSGRIFFE - ECO

Einseitig unsichtbare Befestigung schräg/gerade für Holz-, Alu-, Kunststofftüren

Befestigung	Artikelnummer	€/SET
2-Punkt	37.36.0500	**11,80**

BEFESTIGUNGSSET FÜR STOSSGRIFFE

Einseitig unsichtbare Befestigung schräg/gerade für Holz-, Alu-, Kunststofftüren, Bohrung Ø 9 mm

Befestigung	Gewinde	Artikelnummer	€/SET
2-Punkt	46 mm	37.36.0510	**13,40**
2-Punkt	60 mm	37.36.0560	**16,30**
2-Punkt	70 mm	37.36.0570	**17,70**

Einseitig unsichtbare Befestigung schräg/gerade für Alu-, Kunststofftüren, metrisches Gewinde M8

Befestigung	Gewinde	Artikelnummer	€/SET
2-Punkt	22 mm	37.36.0760	**18,60**
2-Punkt	30 mm	37.36.0770	**16,00**
2-Punkt	50 mm	37.36.0730	**19,60**

BEFESTIGUNGSSET FÜR STOSSGRIFFE

Durchschraub-Befestigung schräg/gerade für Holz-, Alu-, Kunststofftüren, Bohrung Ø 10 mm

Befestigung	Abdeckung	Artikelnummer	€/SET
2-Punkt	Edelstahl-sat.	37.36.0520	**34,20**

Durchschraub-Befestigung schräg/gerade für Glastüren, Glasbohrung Ø 11 mm

Befestigung	Abdeckung	Artikelnummer	€/SET
2-Punkt	Edelstahl-sat.	37.36.0550	**37,60**

BEFESTIGUNGSSET FÜR STOSSGRIFFE

Paarweise Befestigung schräg/gerade für Holz-, Alu-, Kunststofftüren, Bohrung Ø 10 mm

Befestigung	Artikelnummer	€/SET
2-Punkt	37.36.0530	**35,40**

Paarweise Befestigung schräg/gerade für Glastüren, Glasbohrung Ø 11 mm

Befestigung	Artikelnummer	€/SET
2-Punkt	37.36.0540	**39,40**

AUFLAGESCHEIBE FÜR STOSSGRIFFE

Rund, Ø 40 mm, Höhe 3 mm, Bohrung 10 mm

Farbe	Artikelnummer	€/STK
Edelstahl-sat.	32.23.4440	**3,90**

STOSSGRIFF PAROS (Serie 37335200)

Stoßgriff ohne Befestigungsmaterial und Montagezubehör, Stütze gerade

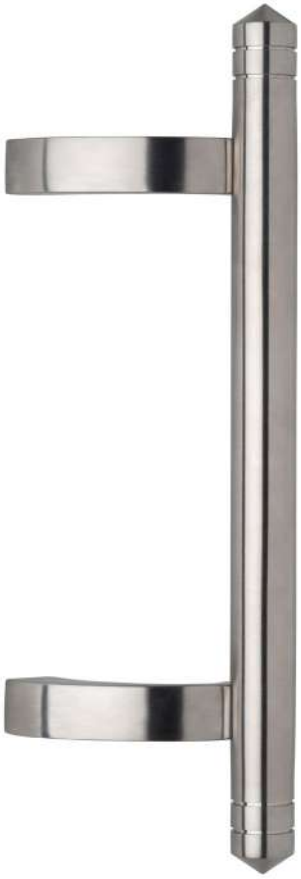

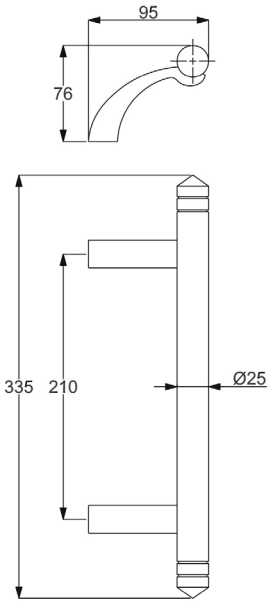

Edelstahl-sat., Griffstärke Ø 25 mm

Länge	Lochabstand	Artikelnummer	€/STK
L 335 mm	LA 210 mm	**37.33.5200**	**140,50**

BEFESTIGUNGSSET FÜR STOSSGRIFFE - ECO

Einseitig unsichtbare Befestigung schräg/gerade für Holz-, Alu-, Kunststofftüren

Befestigung	Artikelnummer	€/SET
2-Punkt	37.36.0500	**11,80**

BEFESTIGUNGSSET FÜR STOSSGRIFFE

Einseitig unsichtbare Befestigung schräg/gerade für Holz-, Alu-, Kunststofftüren, Bohrung Ø 9 mm

Befestigung	Gewinde	Artikelnummer	€/SET
2-Punkt	46 mm	37.36.0510	**13,40**
2-Punkt	60 mm	37.36.0560	**16,30**
2-Punkt	70 mm	37.36.0570	**17,70**

Einseitig unsichtbare Befestigung schräg/gerade für Alu-, Kunststofftüren, metrisches Gewinde M8

Befestigung	Gewinde	Artikelnummer	€/SET
2-Punkt	22 mm	37.36.0760	**18,60**
2-Punkt	30 mm	37.36.0770	**16,00**
2-Punkt	50 mm	37.36.0730	**19,60**

BEFESTIGUNGSSET FÜR STOSSGRIFFE

Durchschraub-Befestigung schräg/gerade für Holz-, Alu-, Kunststofftüren, Bohrung Ø 10 mm

Befestigung	Abdeckung	Artikelnummer	€/SET
2-Punkt	Edelstahl-sat.	37.36.0520	**34,20**

Durchschraub-Befestigung schräg/gerade für Glastüren, Glasbohrung Ø 11 mm

Befestigung	Abdeckung	Artikelnummer	€/SET
2-Punkt	Edelstahl-sat.	37.36.0550	**37,60**

BEFESTIGUNGSSET FÜR STOSSGRIFFE

Paarweise Befestigung schräg/gerade für Holz-, Alu-, Kunststofftüren, Bohrung Ø 10 mm

Befestigung	Artikelnummer	€/SET
2-Punkt	37.36.0530	**35,40**

Paarweise Befestigung schräg/gerade für Glastüren, Glasbohrung Ø 11 mm

Befestigung	Artikelnummer	€/SET
2-Punkt	37.36.0540	**39,40**

STOSSGRIFF ANDROS (Serie 37335400)

Stoßgriff ohne Befestigungsmaterial und Montagezubehör, Stütze gerade

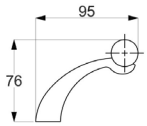

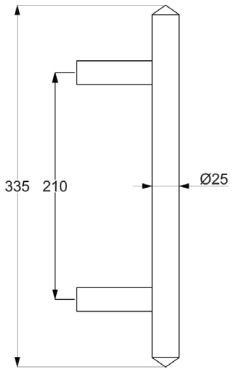

Edelstahl-sat., Griffstärke Ø 25 mm

Länge	Lochabstand	Artikelnummer	€/STK
L 335 mm	LA 210 mm	**37.33.5400**	**125,80**

BEFESTIGUNGSSET FÜR STOSSGRIFFE - ECO

Einseitig unsichtbare Befestigung schräg/gerade für Holz-, Alu-, Kunststofftüren

Befestigung	Artikelnummer	€/SET
2-Punkt	37.36.0500	**11,80**

BEFESTIGUNGSSET FÜR STOSSGRIFFE

Einseitig unsichtbare Befestigung schräg/gerade für Holz-, Alu-, Kunststofftüren, Bohrung Ø 9 mm

Befestigung	Gewinde	Artikelnummer	€/SET
2-Punkt	46 mm	37.36.0510	**13,40**
2-Punkt	60 mm	37.36.0560	**16,30**
2-Punkt	70 mm	37.36.0570	**17,70**

Einseitig unsichtbare Befestigung schräg/gerade für Alu-, Kunststofftüren, metrisches Gewinde M8

Befestigung	Gewinde	Artikelnummer	€/SET
2-Punkt	22 mm	37.36.0760	**18,60**
2-Punkt	30 mm	37.36.0770	**16,00**
2-Punkt	50 mm	37.36.0730	**19,60**

BEFESTIGUNGSSET FÜR STOSSGRIFFE

Durchschraub-Befestigung schräg/gerade für Holz-, Alu-, Kunststofftüren, Bohrung Ø 10 mm

Befestigung	Abdeckung	Artikelnummer	€/SET
2-Punkt	Edelstahl-sat.	37.36.0520	**34,20**

Durchschraub-Befestigung schräg/gerade für Glastüren, Glasbohrung Ø 11 mm

Befestigung	Abdeckung	Artikelnummer	€/SET
2-Punkt	Edelstahl-sat.	37.36.0550	**37,60**

BEFESTIGUNGSSET FÜR STOSSGRIFFE

Paarweise Befestigung schräg/gerade für Holz-, Alu-, Kunststofftüren, Bohrung Ø 10 mm

Befestigung	Artikelnummer	€/SET
2-Punkt	37.36.0530	**35,40**

Paarweise Befestigung schräg/gerade für Glastüren, Glasbohrung Ø 11 mm

Befestigung	Artikelnummer	€/SET
2-Punkt	37.36.0540	**39,40**

STOSSGRIFF ISCHIA (Serie 37370020)

Stoßgriff ohne Befestigungsmaterial und Montagezubehör

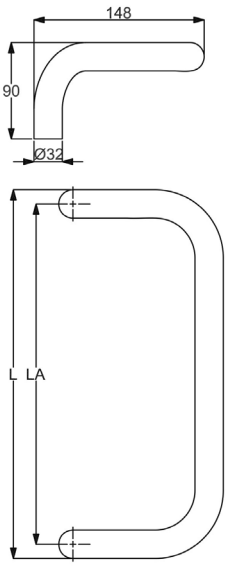

Edelstahl-sat., Griffstärke Ø 25 mm

Länge	Lochabstand	Artikelnummer	€/STK
L 325 mm	LA 300 mm	**37.35.1040**	**67,90**

Edelstahl-sat., Griffstärke Ø 32 mm

Länge	Lochabstand	Artikelnummer	€/STK
L 382 mm	LA 350 mm	**37.35.0230**	**102,80**

BEFESTIGUNGSSET FÜR STOSSGRIFFE - ECO

Einseitig unsichtbare Befestigung schräg/gerade für Holz-, Alu-, Kunststofftüren

Befestigung	Artikelnummer	€/SET
2-Punkt	37.36.0500	**11,80**

BEFESTIGUNGSSET FÜR STOSSGRIFFE

Einseitig unsichtbare Befestigung schräg/gerade für Holz-, Alu-, Kunststofftüren, Bohrung Ø 9 mm

Befestigung	Gewinde	Artikelnummer	€/SET
2-Punkt	46 mm	37.36.0510	**13,40**
2-Punkt	60 mm	37.36.0560	**16,30**
2-Punkt	70 mm	37.36.0570	**17,70**

Einseitig unsichtbare Befestigung schräg/gerade für Alu-, Kunststofftüren, metrisches Gewinde M8

Befestigung	Gewinde	Artikelnummer	€/SET
2-Punkt	22 mm	37.36.0760	**18,60**
2-Punkt	30 mm	37.36.0770	**16,00**
2-Punkt	50 mm	37.36.0730	**19,60**

BEFESTIGUNGSSET FÜR STOSSGRIFFE

Durchschraub-Befestigung schräg/gerade für Holz-, Alu-, Kunststofftüren, Bohrung Ø 10 mm

Befestigung	Abdeckung	Artikelnummer	€/SET
2-Punkt	Edelstahl-sat.	37.36.0520	**34,20**

Durchschraub-Befestigung schräg/gerade für Glastüren, Glasbohrung Ø 11 mm

Befestigung	Abdeckung	Artikelnummer	€/SET
2-Punkt	Edelstahl-sat.	37.36.0550	**37,60**

BEFESTIGUNGSSET FÜR STOSSGRIFFE

Paarweise Befestigung schräg/gerade für Holz-, Alu-, Kunststofftüren, Bohrung Ø 10 mm

Befestigung	Artikelnummer	€/SET
2-Punkt	37.36.0530	**35,40**

Paarweise Befestigung schräg/gerade für Glastüren, Glasbohrung Ø 11 mm

Befestigung	Artikelnummer	€/SET
2-Punkt	37.36.0540	**39,40**

AUFLAGESCHEIBE FÜR STOSSGRIFFE

Rund, Ø 32 mm, Höhe 3 mm, Bohrung 10 mm

Farbe	Artikelnummer	€/STK
Edelstahl-sat.	32.23.4450	**3,00**

AUFLAGESCHEIBE FÜR STOSSGRIFFE

Rund, Ø 40 mm, Höhe 3 mm, Bohrung 10 mm

Farbe	Artikelnummer	€/STK
Edelstahl-sat.	32.23.4440	**3,90**

STOSSGRIFF CAPRI (Serie 37370030)

Stoßgriff ohne Befestigungsmaterial und Montagezubehör

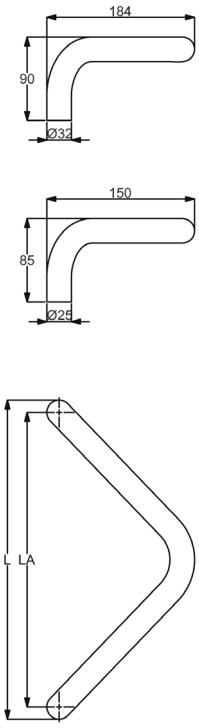

Edelstahl-sat., Griffstärke Ø 25 mm

Länge	Lochabstand	Artikelnummer	€/STK
L 325 mm	LA 300 mm	**37.35.1030**	**62,40**

Edelstahl-sat., Griffstärke Ø 32 mm

Länge	Lochabstand	Artikelnummer	€/STK
L 382 mm	LA 350 mm	**37.35.0220**	**86,00**

BEFESTIGUNGSSET FÜR STOSSGRIFFE - ECO

Einseitig unsichtbare Befestigung schräg/gerade für Holz-, Alu-, Kunststofftüren

Befestigung	Artikelnummer	€/SET
2-Punkt	37.36.0500	**11,80**

BEFESTIGUNGSSET FÜR STOSSGRIFFE

Einseitig unsichtbare Befestigung schräg/gerade für Holz-, Alu-, Kunststofftüren, Bohrung Ø 9 mm

Befestigung	Gewinde	Artikelnummer	€/SET
2-Punkt	46 mm	37.36.0510	**13,40**
2-Punkt	60 mm	37.36.0560	**16,30**
2-Punkt	70 mm	37.36.0570	**17,70**

Einseitig unsichtbare Befestigung schräg/gerade für Alu-, Kunststofftüren, metrisches Gewinde M8

Befestigung	Gewinde	Artikelnummer	€/SET
2-Punkt	22 mm	37.36.0760	**18,60**
2-Punkt	30 mm	37.36.0770	**16,00**
2-Punkt	50 mm	37.36.0730	**19,60**

BEFESTIGUNGSSET FÜR STOSSGRIFFE

Durchschraub-Befestigung schräg/gerade für Holz-, Alu-, Kunststofftüren, Bohrung Ø 10 mm

Befestigung	Abdeckung	Artikelnummer	€/SET
2-Punkt	Edelstahl-sat.	37.36.0520	**34,20**

Durchschraub-Befestigung schräg/gerade für Glastüren, Glasbohrung Ø 11 mm

Befestigung	Abdeckung	Artikelnummer	€/SET
2-Punkt	Edelstahl-sat.	37.36.0550	**37,60**

BEFESTIGUNGSSET FÜR STOSSGRIFFE

Paarweise Befestigung schräg/gerade für Holz-, Alu-, Kunststofftüren, Bohrung Ø 10 mm

Befestigung	Artikelnummer	€/SET
2-Punkt	37.36.0530	**35,40**

Paarweise Befestigung schräg/gerade für Glastüren, Glasbohrung Ø 11 mm

Befestigung	Artikelnummer	€/SET
2-Punkt	37.36.0540	**39,40**

AUFLAGESCHEIBE FÜR STOSSGRIFFE

Rund, Ø 32 mm, Höhe 3 mm, Bohrung 10 mm

Farbe	Artikelnummer	€/STK
Edelstahl-sat.	32.23.4450	**3,00**

AUFLAGESCHEIBE FÜR STOSSGRIFFE

Rund, Ø 40 mm, Höhe 3 mm, Bohrung 10 mm

Farbe	Artikelnummer	€/STK
Edelstahl-sat.	32.23.4440	**3,90**

STOSSGRIFFPAAR (Serie 37355770)

Stoßgriff inklusive paarweise Befestigung für Glas, Türstärke 8-12 mm

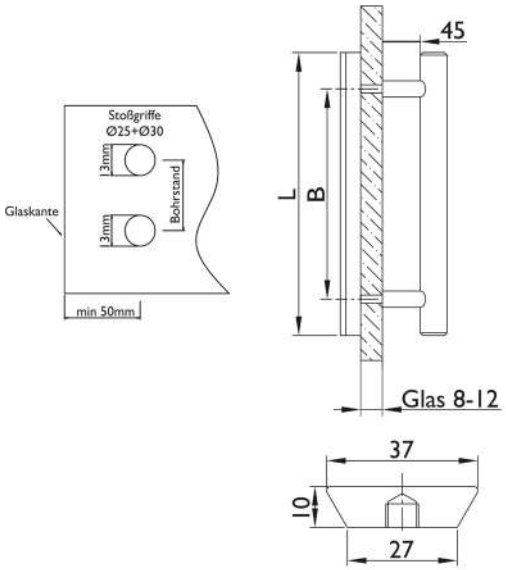

Edelstahl-sat./Griffleiste Aluminium F9

Länge	Lochabstand	Artikelnummer	€/PR
L 400 mm	LA 300 mm	**37.35.5770**	**193,80**

STOSSGRIFFPAAR SYLT (Serie 37338200)

Stoßgriffpaar abschließbar inklusive Befestigung für 8-12mm Glas, Innenseite mit Drehknauf - Außenseite PZ-Zylinder mit 5 Schlüssel, verschiedenschließend, inklusive Bodenbuchse mit Federmechanismus.
Master-Key - Hauptschlüssel der absperrbaren Stoßgriffe

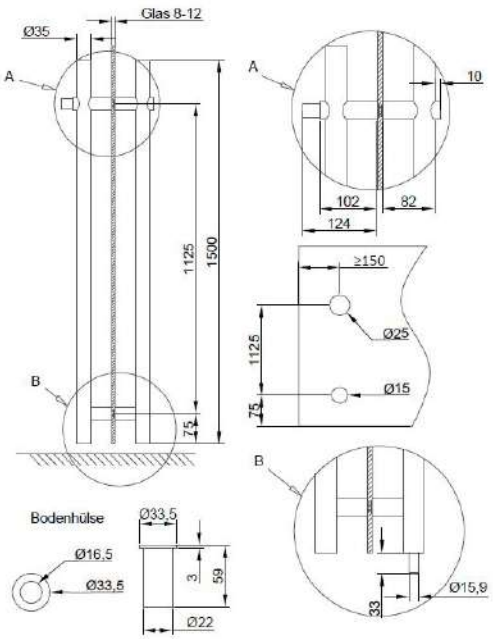

Edelstahl-sat, Griffstärke Ø 35 mm

Länge	Lochabstand	Artikelnummer	€/PR
L 1500 mm	LA 1125 mm	**37.33.8200**	**325,50**

Master-Key

Ausführung	Artikelnummer	€/STK
Hauptschlüssel	**37.33.8220**	**4,70**

STOSSGRIFFPAAR FÖHR (Serie 37338210)

Stoßgriffpaar abschließbar inklusive Befestigung für 8-12mm Glas, Innenseite mit Drehknauf - Außenseite PZ-Zylinder mit 5 Schlüssel, verschiedenschließend, inklusive Bodenbuchse mit Federmechanismus.
Master-Key - Hauptschlüssel der absperrbaren Stoßgriffe

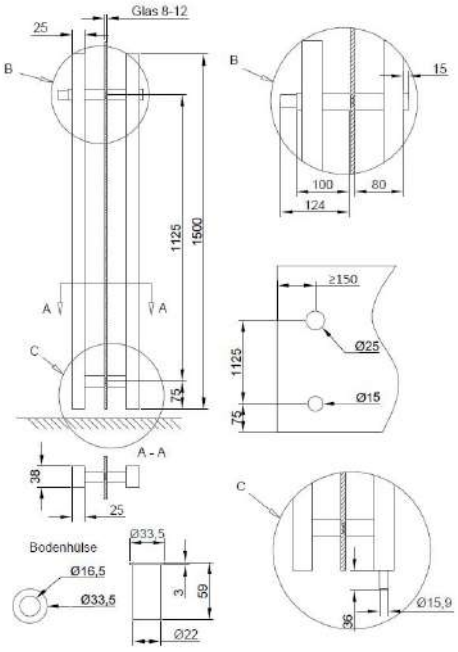

Edelstahl-sat, Griffstärke 25x38mm

Länge	Lochabstand	Artikelnummer	€/PR
L 1500 mm	LA 1125 mm	**37.33.8210**	**346,50**

Master-Key

Ausführung	Artikelnummer	€/STK
Hauptschlüssel	**37.33.8220**	**4,70**

GRIFFMULDE (Serie 37331300)

Griffmulde zum Einkleben!

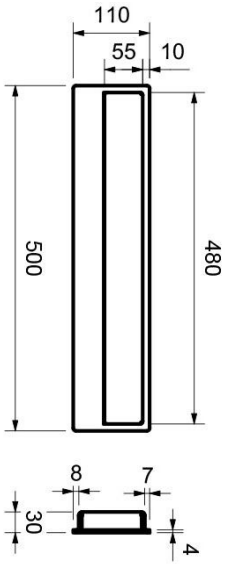

Edelstahl-sat., Tiefe 30 mm, Materialstärke 4 mm

Länge	Artikelnummer	€/STK
L 500 mm	**37.33.1300**	**360,70**

GRIFFMULDE (Serie 37331320)

Griffmulde zum einkleben!

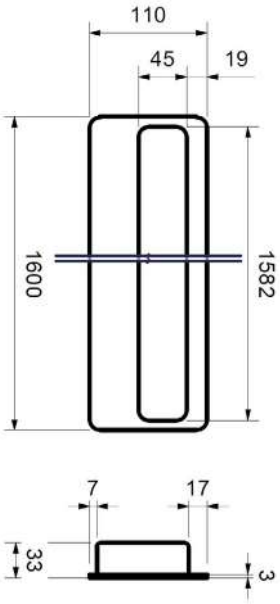

Edelstahl-sat., Tiefe 33 mm, Materialstärke 3 mm

Länge	Lochabstand	Artikelnummer	€/STK
L 1600 mm		**37.33.1320**	**819,00**

Stossgriffe

STOSSGRIFFHALTER UNIVERSAL

Das Stoßgriffhalter „Universal“ Programm mit Haltern gerade, schräg, unsichtbare, durchschraub und paarweise Befestigung ermöglicht die individuelle Anwendung mit Rohrdurchmesser 33,7 mm. Das Rohr ist als Standardmaß 2 Lfm. sowie als Zuschnitt lieferbar. Stütze und Rohr werden über ein Spannsystem verbunden. Ab 2 Lfm. empfehlen wir den Einsatz einer Mittelstütze.

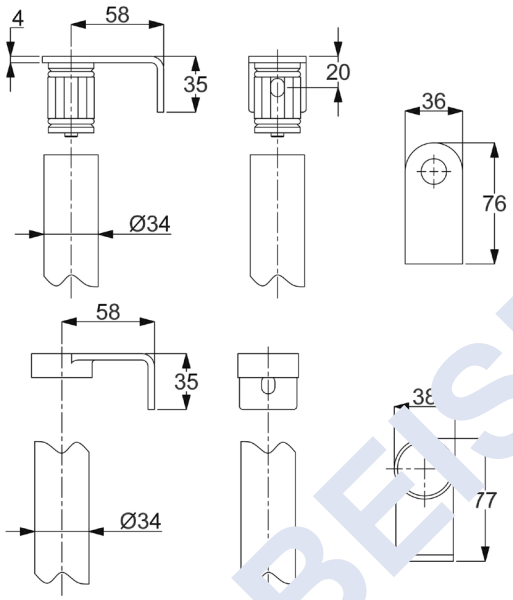

BESTELLBEISPIEL

BESTELLBEISPIEL

für Stoßgriffe gerade mit 2-Punkt Befestigung, einseitig unsichtbar

Stoßgriff „Universal“ mit 2-Punkt gerader Befestigung, Rohrlänge 2 Lfm., inklusive Befestigung

Ausführung	Artikelnummer	**Stück**
gerader Endteil	**37.33.2200**	**2**
Befestigungsset einseitig unsichtbar	**37.36.2000**	**2**
Rohr, ES-sat, Ø 33,7 mm	**50.01.1692**	**2 Lfm.**

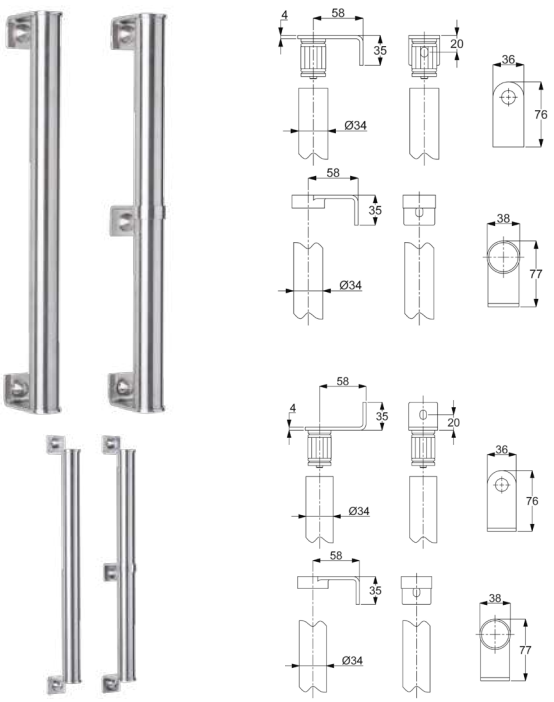

STOSSGRIFFHALTER UNIVERSAL GERADE

(Serie 37332200)

Stoßgriffhalter ohne Befestigungsmaterial, mit Innen- oder Aussenanschluss, für Rohr Ø 33,7 mm

mit Innenanschluss

Farbe	Ausführung	Artikelnummer	€/STK
Edelstahl-sat.	gerader Endteil	**37.33.2200**	**32,00**
Edelstahl-sat.	gerader Mittelteil	**37.33.2220**	**35,40**

mit Aussenanschluss

Farbe	Ausführung	Artikelnummer	€/STK
Edelstahl-sat.	gerader Endteil	**37.33.2210**	**32,00**
Edelstahl-sat.	gerader Mittelteil	**37.33.2220**	**35,40**

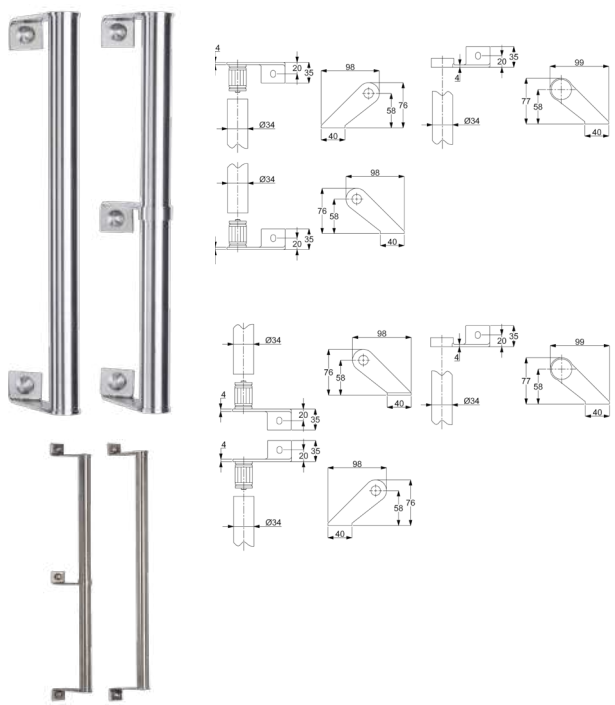

STOSSGRIFFHALTER UNIVERSAL RECHTSZEIGEND

(Serie 37332230-2)

Stoßgriffhalter ohne Befestigungsmaterial, mit Innen- oder Aussenanschluss, für Rohr Ø 33,7 mm

mit Innenanschluss

Farbe	Ausführung	Artikelnummer	€/STK
Edelstahl-sat.	schräger Endteil li.	**37.33.2230**	**37,50**
Edelstahl-sat.	schräger Endteil re.	**37.33.2240**	**37,50**
Edelstahl-sat.	schräger Mittelteil re.	**37.33.2250**	**38,50**

mit Aussenanschluss

Farbe	Ausführung	Artikelnummer	€/STK
Edelstahl-sat.	schräger Endteil li.	**37.33.2270**	**37,50**
Edelstahl-sat.	schräger Endteil re.	**37.33.2280**	**37,50**
Edelstahl-sat.	schräger Mittelteil re.	**37.33.2250**	**38,50**

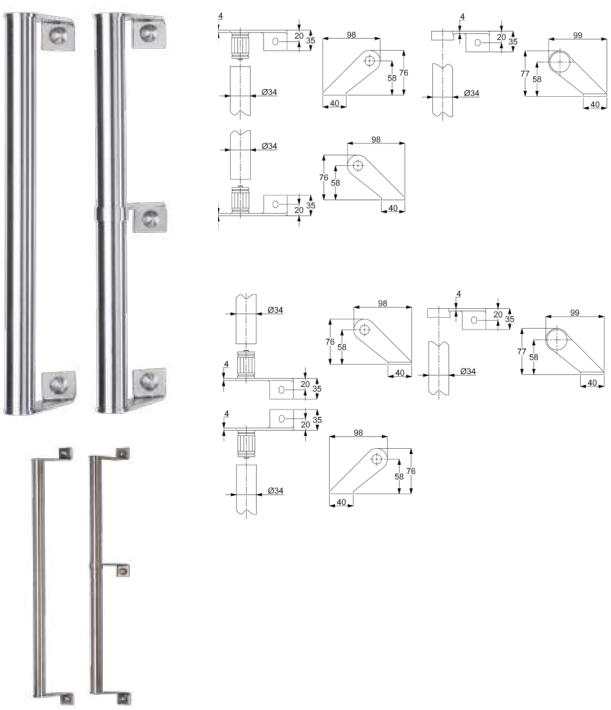

STOSSGRIFFHALTER UNIVERSAL LINKSZEIGEND

(Serie 37332230-1)

Stoßgriffhalter ohne Befestigungsmaterial, mit Innen- oder Aussenanschluss, für Rohr Ø 33,7 mm

mit Innenanschluss

Farbe	Ausführung	Artikelnummer	€/STK
Edelstahl-sat.	schräger Endteil li.	**37.33.2230**	**37,50**
Edelstahl-sat.	schräger Endteil re.	**37.33.2240**	**37,50**
Edelstahl-sat.	schräger Mittelteil li.	**37.33.2260**	**38,50**

mit Aussenanschluss

Farbe	Ausführung	Artikelnummer	€/STK
Edelstahl-sat.	schräger Endteil li.	**37.33.2270**	**37,50**
Edelstahl-sat.	schräger Endteil re.	**37.33.2280**	**37,50**
Edelstahl-sat.	schräger Mittelteil li.	**37.33.2260**	**38,50**

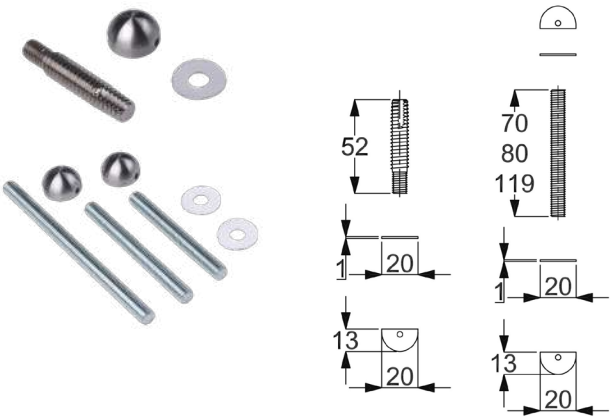

BEFESTIGUNG FÜR STOSSGRIFF UNIVERSAL

(Serie 37362000)

per Stück, für gerade und schräge Stützen geeignet

Einseitig unsichtbare Befestigung für Stoßgriffe Universal, Rohr Ø 33,7 mm, vorbohren 9 mm, Tiefe 50 mm

Befestigung	Artikelnummer	€/SET
für 1 Stoßgriffhalter	**37.36.2000**	**19,00**

Durchschraub-, Paarweise-Befestigung für Stoßgriffe Universal, Rohr Ø 33,7 mm, Bohrung 8 mm

Befestigung	Artikelnummer	€/SET
für 1 Stoßgriffhalter	**37.36.2010**	**14,30**

ROHR EDELSTAHL-SAT.

(Serie 50011692)

bei Rohrlängen über 2,2 lfm erfolgt Speditionsversand

Rohr Edelstahl-sat. Ø 33,7 mm / 2 mm

Farbe	Ausführung	Artikelnummer	€/STK
Edelstahl-sat.	2 lfm	**50.01.1692**	**999,99**
Edelstahl-sat.	2,2 lfm	**50.01.1693**	**999,99**

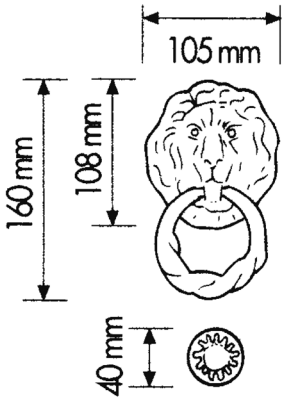

TÜRKLOPFER LÖWENKOPF

(Serie 37340600)

inklusive Befestigungsmaterial und Montagezubehör

sichtbar verschraubt

Farbe	Maße	Artikelnummer	€/STK
Brüniert-sat.	199 x 56 mm	**37.34.0600**	**50,00**

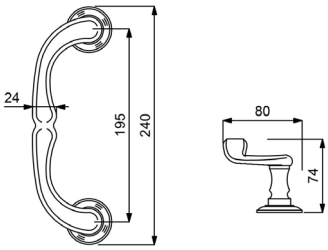

STOSSGRIFF U-FORM

(Serie 37340590)

inklusive Befestigungsmaterial und Montagezubehör

sichtbar verschraubt

Länge	Farbe	Artikelnummer	€/STK
220 mm	Brüniert	**37.34.0590**	**51,10**

BEFESTIGUNGSSETS

Einseitig unsichtbare Befestigung schräg/gerade für Holz-, Alu-, Kunststofftüren, Bohrung Ø 9 mm

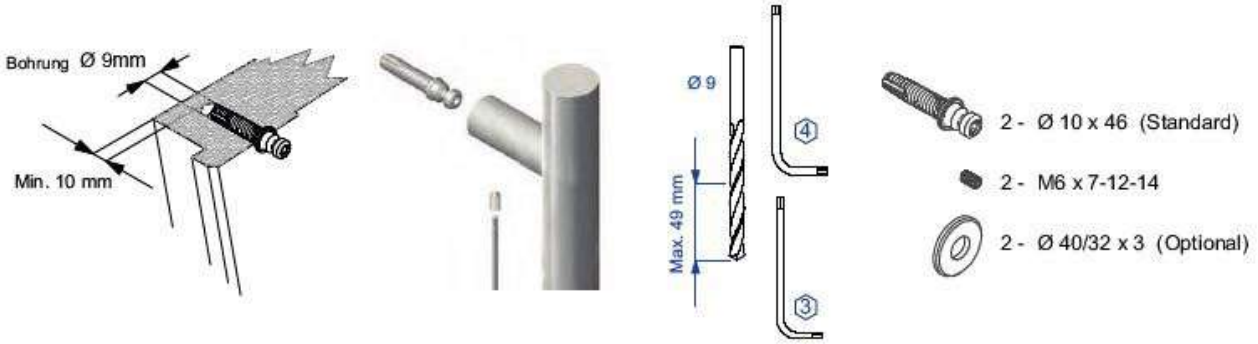

Befestigungsmaterial und Montagezubehör

Ausführung	Gewinde	Artikelnummer	€/SET
SET	46 mm	**37.36.0510**	**13,40**
SET	60 mm	**37.36.0560**	**16,30**
SET	70 mm	**37.36.0570**	**17,70**

BEFESTIGUNGSSETS

Durchschraub-Befestigung schräg/gerade für Holz-, Alu-, Kunststofftüren, Bohrung Ø 10 mm

Ausführung	Farbe	Artikelnummer	€/SET
SET	Edelstahl-sat.	**37.36.0520**	**34,20**
SET	Schwarz matt	**37.36.0820**	**50,60**

BEFESTIGUNGSSETS

Paarweise Befestigung schräg/gerade für Holz-, Alu-, Kunststofftüren, Bohrung Ø 10 mm

Ausführung	Artikelnummer	€/SET
SET	**37.36.0530**	**35,40**

BEFESTIGUNGSSETS

Einseitig durchgehende Befestigung für Glastüren, Bohrung Ø 11 mm

Ausführung	Farbe	Artikelnummer	€/SET
SET	Edelstahl-sat.	**37.36.0550**	**37,60**
SET	Schwarz matt	**37.36.0830**	**51,80**

BEFESTIGUNGSSETS

Paarweise durchgehende Befestigung für Glastüren, Bohrung Ø 11 mm

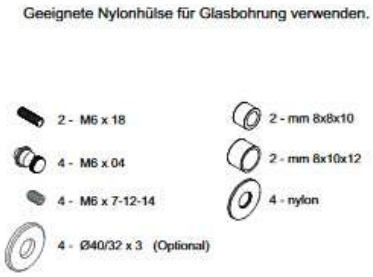

Ausführung	Artikelnummer	€/SET
SET	**37.36.0540**	**39,40**

BEFESTIGUNGSSETS

Einseitig unsichtbare Befestigung für Holz-, Metall- und Kunststofftüren

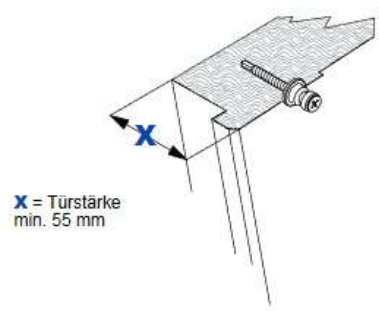

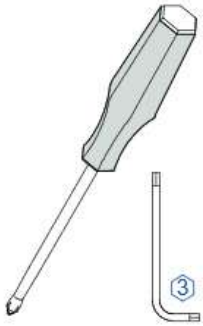

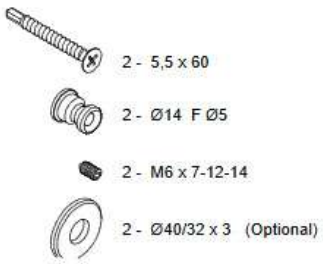

Ausführung	Artikelnummer	€/SET
SET	**37.36.0500**	**11,80**

BEFESTIGUNGSSETS

Einseitig unsichtbare Befestigung für Metall- und Kunststofftüren (M8 Gewinde)

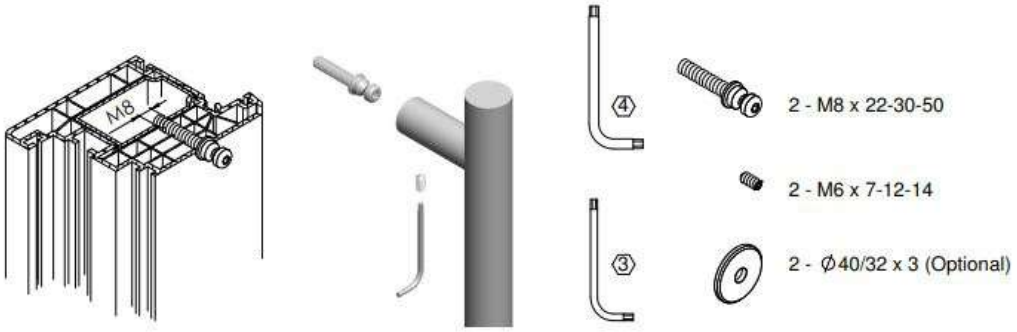

Ausführung	Gewinde	Artikelnummer	€/SET
SET	22 mm	**37.36.0760**	**18,60**
SET	30 mm	**37.36.0770**	**16,00**
SET	50 mm	**37.36.0730**	**19,60**

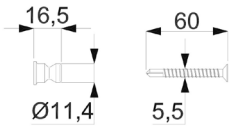

BEFESTIGUNGSSET FÜR STOSSGRIFFE - ECO

(Serie 37360500)

Für schräge und gerade Stützen, einseitig unsichtbar

Einseitig unsichtbare Befestigung schräg/gerade für Holz-, Alu-, Kunststofftüren

Befestigung	Artikelnummer	€/SET
2-Punkt	**37.36.0500**	**11,80**

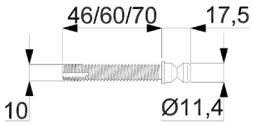

BEFESTIGUNGSSET FÜR STOSSGRIFFE

(Serie 37360510)

Für schräge und gerade Stützen, einseitig unsichtbar

Einseitig unsichtbare Befestigung schräg/gerade für Holz-, Alu-, Kunststofftüren, Bohrung Ø 9 mm

Befestigung	Gewinde	Artikelnummer	€/SET
2-Punkt	46 mm	**37.36.0510**	**13,40**
2-Punkt	60 mm	**37.36.0560**	**16,30**
2-Punkt	70 mm	**37.36.0570**	**17,70**

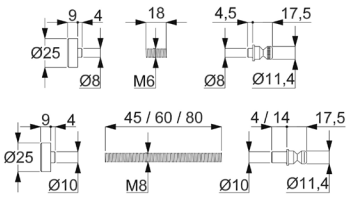

BEFESTIGUNGSSET FÜR STOSSGRIFFE

(Serie 37360520)

Für schräge und gerade Stützen

Durchschraub-Befestigung schräg/gerade für Holz-, Alu-, Kunststofftüren, Bohrung Ø 10 mm

Befestigung	Abdeckung	Artikelnummer	€/SET
2-Punkt	Edelstahl-sat.	**37.36.0520**	**34,20**
2-Punkt	Schwarz matt	**37.36.0820**	**50,60**

Durchschraub-Befestigung schräg/gerade für Glastüren, Glasbohrung Ø 11 mm

Befestigung	Abdeckung	Artikelnummer	€/SET
2-Punkt	Edelstahl-sat.	**37.36.0550**	**37,60**
2-Punkt	Schwarz matt	**37.36.0830**	**51,80**

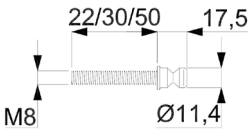

BEFESTIGUNGSSET FÜR STOSSGRIFFE

(Serie 37360760)

Für schräge und gerade Stützen, einseitig unsichtbar

Einseitig unsichtbare Befestigung schräg/gerade für Alu-, Kunststofftüren, metrisches Gewinde M8

Befestigung	Gewinde	Artikelnummer	€/SET
2-Punkt	22 mm	**37.36.0760**	**18,60**
2-Punkt	30 mm	**37.36.0770**	**16,00**
2-Punkt	50 mm	**37.36.0730**	**19,60**

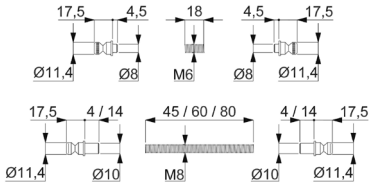

BEFESTIGUNGSSET FÜR STOSSGRIFFE

(Serie 37360530)

Für schräge und gerade Stützen

Paarweise Befestigung schräg/gerade für Holz-, Alu-, Kunststofftüren, Bohrung Ø 10 mm

Befestigung	Artikelnummer	€/SET
2-Punkt	**37.36.0530**	**35,40**

Paarweise Befestigung schräg/gerade für Glastüren, Glasbohrung Ø 11 mm

Befestigung	Artikelnummer	€/SET
2-Punkt	**37.36.0540**	**39,40**

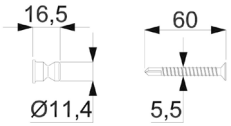

BEFESTIGUNGSSET FÜR STOSSGRIFFE

(Serie 37360600)

Für schräge und gerade Stützen

Einseitig unsichtbare Befestigung schräg/gerade für Holz-, Alu-, Kunststofftüren, 3-Punkt

Befestigung	Artikelnummer	€/SET
3-Punkt	**37.36.0600**	**16,90**

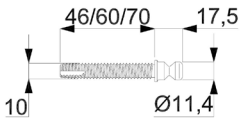

BEFESTIGUNGSSET FÜR STOSSGRIFFE

(Serie 37360610)

Für schräge und gerade Stützen, einseitig unsichtbar

Einseitig unsichtbare Befestigung schräg/gerade für Holz-, Alu-, Kunststofftüren, Bohrung Ø 9 mm

Befestigung	Gewinde	Artikelnummer	€/SET
3-Punkt	46 mm	**37.36.0610**	**20,20**
3-Punkt	60 mm	**37.36.0660**	**24,20**
3-Punkt	70 mm	**37.36.0670**	**27,50**

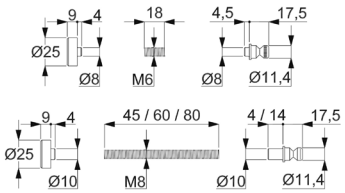

BEFESTIGUNGSSET FÜR STOSSGRIFFE

(Serie 37360620)

Für schräge und gerade Stützen

Durchschraub-Befestigung schräg/gerade für Holz-, Alu-, Kunststofftüren, Bohrung Ø 10 mm

Befestigung	Ausführung	Artikelnummer	€/SET
3-Punkt	Edelstahl-sat.	**37.36.0620**	**54,00**

Durchschraub-Befestigung schräg/gerade für Glastüren, Glasbohrung Ø 11 mm

Befestigung	Ausführung	Artikelnummer	€/SET
3-Punkt	Edelstahl-sat.	**37.36.0650**	**54,00**

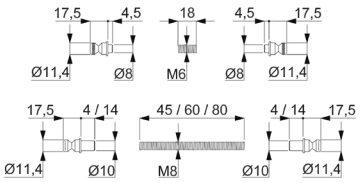

BEFESTIGUNGSSET FÜR STOSSGRIFFE

(Serie 37360630)

Für schräge und gerade Stützen

Paarweise Befestigung schräg/gerade für Holz-, Alu-, Kunststofftüren, Bohrung Ø 10 mm

Befestigung	Artikelnummer	€/SET
3-Punkt	**37.36.0630**	**54,00**

Paarweise Befestigung schräg/gerade für Glastüren, Glasbohrung Ø 11 mm

Befestigung	Artikelnummer	€/SET
3-Punkt	**37.36.0640**	**54,00**

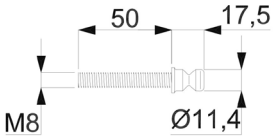

BEFESTIGUNGSSET FÜR STOSSGRIFFE

(Serie 37360740)

Für schräge und gerade Stützen, einseitig unsichtbar, metrisches Gewinde M8/50 mm

Einseitig unsichtbare Befestigung schräg/gerade für Alu-, Kunststofftüren

Befestigung	Gewinde	Artikelnummer	€/SET
3-Punkt	50 mm	**37.36.0740**	**27,50**

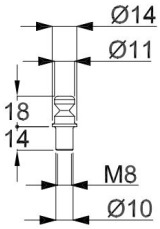

AUFSCHRAUBZYLINDER

(Serie 37360160)

Aufschraubzylinder mit Ansatz, Innengewinde M8

Einseitig unsichtbare Befestigung schräg/gerade für Alu-, Kunststofftüren

Ausführung	Artikelnummer	€/STK
Edelstahl	**37.36.0160**	**8,40**

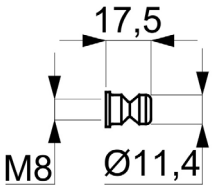

AUFSCHRAUBZYLINDER

(Serie 37360590)

Aufschraubzylinder ohne Ansatz, Innengewinde M8

Einseitig unsichtbare Befestigung schräg/gerade für Alu-, Kunststofftüren

Ausführung	Artikelnummer	€/PR
Edelstahl	**37.36.0590**	**18,50**

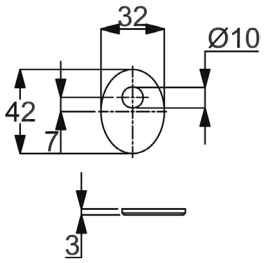

AUFLAGESCHEIBE FÜR STOSSGRIFFE

(Serie 32235180)

zur schrägen Montage

Auflagescheibe für Stoßgriffe oval mit Fase

Farbe	Artikelnummer	€/STK
Edelstahl-sat.	**32.23.4940**	**5,10**
Schwarz matt	**32.23.5190**	**9,00**

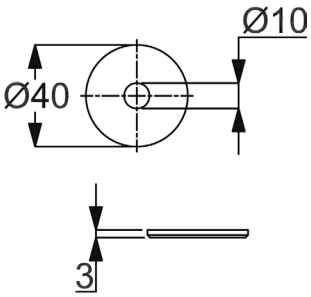

AUFLAGESCHEIBE FÜR STOSSGRIFFE

(Serie 32234440)

zur geraden Montage

Auflagescheiben für Stoßgriffe rund mit Fase

Farbe	Artikelnummer	€/STK
Edelstahl-sat.	**32.23.4440**	**3,90**

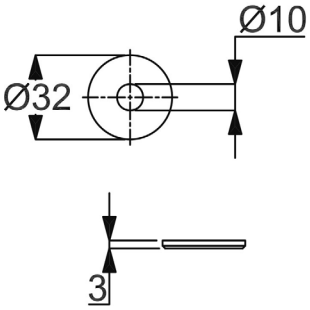

AUFLAGESCHEIBE FÜR STOSSGRIFFE

(Serie 32234450)

zur geraden Montage

Auflagescheiben für Stoßgriffe rund mit Fase

Farbe	Artikelnummer	€/STK
Edelstahl-sat.	**32.23.4450**	**3,00**

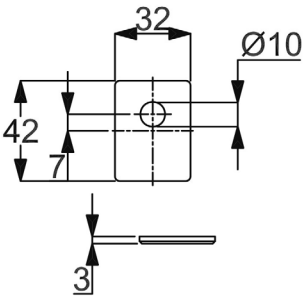

AUFLAGESCHEIBE FÜR STOSSGRIFFE

(Serie 32234950)

zur schrägen Montage

Auflagescheiben für Stoßgriffe rechteckig mit Fase

Farbe	Artikelnummer	€/STK
Edelstahl-sat.	**32.23.4950**	**5,00**

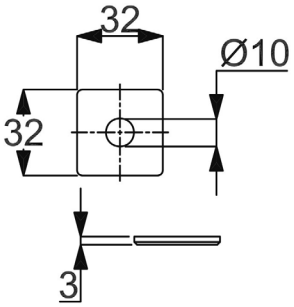

AUFLAGESCHEIBE FÜR STOSSGRIFFE

(Serie 32234930)

zur geraden Montage

Auflagescheiben für Stoßgriff quadratisch mit Fase

Farbe	Artikelnummer	€/STK
Edelstahl-sat.	**32.23.4930**	**5,10**

Schutzrosette
Seite 489

Schutzrosetten-paar
Seite 492

Schutzrosetten-paar Plano Square
Seite 495

Schutzrosette Square
Seite 490

Schutzrosetten-paar Square
Seite 494

Schutzrosette Oval
Seite 496

Schutzrosette Plano
Seite 491

Isoliereinlage
Seite 494

Schutzrosette Square
Seite 497

Schutzrosette Plano Square
Seite 491

Schutzrosetten-paar Plano
Seite 495

SCHUTZROSETTE

(Serie 32822010)

Schutzrosette mit ZA, Gewinde M5, ohne Befestigungsmaterial, Zylinderüberstand 10-17 mm
Pulverbeschichtete Ausführung 9-16 mm

Schutzrosette mit ZA

Farbe	Artikelnummer	€/STK
Robusta Gold	**32.82.2010**	**89,90**
Edelstahl-sat.	**32.82.1400**	**58,40**
Schwarzstahl-Optik	**32.82.2180**	**83,20**
Schwarz matt	**32.82.5080**	**79,80**
Schwarz matt Struktur	**32.82.3310**	**83,20**

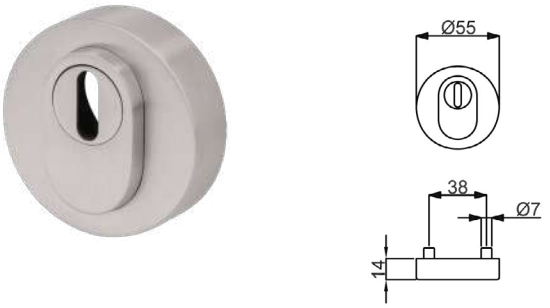

SCHUTZROSETTE

(Serie 32821180)

Schutzrosette mit ZA, Zylinderüberstand 10-17 mm mit Federmechanismus, Gewinde M5, ohne Befestigungsmaterial

Schutzrosette mit ZA

Farbe	Artikelnummer	€/STK
Edelstahl-sat.	**32.82.1180**	**60,70**

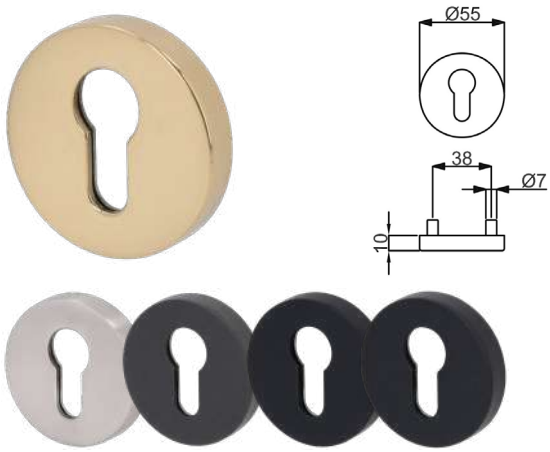

SCHUTZROSETTE

(Serie 32821440)

Schutzrosette PZ, Gewinde M5, ohne Befestigungsmaterial

Schutzrosette PZ

Farbe	Artikelnummer	€/STK
Robusta Gold	**32.82.2020**	**54,00**
Edelstahl-sat.	**32.82.1440**	**29,20**
Schwarzstahl-Optik	**32.82.2350**	**47,10**
Schwarz matt	**32.82.1340**	**46,10**
Schwarz matt Struktur	**32.82.4360**	**47,10**

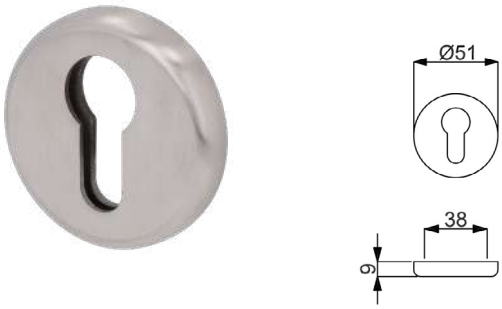

SCHUTZROSETTE

(Serie 32821200)

Schutzrosette PZ, von außen zu befestigen, ohne Befestigungsmaterial

Schutzrosette PZ

Farbe	Artikelnummer	€/STK
Edelstahl-sat.	**32.82.1200**	**21,90**

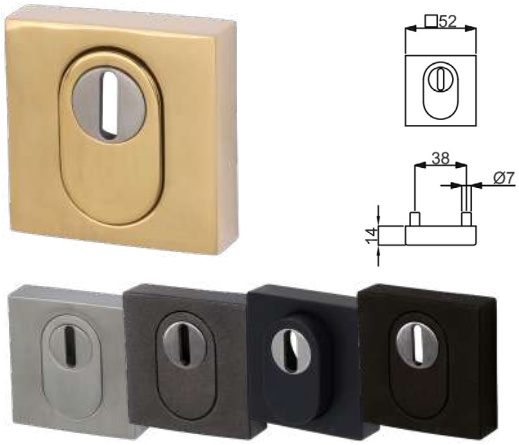

SCHUTZROSETTE SQUARE

(Serie 32822030)

Schutzrosette mit ZA, Gewinde M5, ohne Befestigungsmaterial, Zylinderüberstand 10-17 mm
Pulverbeschichtete Ausführung 9-16 mm

Schutzrosette Square mit ZA

Farbe	Artikelnummer	€/STK
Robusta Gold	**32.82.2030**	**96,60**
Edelstahl-sat.	**32.82.1410**	**65,20**
Schwarzstahl-Optik	**32.82.2190**	**89,90**
Schwarz matt	**32.82.5090**	**86,50**
Schwarz matt Struktur	**32.82.3320**	**89,90**

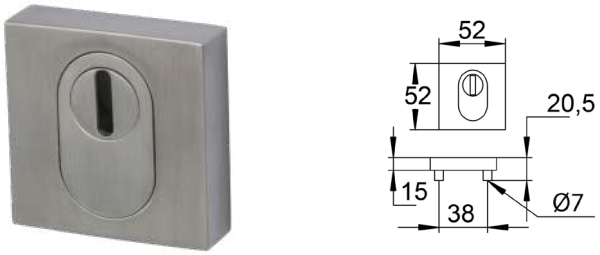

SCHUTZROSETTE SQUARE

(Serie 32858890)

Schutzrosette Square mit ZA, Zylinderüberstand 10-17 mm mit Federmechanismus, Gewinde M5, ohne Befestigungsmaterial

Schutzrosette Square mit ZA

Farbe	Artikelnummer	€/STK
Edelstahl-sat.	**32.85.8890**	**67,40**

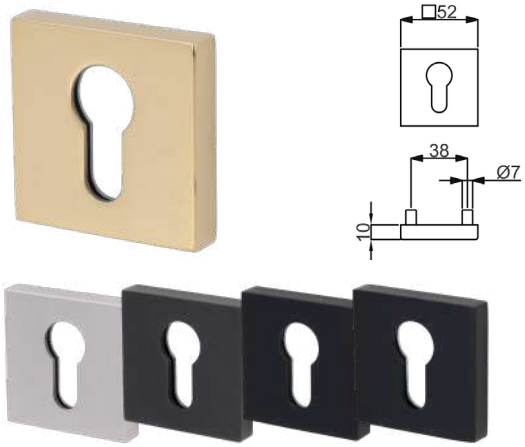

SCHUTZROSETTE SQUARE

(Serie 32822070)

Schutzrosette Square PZ, Gewinde M5, ohne Befestigungsmaterial

Schutzrosette Square PZ

Farbe	Artikelnummer	€/STK
Robusta Gold	**32.82.2070**	**60,70**
Edelstahl-sat.	**32.82.1450**	**33,70**
Schwarzstahl-Optik	**32.82.5060**	**54,00**
Schwarz matt	**32.82.5070**	**52,80**
Schwarz matt Struktur	**32.82.4370**	**50,40**

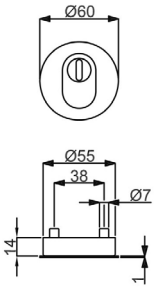

SCHUTZROSETTE PLANO

(Serie 32821930)

Schutzrosette Plano mit ZA, Gewinde M5, ohne Befestigungsmaterial, Zylinderüberstand -2 mm bis +4 mm, pulverbeschichtete Ausführung -2 mm bis +3 mm

Schutzrosette Plano mit ZA

Farbe	Artikelnummer	€/STK
Edelstahl-sat.	**32.82.1930**	**67,40**
Schwarzstahl-Optik	**32.82.3300**	**84,80**
Schwarz matt	**32.82.1940**	**83,70**
Schwarz matt Struktur	**32.82.3340**	**84,80**

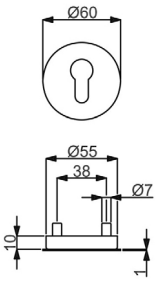

SCHUTZROSETTE PLANO

(Serie 32821920)

Schutzrosette Plano PZ, Gewinde M5, ohne Befestigungsmaterial

Schutzrosette Plano PZ

Farbe	Artikelnummer	€/STK
Edelstahl-sat.	**32.82.1920**	**33,20**

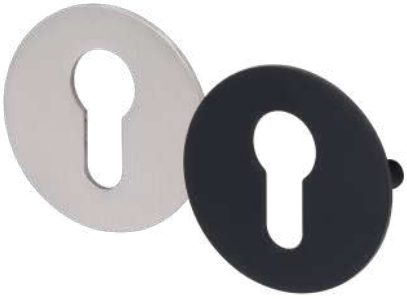

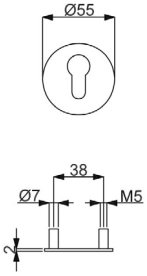

SCHUTZROSETTE PLANO

(Serie 32821280)

Schutzrosette Plano PZ, Gewinde M5, ohne Befestigungsmaterial

Schutzrosette Plano PZ

Farbe	Artikelnummer	€/STK
Edelstahl-sat.	**32.82.1280**	**27,00**
Schwarz matt	**32.82.1290**	**38,20**

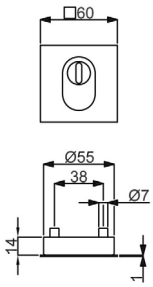

SCHUTZROSETTE PLANO SQUARE

(Serie 32821980)

Schutzrosette Plano mit ZA, Gewinde M5, ohne Befestigungsmaterial, Zylinderüberstand -2 mm bis +4 mm, pulverbeschichtete Ausführung -2 mm bis +3 mm

Schutzrosette Plano Square mit ZA

Farbe	Artikelnummer	€/STK
Edelstahl-sat.	**32.82.1980**	**60,70**
Schwarzstahl-Optik	**32.82.3260**	**92,70**
Schwarz matt	**32.82.1890**	**91,60**
Schwarz matt Struktur	**32.82.3330**	**92,70**

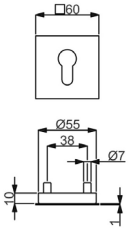

SCHUTZROSETTE PLANO SQUARE

(Serie 32821970)

Schutzrosette Plano Square PZ, Gewinde M5, ohne Befestigungsmaterial

Schutzrosette Plano Square PZ

Farbe	Artikelnummer	€/STK
Edelstahl-sat.	**32.82.1970**	**38,20**

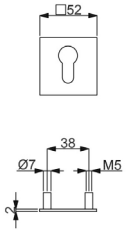

SCHUTZROSETTE PLANO SQUARE

(Serie 32821480)

Schutzrosette Plano Square PZ, Gewinde M5, ohne Befestigungsmaterial

Schutzrosette Plano Square PZ

Farbe	Artikelnummer	€/STK
Edelstahl-sat.	**32.82.1480**	**28,10**
Schwarz matt	**32.82.1490**	**39,40**

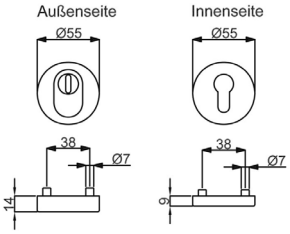

SCHUTZROSETTENPAAR

(Serie 32821420)

Schutzrosettenpaar mit ZA, Zylinderüberstand 10-17 mm, Gewinde M5, inkl. 2 Stk. Schrauben M5 x 75 mm (10.9), TS 68-72 mm
Geprüft nach DIN 18257 ES1/WB2

Schutzrosettenpaar mit ZA

Farbe	Artikelnummer	€/PR
Edelstahl-sat.	**32.82.1420**	**76,40**
Schwarz matt	**32.82.5110**	**100,80**
Schwarz matt Struktur	**32.82.5220**	**98,00**

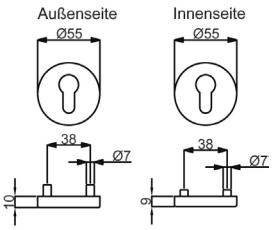

SCHUTZROSETTENPAAR

(Serie 32821460)

Schutzrosettenpaar PZ, Gewinde M5, inkl. 2 Stk Schrauben M5 x 75 mm (10.9), TS 68-72 mm
Geprüft nach DIN 18257 ES1/WB2

Schutzrosettenpaar PZ

Farbe	Artikelnummer	€/PR
Edelstahl-sat.	**32.82.1460**	**57,30**
Schwarz matt	**32.82.5130**	**74,60**
Schwarz matt Struktur	**32.82.5230**	**73,00**

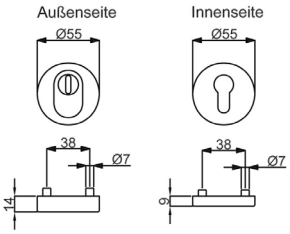

SCHUTZROSETTENPAAR TOP SPEED

(Serie 32821170)

Schutzrosettenpaar mit ZA, Zylinderüberstand 10-17 mm mit Federmechanismus, Gewinde M5, inkl. Schrauben M5 x 75 mm, TS 68-72 mm

Schutzrosettenpaar mit ZA

Farbe	Artikelnummer	€/PR
Edelstahl-sat.	**32.82.1170**	**46,10**

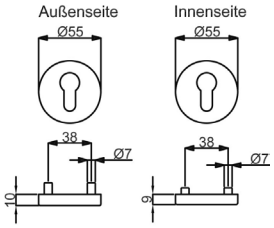

SCHUTZROSETTENPAAR TOP SPEED

(Serie 32829650)

Schutzrosettenpaar PZ mit Innenseite Top Speed, Gewinde M5, inkl. Schrauben M5 x 70 mm, TS 68-72 mm

Schutzrosettenpaar PZ

Farbe	Artikelnummer	€/PR
Außen Es-sat./Innen Es-sat.	**32.82.9650**	**33,70**
Außen Es-sat./Innen Chrom/Es-sat.	**32.35.2700**	**31,50**
Außen Es-sat./Innen Chrom/Ef-sat.	**32.35.2710**	**32,60**
Außen Es-sat./Innen Ef-sat.	**32.35.2730**	**32,60**

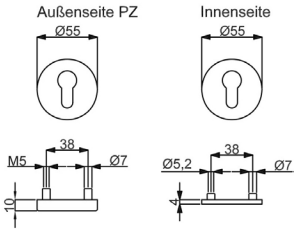

SCHUTZROSETTENPAAR FLAT

(Serie 32829600)

Schutzrosettenpaar PZ mit Innenseite Flat, Gewinde M5, inkl. Schrauben M5 x 70 mm, TS 68-72 mm

Schutzrosettenpaar PZ

Farbe	Artikelnummer	€/PR
Edelstahl-sat.	**32.82.9600**	**37,10**

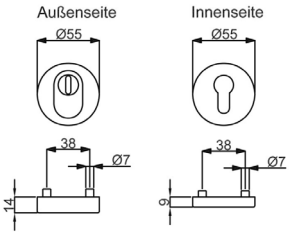

SCHUTZROSETTENPAAR BASIC

(Serie 32821190)

Schutzrosettenpaar mit ZA, Zylinderüberstand 10-17 mm mit Federmechanismus, Innenseite mit Stahlunterkonstruktion Basic, Gewinde M5, inkl. Schrauben M5 x 75 mm, TS 68-72 mm

Schutzrosettenpaar mit ZA

Farbe	Artikelnummer	€/PR
Edelstahl-sat.	**32.82.1190**	**48,30**

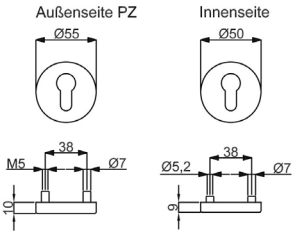

SCHUTZROSETTENPAAR BASIC

(Serie 32824060)

Schutzrosettenpaar PZ mit Innenseite Basic, Gewinde M5, inkl. Schrauben M5 x 75 mm, TS 68-72 mm

Schutzrosettenpaar PZ

Farbe	Artikelnummer	€/PR
Edelstahl-sat.	**32.82.4060**	**43,80**

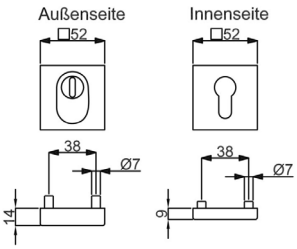

SCHUTZROSETTENPAAR SQUARE

(Serie 32821430)

Schutzrosettenpaar mit ZA, Zylinderüberstand 10-17 mm, Gewinde M5, inkl. 2 Stk. Schrauben M5 x 75 mm (10.9), TS 68-72 mm
Geprüft nach DIN 18257 ES1/WB2

Schutzrosettenpaar Square mit ZA

Farbe	Artikelnummer	€/PR
Edelstahl-sat.	**32.82.1430**	**83,20**
Schwarz matt	**32.82.5100**	**108,20**
Schwarz matt Struktur	**32.82.5240**	**105,00**

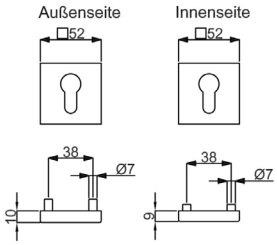

SCHUTZROSETTENPAAR SQUARE

(Serie 32821470)

Schutzrosettenpaar PZ, Gewinde M5, inkl. 2 Stk Schrauben M5 x 75 mm (10.9), TS 68-72 mm
Geprüft nach DIN 18257 ES1/WB2

Schutzrosettenpaar Square PZ

Farbe	Artikelnummer	€/PR
Edelstahl-sat.	**32.82.1470**	**60,70**
Schwarz matt	**32.82.5120**	**77,70**
Schwarz matt Struktur	**32.82.5250**	**75,00**

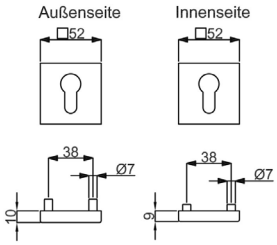

SCHUTZROSETTENPAAR SQUARE

(Serie 32858940)

Schutzrosettenpaar PZ, Gewinde M5, inkl. Schrauben M5 x 75 mm, TS 68-72 mm

Schutzrosettenpaar Square PZ

Farbe	Artikelnummer	€/PR
Edelstahl-sat.	**32.85.8940**	**40,40**

ISOLIEREINLAGE FÜR SCHUTZROSETTEN

(Serie 32829890)

passend für Schutzrosetten Artikel Nummer:
(ZA) 32821400, 32821410, 32821420, 32821430
(PZ) 32821440, 32821450, 32821460, 32821470

ES1

Ausführung	Artikelnummer	€/STK
ZA	**32.82.9890**	**12,90**
PZ	**32.82.9880**	**11,70**

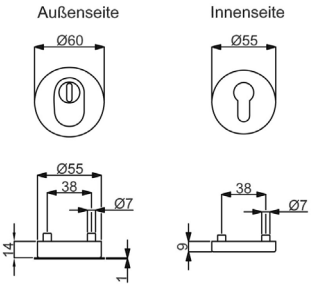

SCHUTZROSETTENPAAR PLANO

(Serie 32821910)

Schutzrosettenpaar mit ZA, Gewinde M5,
inkl. 2 Stk. Schrauben M5 x 60 mm (10.9), TS 68-72 mm
Zylinderüberstand -2 mm bis +4 mm, pulverbeschichtete
Ausführung -2 mm bis +3 mm,
Geprüft nach DIN 18257 ES1/WB2

Schutzrosettenpaar Plano mit ZA

Farbe	Artikelnummer	€/PR
Edelstahl-sat.	**32.82.1910**	**80,90**

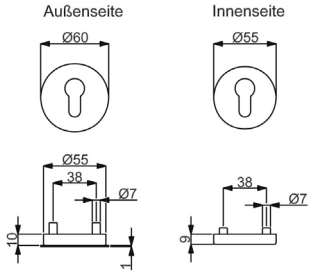

SCHUTZROSETTENPAAR PLANO

(Serie 32821900)

Schutzrosettenpaar PZ, Gewinde M5, inkl. 2 Stk Schrauben
M5 x 60 mm (10.9), TS 68-72 mm
Geprüft nach DIN 18257 ES1/WB2

Schutzrosettenpaar Plano PZ

Farbe	Artikelnummer	€/PR
Edelstahl-sat.	**32.82.1900**	**62,90**

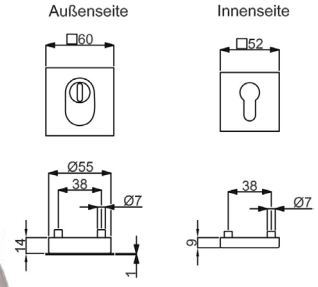

SCHUTZROSETTENPAAR PLANO SQUARE

(Serie 32821960)

Schutzrosettenpaar mit ZA, Gewinde M5,
inkl. 2 Stk. Schrauben M5 x 60 mm (10.9), TS 68-72 mm
Zylinderüberstand -2 mm bis +4 mm, pulverbeschichtete
Ausführung -2 mm bis +3 mm,
Geprüft nach DIN 18257 ES1/WB2

Schutzrosettenpaar Plano Square mit ZA

Farbe	Artikelnummer	€/PR
Edelstahl-sat.	**32.82.1960**	**84,30**
Schwarz matt	**32.82.1990**	**126,80**

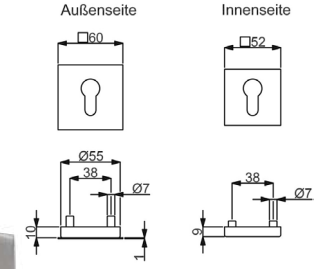

SCHUTZROSETTENPAAR PLANO SQUARE

(Serie 32821950)

Schutzrosettenpaar PZ, Gewinde M5, inkl. 2 Stk Schrauben
M5 x 65 mm (10.9), TS 68-72 mm
Geprüft nach DIN 18257 ES1/WB2

Schutzrosettenpaar Plano Square PZ

Farbe	Artikelnummer	€/PR
Edelstahl-sat.	**32.82.1950**	**64,10**

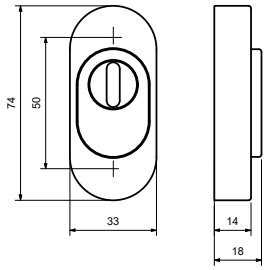

SCHUTZROSETTE OVAL

(Serie 40333310)

Schieberosette oval mit ZA, 2-teilig, mit Federausgleich, ohne Befestigungsmaterial, Zylinderüberstand 10,5-16 mm

Schieberosette mit ZA

Farbe	Artikelnummer	€/STK
Edelstahl-sat.	**40.33.3310**	**82,00**
Aluminium F1	**40.33.3330**	**80,90**
Aluminium F9	**40.33.3340**	**80,90**
Aluminium weiß	**40.33.3350**	**78,60**

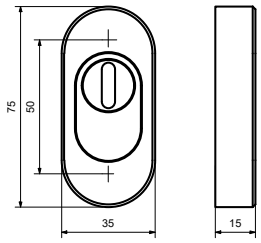

SCHUTZROSETTE OVAL

(Serie 32858990)

Schieberosette oval mit ZA, mit Federmechanismus, ohne Befestigungsmaterial, Zylinderüberstand 11-18 mm
Pulverbeschichtete Ausführung 10-17 mm

Schieberosette mit ZA

Farbe	Artikelnummer	€/STK
Edelstahl-sat.	**32.85.8990**	**51,90**
Schwarzstahl-Optik	**32.82.2400**	**89,50**
Schwarz matt	**32.82.2390**	**84,50**
Schwarz matt Struktur	**32.82.4240**	**89,50**

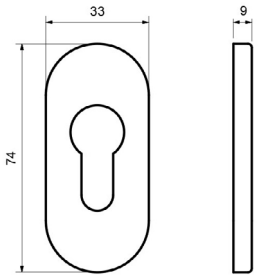

SCHUTZROSETTE OVAL

(Serie 32856480)

Schieberosette PZ mit Stahlunterteil, oval, Lochabstand 50 mm, ohne Befestigungsmaterial

Schieberosette oval PZ

Farbe	Artikelnummer	€/STK
Edelstahl-sat.	**32.85.6480**	**17,40**
Aluminium F1	**40.33.3270**	**15,50**
Aluminium weiß	**40.33.3290**	**14,40**
Schwarz matt Struktur	**32.82.4380**	**47,80**

SCHUTZROSETTE RECHTECKIG

(Serie 32858740)

Schieberosette Square mit ZA, Zylinderüberstand 11-18 mm mit Federmechanismus, ohne Befestigungsmaterial

Schieberosette Square mit ZA

Farbe	Artikelnummer	€/STK
Edelstahl-sat.	**32.85.8740**	**54,00**
Schwarz matt	**32.82.4260**	**100,80**
Schwarz matt Struktur	**32.82.4250**	**101,90**

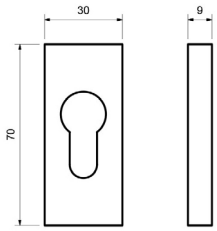

SCHUTZROSETTE RECHTECKIG

(Serie 32856490)

Schieberosette PZ mit Stahlunterteil, Lochabstand 50 mm, ohne Befestigungsmaterial

Schieberosette Square PZ

Farbe	Artikelnummer	€/STK
Edelstahl-sat.	**32.85.6490**	**23,10**
Schwarz matt	**32.82.4280**	**53,60**
Schwarz matt Struktur	**32.82.4290**	**53,60**

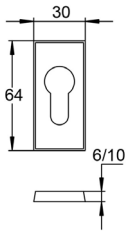

SCHUTZROSETTE RECHTECKIG

(Serie 40111970)

Schieberosette PZ mit Aluminium Unterteil, Lochabstand 50 mm, ohne Befestigungsmaterial

10 mm Rosettenhöhe

Farbe	Artikelnummer	€/STK
Aluminium F1	**40.11.1980**	**8,90**

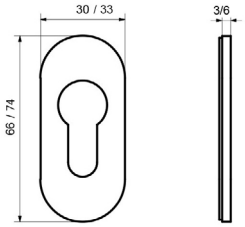

KLEBEROSETTE OVAL

(Serie 40334190)

Kleberosette PZ

Maße 30x66x3 mm

Farbe	Artikelnummer	€/STK
Edelstahl-sat.	**40.33.4190**	**11,70**
Aluminium F1	**40.33.4200**	**6,60**
Aluminium F9	**40.33.4210**	**7,80**
Aluminium weiß	**40.33.4220**	**6,60**

Maße 33x74x6 mm

Farbe	Artikelnummer	€/STK
Edelstahl-sat.	**40.33.4230**	**12,40**
Aluminium F1	**40.33.4240**	**7,40**
Aluminium F9	**40.33.4250**	**8,40**
Aluminium weiß	**40.33.4260**	**7,40**

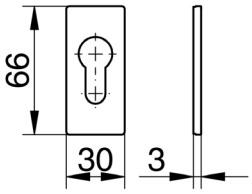

KLEBEROSETTE RECHTECKIG

(Serie 40334320)

Kleberosette PZ

Höhe 3 mm

Farbe	Artikelnummer	€/STK
Aluminium F1	**40.33.4320**	**7,00**
Aluminium F9	**40.33.4330**	**8,20**
Aluminium weiß	**40.33.4340**	**7,00**

Ronny
Seite 499

Ronny Square
Seite 499

Galina Square
Seite 500

Matteo Square
Seite 500

Korsika
Seite 501

Korsika Square
Seite 501

Sirius
Seite 502

Alaska
Seite 502

Canto
Seite 502

Erwin
Seite 503

Alex
Seite 504

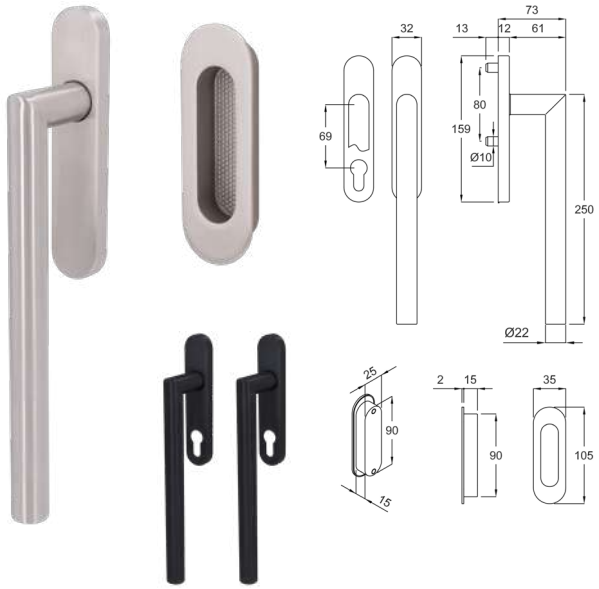

RONNY HEBE-/SCHIEBETÜRBESCHLAG

(Serie 32849600)

Hebe-/Schiebetürbeschlag mit Rasterung 90°, fest/drehbar, verdeckte Verschraubung M6, 10 mm Vollstift, vorgerichtet für Türstärke 74-90 mm

unverschließbar außen mit Schiebetürmuschel

Farbe	Artikelnummer	€/GRT
Edelstahl-sat.	**32.84.9600**	**142,70**
Schwarzstahl-Optik	**32.84.9540**	**207,70**
Schwarz matt	**32.97.5100**	**196,70**
Schwarz matt Struktur	**32.84.8990**	**207,70**
Graphit grau	**32.97.5700**	**215,70**

beidseitig mit Schiebetürgriff, PZ verschließbar

Farbe	Artikelnummer	€/GRT
Edelstahl-sat.	**32.84.9610**	**194,40**
Schwarz matt	**32.97.5110**	**259,60**
Schwarz matt Struktur	**32.84.8930**	**270,70**

innen Griff PZ verschließbar, außen Griffmuschel unverschließbar

Farbe	Artikelnummer	€/GRT
Edelstahl-sat.	**32.84.9620**	**149,40**
Schwarz matt	**32.97.5120**	**209,00**
Schwarz matt Struktur	**32.84.8980**	**218,90**

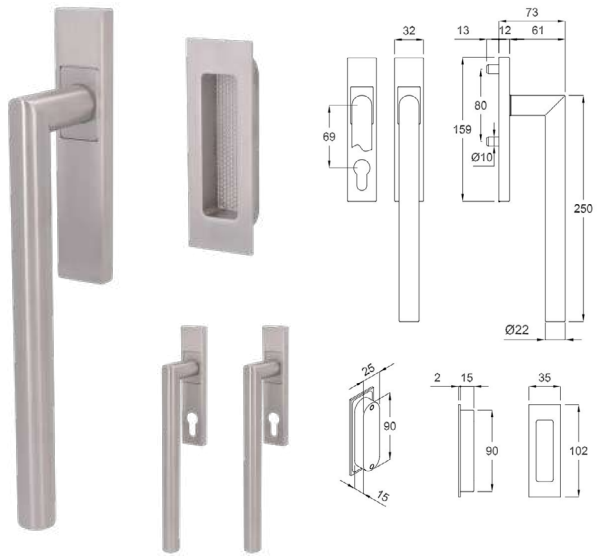

RONNY SQUARE HEBE-/SCHIEBETÜRBESCHLAG

(Serie 32849030)

Hebe-/Schiebetürbeschlag mit Rasterung 90°, fest/drehbar, verdeckte Verschraubung M6, 10 mm Vollstift, vorgerichtet für Türstärke 74-90 mm

unverschließbar außen mit Schiebetürmuschel

Farbe	Artikelnummer	€/GRT
Edelstahl-sat.	**32.84.9030**	**214,60**

beidseitig mit Schiebetürgriff, PZ verschließbar

Farbe	Artikelnummer	€/GRT
Edelstahl-sat.	**32.84.9040**	**266,30**

innen Griff PZ verschließbar, außen Griffmuschel unverschließbar

Farbe	Artikelnummer	€/GRT
Edelstahl-sat.	**32.84.9050**	**221,30**

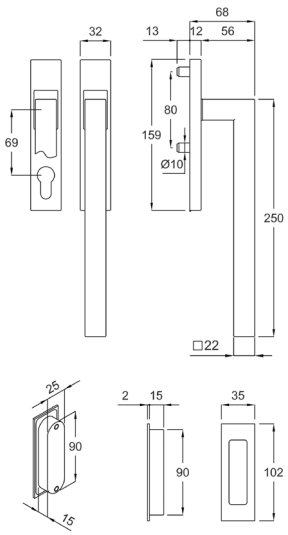

GALINA SQUARE HEBE-/SCHIEBETÜRBESCHLAG

(Serie 32849960)

Hebe-/Schiebetürbeschlag mit Rasterung 90°, fest/drehbar, verdeckte Verschraubung M6, 10 mm Vollstift, vorgerichtet für Türstärke 74-90 mm

unverschließbar außen mit Schiebetürmuschel

Farbe	Artikelnummer	€/GRT
Edelstahl-sat.	**32.84.9960**	**265,90**
Schwarzstahl-Optik	**32.84.9240**	**306,70**
Schwarz matt	**32.84.9280**	**295,50**
Schwarz matt Struktur	**32.84.9000**	**306,70**
Graphit grau	**32.97.5750**	**315,70**

beidseitig mit Schiebetürgriff, PZ verschließbar

Farbe	Artikelnummer	€/GRT
Edelstahl-sat.	**32.84.9970**	**370,50**
Schwarz matt	**32.84.9210**	**415,50**
Schwarz matt Struktur	**32.84.7390**	**415,50**

innen Griff PZ verschließbar, außen Griffmuschel unverschließbar

Farbe	Artikelnummer	€/GRT
Edelstahl-sat.	**32.84.9950**	**273,00**
Schwarz matt	**32.84.9380**	**306,70**
Schwarz matt Struktur	**32.84.7380**	**306,70**

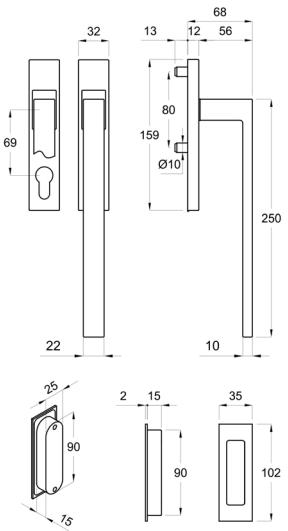

MATTEO SQUARE HEBE-/SCHIEBETÜRBESCHLAG

(Serie 32976200)

Hebe-/Schiebetürbeschlag mit Rasterung 90°, fest/drehbar, verdeckte Verschraubung M6, 10 mm Vollstift, vorgerichtet für Türstärke 74-90 mm

unverschließbar außen mit Schiebetürmuschel

Farbe	Artikelnummer	€/GRT
Edelstahl-sat.	**32.97.6200**	**177,50**
Schwarz matt	**32.97.6390**	**201,60**
Schwarz matt Struktur	**32.97.6280**	**205,80**

beidseitig mit Schiebetürgriff, PZ verschließbar

Farbe	Artikelnummer	€/GRT
Edelstahl-sat.	**32.97.6210**	**224,70**
Schwarz matt	**32.97.6400**	**213,20**
Schwarz matt Struktur	**32.97.6290**	**217,40**

innen Griff PZ verschließbar, außen Griffmuschel unverschließbar

Farbe	Artikelnummer	€/GRT
Edelstahl-sat.	**32.97.6220**	**185,90**
Schwarz matt	**32.97.6410**	**260,40**
Schwarz matt Struktur	**32.97.6300**	**264,60**

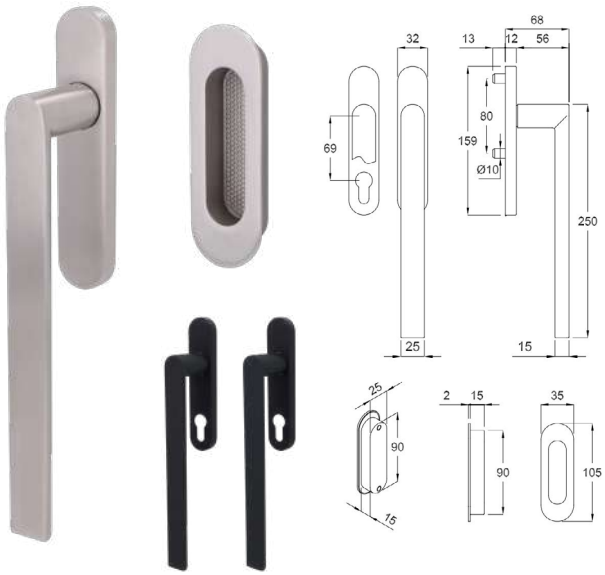

KORSIKA HEBE-/SCHIEBETÜRBESCHLAG

(Serie 32861600)

Hebe-/Schiebetürbeschlag mit Rasterung 90°, fest/drehbar, verdeckte Verschraubung M6, 10 mm Vollstift, vorgerichtet für Türstärke 74-90 mm

unverschließbar außen mit Schiebetürmuschel

Farbe	Artikelnummer	€/GRT
Edelstahl-sat.	**32.86.1600**	**196,70**
Schwarzstahl-Optik	**32.86.1660**	**231,40**
Schwarz matt	**32.86.1930**	**226,80**
Schwarz matt Struktur	**32.86.1630**	**231,40**

beidseitig mit Schiebetürgriff, PZ verschließbar

Farbe	Artikelnummer	€/GRT
Edelstahl-sat.	**32.86.1610**	**248,30**
Schwarzstahl-Optik	**32.86.1670**	**294,30**
Schwarz matt	**32.86.1940**	**289,80**
Schwarz matt Struktur	**32.86.1640**	**294,30**

innen Griff PZ verschließbar, außen Griffmuschel unverschließbar

Farbe	Artikelnummer	€/GRT
Edelstahl-sat.	**32.86.1620**	**203,40**
Schwarzstahl-Optik	**32.86.1680**	**243,80**
Schwarz matt	**32.86.1950**	**238,40**
Schwarz matt Struktur	**32.86.1650**	**243,80**

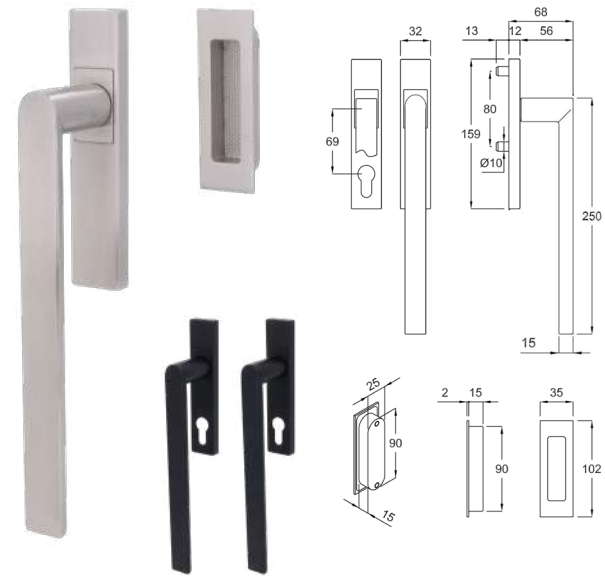

KORSIKA SQUARE HEBE-/SCHIEBETÜRBESCHLAG

(Serie 32861960)

Hebe-/Schiebetürbeschlag mit Rasterung 90°, fest/drehbar, verdeckte Verschraubung M6, 10 mm Vollstift, vorgerichtet für Türstärke 74-90 mm

unverschließbar außen mit Schiebetürmuschel

Farbe	Artikelnummer	€/GRT
Edelstahl-sat.	**32.86.1960**	**202,70**
Schwarz matt	**32.86.1990**	**233,10**
Schwarz matt Struktur	**32.86.2020**	**237,30**

beidseitig mit Schiebetürgriff, PZ verschließbar

Farbe	Artikelnummer	€/GRT
Edelstahl-sat.	**32.86.1970**	**265,70**
Schwarz matt	**32.86.2000**	**296,10**
Schwarz matt Struktur	**32.86.2030**	**300,30**

innen Griff PZ verschließbar, außen Griffmuschel unverschließbar

Farbe	Artikelnummer	€/GRT
Edelstahl-sat.	**32.86.1980**	**214,20**
Schwarz matt	**32.86.2010**	**244,70**
Schwarz matt Struktur	**32.86.2040**	**248,90**

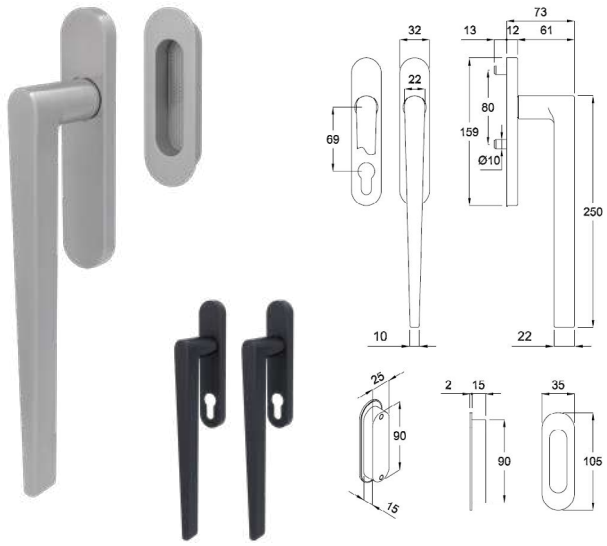

SIRIUS HEBE-/SCHIEBETÜRBESCHLAG

(Serie 32861800)

Hebe-/Schiebetürbeschlag mit Rasterung 90°, fest/drehbar, verdeckte Verschraubung M6, 10 mm Vollstift, vorgerichtet für Türstärke 74-90 mm

unverschließbar außen mit Schiebetürmuschel

Farbe	Artikelnummer	€/GRT
Edelstahl-sat.	**32.86.1800**	**300,00**
Schwarz matt	**32.86.1830**	**351,60**
Schwarz matt Struktur	**32.86.1860**	**356,20**

beidseitig mit Schiebetürgriff, PZ verschließbar

Farbe	Artikelnummer	€/GRT
Edelstahl-sat.	**32.86.1810**	**349,30**
Schwarz matt	**32.86.1840**	**419,10**
Schwarz matt Struktur	**32.86.1870**	**425,80**

innen Griff PZ verschließbar, außen Griffmuschel unverschließbar

Farbe	Artikelnummer	€/GRT
Edelstahl-sat.	**32.86.1820**	**311,50**
Schwarz matt	**32.86.1850**	**364,00**
Schwarz matt Struktur	**32.86.1880**	**368,60**

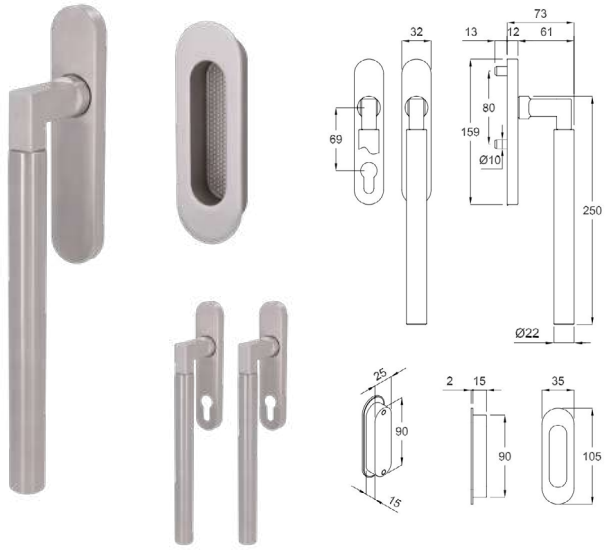

ALASKA HEBE-/SCHIEBETÜRBESCHLAG

(Serie 32848950)

Hebe-/Schiebetürbeschlag mit Rasterung 90°, fest/drehbar, verdeckte Verschraubung M6, 10 mm Vollstift, vorgerichtet für Türstärke 74-90 mm

unverschließbar außen mit Schiebetürmuschel

Farbe	Artikelnummer	€/GRT
Edelstahl-sat.	**32.84.8950**	**294,30**

beidseitig mit Schiebetürgriff, PZ verschließbar

Farbe	Artikelnummer	€/GRT
Edelstahl-sat.	**32.84.8960**	**404,50**

innen Griff PZ verschließbar, außen Griffmuschel unverschließbar

Farbe	Artikelnummer	€/GRT
Edelstahl-sat.	**32.84.8970**	**301,10**

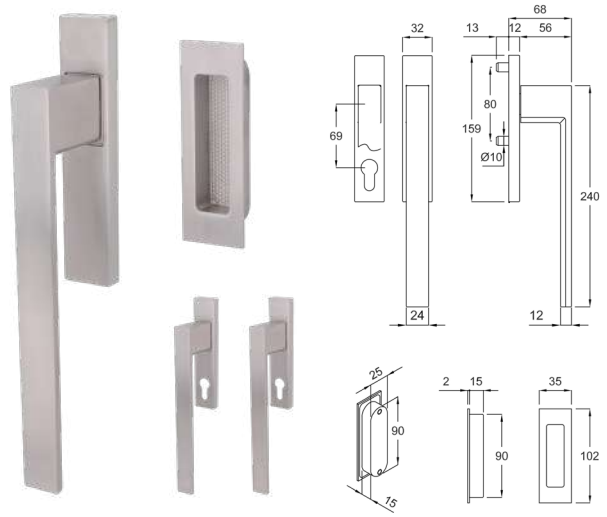

CANTO HEBE-/SCHIEBETÜRBESCHLAG

(Serie 32849860)

Hebe-/Schiebetürbeschlag mit Rasterung 90°, fest/drehbar, verdeckte Verschraubung M6, 10 mm Vollstift, vorgerichtet für Türstärke 74-90 mm

unverschließbar außen mit Schiebetürmuschel

Farbe	Artikelnummer	€/GRT
Edelstahl-sat.	**32.84.9860**	**314,60**

beidseitig mit Schiebetürgriff, PZ verschließbar

Farbe	Artikelnummer	€/GRT
Edelstahl-sat.	**32.84.9870**	**433,90**

innen Griff PZ verschließbar, außen Griffmuschel unverschließbar

Farbe	Artikelnummer	€/GRT
Edelstahl-sat.	**32.84.9880**	**321,70**

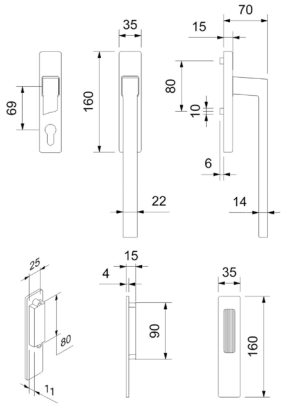

ERWIN HEBE-/SCHIEBETÜRBESCHLAG

(Serie 40337770)

Hebe-/Schiebetürbeschlag mit Rasterung 180°, fest / drehbar, verdeckte Verschraubung M6, ohne Stift und Schrauben, Stifteinstand 54mm

unverschließbar außen mit Schiebetürmuschel

Farbe	Artikelnummer	€/GRT
Schwarz matt	**40.33.7770**	**97,00**

beidseitig mit Schiebetürgriff, PZ verschließbar

Farbe	Artikelnummer	€/GRT
Schwarz matt	**40.33.7780**	**133,70**

innen Griff PZ verschließbar, außen Griffmuschel unverschließbar

Farbe	Artikelnummer	€/GRT
Schwarz matt	**40.33.7790**	**97,00**

MONTAGEZUBEHÖR FÜR HEBE-/ SCHIEBETÜRBE-SCHLAG ALEX & ERWIN

(Serie 32238200)

Montagezubehör für Serie Erwin und Alex, inkl. 10 mm Vollstift und Schrauben M6

unverschließbar außen mit Schiebetürmuschel, Stift 95 mm

Türstärke	Schraube	Stift	Artikelnummer	€/SET
68-73 mm	M6 x 80 mm	10 x 95 mm	**32.23.8200**	**6,00**
73-78 mm	M6 x 85 mm	10 x 95 mm	**32.23.8210**	**6,00**
78-83 mm	M6 x 90 mm	10 x 95 mm	**32.23.8220**	**6,00**
83-88 mm	M6 x 95 mm	10 x 95 mm	**32.23.8230**	**6,00**
88-93 mm	M6 x 100 mm	10 x 95 mm	**32.23.8240**	**6,00**
93-98 mm	M6 x 105 mm	10 x 95 mm	**32.23.8250**	**6,00**

unverschließbar außen mit Schiebetürmuschel, Stift 105 mm

Türstärke	Schraube	Stift	Artikelnummer	€/SET
68-73 mm	M6 x 80 mm	10 x 105 mm	**32.23.8260**	**6,00**
73-78 mm	M6 x 85 mm	10 x 105 mm	**32.23.8270**	**6,00**
78-83 mm	M6 x 90 mm	10 x 105 mm	**32.23.8280**	**6,00**
83-88 mm	M6 x 95 mm	10 x 105 mm	**32.23.8290**	**6,00**
88-93 mm	M6 x 100 mm	10 x 105 mm	**32.23.8300**	**6,00**
93-98 mm	M6 x 105 mm	10 x 105 mm	**32.23.8310**	**6,00**

beidseitig mit Schiebetürgriff, PZ verschließbar

Türstärke	Schraube	Stift	Artikelnummer	€/SET
68-73 mm	M6 x 85 mm	10 x 140 mm	**32.23.8320**	**7,10**
73-78 mm	M6 x 90 mm	10 x 145 mm	**32.23.8330**	**7,10**
78-83 mm	M6 x 95 mm	10 x 150 mm	**32.23.8340**	**7,10**
83-88 mm	M6 x 100 mm	10 x 155 mm	**32.23.8350**	**7,10**
88-93 mm	M6 x 105 mm	10 x 160 mm	**32.23.8360**	**7,10**
93-98 mm	M6 x 110 mm	10 x 165 mm	**32.23.8370**	**7,10**

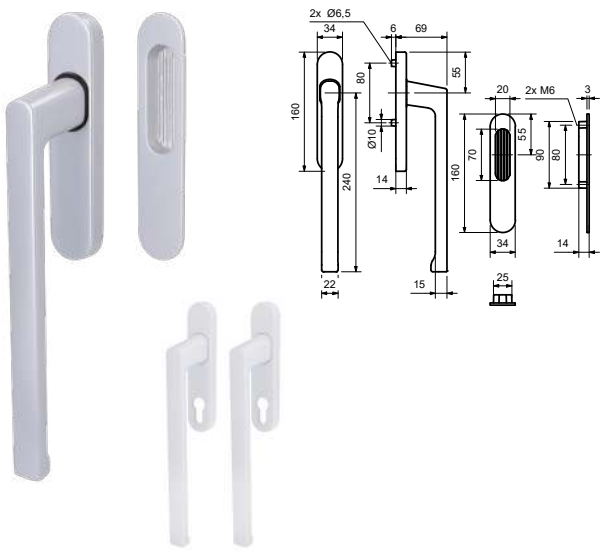

ALEX HEBE-/SCHIEBETÜRBESCHLAG

(Serie 40337900)

Hebe-/Schiebetürbeschlag mit Rasterung 180°, fest / drehbar, verdeckte Verschraubung M6, ohne Stift und Schrauben, Stifteinstand 54mm

unverschließbar außen mit Schiebetürmuschel

Farbe	Artikelnummer	€/GRT
Aluminium F1	**40.33.7900**	**67,40**
Aluminium weiß	**40.33.7930**	**61,70**
Aluminium F9	**40.33.7980**	**67,40**

beidseitig mit Schiebetürgriff, PZ verschließbar

Farbe	Artikelnummer	€/GRT
Aluminium F1	**40.33.7910**	**99,60**
Aluminium weiß	**40.33.7940**	**84,60**
Aluminium F9	**40.33.9920**	**108,20**

innen Griff PZ verschließbar, außen Griffmuschel unverschließbar

Farbe	Artikelnummer	€/GRT
Aluminium F1	**40.33.7920**	**67,40**
Aluminium weiß	**40.33.7950**	**61,70**
Aluminium F9	**40.33.7970**	**67,40**

MONTAGEZUBEHÖR FÜR HEBE-/ SCHIEBETÜRBE-SCHLAG ALEX & ERWIN

(Serie 32238200)

Montagezubehör für Serie Erwin und Alex, inkl. 10 mm Vollstift und Schrauben M6

unverschließbar außen mit Schiebetürmuschel, Stift 95 mm

Türstärke	Schraube	Stift	Artikelnummer	€/SET
68-73 mm	M6 x 80 mm	10 x 95 mm	**32.23.8200**	**6,00**
73-78 mm	M6 x 85 mm	10 x 95 mm	**32.23.8210**	**6,00**
78-83 mm	M6 x 90 mm	10 x 95 mm	**32.23.8220**	**6,00**
83-88 mm	M6 x 95 mm	10 x 95 mm	**32.23.8230**	**6,00**
88-93 mm	M6 x 100 mm	10 x 95 mm	**32.23.8240**	**6,00**
93-98 mm	M6 x 105 mm	10 x 95 mm	**32.23.8250**	**6,00**

unverschließbar außen mit Schiebetürmuschel, Stift 105 mm

Türstärke	Schraube	Stift	Artikelnummer	€/SET
68-73 mm	M6 x 80 mm	10 x 105 mm	**32.23.8260**	**6,00**
73-78 mm	M6 x 85 mm	10 x 105 mm	**32.23.8270**	**6,00**
78-83 mm	M6 x 90 mm	10 x 105 mm	**32.23.8280**	**6,00**
83-88 mm	M6 x 95 mm	10 x 105 mm	**32.23.8290**	**6,00**
88-93 mm	M6 x 100 mm	10 x 105 mm	**32.23.8300**	**6,00**
93-98 mm	M6 x 105 mm	10 x 105 mm	**32.23.8310**	**6,00**

beidseitig mit Schiebetürgriff, PZ verschließbar

Türstärke	Schraube	Stift	Artikelnummer	€/SET
68-73 mm	M6 x 85 mm	10 x 140 mm	**32.23.8320**	**7,10**
73-78 mm	M6 x 90 mm	10 x 145 mm	**32.23.8330**	**7,10**
78-83 mm	M6 x 95 mm	10 x 150 mm	**32.23.8340**	**7,10**
83-88 mm	M6 x 100 mm	10 x 155 mm	**32.23.8350**	**7,10**
88-93 mm	M6 x 105 mm	10 x 160 mm	**32.23.8360**	**7,10**
93-98 mm	M6 x 110 mm	10 x 165 mm	**32.23.8370**	**7,10**

Schiebetürbeschlag Wels
Seite 507

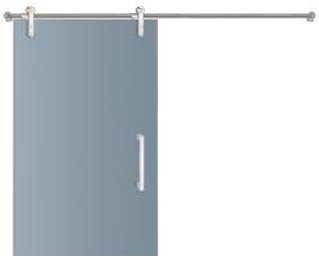

Schiebetürmuschel
Seite 535

Schiebetürschloss
Seite 536

Schiebetürbeschlag Graz
Seite 514

Schiebetürbeschlag A, B, C
Seite 522

Schiebetürbeschlag D, E
Seite 527

Schiebetürbeschlag Steyr in der Wand laufend
Seite 534

SCHIEBETÜRBESCHLAG SET WELS FÜR GLASTÜREN

(Serie 70210010)

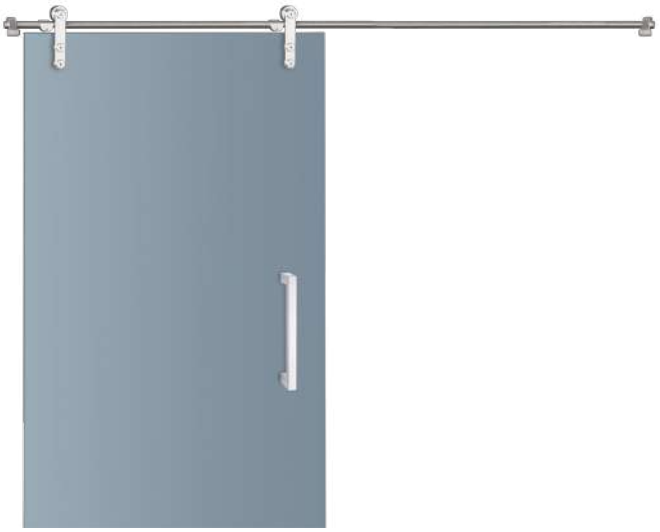

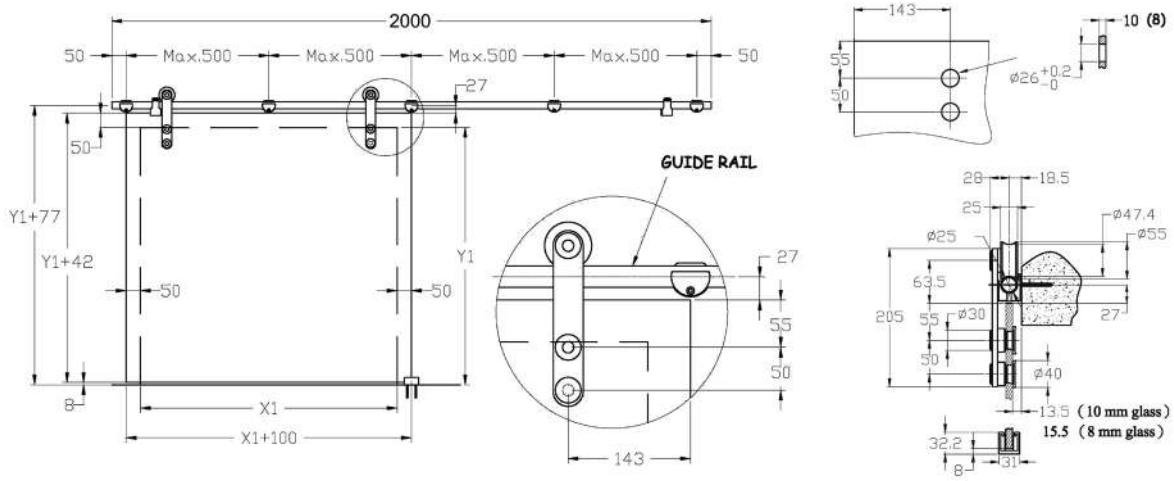

Für Innen-Ganzglastüren, mit Rundrohr Ø 25 mm, Glasstärke 8/10 mm, Flügelgewicht max. 100 kg, Flügelbreite max. 1000 mm, Edelstahl-sat.
Set 1- flügelig: 2 Rollwagen, 2 Türstopper, 5 Wandbefestigungen, 1 Bodenführung, 1 Laufschiene 2000 mm, 2 Endkappen
Set 2- flügelig: 4 Rollwagen, 4 Türstopper, 10 Wandbefestigungen, 2 Bodenführungen, 2 Laufschienen 2000 mm, 2 Endkappen, 1 Laufschienenverbinder

1-flügelig

Länge	Artikelnummer	€/SET
2000 mm	**70.21.0010**	**613,40**

2-flügelig

Länge	Artikelnummer	€/SET
4000 mm	**70.20.1670**	**1.252,80**

WANDABSTANDSHALTER (KOMBINATION MIT SCHIEBETÜRBESCHLAG WELS)

(Serie 70201530)

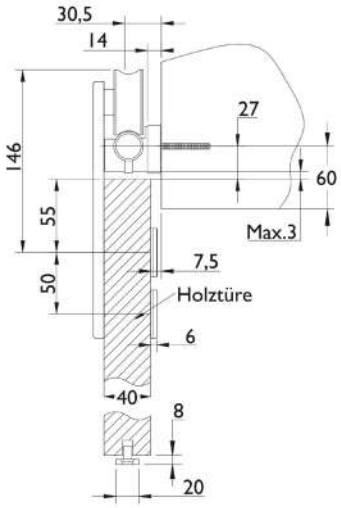

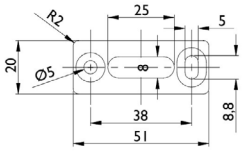

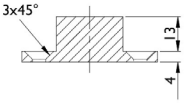

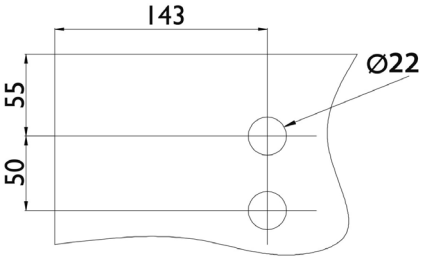

Wandabstandshalterset - Set für Holztüren, 1 - flügelig, Set besteht aus 5 Stück Wandhalter-Unterbauteile verstellbar, 4 Stück verlängerte Schrauben, 1 Stück Bodenführung für Holztür
Wandabstandhalter verstellbar von 18 - 27 mm, Wandabstandshalter sind im maximalen Abstand von der Hälfte der Türblattbreite zu setzen

Wandabstandshalterset für Schiebetürbeschlag

Farbe	Artikelnummer	€/SET
Edelstahl-sat.	**70.20.1530**	**213,80**

LAUFWAGEN FÜR HOLZTÜREN

(Serie 70201650)

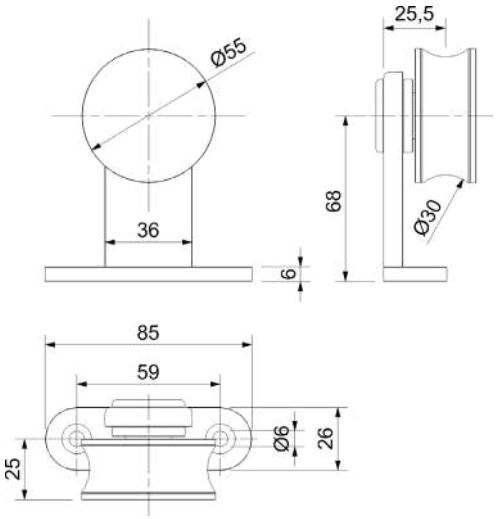

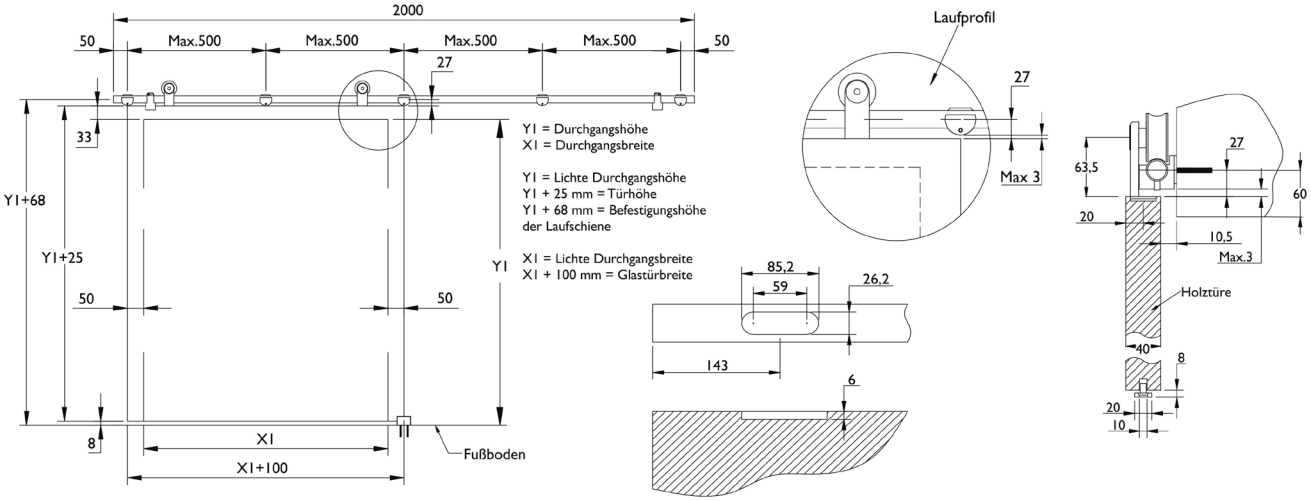

Schiebetürbeschlag muss mit Einzelteilen zusammen gestellt werden.
Wandhalter sind im maximalen Abstand von der Hälfte der Türblattbreite zu setzen

Laufwagen für Holztüren zum Aufschrauben

Farbe	Artikelnummer	€/STK
Edelstahl-sat.	**70.20.1650**	**149,80**

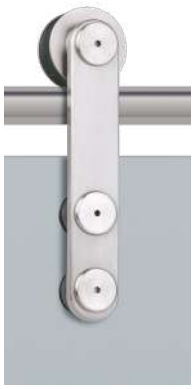

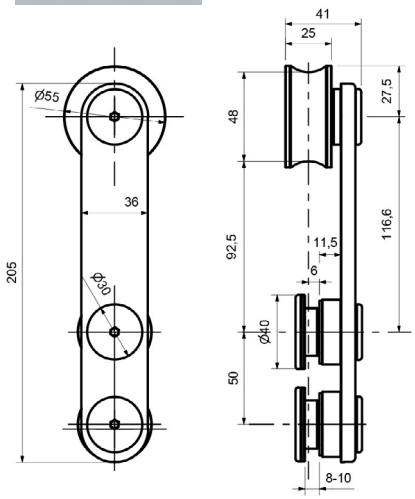

LAUFWAGEN

(Serie 70210530)

Laufwagen für Ganzglastür Schiebetürbeschlag

Farbe	Artikelnummer	€/STK
Edelstahl-sat.	**70.21.0530**	**198,10**

STOPPERPAAR

(Serie 70202480)

für 2-flügelige Ganzglastüren 8/10 mm

für Glasstärke 8/10 mm

Farbe	Artikelnummer	€/PR
Edelstahl-sat.	**70.20.2480**	**141,40**

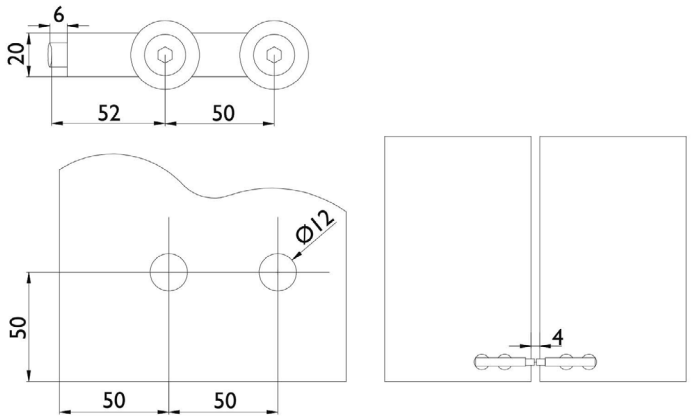

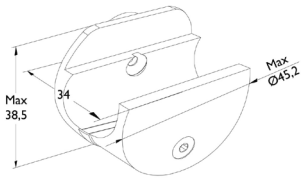

WANDHALTER
(Serie 70210520)

Wandhalter für Schiebetürbeschlag

Farbe	Artikelnummer	€/STK
Edelstahl-sat.	**70.21.0520**	**37,00**

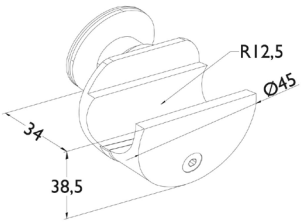

WANDHALTER GLAS/GLAS
(Serie 70201750)

für Glastürstärke 8/10 mm, Glasbohrung Ø 30 mm

Wandhalter für Schiebetürbeschlag Glas/Glas

Farbe	Artikelnummer	€/STK
Edelstahl-sat.	**70.20.1750**	**62,40**

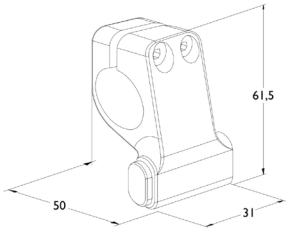

TÜRSTOPPER
(Serie 70210540)

Türstopper für Schiebetürbeschlag - Glastüren

Farbe	Ausführung	Artikelnummer	€/STK
Edelstahl-sat.	rechts	**70.21.0540**	**41,20**
Edelstahl-sat.	links	**70.21.0550**	**41,20**

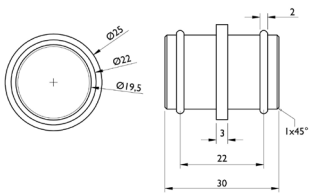

LAUFSCHINENVERBINDER
(Serie 70210570)

Laufschienenverbinder für Schiebetürbeschlag

Farbe	Artikelnummer	€/STK
Edelstahl-sat.	**70.21.0570**	**26,30**

LAUFSCHIENENROHR
(Serie 70201550)

Laufschienenrohr für Schiebetürbeschlag, ohne Endkappen

Laufschienenrohr 25/2 mm

Farbe	Länge	Artikelnummer	€/STK
Edelstahl-sat.	2400 mm	**70.20.1550**	**69,60**
Edelstahl-sat.	2800 mm	**70.20.1560**	**82,00**
Edelstahl-sat.	3200 mm	**70.20.1570**	**89,90**

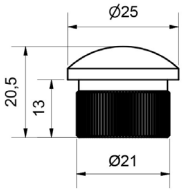

ENDKAPPE
(Serie 70210510)

Endkappe für Schiebetürbeschlag

Farbe	Artikelnummer	€/STK
Edelstahl-sat.	**70.21.0510**	**11,20**

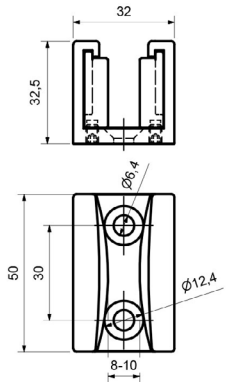

BODENFÜHRUNG
(Serie 70210560)

Bodenführung für Glasschiebetürbeschlag

Farbe	Artikelnummer	€/STK
Edelstahl-sat.	**70.21.0560**	**29,50**

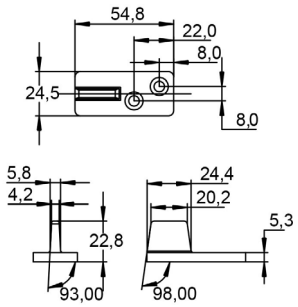

BODENFÜHRUNG
(Serie 70251140)

Bodenführung für Holzschiebetürbeschlag

Ausführung	Artikelnummer	€/STK
Kunststoff	**70.25.1140**	**9,30**

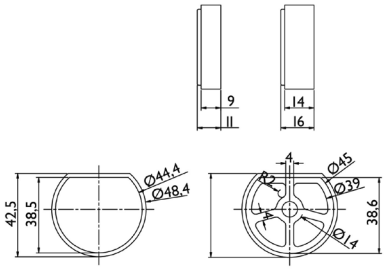

DISTANZSTÜCK
(Serie 70201660)

gestückelt, max. Höhe 40 mm

Farbe	Höhe	Artikelnummer	€/STK
Edelstahl-sat.	9 mm	**70.20.1660**	**13,40**
Edelstahl-sat.	14 mm	**70.20.1700**	**20,20**

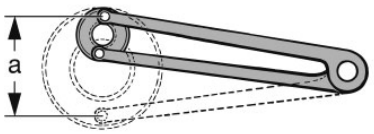

STIRNLOCHSCHLÜSSEL
(Serie 52100500)

Ø 3 mm, Zapfenentfernung (a) verstellbar 11-60 mm, Länge 160 mm

Stirnlochschlüssel für Schiebetürbeschlag

Maße	Artikelnummer	€/STK
Ø 3 mm	**52.10.0500**	**17,00**

SCHIEBETÜRBESCHLAG SET GRAZ II FÜR GLASTÜREN

(Serie 70202800)

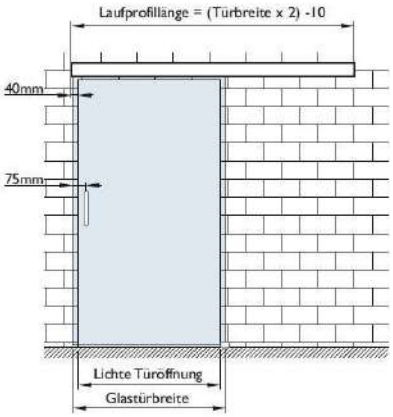

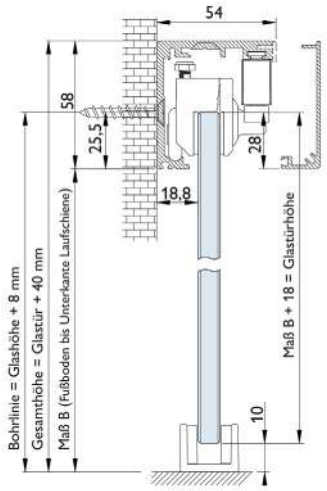

Innen-Schiebetürbeschlag für Glastüren, Glasturstarke 8-10 mm ESG, bei Verwendung von VSG Glas - Glasbohrung beachten und Zubehör, Sicherungsstifte bzw. Gummi 0,8 mm mitbestellen, Laufschiene Aluminium F9, für Wandmontage, seitliche Abdeckung Kunststoff

Schiebetürbeschlag, beidseitig automatischer Einzug bis 60 kg

Länge	Farbe	Artikelnummer	€/SET
2000 mm	Aluminium F9	**70.20.2800**	**410,10**
2400 mm	Aluminium F9	**70.20.2810**	**448,20**

SCHIEBETÜRBESCHLAG SET GRAZ II FÜR HOLZTÜREN

(Serie 70202820)

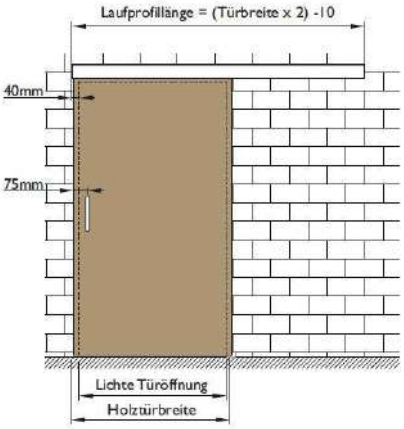

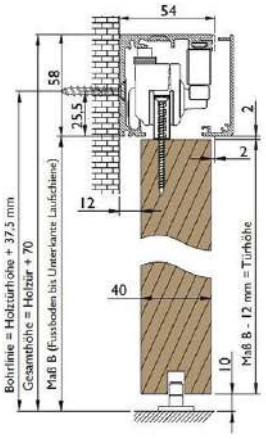

Innen-Schiebetürbeschlag für Holztüren, Laufschiene Aluminium F9, für Wandmontage, seitliche Abdeckung Kunststoff

Schiebetürbeschlag, beidseitig automatischer Einzug bis 60 kg

Länge	Farbe	Artikelnummer	€/SET
2000 mm	Aluminium F9	**70.20.2820**	**485,30**
2400 mm	Aluminium F9	**70.20.2830**	**537,10**

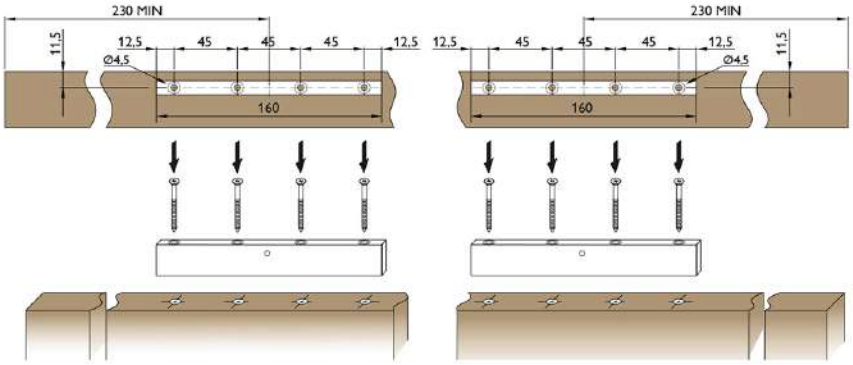

SCHIEBETÜRBESCHLAG SET GRAZ FÜR GLASTÜREN

(Serie 70202100)

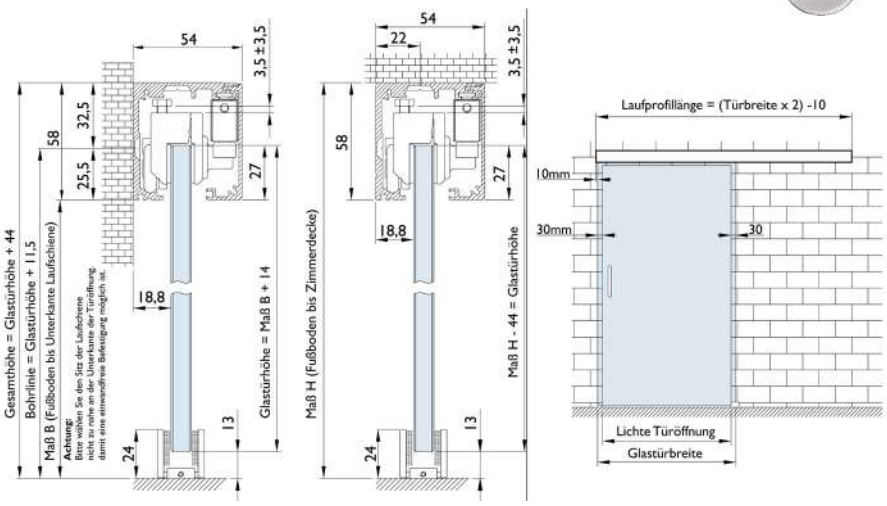

Innen-Schiebetürbeschlag für Glastüren, Glastürstärke 8-10 mm ESG, bei Verwendung von VSG Glas - Glasbohrung beachten und Zubehör, Sicherungsstifte bzw. Gummi 0,8 mm mitbestellen, Laufschiene Aluminium F9 oder Schwarz eloxiert, für Wand- und Deckenmontage.

Schiebetürbeschlag, beidseitig Fangstopper
bis 80 kg

Länge	Farbe	Artikelnummer	€/SET
2000 mm	Aluminium F9	**70.20.2100**	**406,70**
2400 mm	Aluminium F9	**70.20.2140**	**470,70**
2000 mm	Schwarz eloxiert	**70.20.4300**	**494,30**
2400 mm	Schwarz eloxiert	**70.20.4310**	**533,70**

Schiebetürbeschlag, beidseitig automatischer Einzug
bis 80 kg

Länge	Farbe	Artikelnummer	€/SET
2000 mm	Aluminium F9	**70.20.2120**	**525,80**
2400 mm	Aluminium F9	**70.20.2160**	**570,80**
2000 mm	Schwarz eloxiert	**70.20.4320**	**546,00**
2400 mm	Schwarz eloxiert	**70.20.4330**	**586,40**

Schiebetürbeschlag, beidseitig Fangstopper
von 60 - 150 kg

Länge	Farbe	Artikelnummer	€/SET
2000 mm	Aluminium F9	**70.20.2400**	**680,80**
2400 mm	Aluminium F9	**70.20.2410**	**698,80**

Schiebetürbeschlag, beidseitig automatischer Einzug
von 60 - 150 kg

Länge	Farbe	Artikelnummer	€/SET
2000 mm	Aluminium F9	**70.20.2420**	**1.069,50**
2400 mm	Aluminium F9	**70.20.2430**	**1.113,40**

Schiebetürbeschlag, beidseitig Fangstopper
bis 120 kg

Länge	Farbe	Artikelnummer	€/SET
2000 mm	Aluminium F9	**70.20.3400**	**585,40**
2400 mm	Aluminium F9	**70.20.3410**	**628,00**

SCHIEBETÜRBESCHLAG SET GRAZ FÜR HOLZTÜREN

(Serie 70202110)

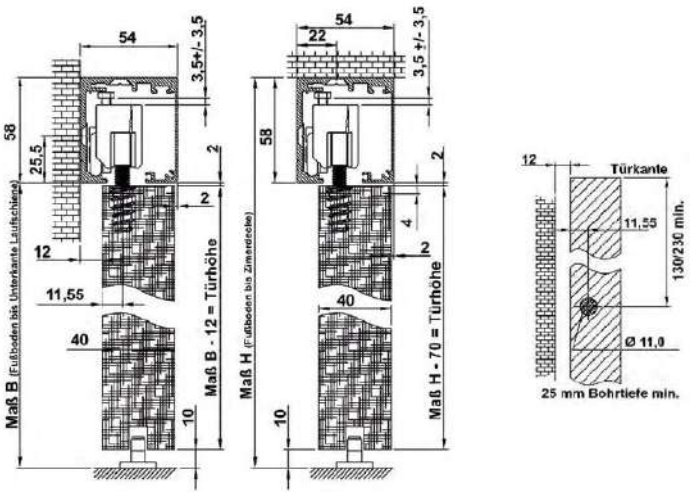

Innen-Schiebetürbeschlag für Holztüren, Laufschiene Aluminium F9 oder Schwarz eloxiert, für Wand- und Deckenmontage.
Ausführung Fangstopper - Erweiterung bis 120 kg: 1x Set 70202180 + 2 Stk. Laufwagen 70202460 dazu bestellen.

Schiebetürbeschlag, beidseitig Fangstopper
bis 80 kg

Länge	Farbe	Artikelnummer	€/SET
2000 mm	Aluminium F9	**70.20.2110**	**482,00**
2400 mm	Aluminium F9	**70.20.2150**	**530,30**
2000 mm	Schwarz eloxiert	**70.20.4340**	**578,70**
2400 mm	Schwarz eloxiert	**70.20.4350**	**620,10**

Schiebetürbeschlag, beidseitig automatischer Einzug
bis 80 kg

Länge	Farbe	Artikelnummer	€/SET
2000 mm	Aluminium F9	**70.20.2130**	**605,50**
2400 mm	Aluminium F9	**70.20.2170**	**661,70**
2000 mm	Schwarz eloxiert	**70.20.4360**	**630,30**
2400 mm	Schwarz eloxiert	**70.20.4370**	**672,90**

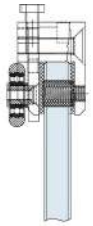

ZUBEHÖR GRAZ

(Serie 70202470)

bei Verwendung von VSG Glas, Glasbohrungen beachten, bzw. Gummi 0,8mm dazu bestellen
bei Einsatz von 8,76 mm VSG Glas werden 2 zusätzliche Unterlagen pro Laufwagen benötigt, bei Einsatz von 10,76 mm VSG Glas werden 2 zusätzliche Unterlagen pro Laufwagen benötigt, anstatt der im Standard-Laufwagen bereits eingeklebten 2 mm Unterlagen

Sicherungsstifte für VSG Glas

Ausführung	Artikelnummer	€/SET
Set	**70.20.2470**	**5,10**

Gummi Einlage für Laufwagen Graz

Ausführung	Artikelnummer	€/STK
Kunststoff	**70.20.1990**	**1,70**

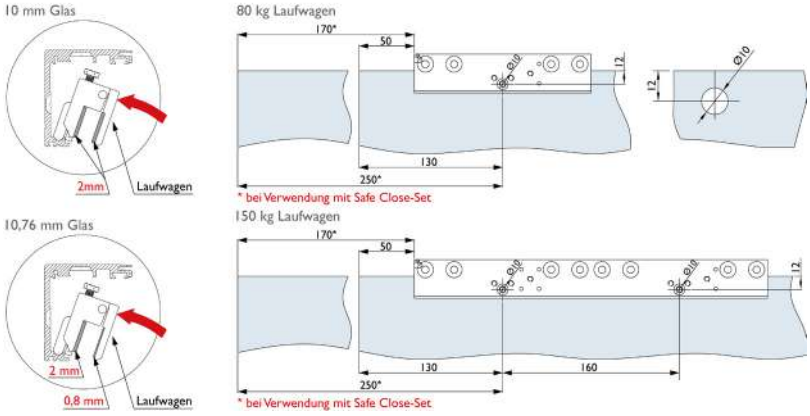

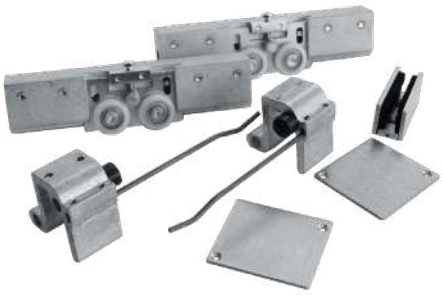

ZUBEHÖRSET GRAZ

(Serie 70202190)

Glas-Zubehörset 80 kg
Set: 2 Stk. Laufwagen, 2 Stk. Fangstopper, 2 Stk. Endkappen, 1 Stk. Bodenführung

für Schiebetürbeschlag Graz

Ausführung	Artikelnummer	€/SET
80 kg	**70.20.2190**	**223,10**

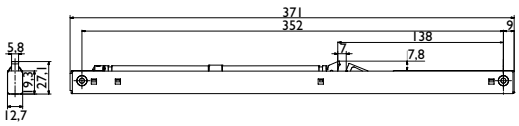

ERWEITERUNGSSET GRAZ

(Serie 70202210)

Erweiterungsset mit automatischen Einzug, bis 80 kg passend für alle Schiebetürbeschläge Graz

für Glas- und Holzschiebetürbeschläge Graz

Ausführung	Artikelnummer	€/SET
80 kg	**70.20.2210**	**124,60**

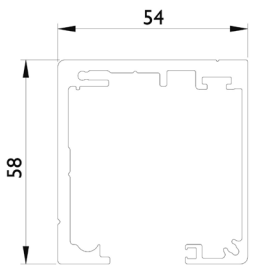

LAUFSCHIENE GRAZ

(Serie 70202220)

Laufschiene passend zu allen Schiebetürbeschlägen Graz, Aluminium F9 oder Schwarz eloxiert, für Wand- und Deckenmontage, Laufschienenlänge 6000 mm

Laufschiene für Wand- und Deckenmontage

Farbe	Artikelnummer	€/LFM
Aluminium F9	**70.20.2220**	**98,60**
Schwarz eloxiert	**70.20.4240**	**100,00**

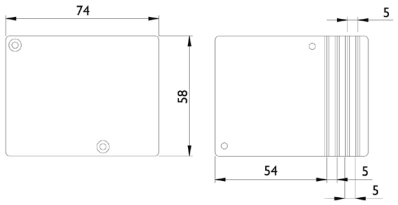

ENDKAPPEN

(Serie 70202300)

Endkappen zur Verschraubung an der Laufschiene Graz. Endkappen zur Verwendung mit Abstandsprofilen (max. Aufbau 20 mm)

passendes Endkappenpaar

Farbe	Artikelnummer	€/PR
Aluminium F9	**70.20.2300**	**20,20**
Schwarz eloxiert	**70.20.4500**	**51,60**

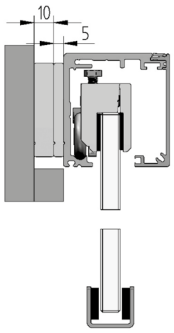

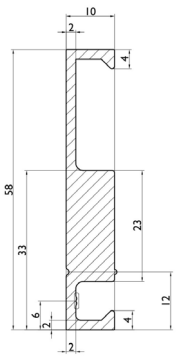

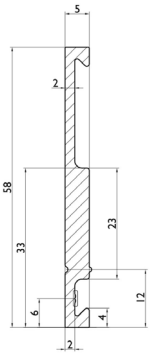

WANDABSTANDSPROFIL GRAZ

(Serie 70202260)

Wandabstandsprofil, Aluminium F9 und schwarz eloxiert, stapelbar bis zu einer Höhe von 20 mm, seitliche Abdeckung durch Endkappen mit Abbrechkerben

für Schiebetürbeschlag Graz

Farbe	Höhe	Länge	Artikelnummer	€/STK
Aluminium F9	5 mm	2000 mm	**70.20.2260**	**107,60**
Aluminium F9	5 mm	2400 mm	**70.20.2270**	**141,50**
Aluminium F9	10 mm	2000 mm	**70.20.2280**	**154,20**
Aluminium F9	10 mm	2400 mm	**70.20.2290**	**195,80**
Schwarz eloxiert	5 mm	2000 mm	**70.20.4400**	**110,30**
Schwarz eloxiert	5 mm	2400 mm	**70.20.4410**	**167,40**
Schwarz eloxiert	10 mm	2000 mm	**70.20.4420**	**136,00**
Schwarz eloxiert	10 mm	2400 mm	**70.20.4430**	**165,40**

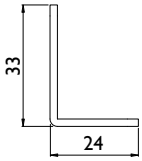

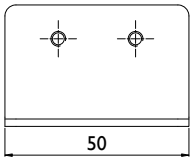

WANDMONTAGEWINKEL GRAZ

(Serie 70204070)

ermöglicht die Befestigung der Bodenführung für Ganzglastüren an der Wand. Ideale Lösung beim Einsatz einer Glasschiebetür in Kombination mit einer Fußbodenheizung

für Schiebetürbeschlag Graz

Farbe	Artikelnummer	€/STK
Edelstahlfärbig-sat.	**70.20.4070**	**18,40**

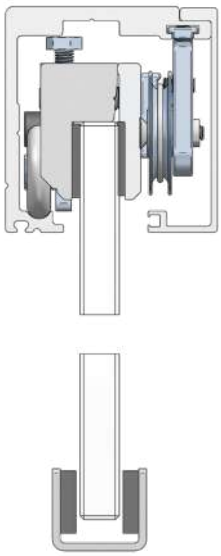

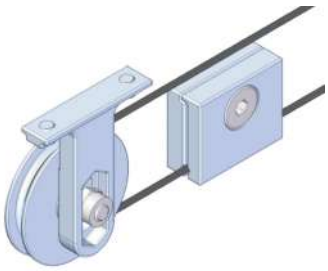

SYNCHROSET GRAZ

(Serie 70202240)

Synchroset unsichtbar in der Laufschiene für Schiebetürbeschlag Graz,geeignet für 2-flügelige Glas- oder Holztüren. Nur in Verbindung mit Fangstopper, Drahtseil Länge 8100 mm, max. Laufschienenlänge 4000 mm

[nur in Verbindung mit Fangstopper] Drahtseil 8100 mm, 2 Umlenkrollen, 2 Klemmbacken

Ausführung	Artikelnummer	€/SET
für 2-flügelige Türen	**70.20.2240**	**142,70**

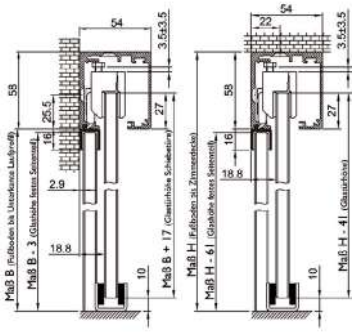

SCHIENE FÜR SEITENTEIL GRAZ

(Serie 70202230)

Schiene für feststehenden Seitenteil zu Schiebetürbeschlag Graz, Aluminium F9, Länge 1300 mm, Glasstärke 8/10 mm

Glasstärke 8/10 mm, Länge 1300 mm

Farbe	Artikelnummer	€/SET
Aluminium F9	**70.20.2230**	**110,30**

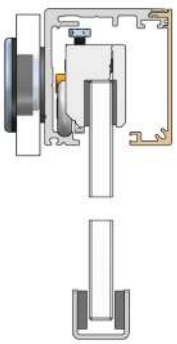

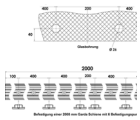

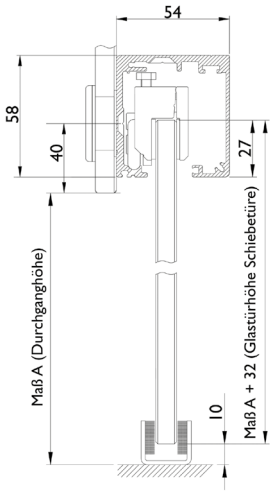

GLASBEFESTIGUNGSSET GRAZ

(Serie 70202250)

Glasbefestigungsset Aluminium F9, für 6 Befestigungspunkte der Laufschiene direkt am Glas

für Laufschiene 2000 mm

Farbe	Artikelnummer	€/SET
Aluminium F9	**70.20.2250**	**87,70**

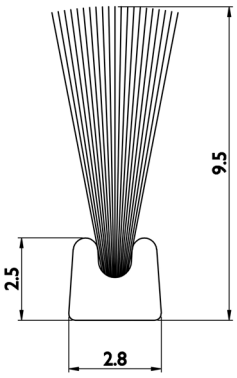

BÜRSTENDICHTUNG GRAZ

(Serie 70202330)

Bürstendichtung, zur blickdichten Verschließung zwischen Laufprofil und Glastür. Geeignet für 8/10 mm Glas, Bürstenlänge 7 mm, Schutzfaden von Bürstendichtung nach Montage entfernen.

7 mm Bürstenlänge

Ausführung	Artikelnummer	€/LFM
für Glas 8/10 mm	**70.20.2330**	**4,30**

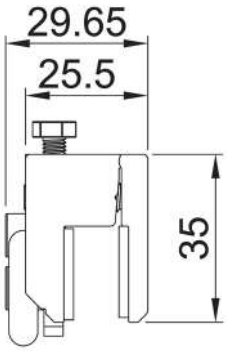

LAUFWAGEN GRAZ

(Serie 70202460)

Laufwagen passend für Glasschiebetürbeschläge Graz, 80 kg pro Paar. Laufwagen Länge 160 mm

für Glasschiebetürbeschläge

Ausführung	Artikelnummer	€/STK
für Glas 8/10 mm	**70.20.2460**	**116,80**

ZUBEHÖRSET GRAZ

(Serie 70202180)

Erweiterungsset für Holztüren, inklusive Bodenführung für 8 mm Nut

für Schiebetürbeschlag Graz

Ausführung	Artikelnummer	€/SET
für Nut 8 mm	**70.20.2180**	**80,30**

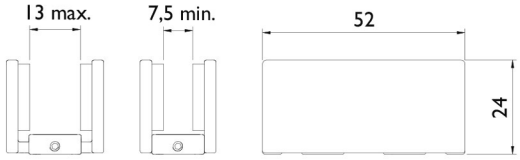

BODENFÜHRUNG

(Serie 70202440)

Bodenführung für Glasschiebetürbeschlag Graz, F9, Glasstärke 8/10 mm, mit Klebefilz

für Glasschiebetürbeschläge

Farbe	Artikelnummer	€/STK
Aluminium F9	**70.20.2440**	**21,90**

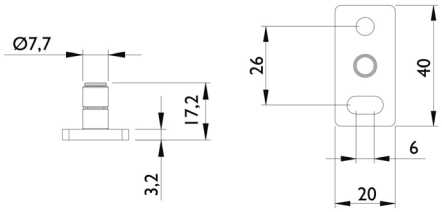

BODENFÜHRUNG

(Serie 70202450)

Bodenführung für Holzschiebetürbeschlag Graz, F9, Nut 8 mm

für Holzschiebetürbeschläge

Farbe	Artikelnummer	€/STK
Aluminium F9	**70.20.2450**	**15,40**

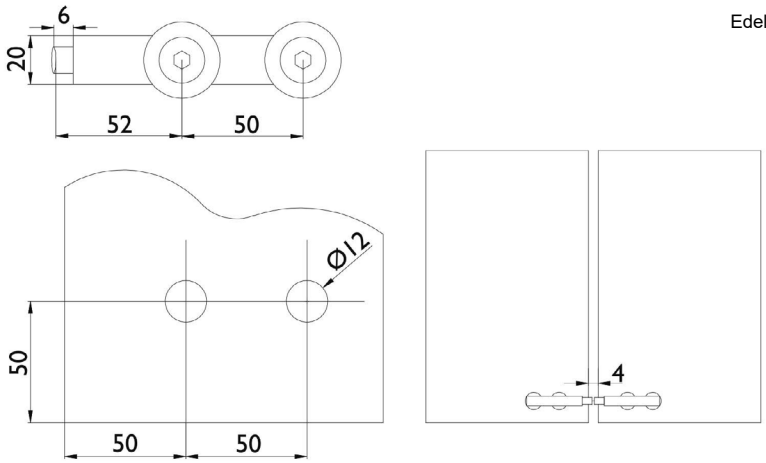

STOPPERPAAR

(Serie 70202480)

für 2-flügelige Ganzglastüren 8/10 mm

für Glasstärke 8/10 mm

Farbe	Artikelnummer	€/PR
Edelstahl-sat.	**70.20.2480**	**141,40**

SCHIEBETÜRBESCHLAG KOMPLETT SET A FÜR GLASTÜREN

(Serie 70252600)

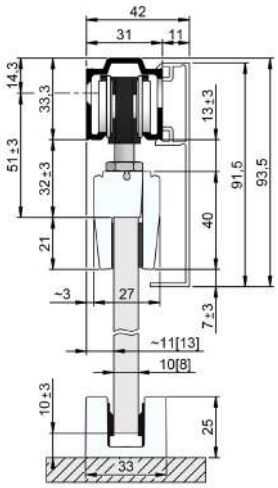

Innen-Schiebetürbeschlag für Glastüren, Glastürstärke 8 mm ESG Glas, Laufschiene Aluminium F1.
SET bestehend aus: Laufschiene, 2 Stk. Laufwagen, 2 Stk. Klemmschuhe, 2 Stk. Fangstopper, 1 Stk. Bodenführung

Schiebetürbeschlag für Wandmontage, beidseitig
Fangstopper bis 50 kg

Länge	Flügelbreite	Artikelnummer	€/SET
1700 mm	bis 900 mm	**70.25.2610**	**339,30**
2100 mm	bis 1100 mm	**70.25.2620**	**364,00**

Schiebetürbeschlag für Deckenmontage, beidseitig
Fangstopper bis 50 kg

Länge	Flügelbreite	Artikelnummer	€/SET
1700 mm	bis 900 mm	**70.25.2650**	**339,30**
2100 mm	bis 1100 mm	**70.25.2660**	**364,00**

SCHIEBETÜRBESCHLAG KOMPLETT SET B FÜR GLASTÜREN

(Serie 70252680)

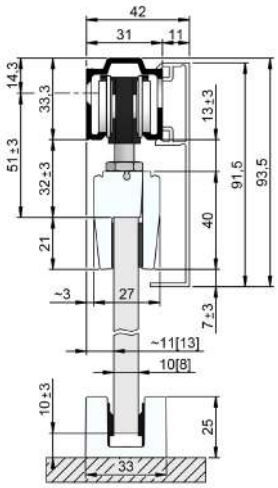

Innen-Schiebetürbeschlag für Glastüren, Glastürstärke 8/10 mm ESG Glas, Laufschiene Aluminium F1.
SET bestehend aus: Laufschiene, 2 Stk. Laufwagen, 2 Stk. Klemmschuhe, 2 Stk. Fangstopper, 1 Stk. Bodenführung

Schiebetürbeschlag für Wandmontage, beidseitig
Fangstopper bis 80 kg

Länge	Flügelbreite	Artikelnummer	€/SET
1700 mm	bis 900 mm	**70.25.2690**	**448,20**
2100 mm	bis 1100 mm	**70.25.2700**	**480,90**
2500 mm	bis 1300 mm	**70.25.2710**	**495,50**

Schiebetürbeschlag für Deckenmontage, beidseitig
Fangstopper bis 80 kg

Länge	Flügelbreite	Artikelnummer	€/SET
1700 mm	bis 900 mm	**70.25.2740**	**448,20**
2100 mm	bis 1100 mm	**70.25.2750**	**480,90**
2500 mm	bis 1300 mm	**70.25.2760**	**495,50**

SCHIEBETÜRBESCHLAG KOMPLETT SET C FÜR GLASTÜREN

(Serie 70253000)

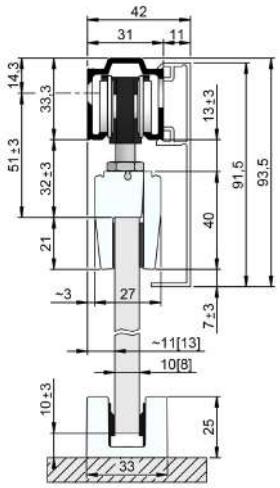

Innen-Schiebetürbeschlag für Glastüren, Glastürstärke 8/10 mm ESG Glas, Laufschiene Aluminium F1.
SET bestehend aus: Laufschiene, 2 Stk. Laufwagen, 2 Stk. Klemmschuhe, 2 Stk. automatischer Einzug, 1 Stk. Bodenführung

Schiebetürbeschlag für Wandmontage, beidseitig automatischer Einzug bis 80 kg

Länge	Flügelbreite	Artikelnummer	€/SET
1700 mm	bis 900 mm	**70.25.3010**	**724,70**
2100 mm	bis 1100 mm	**70.25.3020**	**788,70**
2500 mm	bis 1300 mm	**70.25.3030**	**837,10**

Schiebetürbeschlag für Deckenmontage, beidseitig automatischer Einzug bis 80 kg

Länge	Flügelbreite	Artikelnummer	€/SET
1700 mm	bis 900 mm	**70.25.3060**	**724,70**
2100 mm	bis 1100 mm	**70.25.3070**	**788,70**
2500 mm	bis 1300 mm	**70.25.3080**	**837,10**

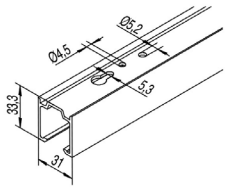

LAUFSCHIENE

(Serie 70250900)

Laufschiene für Deckenmontage

Laufschiene für Deckenmontage, Aluminium F1

Länge	Türbreite	Artikelnummer	€/STK
1700 mm	710 - 900 mm	**70.25.0910**	**81,40**
2100 mm	910 - 1100 mm	**70.25.0920**	**96,90**
2500 mm	1110 - 1300 mm	**70.25.0930**	**119,40**
3100 mm	1310 - 1600 mm	**70.25.0940**	**145,60**
6000 mm		**70.25.0890**	**287,40**

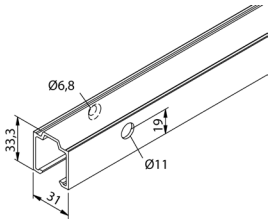

LAUFSCHIENE

(Serie 70252150)

Laufschiene für Wandmontage

Laufschiene für Wandmontage, Aluminium F1

Länge	Türbreite	Artikelnummer	€/STK
1700 mm	710 - 900 mm	**70.25.2160**	**81,40**
2100 mm	910 - 1100 mm	**70.25.2170**	**96,90**
2500 mm	1110 - 1300 mm	**70.25.2180**	**119,40**
3100 mm	1310 - 1600 mm	**70.25.2130**	**145,60**
6000 mm		**70.25.2140**	**287,40**

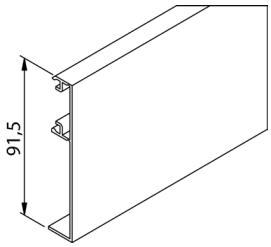

ABDECKBLENDE

(Serie 70252250)

Abdeckblende zum aufclipsen auf die Laufschiene, für Glastüren

Abdeckblende Aluminium F1

Länge	Türbreite	Artikelnummer	€/STK
1700 mm	710 - 900 mm	**70.25.2260**	**95,00**
2100 mm	910 - 1100 mm	**70.25.2270**	**127,90**
2500 mm	1100 - 1300 mm	**70.25.2280**	**139,70**
6000 mm		**70.25.2810**	**304,50**

Abdeckblende Aluminium F9

Länge	Türbreite	Artikelnummer	€/STK
1700 mm	710 - 900 mm	**70.25.2840**	**195,30**
2100 mm	910 - 1100 mm	**70.25.2850**	**242,40**
2500 mm	1110 - 1300 mm	**70.25.2860**	**339,60**
6000 mm		**70.25.2870**	**590,90**

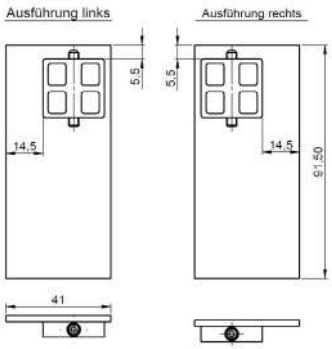

ENDKAPPEN

(Serie 70252290)

Endkappen zum aufclipsen auf die Laufschiene, für Glastüren, einseitige Verblendung

Endkappen zum aufclipsen

Farbe	Artikelnummer	€/PR
Aluminium F1	**70.25.2290**	**32,10**
Aluminium F9	**70.25.2940**	**46,70**

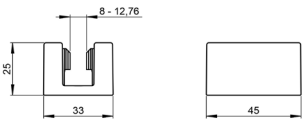

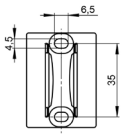

BODENFÜHRUNG

(Serie 70250320)

Bodenführung für Glastüren, Glasstärke 8/10 mm

für Glasstärke 8/10 mm

Farbe	Artikelnummer	€/STK
Aluminium F1	**70.25.0320**	**64,60**

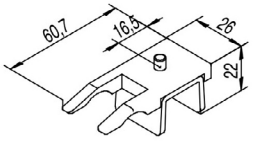

FANGSTOPPER

(Serie 70251110)

Fangstopper verzinkt, Kunststoff

Fangstopper

Farbe	Artikelnummer	€/STK
verzinkt	**70.25.1110**	**5,90**

KLEMMSCHUHPAAR

(Serie 70250300)

Klemmschuhpaar für Schiebetürbeschlag Set A

Klemmschuhpaar Länge 70 mm
Flügelgewicht bis 50 kg, ESG Glas

Ausführung	Artikelnummer	€/PR
für Glas 8 mm	**70.25.0300**	**205,60**

KLEMMSCHUHPAAR

(Serie 70250310)

Klemmschuhpaar für Schiebetürbeschlag SET B,C,D,E

Klemmschuhpaar Länge 180 mm
Flügelgewicht bis 80 kg, ESG Glas

Ausführung	Artikelnummer	€/PR
für Glas 8/10 mm	**70.25.0310**	**339,30**

SMART STOP

(Serie 70252230)

Passend für Schiebetürbeschlag A,B,C,D,E
Automatischer Einzug bis 80 kg

Smart Stop

Ausführung	Artikelnummer	€/STK
bis 80 kg	**70.25.2230**	**126,90**

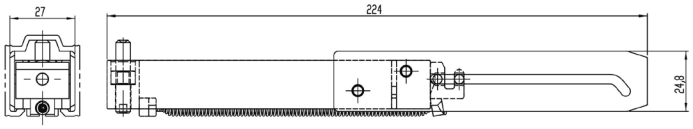

SCHIEBETÜRBESCHLAG KOMPLETT SET D FÜR HOLZTÜREN

(Serie 70252500)

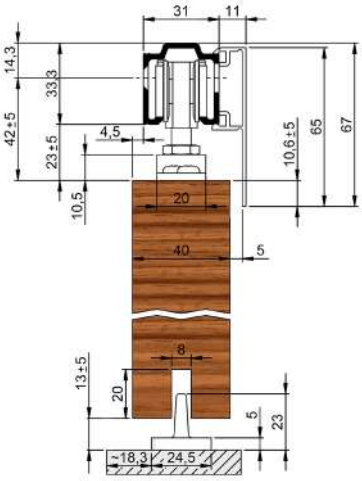

Schiebetürbeschlag für Holztüren, Laufschiene Aluminium F1.
Set bestehend aus: Laufschiene, 2 Stk. Laufwagen, 2 Stk. Fangstopper, 1 Stk. Bodenführung.
Bei Türstärken ab 30 mm muss hinter der Laufschiene eine Holzleiste angebracht werden (Aufdoppelung)

Schiebetürbeschlag für Wandmontage, beidseitig
Fangstopper bis 80 kg

Länge	Flügelbreite	Artikelnummer	€/SET
1300 mm	bis 700 mm	**70.25.2500**	**131,50**
1700 mm	bis 900 mm	**70.25.2510**	**151,70**
2100 mm	bis 1100 mm	**70.25.2520**	**171,90**
2500 mm	bis 1300 mm	**70.25.2530**	**191,00**

Schiebetürbeschlag für Deckenmontage, beidseitig
Fangstopper bis 80 kg

Länge	Flügelbreite	Artikelnummer	€/SET
1300 mm	bis 700 mm	**70.25.2550**	**131,50**
1700 mm	bis 900 mm	**70.25.2560**	**151,70**
2100 mm	bis 1100 mm	**70.25.2570**	**171,90**
2500 mm	bis 1300 mm	**70.25.2580**	**191,00**

SCHIEBETÜRBESCHLAG KOMPLETT SET E FÜR HOLZTÜREN

(Serie 70252000)

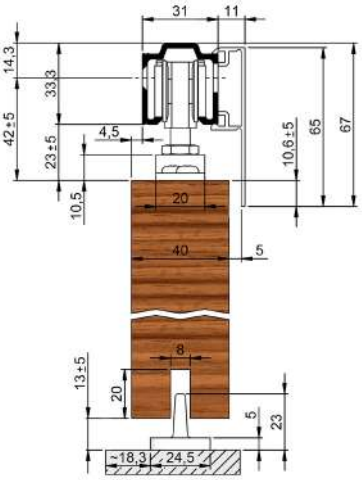

Schiebetürbeschlag für Holztüren, Laufschiene Aluminium F1.
Set bestehend aus: Laufschiene, 2 Stk. Laufwagen, 2 Stk. automatischer Einzug, 1 Stk. Bodenführung.
Bei Türstärken ab 30 mm muss hinter der Laufschiene eine Holzleiste angebracht werden (Aufdoppelung)

Schiebetürbeschlag für Wandmontage, beidseitig automatischer Einzug bis 80 kg

Länge	Flügelbreite	Artikelnummer	€/SET
1300 mm	bis 700 mm	**70.25.2000**	**358,40**
1700 mm	bis 900 mm	**70.25.2010**	**423,60**
2100 mm	bis 1100 mm	**70.25.2020**	**442,70**
2500 mm	bis 1300 mm	**70.25.2030**	**461,80**

Schiebetürbeschlag für Deckenmontage, beidseitig automatischer Einzug bis 80 kg

Länge	Flügelbreite	Artikelnummer	€/SET
1300 mm	bis 700 mm	**70.25.2300**	**358,40**
1700 mm	bis 900 mm	**70.25.2310**	**423,60**
2100 mm	bis 1100 mm	**70.25.2320**	**442,70**
2500 mm	bis 1300 mm	**70.25.2330**	**461,80**

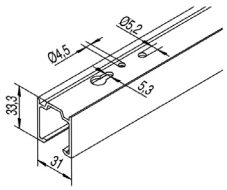

LAUFSCHIENE

(Serie 70250900)

Laufschiene für Deckenmontage

Laufschiene für Deckenmontage, Aluminium F1

Länge	Türbreite	Artikelnummer	€/STK
1300 mm	500 - 700 mm	**70.25.0900**	**62,30**
1700 mm	710 - 900 mm	**70.25.0910**	**81,40**
2100 mm	910 - 1100 mm	**70.25.0920**	**96,90**
2500 mm	1110 - 1300 mm	**70.25.0930**	**119,40**
3100 mm	1310 - 1600 mm	**70.25.0940**	**145,60**
6000 mm		**70.25.0890**	**287,40**

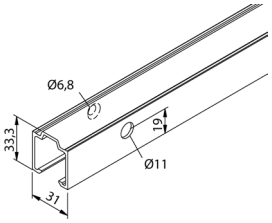

LAUFSCHIENE

(Serie 70252150)

Laufschiene für Wandmontage

Laufschiene für Wandmontage, Aluminium F1

Länge	Türbreite	Artikelnummer	€/STK
1300 mm	500 - 700 mm	**70.25.0900**	**62,30**
1700 mm	710 - 900 mm	**70.25.2160**	**81,40**
2100 mm	910 - 1100 mm	**70.25.2170**	**96,90**
2500 mm	1110 - 1300 mm	**70.25.2180**	**119,40**
3100 mm	1310 - 1600 mm	**70.25.2130**	**145,60**
6000 mm		**70.25.2140**	**287,40**

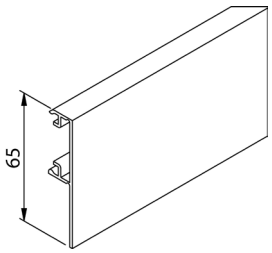

ABDECKBLENDE

(Serie 70252190)

Abdeckblende zum aufclipsen auf Laufschiene, für Holztüren

Abdeckblende Aluminium F1

Länge	Türbreite	Artikelnummer	€/STK
1300 mm	500 - 700 mm	**70.25.2190**	**68,80**
1700 mm	710 - 900 mm	**70.25.2200**	**88,50**
2100 mm	910 - 1100 mm	**70.25.2210**	**111,00**
2500 mm	1110 - 1300 mm	**70.25.2220**	**121,10**
6000 mm		**70.25.2820**	**263,60**

Abdeckblende Aluminium F9

Länge	Türbreite	Artikelnummer	€/STK
1300 mm	500 - 700 mm	**70.25.2880**	**119,10**
1700 mm	710 - 900 mm	**70.25.2890**	**188,50**
2100 mm	910 - 1100 mm	**70.25.2900**	**223,50**
2500 mm	1110 - 1300 mm	**70.25.2910**	**238,10**
6000 mm		**70.25.2920**	**489,40**

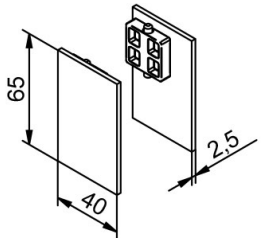

ENDKAPPEN

(Serie 70252240)

Abdeckkappe für einseitige Verblendung, für Holztüren

Endkappen zum aufclipsen

Farbe	Artikelnummer	€/PR
Aluminium F1	**70.25.2240**	**27,10**
Aluminium F9	**70.25.2930**	**36,90**

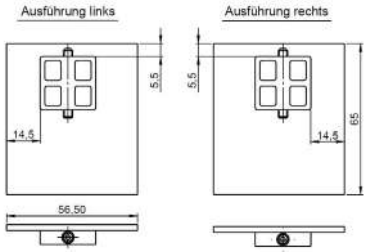

ENDKAPPEN

(Serie 70253090)

Abdeckkappe für einseitige Verblendung, für Holztüren

Endkappen zum aufclipsen

Farbe	Artikelnummer	€/PR
Aluminium F1	**70.25.3090**	**61,80**
Aluminium F9	**70.25.3100**	**61,80**

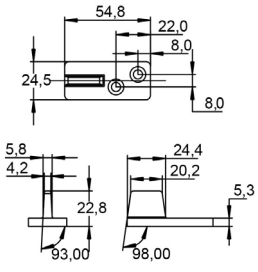

BODENFÜHRUNG

(Serie 70251140)

Bodenführung

Ausführung	Artikelnummer	€/STK
Kunststoff	**70.25.1140**	**9,30**

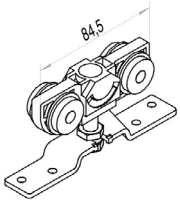

LAUFWAGEN

(Serie 70251100)

Laufwagen inklusive Flansch, für Holztüren

Rollapparat mit Flansch

Ausführung	Artikelnummer	€/STK
Kunststoff	**70.25.1100**	**36,20**

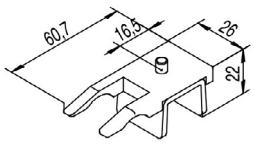

FANGSTOPPER

(Serie 70251110)

Fangstopper verzinkt, Kunststoff

Fangstopper

Ausführung	Artikelnummer	€/STK
verzinkt/Kunststoff	**70.25.1110**	**5,90**

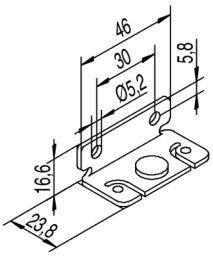

WANDBEFESTIGUNGSWINKEL

(Serie 70251120)

Wandbefestigungswinkel mit festem Bolzen

Wandbefestigungswinkel

Ausführung	Artikelnummer	€/STK
verzinkt	**70.25.1120**	**4,20**

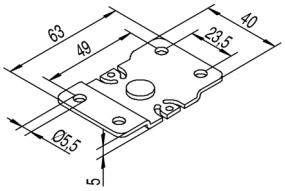

PLATTE FÜR DECKENMONTAGE

(Serie 70251130)

Platte mit festem Bolzen

Platte für Deckenmontage

Ausführung	Artikelnummer	€/STK
verzinkt	**70.25.1130**	**4,20**

SET FÜR SCHIEBETÜRBESCHLAG A-E

(Serie 70251150)

Set inklusive Befestigungsbügel, Bodenführung für Holz und Sperrschraube

für Schiebetürbeschlag A - E

Länge	Artikelnummer	€/SET
1700 mm	**70.25.1150**	**66,30**
2100 mm	**70.25.1160**	**76,50**
2500 mm	**70.25.1170**	**85,70**
3100 mm	**70.25.1180**	**105,20**

SCHIEBETÜRBESCHLAG SET STEYR FÜR HOLZTÜREN / IN DER WAND LAUFEND

(Serie 70220010)

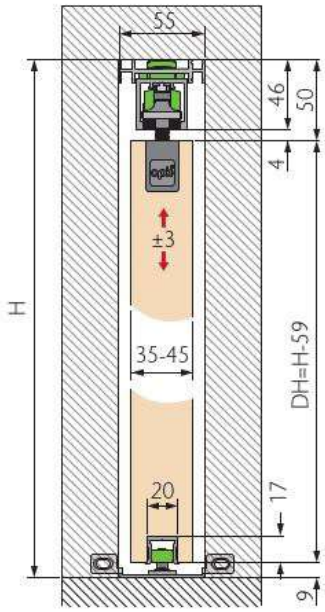

Montageanleitung

Montagevideo

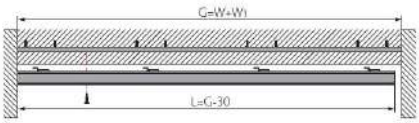

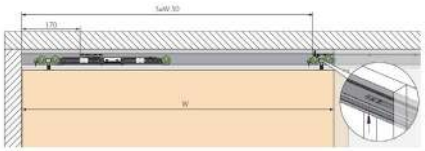

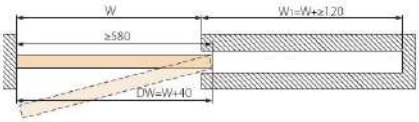

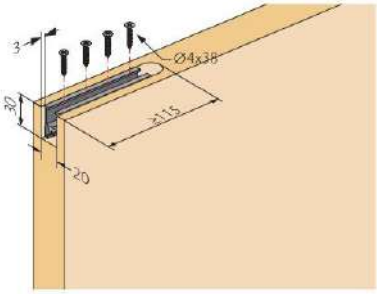

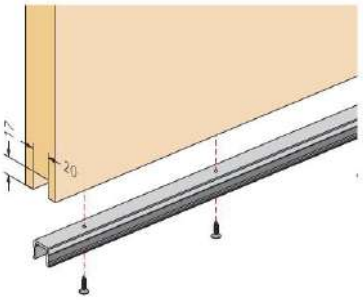

Innen-Schiebetürbeschlag für Holztüren, Laufschiene Aluminium F1, in der Wand laufend, Deckenmontage.
Set bestehend aus: 2050 mm Laufschiene + Montageschiene, 1250 mm Bodenführungsschiene + Führung, 2 Stk Laufwagen inkl. automatischen Einzug beidseitig ab 580 mm Türbreite

Schiebetürbeschlag, beidseitig automatischer Einzug bis 80 kg

Farbe	Artikelnummer	€/SET
Aluminium F1	**70.22.0010**	**471,90**

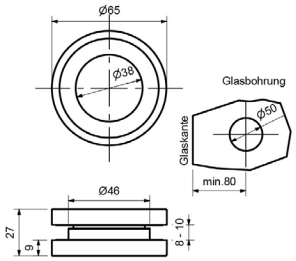

SCHIEBETÜRMUSCHEL

(Serie 70200900)

Schiebetürmuschel mit Durchgriff, zum gegenseitigen verschrauben, für Glasstärke 8/10 mm

Glas-Schiebetürmuschel

Farbe	Artikelnummer	€/PR
Edelstahl-sat.	**70.20.0900**	**66,20**

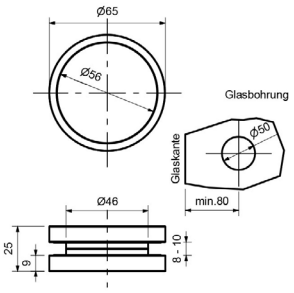

SCHIEBETÜRMUSCHEL

(Serie 70200920)

Schiebetürmuschel geschlossen, zum gegenseitigen verschrauben, für Glasstärke 8/10 mm

Glas-Schiebetürmuschel

Farbe	Artikelnummer	€/PR
Aluminium F1	**70.20.0910**	**33,70**
Edelstahl-sat.	**70.20.0920**	**67,40**
Schwarz eloxiert	**70.20.4460**	**67,70**
Schwarz matt	**70.20.4490**	**54,00**

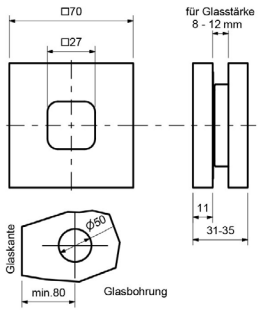

SCHIEBETÜRMUSCHEL SQUARE

(Serie 70201130)

Schiebetürmuschel mit Durchgriff, zum gegenseitigen verschrauben, für Glasstärke 8-12 mm

Glas-Schiebetürmuschel

Farbe	Artikelnummer	€/PR
Edelstahlfärbig-sat.	**70.20.1130**	**79,10**
Schwarz matt	**70.20.4520**	**86,10**

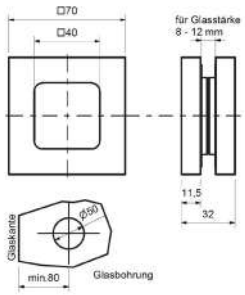

SCHIEBETÜRMUSCHEL SQUARE

(Serie 70201140)

Schiebetürmuschel geschlossen, zum gegenseitigen verschrauben, für Glasstärke 8-12 mm

Glas-Schiebetürmuschel

Farbe	Artikelnummer	€/PR
Edelstahlfärbig-sat.	**70.20.1140**	**80,30**
Schwarz eloxiert	**70.20.4470**	**93,60**
Schwarz matt	**70.20.4480**	**76,90**

SCHIEBETÜRSCHLOSS

(Serie 70110400)

Schiebetürschloss mit Hakenfalle, für Ganzglastüren, Glasstärke 8/10 mm ESG Glas.
Passendes Schließblech Artikel Nummer 70110050.

Schiebetürschloss für Glastüren

Farbe	Artikelnummer	€/STK
Edelstahlfärbig-sat.	**70.11.0400**	**340,40**

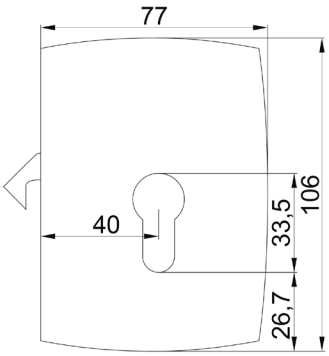

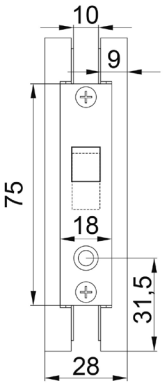

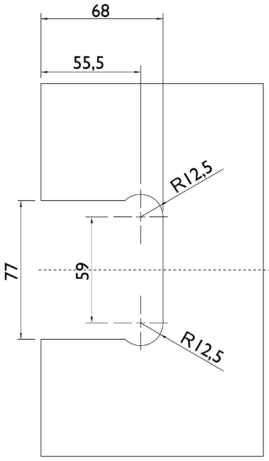

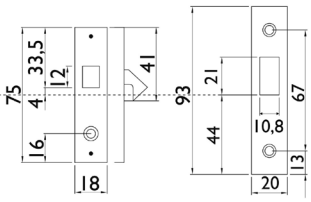

Maße gelten für 70.11.0400 und 70.11.0440

GEGENKASTEN

(Serie 70110440)

Gegenkasten für 2-flügelige Glastüren, Glasstärke 8/10 mm ESG Glas

Gegenkasten für 2-flügelige Glastüren

Farbe	Artikelnummer	€/STK
Edelstahlfärbig-sat.	**70.11.0440**	**268,50**

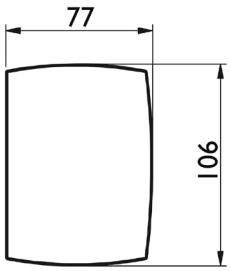

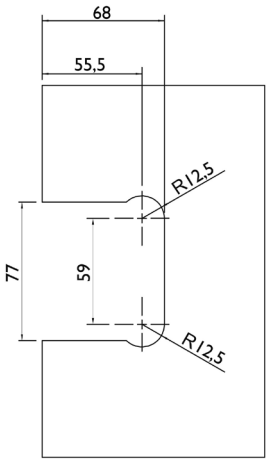

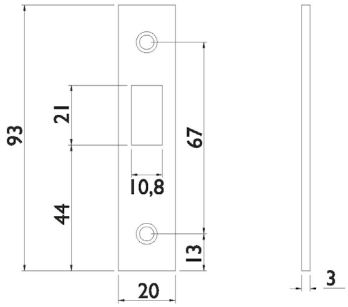

SCHLIESSBLECH

(Serie 70110050)

Schließblech zu Schiebetürschloss Artikelnummer 70110400

Schließblech zu Schiebetürschloss mit Hakenfalle

Farbe	Artikelnummer	€/STK
Edelstahl-sat.	**70.11.0050**	**17,40**

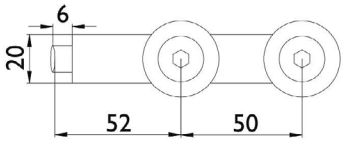

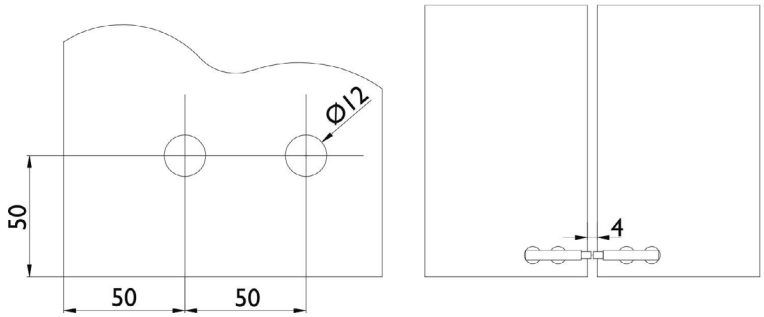

STOPPERPAAR

(Serie 70202480)

für 2-flügelige Ganzglastüren 8/10 mm

für Glasstärke 8/10 mm

Farbe	Artikelnummer	€/PR
Edelstahl-sat.	**70.20.2480**	**141,40**

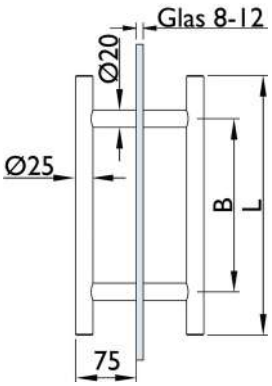

STOSSGRIFFPAAR

(Serie 37356350)

Aluminium schwarz matt, Glas 8-12 mm, Glasbohrung Ø13 mm, Montage gerade, inkl. Befestigungsmaterial, Ø25 mm

Stoßgriff gerade

Länge	Lochabstand	Artikelnummer	€/PR
400 mm	300 mm	**37.35.6350**	**141,50**

Glastürset
Rom
Seite 539

Glastürset
Siena
Seite 541

Glastürset
Bari
Seite 543

Glastürset
Matera
Seite 544

Glastürschloss
Rom
Seite 546

Glastürschloss
Siena
Seite 548

Glastürschloss
Bari
Seite 551

Glastürschloss
Matera
Seite 552

Glastürschloss
Barcelona
Seite 553

Glastürbänder
3-teilig
Seite 556

Glastürbänder
2-teilig
Seite 557

Pendeltürbänder
Seite 558

Zubehör
Seite 559

GLASTÜRSET ROM UV

(Serie 70210150)

Unverschließbar, für Ganzglastüren, passend für Holzzargen mit Falztiefe 24 mm, Glasstärke 8 (*10) mm ESG Glas, ohne Austauschfalle, inkl. Glastürschloss mit geräuscharmer Flüsterfalle und Klemmnuss, 2 Stk. 3-teilige Bänder, Drückerpaar in Gehrungsform und 2 Stk. Bandmittelteile für Holzzarge

für Holzzarge

Farbe	Artikelnummer	€/SET
Edelstahl-sat.	**70.21.0150**	**227,90**

GLASTÜRSET ROM PZ

(Serie 70210160)

Verschließbar, für Ganzglastüren, passend für Holzzargen mit Falztiefe 24 mm, Glasstärke 8 (*10) mm ESG Glas, ohne Austauschfalle, inkl. Glastürschloss mit geräuscharmer Flüsterfalle und Klemmnuss, 2 Stk. 3-teilige Bänder, Drückerpaar in Gehrungsform und 2 Stk. Bandmittelteile für Holzzarge

für Holzzarge

Farbe	Artikelnummer	€/SET
Edelstahl-sat.	**70.21.0160**	**232,10**

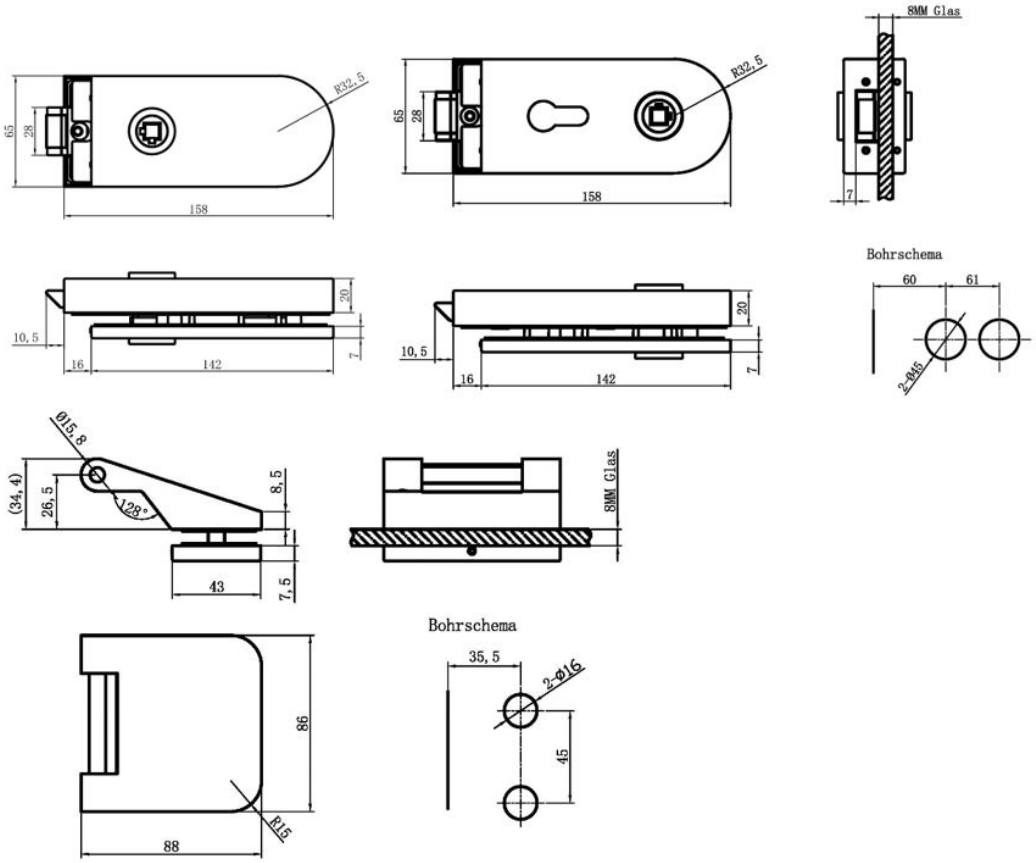

(*10) mm - Die Glastürsets sind passend für Zargen mit 24 mm Falztiefe bei 8 mm Glasdicke. Beim Einsatz mit 10 mm ESG-Glas muss entweder eine Zarge mit 26 mm Falztiefe verwendet werden oder eine Austauschfalle - 70210090 - dazu bestellt werden.

GLASTÜRSET ROM BB

(Serie 70210180)

Verschließbar, für Ganzglastüren, passend für Holzzargen mit Falztiefe 24 mm, Glasstärke 8 (*10) mm ESG Glas, ohne Austauschfalle, inkl. Glastürschloss mit geräuscharmer Flüsterfalle und Klemmnuss, 2 Stk. 3-teilige Bänder, Drückerpaar in Gehrungsform und 2 Stk. Bandmittelteile für Holzzarge

für Holzzarge

Farbe	Artikelnummer	€/SET
Edelstahl-sat.	**70.21.0180**	**232,10**

GLASTÜRSET ROM WC

(Serie 70210170)

Verschließbar, für Ganzglastüren, passend für Holzzargen mit Falztiefe 24 mm, Glasstärke 8 (*10) mm ESG Glas, ohne Austauschfalle, inkl. Glastürschloss mit geräuscharmer Flüsterfalle und Klemmnuss, 2 Stk. 3-teilige Bänder, Drückerpaar in Gehrungsform und 2 Stk. Bandmittelteile für Holzzarge, mit Anzeige rot/weiß

für Holzzarge

Farbe	Artikelnummer	€/SET
Edelstahl-sat.	**70.21.0170**	**240,50**

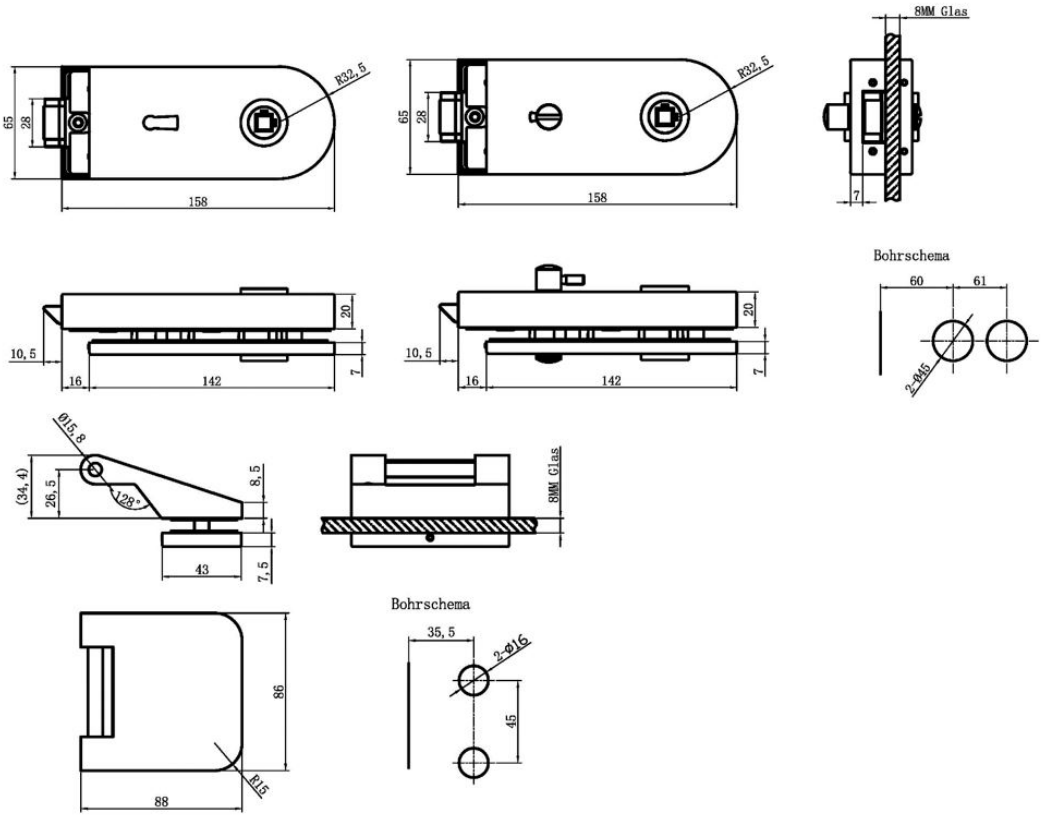

(*10) mm - Die Glastürsets sind passend für Zargen mit 24 mm Falztiefe bei 8 mm Glasdicke. Beim Einsatz mit 10 mm ESG-Glas muss entweder eine Zarge mit 26 mm Falztiefe verwendet werden oder eine Austauschfalle - 70210090 - dazu bestellt werden.

GLASTÜRSET SIENA UV

(Serie 70210250)

Unverschließbar, für Ganzglastüren, passend für Holzzargen mit Falztiefe 24 mm, Glasstärke 8 (*10) mm ESG Glas, ohne Austauschfalle, inkl. Glastürschloss mit geräuscharmer Flüsterfalle und Klemmnuss, 2 Stk. 3-teilige Bänder, Drückerpaar in Gehrungsform und 2 Stk. Bandmittelteile für Holzzarge

für Holzzarge

Farbe	Artikelnummer	€/SET
Edelstahl-sat.	**70.21.0250**	**235,20**
Schwarz matt	**70.21.0350**	**283,50**
Schwarz matt Struktur	**70.21.2350**	**315,00**

GLASTÜRSET SIENA PZ

(Serie 70210260)

Verschließbar, für Ganzglastüren, passend für Holzzargen mit Falztiefe 24 mm, Glasstärke 8 (*10) mm ESG Glas, ohne Austauschfalle, inkl. Glastürschloss mit geräuscharmer Flüsterfalle und Klemmnuss, 2 Stk. 3-teilige Bänder, Drückerpaar in Gehrungsform und 2 Stk. Bandmittelteile für Holzzarge

für Holzzarge

Farbe	Artikelnummer	€/SET
Edelstahl-sat.	**70.21.0260**	**239,40**
Schwarz matt	**70.21.0360**	**298,20**
Schwarz matt Struktur	**70.21.2360**	**329,70**

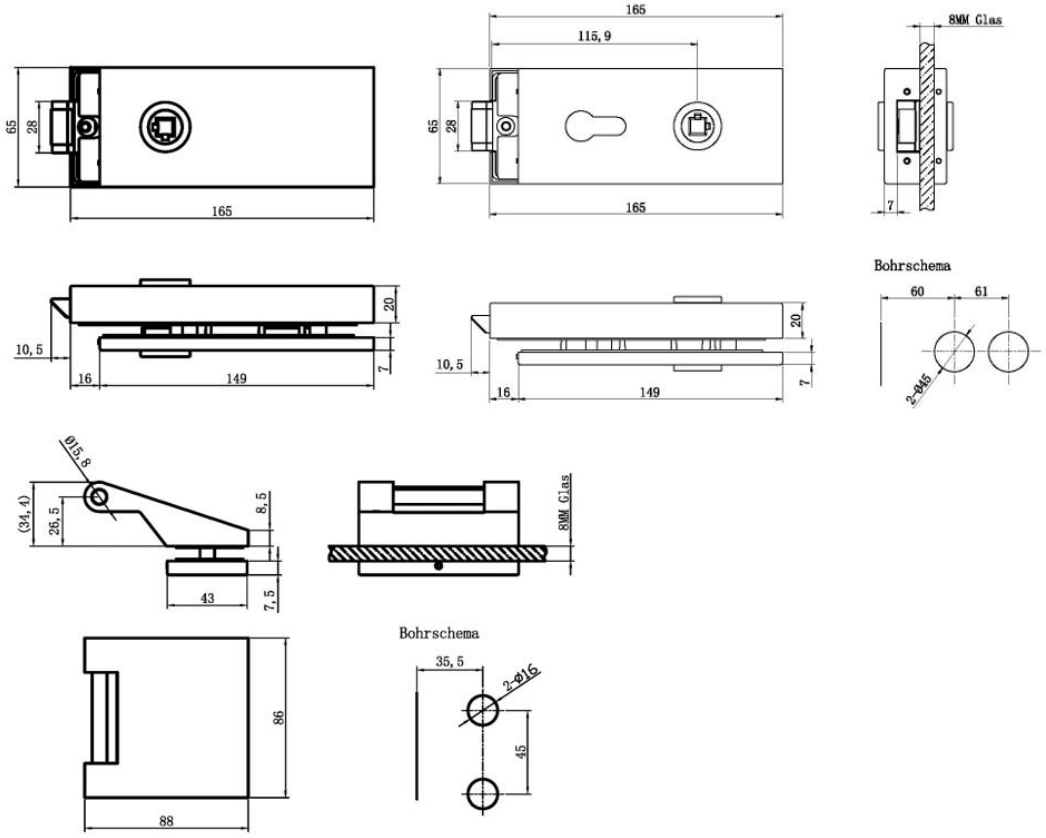

(*10) mm - Die Glastürsets sind passend für Zargen mit 24 mm Falztiefe bei 8 mm Glasdicke. Beim Einsatz mit 10 mm ESG-Glas muss entweder eine Zarge mit 26 mm Falztiefe verwendet werden oder eine Austauschfalle - 70210090 - dazu bestellt werden.

GLASTÜRSET SIENA BB

(Serie 70210280)

Verschließbar, für Ganzglastüren, passend für Holzzargen mit Falztiefe 24 mm, Glasstärke 8 (*10) mm ESG Glas, ohne Austauschfalle, inkl. Glastürschloss mit geräuscharmer Flüsterfalle und Klemmnuss, 2 Stk. 3-teilige Bänder, Drückerpaar in Gehrungsform und 2 Stk. Bandmittelteile für Holzzarge

für Holzzarge

Farbe	Artikelnummer	€/SET
Edelstahl-sat.	**70.21.0280**	**239,40**
Schwarz matt	**70.21.0380**	**298,20**
Schwarz matt Struktur	**70.21.2340**	**329,70**

GLASTÜRSET SIENA WC

(Serie 70210270)

Verschließbar, für Ganzglastüren, passend für Holzzargen mit Falztiefe 24 mm, Glasstärke 8 (*10) mm ESG Glas, ohne Austauschfalle, inkl. Glastürschloss mit geräuscharmer Flüsterfalle und Klemmnuss, 2 Stk. 3-teilige Bänder, Drückerpaar in Gehrungsform und 2 Stk. Bandmittelteile für Holzzarge, mit Anzeige rot/weiß

für Holzzarge

Farbe	Artikelnummer	€/SET
Edelstahl-sat.	**70.21.0270**	**247,80**
Schwarz matt	**70.21.0370**	**318,20**
Schwarz matt Struktur	**70.21.2370**	**349,70**

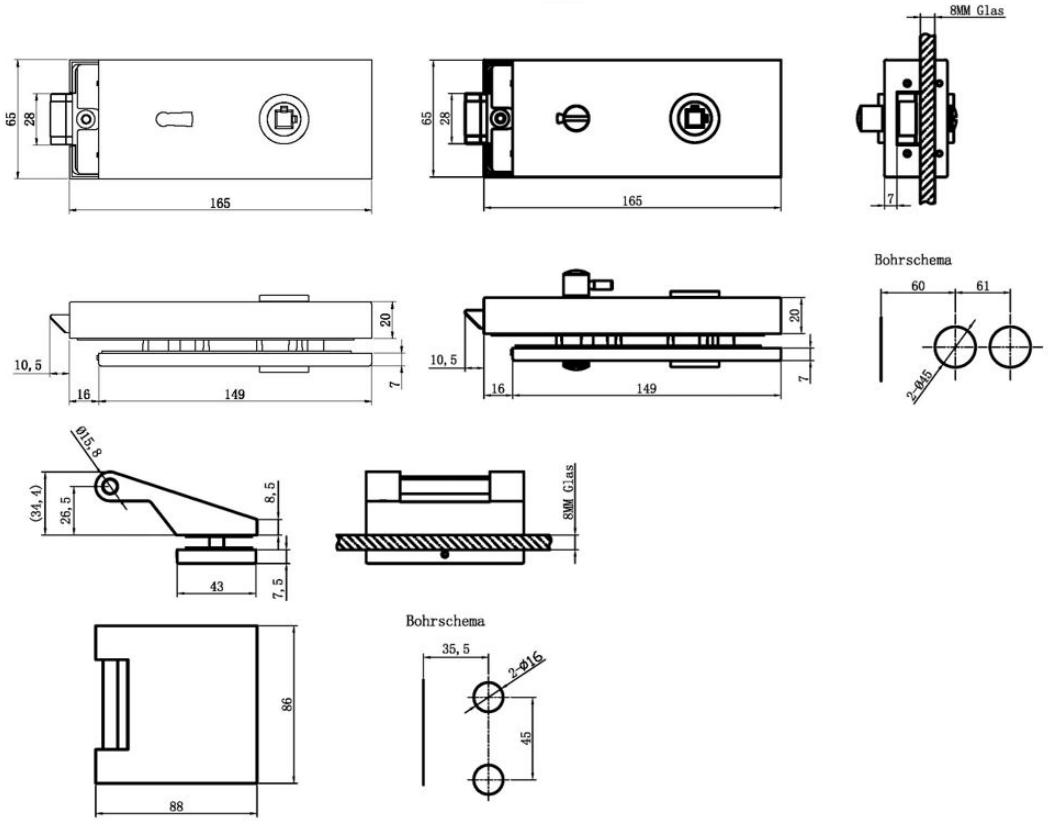

(*10) mm - Die Glastürsets sind passend für Zargen mit 24 mm Falztiefe bei 8 mm Glasdicke. Beim Einsatz mit 10 mm ESG-Glas muss entweder eine Zarge mit 26 mm Falztiefe verwendet werden oder eine Austauschfalle - 70210090 - dazu bestellt werden.

GLASTÜRSET BARI UV

(Serie 70210450)

Unverschließbar, für Ganzglastüren, passend für Holzzargen mit Falztiefe 24 mm, Glasstärke 8 (*10) mm ESG Glas, ohne Austauschfalle, inkl. Glastürschloss mit geräuscharmer Flüsterfalle und Klemmnuss, 2 Stk. 3-teilige Bänder, Drückerpaar in Gehrungsform und 2 Stk. Bandmittelteile für Holzzarge

für Holzzarge

Farbe	Artikelnummer	€/SET
Edelstahl-sat.	**70.21.0450**	**269,90**

GLASTÜRSET BARI PZ

(Serie 70210460)

Verschließbar, für Ganzglastüren, passend für Holzzargen mit Falztiefe 24 mm, Glasstärke 8 (*10) mm ESG Glas, ohne Austauschfalle, inkl. Glastürschloss mit geräuscharmer Flüsterfalle und Klemmnuss, 2 Stk. 3-teilige Bänder, Drückerpaar in Gehrungsform und 2 Stk. Bandmittelteile für Holzzarge

für Holzzarge

Farbe	Artikelnummer	€/SET
Edelstahl-sat.	**70.21.0460**	**306,60**

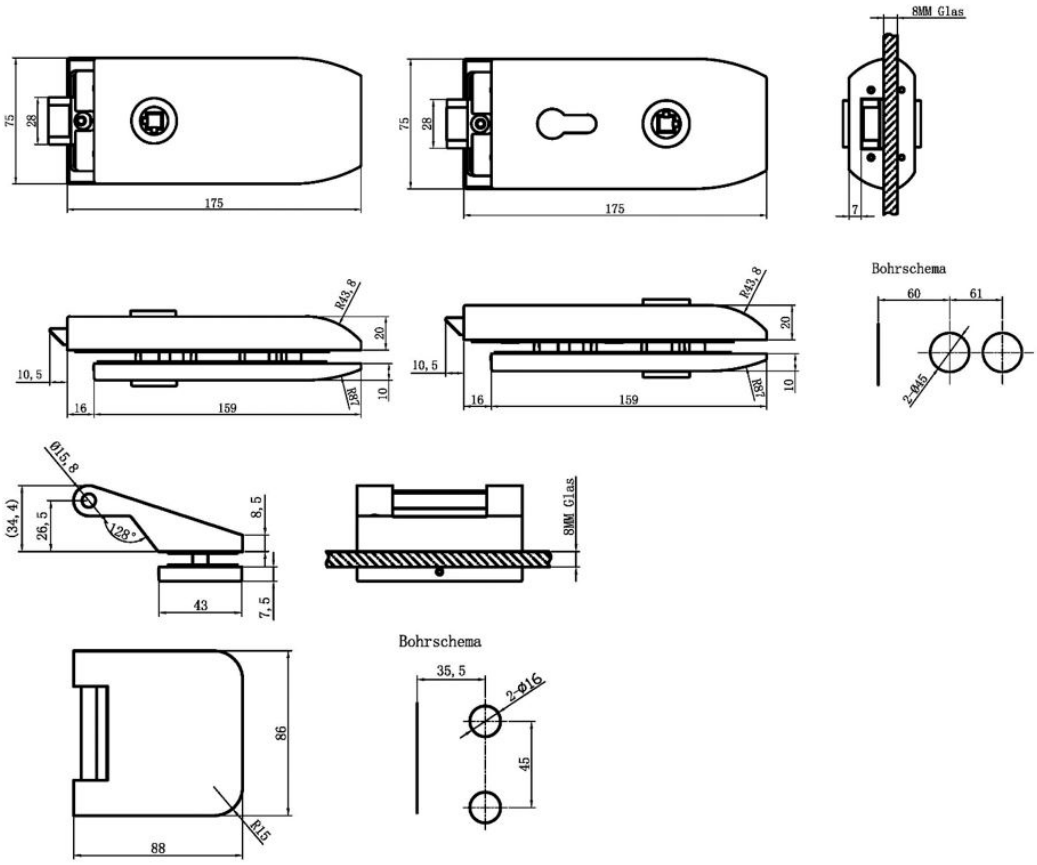

(*10) mm - Die Glastürsets sind passend für Zargen mit 24 mm Falztiefe bei 8 mm Glasdicke. Beim Einsatz mit 10 mm ESG-Glas muss entweder eine Zarge mit 26 mm Falztiefe verwendet werden oder eine Austauschfalle - 70210090 - dazu bestellt werden.

GLASTÜRSET MATERA UV

(Serie 70210950)

Unverschließbar, für Ganzglastüren, passend für Holzzargen mit Falztiefe 24 mm, Glasstärke 8 (*10) mm ESG Glas, ohne Austauschfalle, inkl. Glastürschloss mit geräuscharmer Flüsterfalle und Klemmnuss, 2 Stk. 3-teilige Bänder, Drückerpaar in Gehrungsform und 2 Stk. Bandmittelteile für Holzzarge

für Holzzarge

Farbe	Artikelnummer	€/SET
Edelstahl-sat.	**70.21.0950**	**244,70**

GLASTÜRSET MATERA PZ

(Serie 70210960)

Verschließbar, für Ganzglastüren, passend für Holzzargen mit Falztiefe 24 mm, Glasstärke 8 (*10) mm ESG Glas, ohne Austauschfalle, inkl. Glastürschloss mit geräuscharmer Flüsterfalle und Klemmnuss, 2 Stk. 3-teilige Bänder, Drückerpaar in Gehrungsform und 2 Stk. Bandmittelteile für Holzzarge

für Holzzarge

Farbe	Artikelnummer	€/SET
Edelstahl-sat.	**70.21.0960**	**248,90**

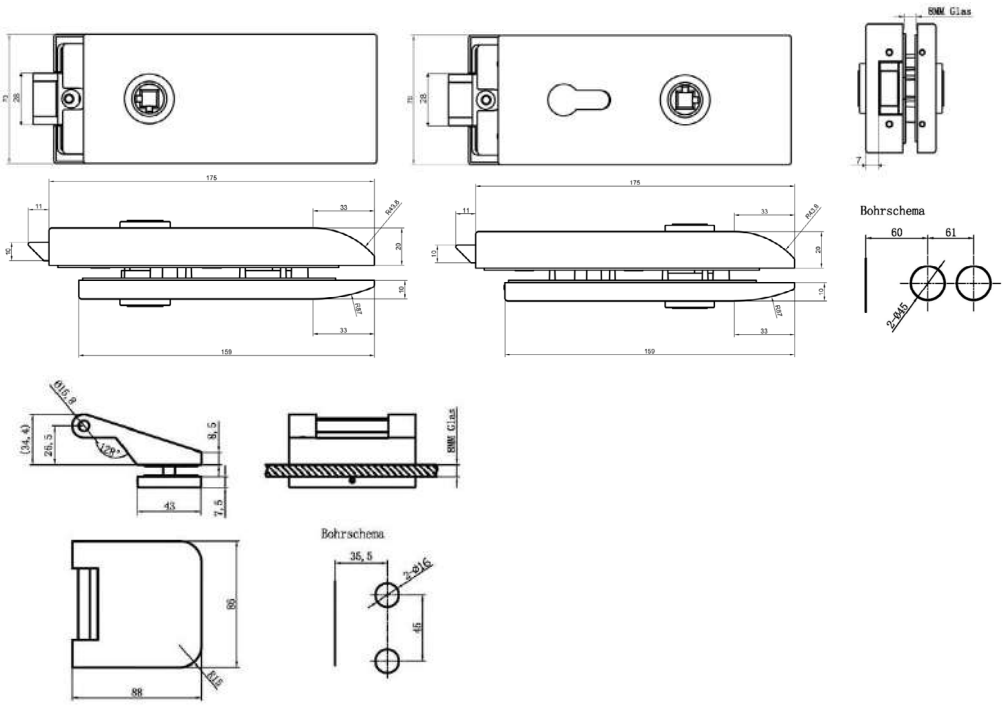

(*10) mm - Die Glastürsets sind passend für Zargen mit 24 mm Falztiefe bei 8 mm Glasdicke. Beim Einsatz mit 10 mm ESG-Glas muss entweder eine Zarge mit 26 mm Falztiefe verwendet werden oder eine Austauschfalle - 70210090 - dazu bestellt werden.

GLASTÜRSCHLOSS ROM UV

(Serie 70210100)

Unverschließbar, für Ganzglastüren, passend für Zargen mit Falztiefe 24 mm, Glasstärke 8mm ESG Glas, bei Glasstärke 10mm ESG Austauschfalle einsetzen, mit geräuscharmer Flüsterfalle und Klemmnuss, ohne Drücker

Unverschließbar (UV)

Farbe	Artikelnummer	€/STK
Edelstahl-sat.	**70.21.0100**	**81,40**

GLASTÜRSCHLOSS ROM PZ

(Serie 70210120)

Verschließbar, für Ganzglastüren, passend für Zargen mit Falztiefe 24 mm, Glasstärke 8mm ESG Glas, bei Glasstärke 10mm ESG Austauschfalle einsetzen, mit geräuscharmer Flüsterfalle und Klemmnuss, ohne Drücker, inklusive 1 BB-Schlüssel

Profilzylinder (PZ)

Farbe	Artikelnummer	€/STK
Edelstahl-sat.	**70.21.0120**	**85,60**

GLASTÜRSCHLOSS ROM BB

(Serie 70210110)

Verschließbar, für Ganzglastüren, passend für Zargen mit Falztiefe 24 mm, Glasstärke 8mm ESG Glas, bei Glasstärke 10mm ESG Austauschfalle einsetzen, mit geräuscharmer Flüsterfalle und Klemmnuss, ohne Drücker

Buntbart (BB)

Farbe	Artikelnummer	€/STK
Edelstahl-sat.	**70.21.0110**	**85,60**

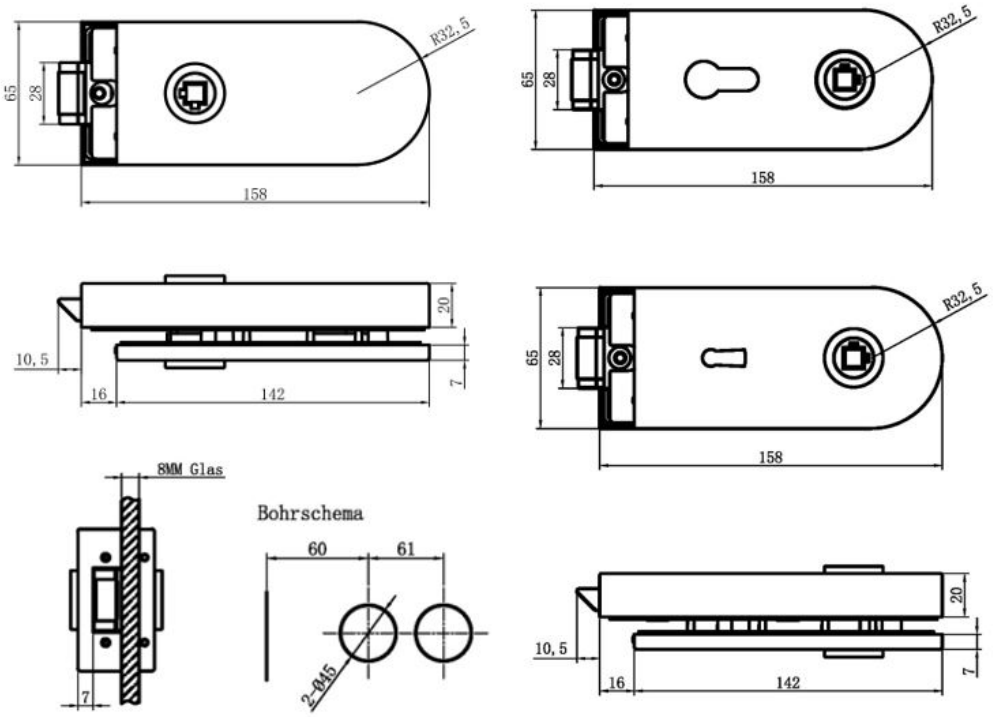

GLASTÜRSCHLOSS ROM WC

(Serie 70210130)

Verschließbar, für Ganzglastüren, passend für Zargen mit Falztiefe 24 mm, Glasstärke 8mm ESG Glas, bei Glasstärke 10mm ESG Austauschfalle einsetzen, mit geräuscharmer Flüsterfalle und Klemmnuss, ohne Drücker, mit Anzeige rot/weiß

Badezelle (WC)

Farbe	Artikelnummer	€/STK
Edelstahl-sat.	**70.21.0130**	**94,00**

GEGENKASTEN ROM

(Serie 70210100)

Gegenkasten für 2-flügelige Türen, Glasstärke 8/10mm ESG Glas

Gegenkasten (GK)

Farbe	Artikelnummer	€/STK
Edelstahl-sat.	**70.21.0140**	**107,60**

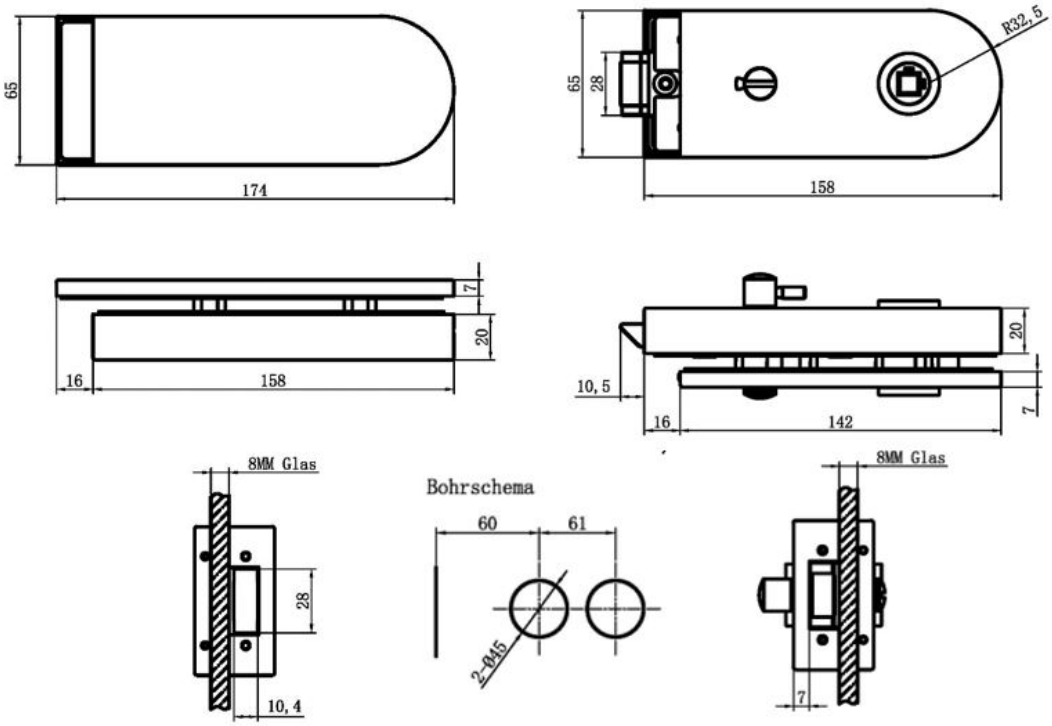

AUSTAUSCHFALLE

(Serie 70210090)

Austauschfalle für Glasstärke 10 mm und Ö-Norm Zargen

passend für Glastürschlösser Rom, Bari, Siena und Matera, mit Flüsterfalle

Ausführung	Artikelnummer	€/STK
verzinkt	**70.21.0090**	**12,40**

GLASTÜRSCHLOSS SIENA UV

(Serie 70210200)

Unverschließbar, für Ganzglastüren, passend für Zargen mit Falztiefe 24 mm, Glasstärke 8mm ESG Glas, bei Glasstärke 10mm ESG Austauschfalle einsetzen, mit geräuscharmer Flüsterfalle und Klemmnuss, ohne Drücker

Unverschließbar (UV)

Farbe	Artikelnummer	€/STK
Edelstahl-sat.	**70.21.0200**	**89,80**
Schwarz matt	**70.21.0300**	**121,30**
Schwarz matt Struktur	**70.21.2300**	**131,80**

GLASTÜRSCHLOSS SIENA PZ

(Serie 70210220)

Verschließbar, für Ganzglastüren, passend für Zargen mit Falztiefe 24 mm, Glasstärke 8 mm ESG Glas, bei Glasstärke 10 mm ESG Austauschfalle einsetzen, mit geräuscharmer Flüsterfalle und Klemmnuss, ohne Drücker

Profilzylinder (PZ)

Farbe	Artikelnummer	€/STK
Edelstahl-sat.	**70.21.0220**	**94,00**
Schwarz matt	**70.21.0320**	**125,50**
Schwarz matt Struktur	**70.21.2310**	**136,00**

GLASTÜRSCHLOSS SIENA BB

(Serie 70210210)

Verschließbar, für Ganzglastüren, passend für Zargen mit Falztiefe 24 mm, Glasstärke 8mm ESG Glas, bei Glasstärke 10mm ESG Austauschfalle einsetzen, mit geräuscharmer Flüsterfalle und Klemmnuss, ohne Drücker, inklusive 1 BB-Schlüssel

Buntbart (BB)

Farbe	Artikelnummer	€/STK
Edelstahl-sat.	**70.21.0210**	**94,00**
Schwarz matt	**70.21.0310**	**125,50**
Schwarz matt Struktur	**70.21.2330**	**136,00**

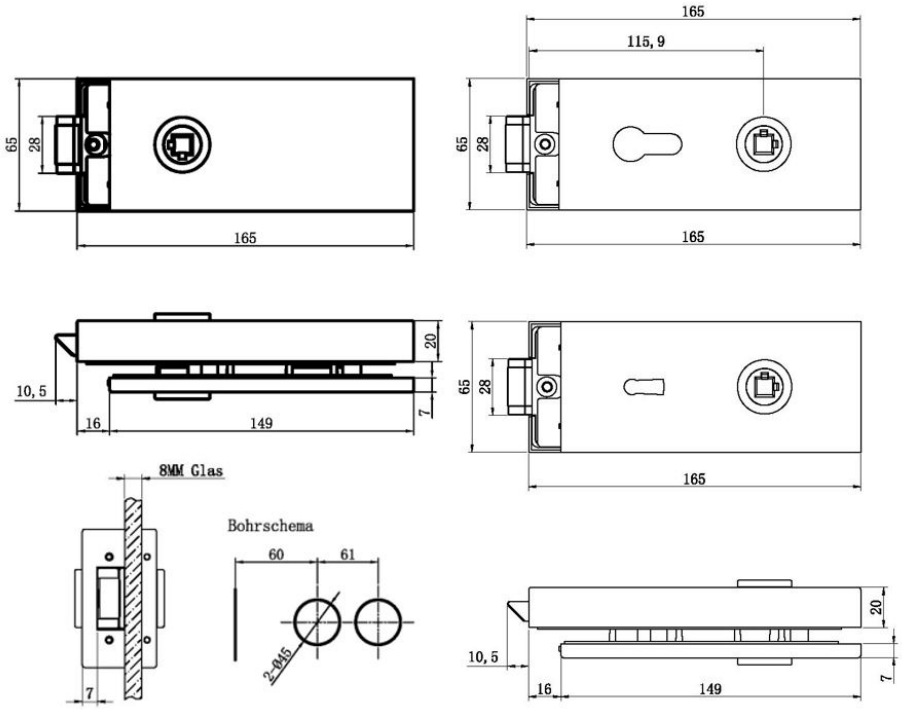

GLASTÜRSCHLOSS SIENA WC

(Serie 70210230)

Verschließbar, für Ganzglastüren, passend für Zargen mit Falztiefe 24 mm, Glasstärke 8 mm ESG Glas, bei Glasstärke 10 mm ESG Austauschfalle einsetzen, mit geräuscharmer Flüsterfalle und Klemmnuss, ohne Drücker, mit Anzeige rot/weiß

Badzelle (WC)

Farbe	Artikelnummer	€/STK
Edelstahl-sat.	**70.21.0230**	**103,40**
Schwarz matt	**70.21.0330**	**145,40**
Schwarz matt Struktur	**70.21.2320**	**155,90**

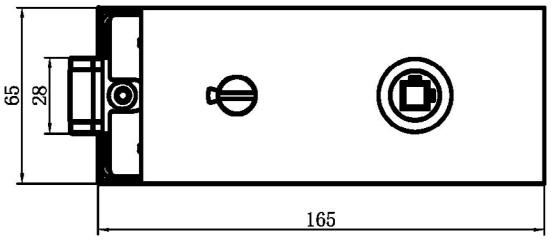

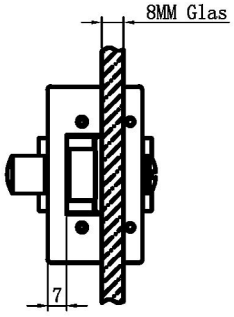

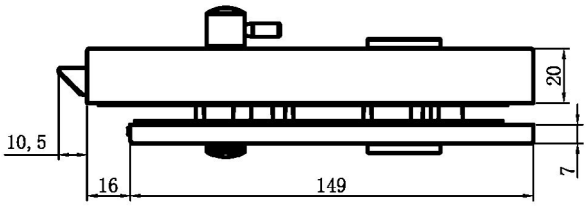

Bohrschema

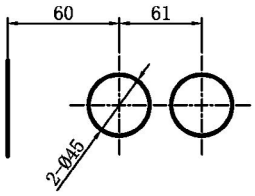

AUSTAUSCHFALLE

(Serie 70210090)

Austauschfalle für Glasstärke 10 mm und Ö-Norm Zargen

passend für Glastürschlösser Rom, Bari, Siena und Matera, mit Flüsterfalle

Ausführung	Artikelnummer	€/STK
verzinkt	**70.21.0090**	**12,40**

GEGENKASTEN SIENA

(Serie 70210240)

Gegenkasten für 2-flügelige Türen,
Glasstärke 8/10 mm ESG Glas

Gegenkasten (GK)

Farbe	Artikelnummer	€/STK
Edelstahl-sat.	**70.21.0240**	**116,00**
Schwarz matt	**70.21.0340**	**158,00**
Schwarz matt Struktur	**70.21.2290**	**168,50**

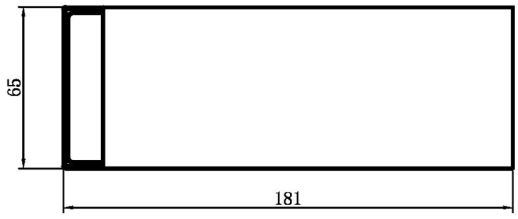

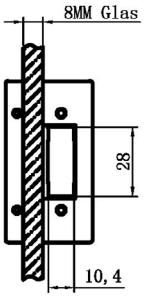

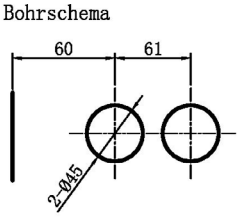

GEGENKASTEN SIENA KURZ

(Serie 70212410)

Gegenkasten für 2-flügelige Türen,
Glasstärke 8/10 mm ESG Glas

Gegenkasten kurz

Farbe	Artikelnummer	€/STK
Edelstahl-sat.	**70.21.2410**	**57,80**
Schwarz matt	**70.21.2420**	**77,70**
Schwarz matt Struktur	**70.21.2430**	**77,70**

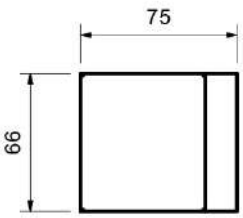

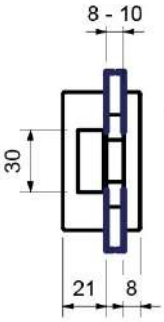

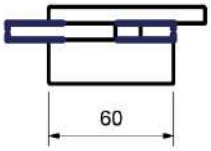

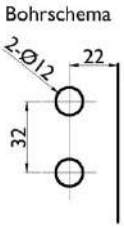

GLASTÜRSCHLOSS BARI UV

(Serie 70210400)

Unverschließbar, für Ganzglastüren, passend für Zargen mit Falztiefe 24 mm, Glasstärke 8mm ESG Glas, bei Glasstärke 10mm ESG Austauschfalle einsetzen, mit geräuscharmer Flüsterfalle und Klemmnuss, ohne Drücker

Unverschließbar (UV)

Farbe	Artikelnummer	€/STK
Edelstahl-sat.	**70.21.0400**	**121,30**

GLASTÜRSCHLOSS BARI PZ

(Serie 70210410)

Verschließbar, für Ganzglastüren, passend für Zargen mit Falztiefe 24 mm, Glasstärke 8 mm ESG Glas, bei Glasstärke 10 mm ESG Austauschfalle einsetzen, mit geräuscharmer Flüsterfalle und Klemmnuss, ohne Drücker

Profilzylinder (PZ)

Farbe	Artikelnummer	€/STK
Edelstahl-sat.	**70.21.0410**	**125,50**

GEGENKASTEN BARI

(Serie 70210420)

Gegenkasten für 2-flügelige Türen, Glasstärke 8/10 mm ESG Glas

Gegenkasten (GK)

Farbe	Artikelnummer	€/STK
Edelstahl-sat.	**70.21.0420**	**158,00**

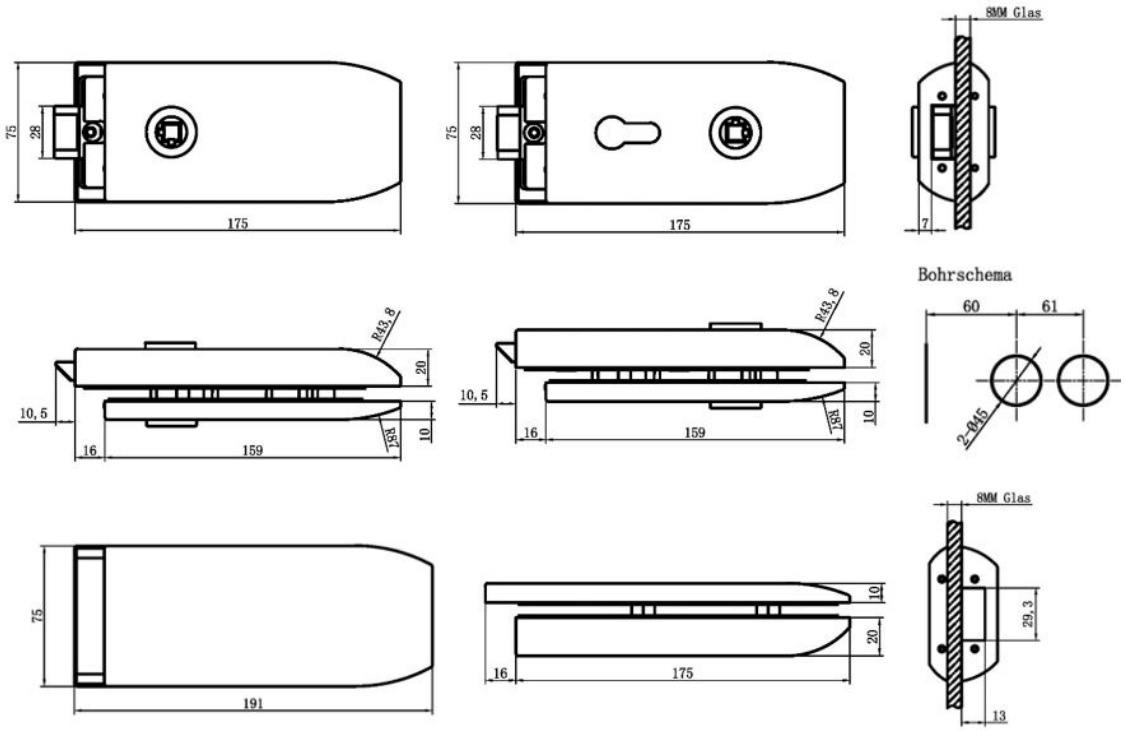

GLASTÜRSCHLOSS MATERA UV

(Serie 70210900)

Unverschließbar, für Ganzglastüren, passend für Zargen mit Falztiefe 24 mm, Glasstärke 8mm ESG Glas, bei Glasstärke 10mm ESG Austauschfalle einsetzen, mit geräuscharmer Flüsterfalle und Klemmnuss, ohne Drücker

Unverschließbar (UV)

Farbe	Artikelnummer	€/STK
Edelstahl-sat.	**70.21.0900**	**97,10**

GLASTÜRSCHLOSS MATERA PZ

(Serie 70210910)

Verschließbar, für Ganzglastüren, passend für Zargen mit Falztiefe 24 mm, Glasstärke 8 mm ESG Glas, bei Glasstärke 10 mm ESG Austauschfalle einsetzen, mit geräuscharmer Flüsterfalle und Klemmnuss, ohne Drücker

Profilzylinder (PZ)

Farbe	Artikelnummer	€/STK
Edelstahl-sat.	**70.21.0910**	**101,30**

GEGENKASTEN MATERA

(Serie 70210920)

Gegenkasten für 2-flügelige Türen, Glasstärke 8/10 mm ESG Glas

Gegenkasten (GK)

Farbe	Artikelnummer	€/STK
Edelstahl-sat.	**70.21.0920**	**123,40**

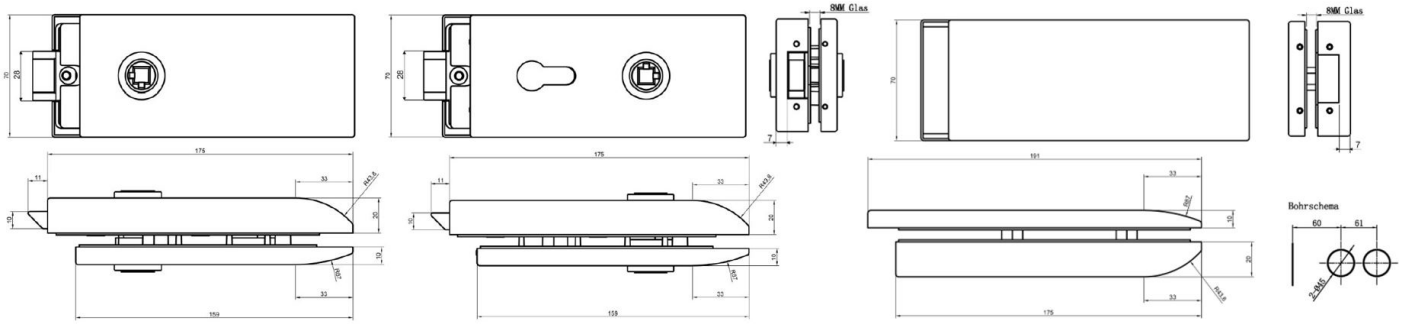

AUSTAUSCHFALLE

(Serie 70210090)

Austauschfalle für Glasstärke 10 mm und Ö-Norm Zargen

passend für Glastürschlösser Rom, Bari, Siena und Matera, mit Flüsterfalle

Ausführung	Artikelnummer	€/STK
Austauschfalle	**70.21.0090**	**12,40**

GLASTÜRSCHLOSS BARCELONA

(Serie 70200200)

Verschließbar, für Ganzglastüren, passend für Zargen mit Falztiefe 24 mm, Glasstärke 8 mm ESG Glas, mit geräuscharmer Flüsterfalle und Klemmnuss, ohne Drücker

abgerundet

Farbe	Ausführung	Artikelnummer	€/STK
Edelstahl-sat.	PZ DIN rechts	**70.20.0200**	**174,90**
Edelstahl-sat.	PZ DIN links	**70.20.0210**	**174,90**

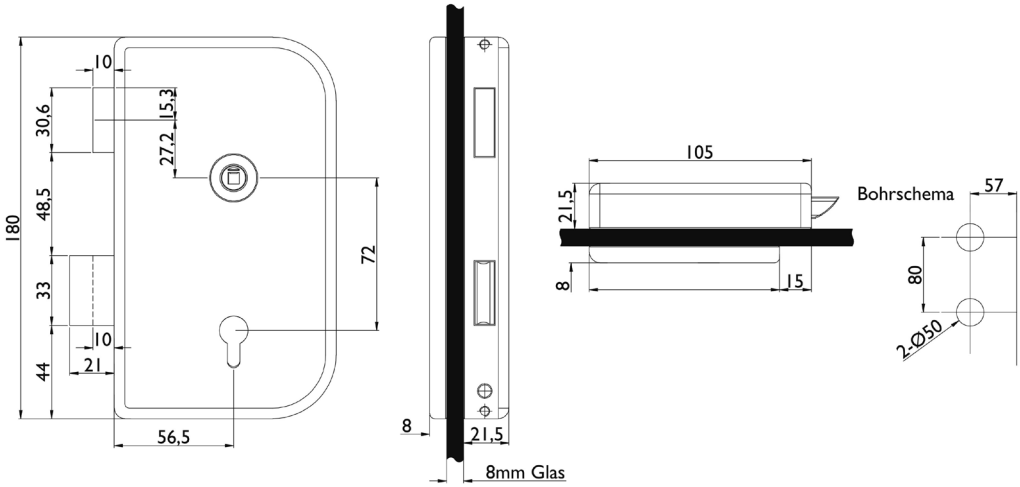

GEGENKASTEN BARCELONA

(Serie 70200220)

Gegenkasten für 2-flügelige Türen, Glasstärke 8 mm ESG Glas

abgerundet

Farbe	Ausführung	Artikelnummer	€/STK
Edelstahl-sat.	DIN rechts	**70.20.0220**	**147,80**
Edelstahl-sat.	DIN links	**70.20.0230**	**147,80**

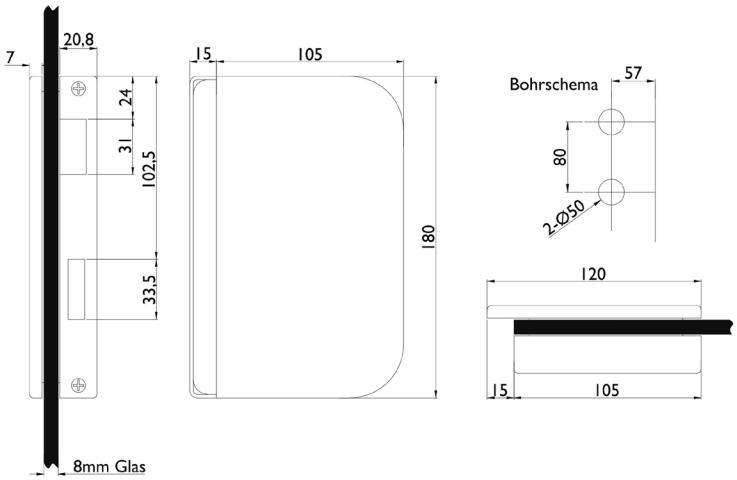

GLASTÜRSCHLOSS BARCELONA

(Serie 70200240)

Verschließbar, für Ganzglastüren, passend für Zargen mit Falztiefe 24 mm, Glasstärke 8 mm ESG Glas, mit geräuscharmer Flüsterfalle und Klemmnuss, ohne Drücker

eckig

Farbe	Ausführung	Artikelnummer	€/STK
Edelstahl-sat.	PZ DIN rechts	**70.20.0240**	**193,20**
Edelstahl-sat.	PZ DIN links	**70.20.0250**	**193,20**

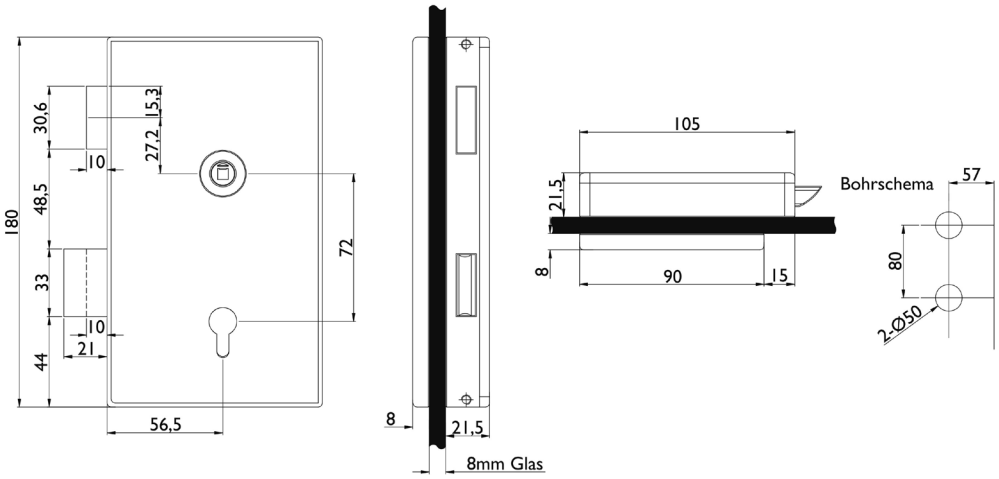

GEGENKASTEN BARCELONA

(Serie 70200260)

Gegenkasten für 2-flügelige Türen, Glasstärke 8 mm ESG Glas

eckig

Farbe	Ausführung	Artikelnummer	€/STK
Edelstahl-sat.	DIN rechts	**70.20.0260**	**166,30**
Edelstahl-sat.	DIN links	**70.20.0270**	**166,30**

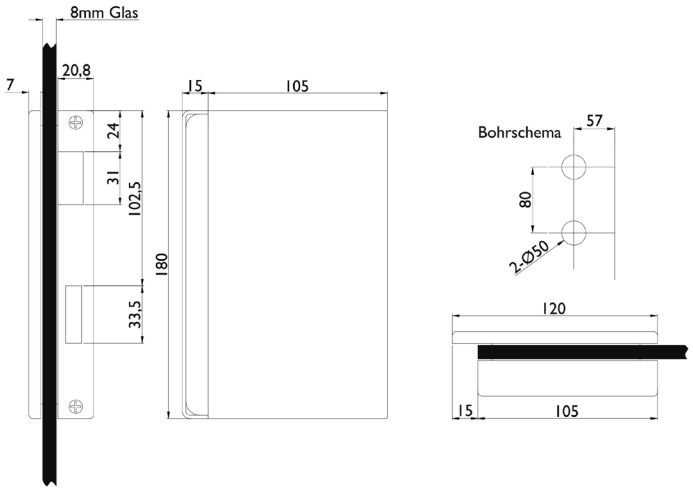

RONNY II DRÜCKERPAAR

(Serie 32840800)

Ganzglastür Drückerpaar inklusive Stift 8 x 90 mm

Ganzglastür Drückerpaar

Farbe	Artikelnummer	€/PR
Edelstahl-sat.	**32.84.0800**	**31,50**
Schwarz matt	**32.97.5090**	**32,60**
Schwarz matt Struktur	**32.84.8060**	**33,70**

GALINA II SQUARE DRÜCKERPAAR

(Serie 32847300)

Ganzglastür Drückerpaar inklusive Stift 8 x 90 mm

Ganzglastür Drückerpaar

Farbe	Artikelnummer	€/PR
Edelstahl-sat.	**32.84.7300**	**42,70**
Schwarz matt	**32.84.6510**	**58,40**
Schwarz matt Struktur	**32.84.8080**	**60,70**

ARENA DRÜCKERPAAR

(Serie 32858470)

Ganzglastür Drückerpaar inklusive Stift 8 x 90 mm

Ganzglastür Drückerpaar

Farbe	Artikelnummer	€/PR
Edelstahl-sat.	**32.85.8470**	**35,90**

KNOPF-/DRÜCKERPAAR FÜR GLASTÜREN

(Serie 70205070)

Ganzglastür Knopf-/Drückerpaar, Knopf drehbar ohne Funktion,
Schlossbetätigung einseitig per Drücker,
inkl. Rollenwechselstift 8 x 70 mm

Ganzglastür Knopf-/Drückerpaar

Farbe	Artikelnummer	€/PR
Edelstahl-sat.	**70.20.5070**	**41,00**

GLASTÜRBANDPAAR ROM

(Serie 70211000)

Glastürband mit Hülse ohne Bandmittelteil, 3-teilig, Flügelgewicht pro Paar 60 kg, empfohlene maximale Türbreite 1000 mm, Glasstärke 8/10 mm ESG Glas, Standard Falztiefe 24 mm, passend auf Rahmenteil 48,5 mm

ohne Bandmittelteil

Farbe	Artikelnummer	€/PR
Edelstahl-sat.	**70.21.1000**	**103,50**
Aluminium F9	**70.21.1010**	**100,40**
Aluminium F1	**70.21.1020**	**96,20**

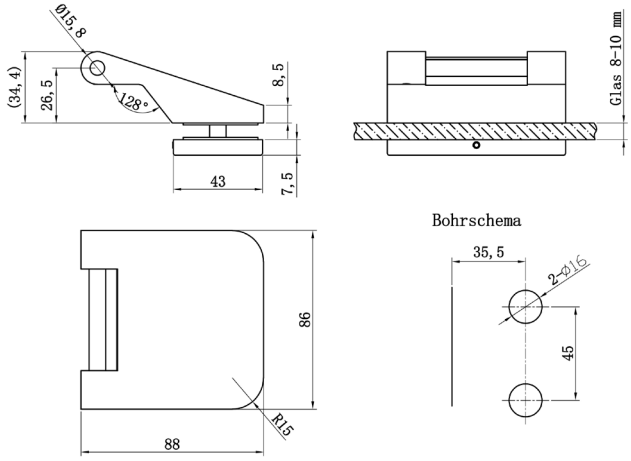

GLASTÜRBANDPAAR SIENA

(Serie 70211100)

Glastürband mit Hülse ohne Bandmittelteil, 3-teilig, Flügelgewicht pro Paar 60 kg, empfohlene maximale Türbreite 1000 mm, Glasstärke 8/10 mm ESG Glas, Standard Falztiefe 24 mm, passend auf Rahmenteil 48,5 mm

ohne Bandmittelteil

Farbe	Artikelnummer	€/PR
Edelstahl-sat.	**70.21.1100**	**103,50**
Aluminium F9	**70.21.1140**	**100,40**
Schwarz matt	**70.21.1110**	**135,00**
Schwarz matt Struktur	**70.21.1130**	**156,00**

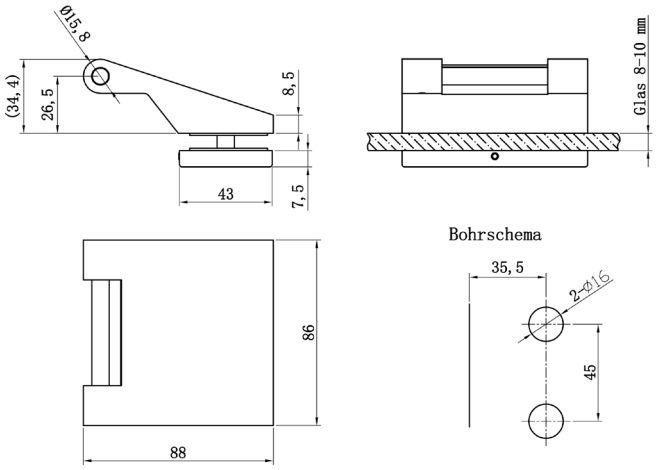

GLASTÜRBANDPAAR ROM

(Serie 70211300)

Glastürband mit Hülse ohne Bandunterteil, 2-teilig, Flügelgewicht pro Paar 45 kg, maximale Türbreite 865 mm, Glasstärke 8/10 mm ESG Glas, Standard Falztiefe 24 mm

ohne Bandunterteil

Farbe	Artikelnummer	€/PR
Edelstahl-sat.	**70.21.1300**	**98,30**
Aluminium F9	**70.21.1310**	**97,20**
Aluminium F1	**70.21.1320**	**96,20**

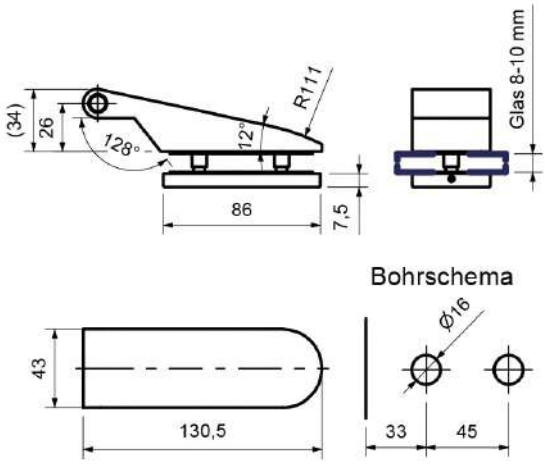

GLASTÜRBANDPAAR SIENA

(Serie 70211200)

Glastürband mit Hülse ohne Bandunterteil, 2-teilig, Flügelgewicht pro Paar 45 kg, maximale Türbreite 865 mm, Glasstärke 8/10 mm ESG Glas, Standard Falztiefe 24 mm

ohne Bandunterteil

Farbe	Artikelnummer	€/PR
Edelstahl-sat.	**70.21.1200**	**98,30**

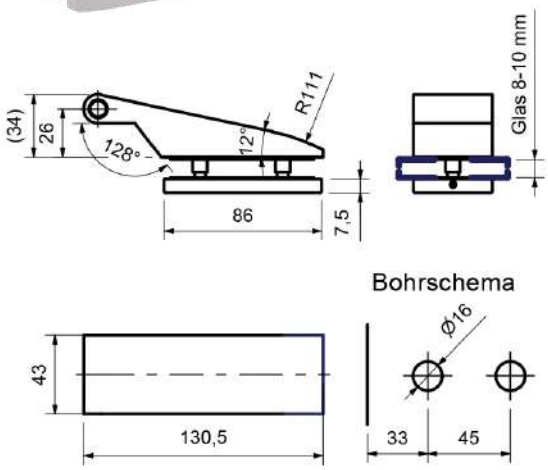

PENDELTÜRBAND

(Serie 70200840)

Pendeltürband mit pneumatischer Schließfunktion, Flügelgewicht pro Paar 60 kg, Glasstärke 8-12 mm ESG Glas, Feststellung bei 90°, Selbstschließfunktion ab ca. 70° bei Flügelgewicht 45 kg, max.Türbreite 915 mm, Endanschlag um 10° verstellbar

für Ganzglastüren

Farbe	Artikelnummer	€/STK
Edelstahlfärbig-sat.	**70.20.0840**	**189,80**
Schwarz matt	**70.20.4120**	**245,00**

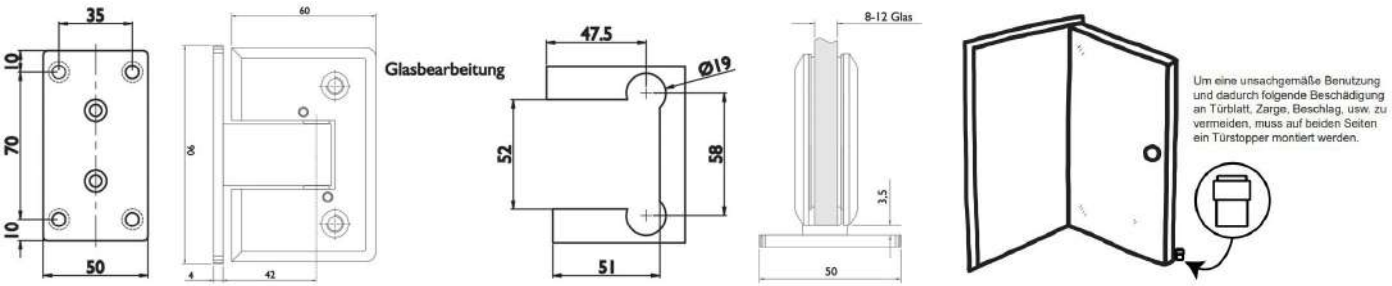

PENDELTÜRBAND GLAS/GLAS

(Serie 70201760)

Pendeltürband mit pneumatischer Schließfunktion, Flügelgewicht pro Paar 60 kg, Glasstärke 8-12 mm ESG Glas, Feststellung bei 90°, Selbstschließfunktion ab ca. 70° bei Flügelgewicht 45 kg, max.Türbreite 915 mm, Endanschlag um 10° verstellbar

für Ganzglastüren

Farbe	Artikelnummer	€/STK
Edelstahlfärbig-sat.	**70.20.1760**	**286,50**

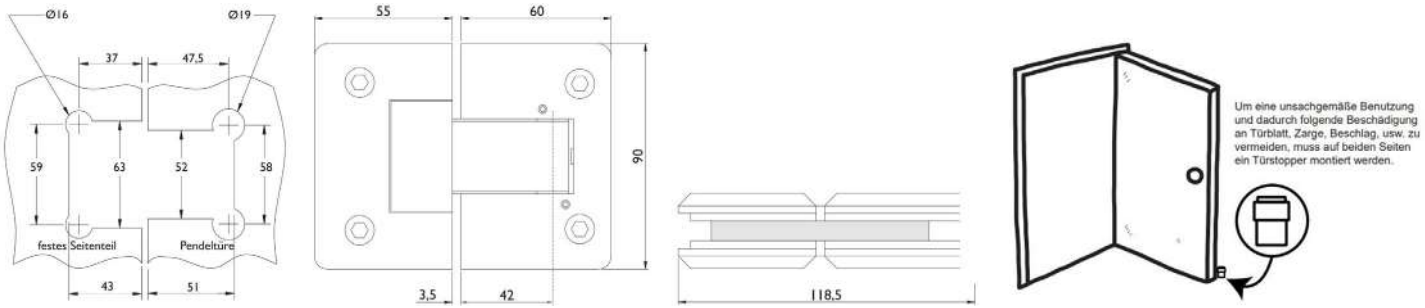

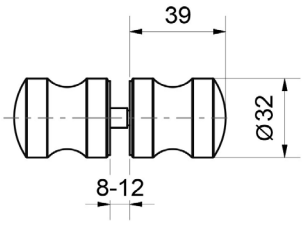

GLASTÜRKNOPF

(Serie 52071550)

inklusive Kunststoff-Scheiben, Glasbohrung Ø 12 mm, für Glasstärke 8-12 mm

Farbe	Artikelnummer	€/PR
Glanzverchromt	**52.07.1550**	**26,60**

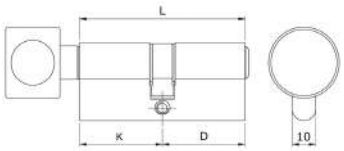

BAD SPEZIALZYLINDER

(Serie 70200080)

Knaufzylinder passend für PZ Glastürschlösser

vernickelt

Ausführung	Länge	Artikelnummer	€/STK
Knauf auf Schlossgegenseite	K26/18	**70.20.0080**	**52,70**
Knauf auf Schlossseite	K18/26	**70.20.0090**	**52,70**

Schwarz matt

Ausführung	Länge	Artikelnummer	€/STK
Knauf auf Schlossgegenseite	K26/18	**70.20.5090**	**62,00**
Knauf auf Schlossseite	K18/26	**70.20.5100**	**62,00**

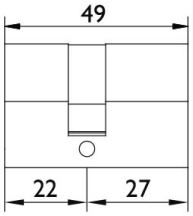

PROFILZYLINDER

(Serie 70200990)

Profilzylinder passend für PZ Glastürschlösser, vernickelt, inklusive 3 Schlüssel, verschiedenschließend

für Glastürschlösser PZ

Ausführung	Artikelnummer	€/STK
PZ 22/27	**70.20.0990**	**37,50**

AUSTAUSCHFALLE

(Serie 70210090)

Austauschfalle für Glasstärke 10 mm und Ö-Norm Zargen

passend für Glastürschlösser Rom, Bari, Siena und Matera, mit Flüsterfalle

Ausführung	Artikelnummer	€/STK
Austauschfalle	**70.21.0090**	**12,40**

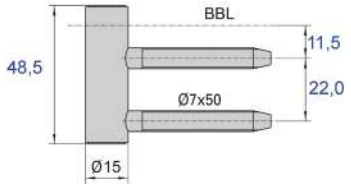

BANDMITTELTEIL

(Serie 60010050)

Für 3-teilige Bänder, Holzzargen Aufnahme,
Flügelgewicht pro Paar 55 kg

für Holzzarge

Farbe	Ausführung	Artikelnummer	€/STK
Edelstahlfärbig-pol.	gerade	**60.01.0050**	**3,00**

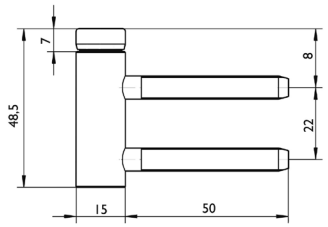

BANDMITTELTEIL

(Serie 60010210)

Für 3-teilige Bänder, Kugellager, Holzzargen Aufnahme,
Flügelgewicht pro Paar 60 kg,

für Holzzarge

Farbe	Ausführung	Artikelnummer	€/STK
Edelstahlfärbig-pol.	gerade	**60.01.0210**	**20,20**

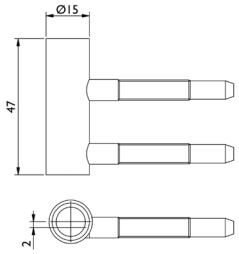

BANDMITTELTEIL

(Serie 60010190)

Für 3-teilige Bänder, Holzzargen Aufnahme,
Flügelgewicht pro Paar 55 kg

für Holzzarge

Farbe	Ausführung	Artikelnummer	€/STK
Edelstahlfärbig-pol.	DIN rechts	**60.01.0190**	**7,90**
Edelstahlfärbig-pol.	DIN links	**60.01.0200**	**7,90**

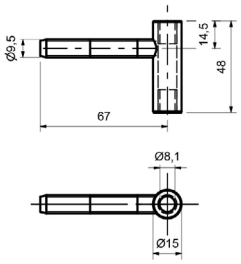

BANDMITTELTEIL

(Serie 60010230)

Für 3-teilige Bänder, Holzzargen Aufnahme,
Flügelgewicht pro paar 55 kg

für Holzzarge

Farbe	Ausführung	Artikelnummer	€/STK
verzinkt	gerade	**60.01.0230**	**10,10**

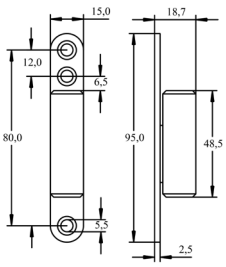

BANDMITTELTEIL

(Serie 60010070)

Für 3-teilige Bänder, zum Anschrauben,
Flügelgewicht pro Paar 45 kg

Farbe	Ausführung	Artikelnummer	€/STK
Edelstahlfärbig-pol.	gerade	**60.01.0070**	**10,70**
Schwarz matt	gerade	**60.01.0270**	**19,00**

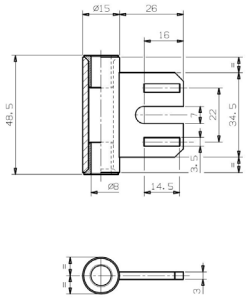

BANDMITTELTEIL

(Serie 60010060)

Für 3-teilige Bänder, Stahlzargen Aufnahme, Flügelgewicht pro Paar 55 kg

für Stahlzarge

Farbe	Ausführung	Artikelnummer	€/STK
Edelstahlfärbig-pol.	gerade	**60.01.0060**	**3,80**

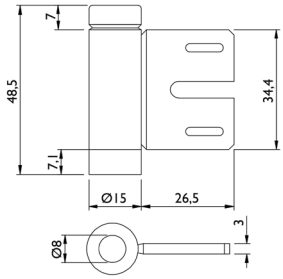

BANDMITTELTEIL

(Serie 60010220)

Für 3-teilige Bänder, Kugellager, Stahlzargen Aufnahme, Flügelgewicht pro Paar 60 kg

für Stahlzarge

Farbe	Ausführung	Artikelnummer	€/STK
verzinkt	gerade	**60.01.0220**	**23,50**

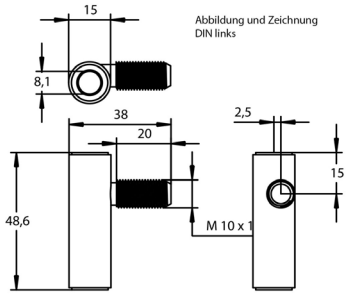

BANDMITTELTEIL

(Serie 60010100)

Für 3-teilige Bänder, versetzt, Stahlzargen Aufnahme, Flügelgewicht pro Paar 55 kg

für Stahlzarge

Farbe	Ausführung	Artikelnummer	€/STK
Edelstahlfärbig-pol.	DIN rechts	**60.01.0100**	**13,00**
Edelstahlfärbig-pol.	DIN links	**60.01.0110**	**13,00**

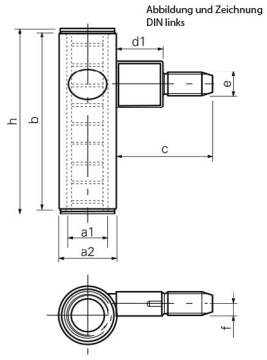

BANDMITTELTEIL

(Serie 60010170)

Für 3-teilige Bänder, passend zu Incanto Bandtasche, Flügelgewicht pro Paar 60 kg

für Bandtasche

Farbe	Ausführung	Artikelnummer	€/STK
Edelstahlfärbig-pol.	DIN rechts	**60.01.0170**	**42,40**
Edelstahlfärbig-pol.	DIN links	**60.01.0180**	**42,40**

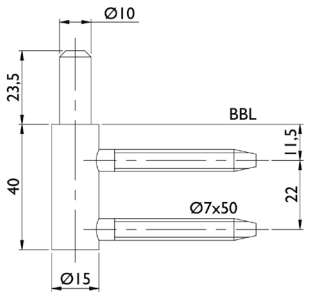

BANDUNTERTEIL

(Serie 60010010)

Für 2-teilige Bänder, Holzzargen Aufnahme, Flügelgewicht pro Paar 45 kg

für Holzzarge

Farbe	Ausführung	Artikelnummer	€/STK
Edelstahlfärbig-pol.	gerade	**60.01.0010**	**1,70**

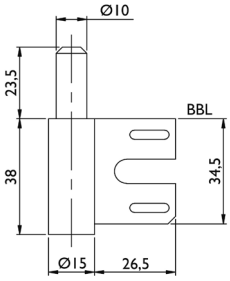

BANDUNTERTEIL

(Serie 60010020)

Für 2-teilige Bänder, Stahlzargen Aufnahme, Flügelgewicht pro Paar 40 kg

für Stahlzarge

Farbe	Ausführung	Artikelnummer	€/STK
Edelstahlfärbig-pol.	gerade	**60.01.0020**	**2,30**

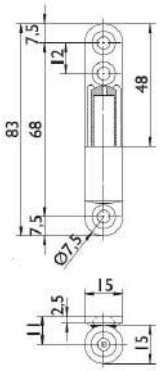

BANDUNTERTEIL

(Serie 60010080)

Für 2-teilige Bänder, zum Anschrauben, Flügelgewicht pro Paar 45 kg

Farbe	Ausführung	Artikelnummer	€/STK
verzinkt	gerade	**60.01.0080**	**8,10**

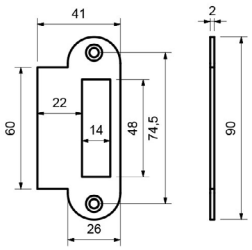

LAPPENSCHLIESSBLECH

(Serie 70110040)

abgerundet mit breitem Lappen für stumpf eingeschlagende Türen

Edelstahl-sat.

Ausführung	Artikelnummer	€/STK
DIN re./li.	**70.11.0040**	**13,00**

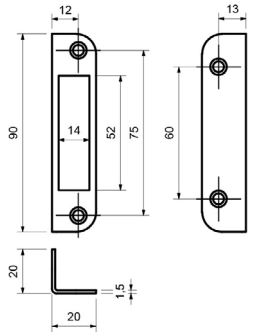

WINKELSCHLIESSBLECH

(Serie 70110030)

Edelstahl-sat.

Ausführung	Artikelnummer	€/STK
DIN re./li.	**70.11.0030**	**8,50**

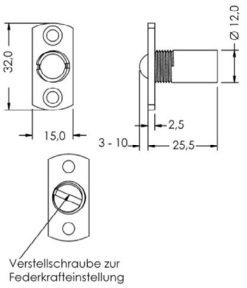

FESTSTELLSCHNAPPER

(Serie 70200860)

Schnapper mit Kunststoff-Federkugel 3-10 mm verstellbar.
Kleine Bauweise speziell für den Einbau im Falz

Edelstahlfärbig-sat.

Ausführung	Artikelnummer	€/STK
verstellbar	**70.20.0860**	**19,30**

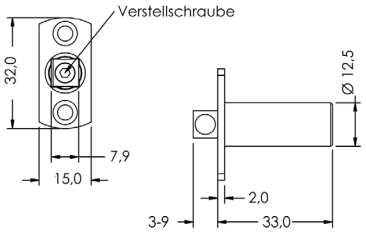

FESTSTELLSCHNAPPER

(Serie 70090080)

Feststeller mit Kunststoff-Falle 3-9 mm verstellbar.
Kleine Bauweise speziell für den Einbau im Falz

Edelstahlfärbig-sat.

Ausführung	Artikelnummer	€/STK
verstellbar	**70.09.0080**	**19,30**

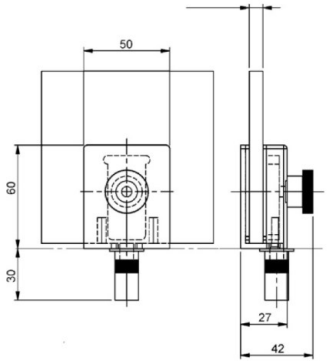

FESTSTELLER

(Serie 70212000)

für Standflügel 2-flügelige Glastür 8-10 mm ESG Glas, inklusive Aufnahmebuchse mit Staubverschluss, keine Glasbohrung notwendig

für Standflügel

Farbe	Artikelnummer	€/STK
Edelstahl-sat.	**70.21.2000**	**67,00**
Schwarz matt	**70.21.2010**	**82,70**

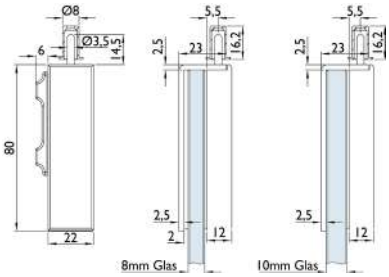

GLASTÜR FESTSTELLER

(Serie 70204060)

Edelstahl-sat., für 2-flügelige Glastür, 8-10 mm ESG Glas inklusive Aufnahmebuchse, keine Glasbohrung nötig

Farbe	Artikelnummer	€/STK
Edelstahl-sat.	**70.20.4060**	**58,40**

Profilzylinder
Seite 565

Öffnungssicherung
Seite 571

Namensschilder
Seite 571

Türspione
Seite 572

Schlösser
Seite 573

Schließbleche
Seite 577

Bänder
Seite 580

Zierhülsen
Seite 583

Muschelgriffe
Seite 585

Türstopper
Seite 593

Zimmer- und Hausnummern
Seite 596

Schilder
Seite 598

Lüftungsprofile
Seite 598

Klebemittel
Schraubensicherung
Pflegemittel
Seite 601

WENDESCHLÜSSEL PROFILZYLINDER SERIE R6
(Serie 38494100)

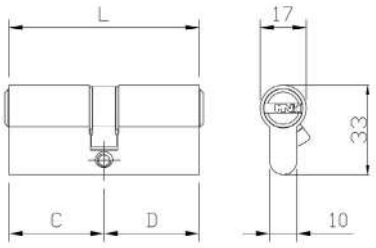

WENDESCHLÜSSEL HALBZYLINDER SERIE R6
(Serie 38494000)

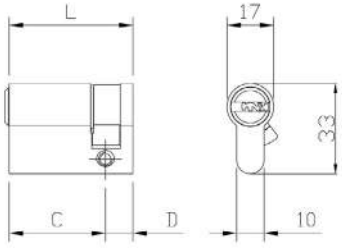

WENDESCHLÜSSEL KNAUFZYLINDER SERIE R6
(Serie 38494500)

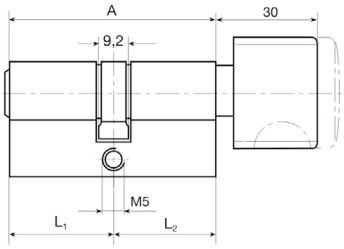

Geprüft nach EN 1634
PZ Zylinder verschiedenschließend
Messing matt vernickelt
inklusive 5 Schlüssel
Nase 30° schräg - Aufbohrschutz
mit 6 Stift-Zuhaltungen
Befestigungsschraube 80 mm

verschiedenschließend

mit Not- und Gefahrenfunktion, Süd 18

Ausführung PZ	Artikelnummer	€/STK
30/30	**38.49.4100**	**55,00**
30/35	**38.49.4110**	**55,80**
30/40	**38.49.4120**	**59,40**
30/45	**38.49.4130**	**61,50**
30/50	**38.49.4140**	**64,70**
30/55	**38.49.4150**	**67,90**
30/60	**38.49.4160**	**70,80**
30/65	**38.49.4170**	**73,60**
30/70	**38.49.4180**	**76,90**
30/75	**38.49.4190**	**80,20**
30/80	**38.49.4200**	**83,50**
35/35	**38.49.4210**	**59,10**
35/40	**38.49.4220**	**61,80**
35/45	**38.49.4230**	**65,20**
35/50	**38.49.4240**	**67,40**
35/55	**38.49.4250**	**70,80**
35/60	**38.49.4260**	**75,30**
35/70	**38.49.4270**	**80,30**
40/40	**38.49.4280**	**64,10**
40/45	**38.49.4290**	**67,40**
40/50	**38.49.4300**	**70,80**
40/55	**38.49.4310**	**73,60**
40/60	**38.49.4320**	**77,00**
45/45	**38.49.4330**	**70,80**
45/50	**38.49.4340**	**73,60**
45/55	**38.49.4350**	**77,00**
45/60	**38.49.4360**	**80,30**
45/65	**38.49.4370**	**83,70**
50/50	**38.49.4380**	**77,00**
50/55	**38.49.4390**	**80,30**
50/60	**38.49.4400**	**83,50**
50/65	**38.49.4410**	**87,00**
55/65	**38.49.4420**	**90,40**

verschiedenschließend

Halbzylinder, Süd 18

Ausführung PZ	Artikelnummer	€/STK
10/30	**38.49.4000**	**39,40**
10/35	**38.49.4010**	**39,60**
10/40	**38.49.4020**	**39,80**
10/45	**38.49.4030**	**40,30**
10/50	**38.49.4040**	**42,70**
10/55	**38.49.4050**	**46,10**
10/60	**38.49.4060**	**49,50**

Schlüsselrohling R6

Ausführung PZ	Artikelnummer	€/STK
Süd 18	**38.57.4800**	**4,10**

Schlüssel geschnitten R6

Ausführung PZ	Artikelnummer	€/STK
Süd 18	**38.49.4810**	**20,90**

verschiedenschließend

Knaufzylinder, Süd 18

Ausführung PZ	Artikelnummer	€/STK
28K/28	**38.49.4500**	**55,40**
30K/30	**38.49.4510**	**55,50**
30K/35	**38.49.4520**	**55,80**
35K/30	**38.49.4530**	**56,20**
35K/35	**38.49.4540**	**59,30**
35K/40	**38.49.4550**	**62,40**
40K/30	**38.49.4560**	**59,30**
40K/35	**38.49.4570**	**62,40**
40K/40	**38.49.4580**	**65,20**
40K/45	**38.49.4590**	**68,50**
40K/50	**38.49.4600**	**71,70**
40K/55	**38.49.4610**	**75,00**
40K/60	**38.49.4620**	**78,10**
45K/30	**38.49.4630**	**62,40**
45K/35	**38.49.4640**	**65,20**
45K/40	**38.49.4650**	**68,60**
45K/45	**38.49.4660**	**71,70**
45K/50	**38.49.4670**	**75,00**
45K/55	**38.49.4680**	**78,10**
45K/60	**38.49.4690**	**81,60**
50K/30	**38.49.4700**	**65,70**

WENDESCHLÜSSEL PROFILZYLINDER SERIE R6
(Serie 38574100)

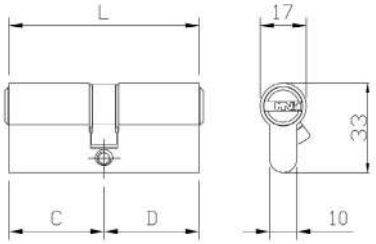

WENDESCHLÜSSEL HALBZYLINDER R6
(Serie 38574000)

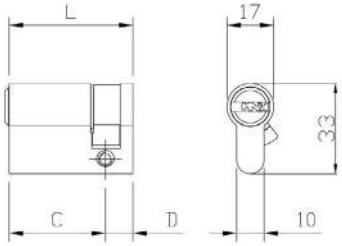

WENDESCHLÜSSEL KNAUFZYLINDER R6
(Serie)

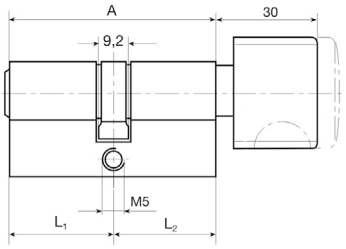

Geprüft nach EN 1634
PZ gleichschließend Sperre L
Messing matt vernickelt
inklusive 5 Schlüssel
Nase 30° schräg - Aufbohrschutz
mit 6 Stift-Zuhaltungen
Befestigungsschraube 80 mm

gleichschließend
Sperre L

mit Not- und Gefahrenfunktion, Süd 18

Ausführung PZ	Artikelnummer	€/STK
30/30	**38.57.4100**	**53,20**
30/35	**38.57.4110**	**53,70**
30/40	**38.57.4120**	**57,10**
30/45	**38.57.4130**	**58,00**
30/50	**38.57.4140**	**63,00**
30/55	**38.57.4150**	**64,20**
30/60	**38.57.4160**	**69,40**
30/65	**38.57.4170**	**70,40**
30/70	**38.57.4180**	**75,70**
30/75	**38.57.4190**	**79,10**
30/80	**38.57.4200**	**79,10**
35/35	**38.57.4210**	**55,50**
35/40	**38.57.4220**	**59,60**
35/45	**38.57.4230**	**63,00**
35/50	**38.57.4240**	**66,20**
35/55	**38.57.4250**	**67,30**
35/60	**38.57.4260**	**66,20**
35/70	**38.57.4270**	**79,10**
40/40	**38.57.4280**	**63,00**
40/45	**38.57.4290**	**66,20**
40/50	**38.57.4300**	**69,10**
40/55	**38.57.4310**	**72,60**
40/60	**38.57.4320**	**75,20**
45/45	**38.57.4330**	**70,40**
45/50	**38.57.4340**	**73,50**
45/55	**38.57.4350**	**75,70**
45/60	**38.57.4360**	**78,80**
45/65	**38.57.4370**	**82,20**
50/50	**38.57.4380**	**73,50**
50/55	**38.57.4390**	**79,10**
50/60	**38.57.4400**	**82,10**
50/65	**38.57.4410**	**82,30**
55/65	**38.57.4420**	**86,10**

gleichschließend
Sperre L

Halbzylinder, Süd 18

Ausführung PZ	Artikelnummer	€/STK
10/30	**38.57.4000**	**34,70**
10/35	**38.57.4010**	**35,10**
10/40	**38.57.4020**	**34,70**
10/45	**38.57.4030**	**34,10**
10/50	**38.57.4040**	**35,00**
10/55	**38.57.4050**	**34,40**
10/60	**38.57.4060**	**37,40**

Schlüsselrohling R6

Ausführung PZ	Artikelnummer	€/STK
Süd 18	**38.57.4800**	**4,10**

Schlüssel geschnitten R6

Ausführung PZ	Artikelnummer	€/STK
Süd 18	**38.57.4810**	**18,70**

gleichschließend
Sperre L

Knaufzylinder, Süd 18

Ausführung PZ	Artikelnummer	€/STK
28K/28	**38.57.4500**	**52,80**
30K/30	**38.57.4510**	**54,50**
30K/35	**38.57.4520**	**54,80**
35K/30	**38.57.4530**	**54,30**
35K/35	**38.57.4540**	**56,10**
35K/40	**38.57.4550**	**60,40**
40K/30	**38.57.4560**	**58,40**
40K/35	**38.57.4570**	**58,60**
40K/40	**38.57.4580**	**63,60**
40K/45	**38.57.4590**	**67,30**
40K/50	**38.57.4600**	**67,80**
40K/55	**38.57.4610**	**73,70**
40K/60	**38.57.4620**	**74,10**
45K/30	**38.57.4630**	**59,10**
45K/35	**38.57.4640**	**61,70**
45K/40	**38.57.4650**	**65,40**
45K/45	**38.57.4660**	**70,60**
45K/50	**38.57.4670**	**72,70**
45K/55	**38.57.4680**	**74,60**
45K/60	**38.57.4690**	**77,20**
50K/30	**38.57.4700**	**61,80**

PROFILZYLINDER SERIE F5
(Serie 38710300)

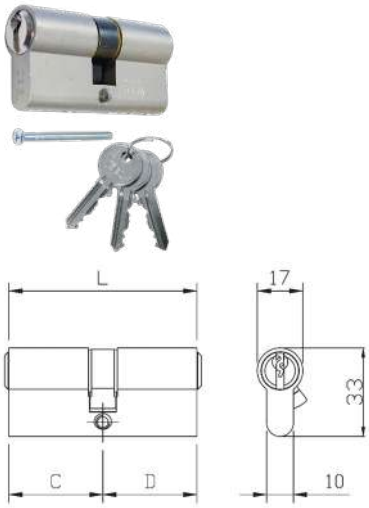

HALB / KURZZYLINDER SERIE F5
(Serie 38710100)

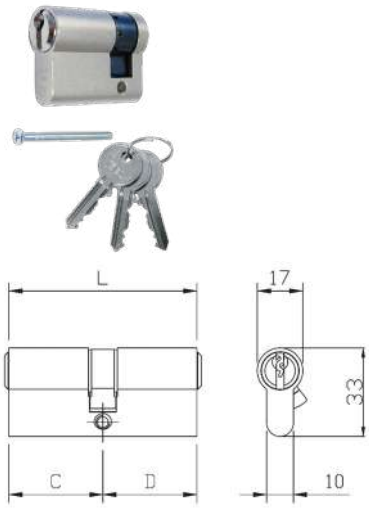

KNAUFZYLINDER SERIE F5
(Serie 38710700)

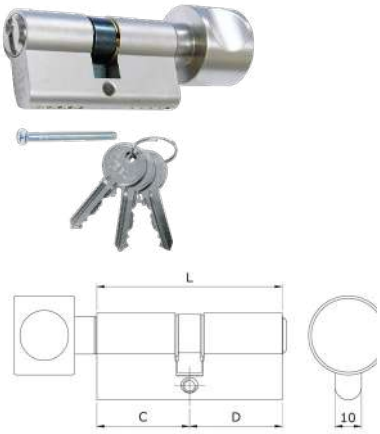

Geprüft nach EN 1303
PZ Zylinder verschiedenschließend
inklusive 3 Schlüssel
Messing matt vernickelt, Nase 30° schräg
ab Länge 28 mm mit 5 Stift-Zuhaltungen
Befestigungsschraube 65 mm

verschiedenschließend

mit Not- und Gefahrenfunktion, Süd 16

Ausführung PZ	Artikelnummer	€/STK
30/30	**38.71.0300**	**30,70**
30/35	**38.71.0310**	**31,60**
30/40	**38.71.0320**	**32,30**
30/45	**38.71.0330**	**34,70**
30/50	**38.71.0340**	**35,60**
30/55	**38.71.0350**	**38,10**
30/60	**38.71.0360**	**41,80**
35/35	**38.71.0370**	**32,30**
35/40	**38.71.0380**	**34,00**
35/45	**38.71.0390**	**35,60**
35/50	**38.71.0400**	**38,10**
35/55	**38.71.0410**	**41,80**
35/60	**38.71.0420**	**44,50**
35/65	**38.71.0430**	**49,80**
35/70	**38.71.0440**	**52,80**
35/75	**38.71.0450**	**57,60**
40/40	**38.71.0460**	**35,60**
40/45	**38.71.0470**	**38,10**
40/50	**38.71.0480**	**41,80**
40/55	**38.71.0490**	**44,50**
40/60	**38.71.0500**	**49,80**
40/65	**38.71.0510**	**52,80**
40/70	**38.71.0520**	**57,60**
45/45	**38.71.0530**	**41,80**
45/50	**38.71.0540**	**44,50**
45/55	**38.71.0550**	**49,80**
45/60	**38.71.0560**	**52,80**
45/65	**38.71.0570**	**60,70**
50/50	**38.71.0580**	**49,80**
50/55	**38.71.0600**	**53,30**
50/60	**38.71.0590**	**60,70**

verschiedenschließend

Halbzylinder, Süd 16, Schließnase verstellbar

Ausführung PZ	Artikelnummer	€/STK
10/30	**38.71.0100**	**19,10**
10/35	**38.71.0110**	**19,40**
10/40	**38.71.0120**	**20,20**
10/45	**38.71.0130**	**20,70**
10/50	**38.71.0140**	**21,20**

Kurzzylinder, Süd 16

Ausführung PZ	Artikelnummer	€/STK
28/28	**38.71.0220**	**22,40**
28/33	**38.71.0230**	**22,40**

Kurzzylinder, Süd 14

Ausführung PZ	Artikelnummer	€/STK
21/21	**38.71.0200**	**22,40**

Kurzzylinder, Süd 15

Ausführung PZ	Artikelnummer	€/STK
25/25	**38.71.0210**	**22,40**

verschiedenschließend

Knaufzylinder, Süd 16

Ausführung PZ	Artikelnummer	€/STK
30K/30	**38.71.0700**	**35,10**
33K/28	**38.71.0710**	**40,20**
35K/30	**38.71.0720**	**47,60**
35K/35	**38.71.0730**	**39,10**
40K/30	**38.71.0740**	**38,60**
40K/35	**38.71.0750**	**51,90**
40K/40	**38.71.0760**	**35,00**
40K/45	**38.71.0770**	**59,40**
40K/50	**38.71.0780**	**42,80**
40K/55	**38.71.0790**	**66,90**
45K/45	**38.71.0800**	**40,80**
45K/50	**38.71.0810**	**44,80**
45K/55	**38.71.0820**	**67,60**
45K/60	**38.71.0830**	**71,70**
50K/60	**38.71.0840**	**72,30**

Schlüsselrohling F5

Ausführung PZ	Artikelnummer	€/STK
Süd 14	**38.71.0850**	**2,30**
Süd 15	**38.71.0860**	**2,30**
Süd 16	**38.71.0870**	**2,30**

Schlüssel geschnitten F5

Ausführung PZ	Artikelnummer	€/STK
Süd 14	**38.71.0880**	**18,90**
Süd 15	**38.71.0890**	**18,80**
Süd 16	**38.71.0900**	**19,00**

PROFILZYLINDER SERIE F5
(Serie 38720300)

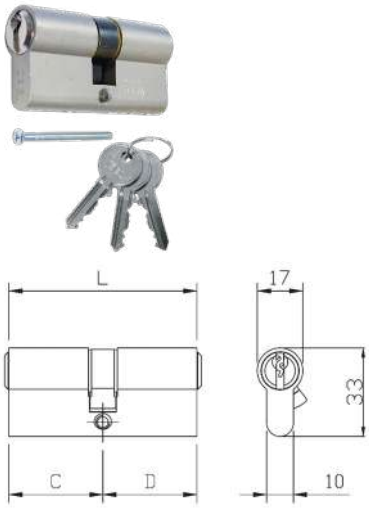

HALB / KURZZYLINDER SERIE F5
(Serie 38720100)

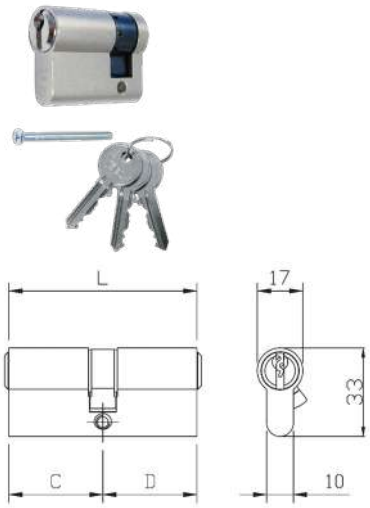

KNAUFZYLINDER SERIE F5
(Serie 38720700)

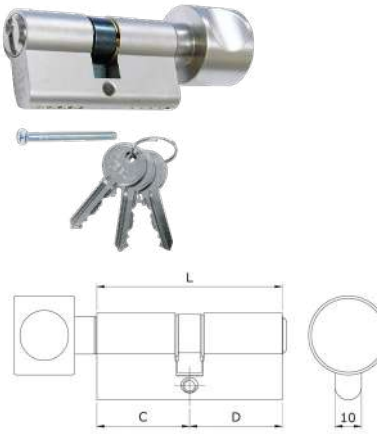

Geprüft nach EN 1303
PZ gleichschließend Sperrung E
inklusive 3 Schlüssel
Messing matt vernickelt, Nase 30° schräg
ab Länge 28 mm mit 5 Stift-Zuhaltungen
Befestigungsschraube 65 mm

gleichschließend
Sperre E

mit Not- und Gefahrenfunktion, Süd 16

Ausführung PZ	Artikelnummer	€/STK
30/30	**38.72.0300**	**30,70**
30/35	**38.72.0310**	**34,90**
30/40	**38.72.0320**	**35,90**
30/45	**38.72.0330**	**37,10**
30/50	**38.72.0340**	**38,20**
30/55	**38.72.0350**	**39,40**
30/60	**38.72.0360**	**41,80**
35/35	**38.72.0370**	**35,90**
35/40	**38.72.0380**	**37,10**
35/45	**38.72.0390**	**38,20**
35/50	**38.72.0400**	**39,40**
35/55	**38.72.0410**	**41,80**
35/60	**38.72.0420**	**44,50**
35/65	**38.72.0430**	**49,80**
35/70	**38.72.0440**	**52,80**
35/75	**38.72.0450**	**57,60**
40/40	**38.72.0460**	**36,20**
40/45	**38.72.0470**	**40,40**
40/50	**38.72.0480**	**41,80**
40/55	**38.72.0490**	**44,50**
40/60	**38.72.0500**	**49,80**
40/65	**38.72.0510**	**52,80**
40/70	**38.72.0520**	**57,60**
45/45	**38.72.0530**	**45,50**
45/50	**38.72.0540**	**44,50**
45/55	**38.72.0550**	**49,80**
45/60	**38.72.0560**	**52,80**
45/65	**38.72.0570**	**57,60**
50/50	**38.72.0580**	**49,80**
50/60	**38.72.0590**	**57,60**
50/55	**38.72.0600**	**70,40**

gleichschließend
Sperre E

Halbzylinder, Süd 16, Schließnase verstellbar

Ausführung PZ	Artikelnummer	€/STK
10/30	**38.72.0100**	**38,40**
10/35	**38.72.0110**	**39,70**
10/40	**38.72.0120**	**40,50**
10/45	**38.72.0130**	**44,60**
10/50	**38.72.0140**	**47,10**

Kurzzylinder, Süd 16

Ausführung PZ	Artikelnummer	€/STK
28/28	**38.72.0220**	**29,10**
28/33	**38.72.0230**	**29,10**

Kurzzylinder, Süd 14 Profilzylinder gleichschließend innerhalb der Größe, jedoch nicht kombinierbar mit anderen Profilzylindern

Ausführung PZ	Artikelnummer	€/STK
21/21	**38.72.0200**	**29,10**

Kurzzylinder, Süd 15 Profilzylinder gleichschließend innerhalb der Größe, jedoch nicht kombinierbar mit anderen Profilzylindern

Ausführung PZ	Artikelnummer	€/STK
25/25	**38.72.0210**	**29,10**

gleichschließend
Sperre E

Knaufzylinder, Süd 16

Ausführung PZ	Artikelnummer	€/STK
30K/30	**38.72.0700**	**33,70**
33K/28	**38.72.0710**	**34,90**
35K/30	**38.72.0720**	**35,90**
35K/35	**38.72.0730**	**35,90**
40K/30	**38.72.0740**	**35,20**
40K/35	**38.72.0750**	**38,20**
40K/40	**38.72.0760**	**38,60**
40K/45	**38.72.0770**	**39,80**
40K/50	**38.72.0780**	**43,80**
40K/55	**38.72.0790**	**48,00**
45K/45	**38.72.0800**	**43,30**
45K/50	**38.72.0810**	**48,00**
45K/55	**38.72.0820**	**50,30**
45K/60	**38.72.0830**	**54,00**
50K/60	**38.72.0840**	**58,30**

Schlüsselrohling F5

Ausführung PZ	Artikelnummer	€/STK
Süd 14	**38.71.0850**	**2,30**
Süd 15	**38.71.0860**	**2,30**
Süd 16	**38.71.0870**	**2,30**

Schlüssel geschnitten F5

Ausführung PZ	Artikelnummer	€/STK
Süd 14	**38.71.0880**	**18,90**
Süd 15	**38.71.0890**	**18,80**
Süd 16	**38.72.4810**	**19,00**

SÜDMETALL EIGENPROFIL CSR R9 PLUS

SÜDMETALL EIGENPROFIL CSR R9 PLUS

Schließzylinder mit beidseitigem Anbohrschutz.
Ab Länge 30/30 mm mit Gehäuseschutz.
Einsetzbar bis Widerstandsklasse 3 (WB 3).
Dreifach verschlüsselt mit Stahlstiften.
Nach DIN 1303 geprüft.
Schutz gegen Schlagtechnik.
Wendeschlüssel mit langem Schlüsselhals.

Schließanlagen auf Anfrage kurzfristig lieferbar !

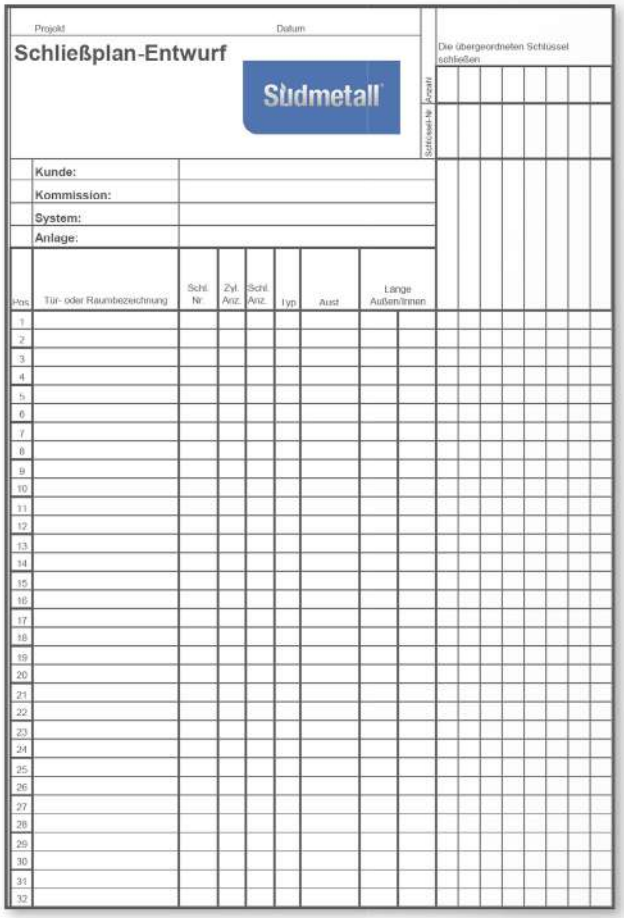

Projekt | Datum

Schließplan-Entwurf

Südmetall

Die übergeordneten Schlüssel schließen

Projekt | Schlüssel-Nr.

Kunde:
Kommission:
System:
Anlage:

Pos.	Tür- oder Raumbezeichnung	Schl. Nr.	Zyl. Anz.	Schl. Anz.	Typ	Aust	Länge Außen/Innen	
1								
2								
3								
4								
5								
6								
7								
8								
9								
10								
11								
12								
13								
14								
15								
16								
17								
18								
19								
20								
21								
22								
23								
24								
25								
26								
27								
28								
29								
30								
31								
32								

SERVICE SPRAY ZYLINDER

(Serie 38819900)

vollsynthetisches Feinöl, enorm kriechfähig, zur Pflege und Reinigung von Profilzylinder. Inhalt 50 ml

Sprühflache mit Zerstäuber

Ausführung	Artikelnummer	€/STK
50 ml	**38.81.9970**	**24,10**

NEUBAUTENSCHLÜSSEL

(Serie 36052500)

inklusive Maßschablone zur Ermittlung des benötigten Zylinders

Ausführung	Artikelnummer	€/STK
Kunststoff	**36.05.2500**	**6,90**

UNIVERSALSCHLÜSSEL

(Serie 36052510)

inklusive Maßschablone zur Ermittlung des benötigten Zylinders

Ausführung	Artikelnummer	€/STK
Metall	**36.05.2510**	**12,70**

MONTAGEZYLINDER

(Serie 36052530)

Zur exakten Anpassung der Außenbeschläge, um eine reibungslose Montage der Profilzylinder ohne Nachbearbeitung zu ermöglichen.

Länge 200 mm

Ausführung	Artikelnummer	€/STK
Messing	**36.05.2530**	**79,00**

BOHRSCHABLONE SICURA

(Serie 36052540)

Einlage der Sicura Langschild Unterkostruktion. Zur exakten Anpassung der Außenbeschläge, um eine reibungslose Montage der Profilzylinder, in Verbindung mit einem Montagezylinder, ohne Nachbearbeitung zu ermöglichen.

Kunststoff schwarz

Ausführung	Artikelnummer	€/STK
PZ 72/92 mm	**36.05.2540**	**9,30**
PZ 88 mm	**36.05.2550**	**9,30**

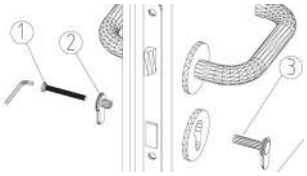

BLINDZYLINDER

(Serie 38500580)

geeignet für Türstärke 35 bis 115 mm

Edelstahl-sat.

Ausführung	Artikelnummer	€/STK
blind	**38.50.0580**	**13,50**

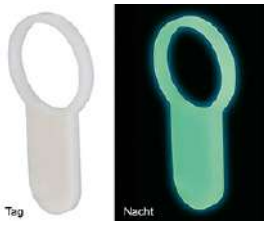

NIGHTCAP NACHTLEUCHTEND

(Serie 38540010)

Nachtleuchtend passend für viele handelsübliche Profilzylinder, selbstklebend

Day white / Glow green

Ausführung	Artikelnummer	€/STK
1 Stk.	**38.54.0010**	**6,50**
50 Stk.	**38.54.0020**	**317,90**

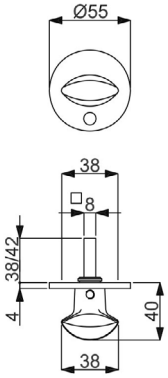

ÖFFNUNGSSICHERUNG

(Serie 32506010)

für Wohnungseingangstüren und Haustüren auf Flat Rosette

für Wohnungseingangstüren und Haustüren

Farbe	Artikelnummer	€/STK
Edelstahl-sat.	**32.50.6010**	**27,90**
Schwarz matt	**32.50.6020**	**44,90**

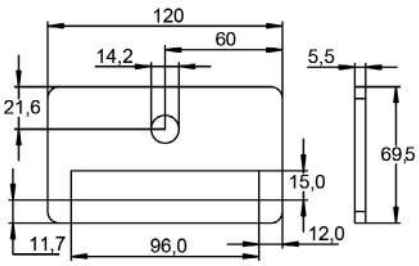

NAMENSSCHILD

(Serie 48040610)

Schild mit Lochbohrung für Türspion, Beschriftungsfeld auswechselbar. Geprüft nach EN 1634-2

mit Beschriftungsfeld, Bohrung Ø 14,2 mm

Ausführung	Artikelnummer	€/STK
Edelstahl-sat.	**48.04.0610**	**44,40**
Aluminium F1	**48.04.0600**	**44,40**
Schwarz matt	**48.04.0580**	**61,60**

Optional: Ersatzteil für Namensschild oben

Ausführung	Artikelnummer	€/STK
Kunststoff	**48.04.0660**	**3,40**

ohne Beschriftungsfeld, Bohrung Ø 14,2 mm

Ausführung	Artikelnummer	€/STK
Edelstahl-sat.	**48.04.0490**	**41,50**
Aluminium F1	**48.04.0390**	**52,00**
Schwarz matt	**48.04.0480**	**52,00**

mit Plexiglasaufsatz, Bohrung Ø 15,2 mm

Ausführung	Artikelnummer	€/STK
Edelstahl-sat.	**48.04.0750**	**13,20**

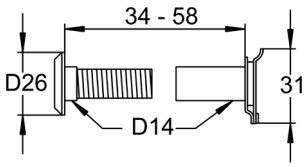

TÜRSPION

(Serie 36040140)

mit Verschlusskappe, Optik 160°, für Türstärken von 34 - 58 mm, Geprüft nach EN 1634-1

Türstärke 34 - 58 mm

Farbe	Artikelnummer	€/STK
Messing-pol.	**36.04.0140**	**12,20**
Edelstahlfärbig-sat.	**36.04.0160**	**12,20**
Chrom-pol.	**36.04.0150**	**12,20**

Türstärke 42 - 55 mm, mit thermischer Trennung

Farbe	Artikelnummer	€/STK
Edelstahlfärbig-sat.	**36.04.0180**	**24,50**
Schwarz matt	**36.04.0190**	**39,20**

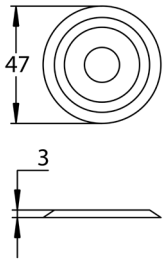

ROSETTEN FÜR TÜRSPION

(Serie 36040400)

Rosette passend zu Türspion, Bohrung Ø 14 mm

Rosette für Türspion

Farbe	Artikelnummer	€/STK
Messing-pol.	**36.04.0400**	**5,00**
Chrom-pol.	**36.04.0410**	**4,50**

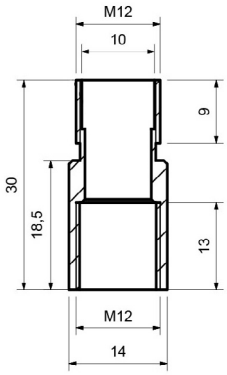

VERLÄNGERUNG FÜR TÜRSPION

(Serie 36040460)

thermische Trennung
Geprüft nach EN 1634-1

verlängert Türspion um min. 7mm

Verstellbereich	Artikelnummer	€/STK
max. 7-14 mm	**36.04.0460**	**3,40**

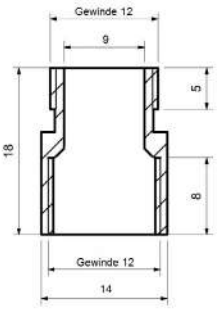

VERLÄNGERUNG FÜR TÜRSPION

(Serie 36040480)

Messing
Geprüft nach EN 1634-1

verlängert Türspion um mind. 7mm

Verstellbereich	Artikelnummer	€/STK
max. 7-13 mm	**36.04.0480**	**3,40**

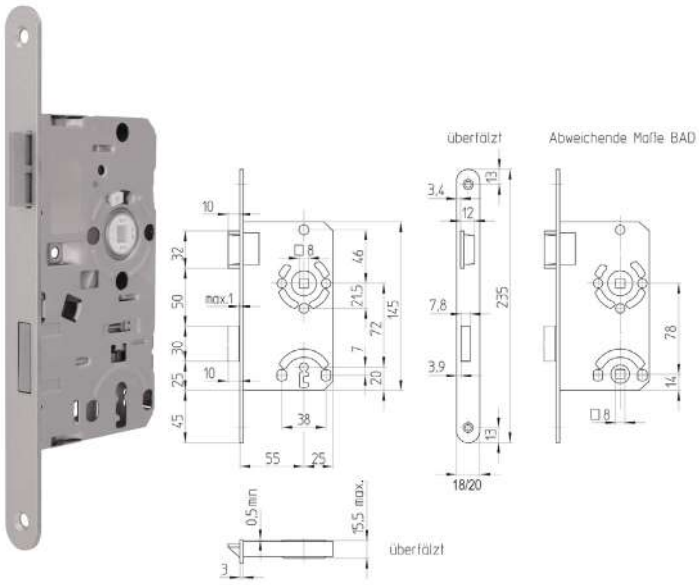

ZIMMERTÜR-EINSTECKSCHLÖSSER

(Serie 36051310)

Vierkant 8 mm, Stulp abgerundet - silberfärbig lackiert,
Falle und Riegel Delrin (Kunststoff).
Geprüft nach DIN 18251/Klasse 1

BB 72 mm, Stulp 18 mm

Dorn	Ausführung	Artikelnummer	€/STK
55 mm	DIN rechts	**36.05.1310**	**8,70**
55 mm	DIN links	**36.05.1300**	**8,70**

WC 78 mm, Stulp 18 mm

Dorn	Ausführung	Artikelnummer	€/STK
55 mm	DIN rechts	**36.05.1360**	**10,00**
55 mm	DIN links	**36.05.1350**	**10,00**

BB 72 mm, Stulp 20 mm

Dorn	Ausführung	Artikelnummer	€/STK
55 mm	DIN rechts	**36.05.1340**	**9,30**
55 mm	DIN links	**36.05.1330**	**9,30**

WC 78 mm, Stulp 20 mm

Dorn	Ausführung	Artikelnummer	€/STK
55 mm	DIN rechts	**36.05.1380**	**10,00**
55 mm	DIN links	**36.05.1370**	**10,00**

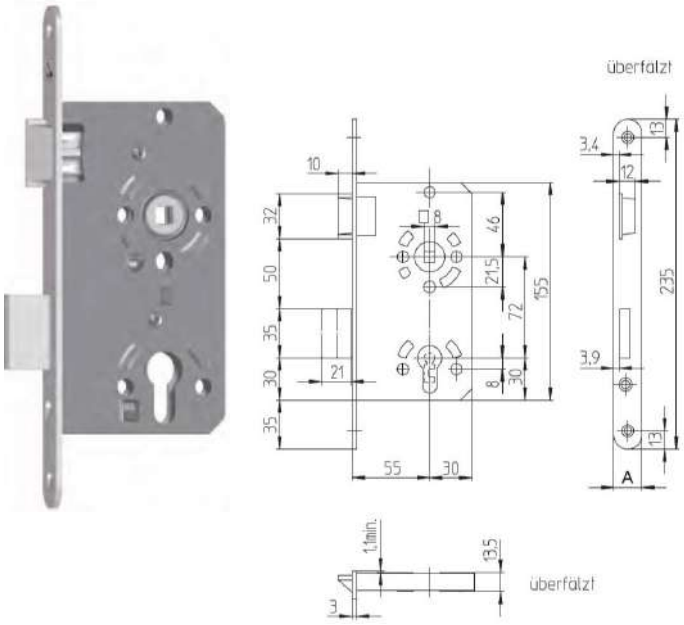

ZIMMERTÜR EINSTECKSCHLÖSSER

(Serie 36051410)

Vierkant 8 mm, Stulp abgerundet - silberfärbig lackiert,
Falle und Riegel glanzverzinkt.
Geprüft nach DIN 18251/Klasse 2

PZW 72 mm, Stulp 18 mm

Dorn	Ausführung	Artikelnummer	€/STK
55 mm	DIN rechts	**36.05.1410**	**15,50**
55 mm	DIN links	**36.05.1400**	**15,50**

PZW 72 mm, Stulp 20 mm

Dorn	Ausführung	Artikelnummer	€/STK
55 mm	DIN rechts	**36.05.1430**	**15,50**
55 mm	DIN links	**36.05.1420**	**15,50**

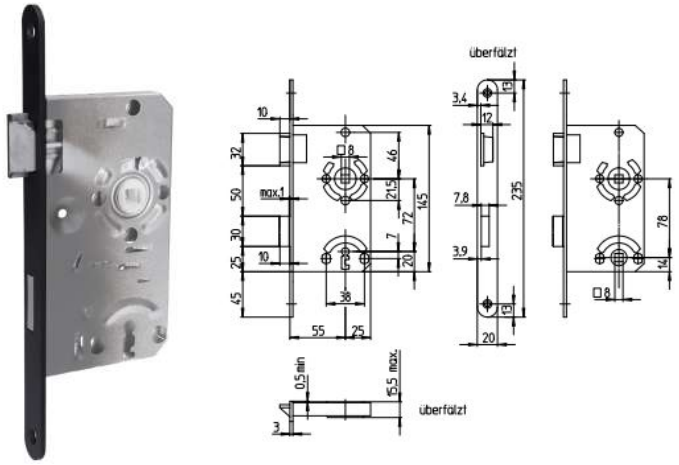

ZIMMERTÜR EINSTECKSCHLÖSSER SCHWARZ MATT

(Serie 36053750)

Vierkant 8 mm, Stulp abgerundet - Schwarz matt lackiert,
BB, WC Falle und Riegel Delrin (Kunststoff)
PZ Falle und Riegel Metall

BB 8/72 mm, Stulp 20 mm

Dorn	Ausführung	Artikelnummer	€/STK
55 mm	DIN rechts	**36.05.3760**	**20,30**
55 mm	DIN links	**36.05.3750**	**20,30**

PZW 8/72 mm, Stulp 20 mm

Dorn	Ausführung	Artikelnummer	€/STK
55 mm	DIN rechts	**36.05.3910**	**39,40**
55 mm	DIN links	**36.05.3900**	**39,40**

WC 8/78 mm, Stulp 20 mm

Dorn	Ausführung	Artikelnummer	€/STK
55 mm	DIN rechts	**36.05.3780**	**21,80**
55 mm	DIN links	**36.05.3770**	**21,80**

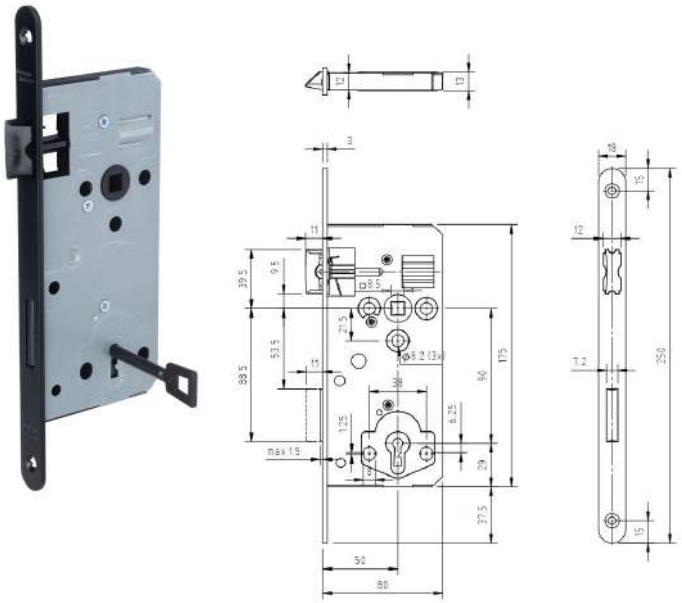

ZIMMERTÜR EINSTECKSCHLÖSSER SCHWARZ MATT

(Serie 36053720)

Vierkant 8,5 mm, Stulp abgerundet - Schwarz matt lackiert,
Falle und Riegel Delrin (Kunststoff)
Geprüft nach DIN EN 12209, Klasse 2

BB 90 mm, Stulp 18 mm

Ausführung	Farbe	Artikelnummer	€/STK
BB	Schwarz matt	**36.05.3720**	**58,20**

PZ 88 mm, Stulp 18 mm

Ausführung	Farbe	Artikelnummer	€/STK
PZ	Schwarz matt	**36.05.3730**	**62,40**

WC 90 mm, Stulp 18 mm

Ausführung	Farbe	Artikelnummer	€/STK
WC	Schwarz matt	**36.05.3740**	**67,10**

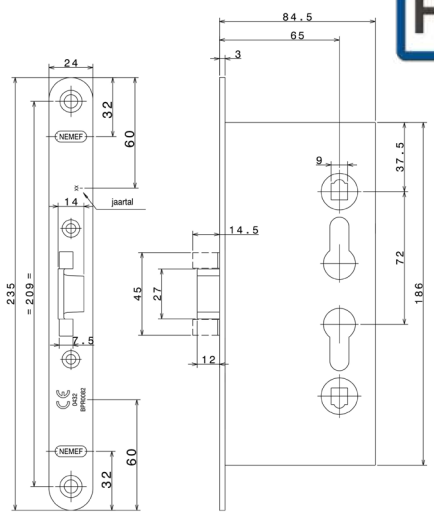

FS TÜRSCHLOSS

(Serie 36050450)

Vierkant 9 mm, Stulp abgerundet und verzinkt.
Geprüft nach DIN EN 12209 Klasse 3

PZW 72 mm, Stulp 24 mm

Dorn	Ausführung	Artikelnummer	€/STK
65 mm	DIN re./li.	**36.05.0450**	**39,50**

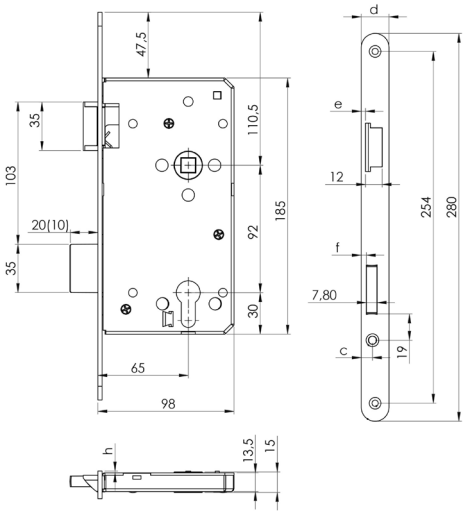

HAUSTÜR-EINSTECKSCHLÖSSER

(Serie 36051460)

Vierkant 10 mm, Stulp abgerundet und silberfärbig lackiert,
Falle und Riegel glanzverzinkt.
Geprüft nach DIN 18251 Klasse 3

PZW 92 mm, Stulp 20 mm

Dorn	Ausführung	Artikelnummer	€/STK
65 mm	DIN rechts	**36.05.1460**	**30,70**
65 mm	DIN links	**36.05.1450**	**30,70**

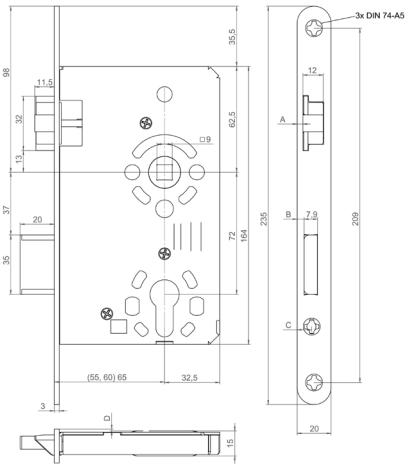

OBJEKTSCHLÖSSER ZWEITOURIG

(Serie 36053270)

Objektschloss zweitourig, Riegel Stahl verzinkt, Falle geräuschgedämpft, Klemmnuss dreigeteilt mit Kunststoff Lagerschale, Schlosskasten allseitig geschlossen.
Geprüft nach DIN EN 12209, FH DIN 18250/Klasse 3

BB 8/72 mm, Stulp 20 mm

Dorn	Ausführung	Artikelnummer	€/STK
55 mm	DIN rechts	**36.05.3270**	**28,10**
55 mm	DIN links	**36.05.3260**	**28,10**

PZW 8/72 mm, Stulp 20 mm

Dorn	Ausführung	Artikelnummer	€/STK
55 mm	DIN rechts	**36.05.3210**	**24,70**
55 mm	DIN links	**36.05.3200**	**24,70**

WC 8/78 mm, Stulp 20 mm

Dorn	Ausführung	Artikelnummer	€/STK
55 mm	DIN rechts	**36.05.3230**	**27,60**
55 mm	DIN links	**36.05.3220**	**27,60**

PZW 9/72 mm, Stulp 20 mm

Dorn	Ausführung	Artikelnummer	€/STK
55 mm	DIN rechts	**36.05.3250**	**31,40**
55 mm	DIN links	**36.05.3240**	**31,40**
65 mm	DIN rechts	**36.05.3290**	**31,40**
65 mm	DIN links	**36.05.3280**	**31,40**

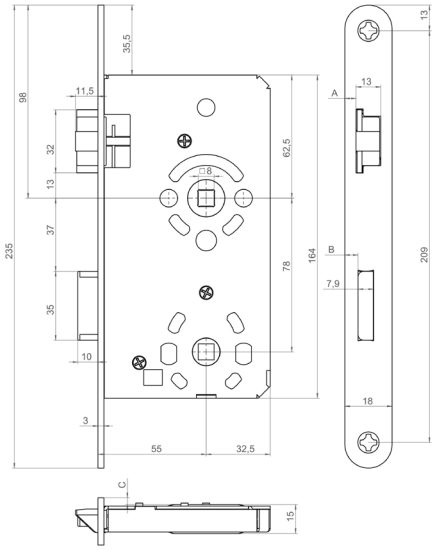

OBJEKTSCHLÖSSER

(Serie 36053350)

Vierkant 8 mm, Stulp angerundet Edelstahl-sat., Klemmnuss, Falle und Riegel aus Stahl verzinkt, mit Geräuschdämpfung im Schloss und an der Falle. Schlosskasten allseitig geschlossen und verzinkt.
Geprüft nach DIN 18251/Klasse 3

BB 72 mm, Stulp 18 mm

Dorn	Ausführung	Artikelnummer	€/STK
55 mm	DIN rechts	**36.05.3350**	**29,60**
55 mm	DIN links	**36.05.3360**	**29,60**

PZW 72 mm, Stulp 18 mm

Dorn	Ausführung	Artikelnummer	€/STK
55 mm	DIN rechts	**36.05.3370**	**29,60**
55 mm	DIN links	**36.05.3380**	**29,60**

WC 78 mm, Stulp 18 mm

Dorn	Ausführung	Artikelnummer	€/STK
55 mm	DIN rechts	**36.05.3390**	**29,60**
55 mm	DIN links	**36.05.3400**	**29,60**

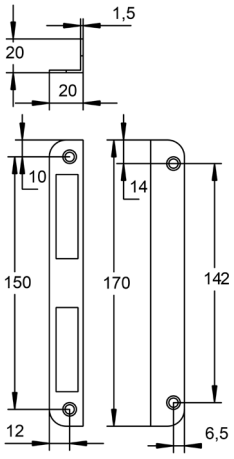

ZIMMERTÜR-WINKELSCHLIESSBLECH

(Serie 36052000)

Silberfärbig lackiert

Ausführung	Artikelnummer	€/STK
DIN re./li.	**36.05.2000**	**1,60**

Edelstahl-sat.

Ausführung	Artikelnummer	€/STK
DIN re./li.	**36.05.3300**	**11,40**

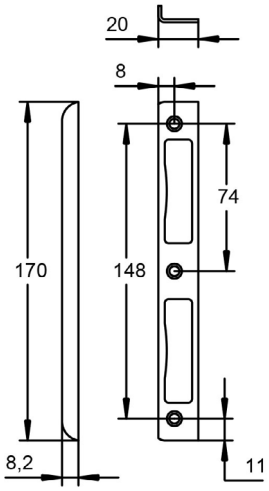

ZIMMERTÜR-WINKELSCHLIESSBLECH

(Serie 36052010)

Silberfärbig lackiert

Ausführung	Artikelnummer	€/STK
DIN re./li.	**36.05.2010**	**1,40**

Edelstahl-sat.

Ausführung	Artikelnummer	€/STK
DIN re./li.	**36.05.3310**	**11,00**

Schwarz matt

Ausführung	Artikelnummer	€/STK
DIN re./li.	**36.05.3790**	**8,70**

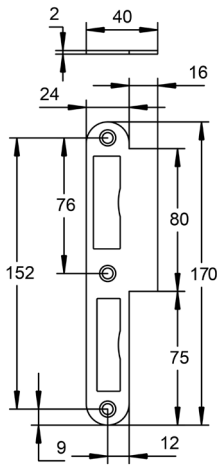

ZIMMERTÜR-LAPPENSCHLIESSBLECH

(Serie 36052020)

Silberfärbig lackiert

Ausführung	Artikelnummer	€/STK
DIN rechts	**36.05.2020**	**1,60**
DIN links	**36.05.2030**	**1,60**

Edelstahl-sat.

Ausführung	Artikelnummer	€/STK
DIN rechts	**36.05.3330**	**9,50**
DIN links	**36.05.3340**	**9,50**

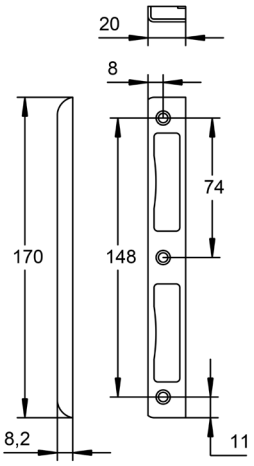

ZIMMERTÜR-WINKELSCHLIESSBLECH

(Serie 36052050)

Zimmertür-Winkelschließblech mit Kunststoff-Unterfütterung

Silberfärbig lackiert

Ausführung	Artikelnummer	€/STK
DIN re./li.	**36.05.2050**	**2,00**

Edelstahl-sat.

Ausführung	Artikelnummer	€/STK
DIN re./li.	**36.05.3320**	**11,70**

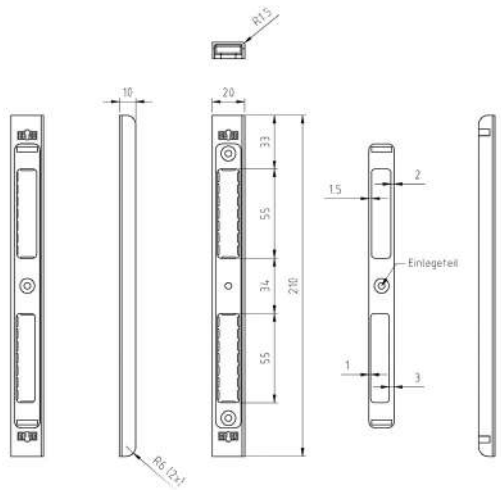

SCHLIESSBLECH SCHWARZ MATT

(Serie 36053700)

Schwarz matt

Ausführung	Artikelnummer	€/STK
DIN re./li.	**36.05.3700**	**62,90**

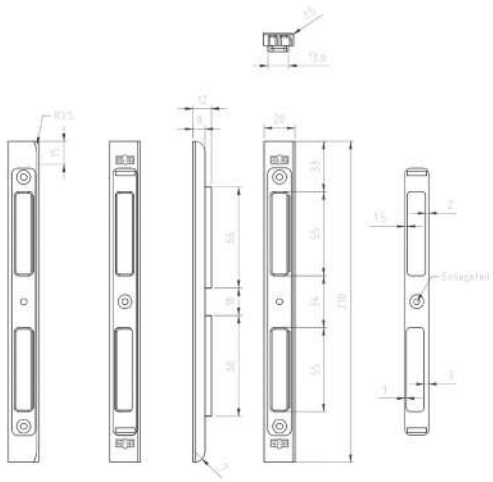

SCHLIESSBLECH SCHWARZ MATT R3,5

(Serie 36053710)

Schwarz matt, Radius 3,5 mm

Ausführung	Artikelnummer	€/STK
DIN re./li.	**36.05.3710**	**62,90**

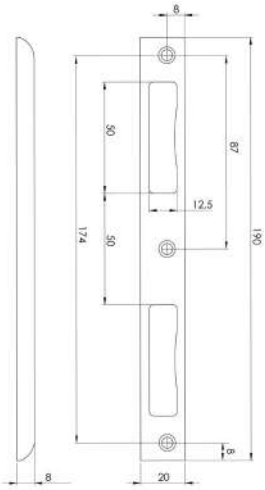

HAUSTÜR-WINKELSCHLIESSBLECH

(Serie 36052060)

Ausführung	Artikelnummer	€/STK
DIN re./li.	**36.05.2060**	**3,30**

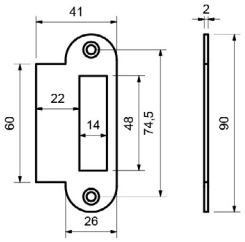

LAPPENSCHLIESSBLECH

(Serie 70110040)

abgerundet mit breitem Lappen für stumpf eingeschlagende Türen

Ausführung	Artikelnummer	€/STK
DIN re./li.	**70.11.0040**	**13,00**

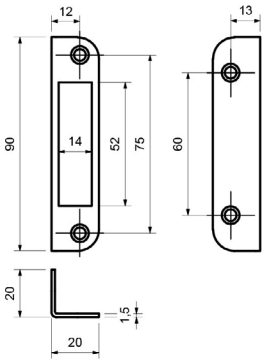

WINKELSCHLIESSBLECH

(Serie 70110030)

Ausführung	Artikelnummer	€/STK
DIN re./li.	**70.11.0030**	**8,50**

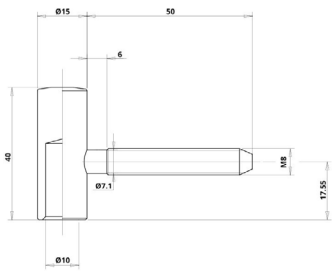

BANDOBERTEIL

(Serie 60030020)

Farbe	Artikelnummer	€/STK
vermessingt	**60.03.0020**	**1,10**
Edelstahlfärbig-sat.	**60.02.0020**	**1,90**
Edelstahlfärbig-pol.	**60.01.0030**	**0,90**

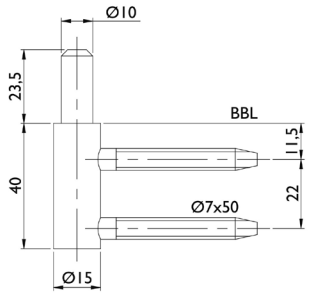

BANDUNTERTEIL

(Serie 60030010)

Bandunterteil mit Nylonbuchse, Flügelgewicht pro Paar 60 kg, passend für alle handelsüblichen Bohrlehren

Farbe	Artikelnummer	€/STK
vermessingt	**60.03.0010**	**1,80**
Edelstahlfärbig-sat.	**60.02.0010**	**3,90**
Edelstahlfärbig-pol.	**60.01.0010**	**1,70**

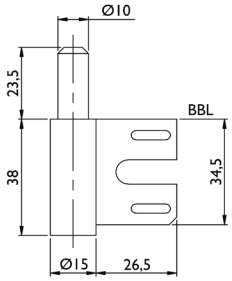

BANDUNTERTEIL

(Serie 60010020)

für 2-teilige Bänder, Stahlzargen Aufnahme, gerade, Flügelgewicht pro Paar 40 kg

Farbe	Artikelnummer	€/STK
Edelstahlfärbig-pol.	**60.01.0020**	**2,30**

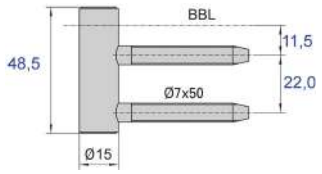

BANDMITTELTEIL

(Serie 60010050)

Für 3-teilige Bänder, Holzzargen Aufnahme, gerade, Flügelgewicht pro Paar 55 kg

für Holzzarge

Farbe	Artikelnummer	€/STK
Edelstahlfärbig-pol.	**60.01.0050**	**3,00**

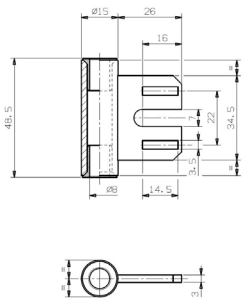

BANDMITTELTEIL

(Serie 60010060)

Für 3-teilige Bänder, Stahlzargen Aufnahme, gerade, Flügelgewicht pro Paar 55 kg

für Stahlzarge

Farbe	Artikelnummer	€/STK
Edelstahlfärbig-pol.	**60.01.0060**	**3,80**

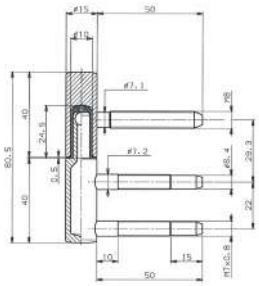

TÜRBAND

(Serie 60050120)

Band 2-teilig, mit Nylonbuchse, Flügelgewicht pro Paar 55 kg, passend für alle handelsüblichen Bohrlehren

Farbe	Artikelnummer	€/STK
Schwarzstahl-Optik	**60.05.0120**	**19,00**
Schwarz matt	**60.05.0110**	**17,70**
Schwarz matt Struktur	**60.05.0170**	**17,70**
Weiß matt Struktur	**60.05.0150**	**19,00**
Gold satiniert	**60.05.0240**	**27,20**

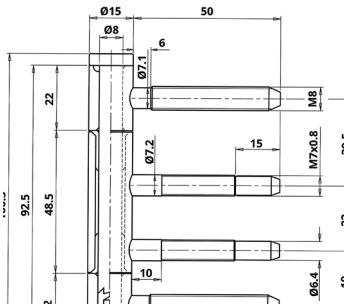

TÜRBAND

(Serie 60020030)

Türband 3-teilig mit Nylonhülse, Flügelgewicht pro Paar 60 kg, passend für alle handelsüblichen Bohrlehren

Farbe	Artikelnummer	€/STK
Edelstahlfärbig-sat.	**60.02.0030**	**10,20**
Edelstahlfärbig-pol.	**60.01.0040**	**7,40**
Schwarzstahl-Optik	**60.05.0080**	**21,40**
Schwarz matt	**60.05.0060**	**20,20**
Schwarz matt Struktur	**60.05.0090**	**21,40**
Weiß matt Struktur	**60.05.0160**	**21,40**
Gold satiniert	**60.05.0210**	**30,50**

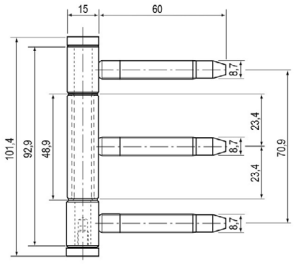

TÜRBAND

(Serie 60060060)

Türband 3-teilig mit Nylonhülse, Flügelgewicht pro Paar 70 kg, passend für alle handelsüblichen Bohrlehren

Farbe	Artikelnummer	€/STK
Edelstahlfärbig-pol.	**60.06.0060**	**13,30**

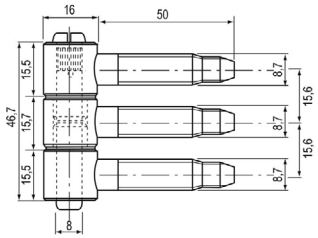

TÜRBAND

(Serie 60060080)

Türband 3-teilig mit Nylonhülse, Flügelgewicht pro Paar 40 kg, passend für alle handelsüblichen Bohrlehren

Farbe	Artikelnummer	€/STK
Messing-pol.	**60.06.0080**	**9,60**
Edelstahlfärbig-pol.	**60.06.0090**	**8,50**
verzinkt	**60.06.0100**	**6,70**
Schwarzstahl-Optik	**60.06.0120**	**18,60**
Schwarz matt	**60.06.0110**	**17,40**
Schwarz matt Struktur	**60.06.0130**	**18,60**

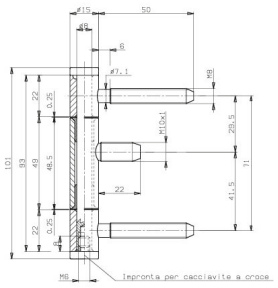

TÜRBAND

(Serie 60050140)

Türband 3-teilig mit Nylonhülse, Flügelgewicht pro Paar 60 kg, passend für alle handelsüblichen Bohrlehren

Farbe	Artikelnummer	€/STK
Schwarz matt	**60.05.0140**	**21,40**

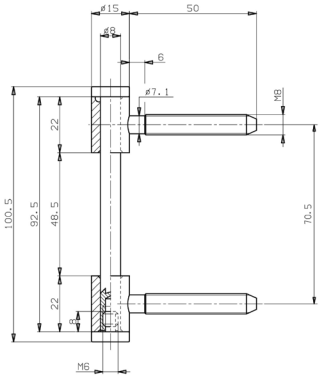

TÜRBAND

(Serie 60010240)

Türband DIN rechts und links verwendbar, bis 60 kg

Farbe	Artikelnummer	€/STK
Edelstahlfärbig-pol.	**60.01.0240**	**4,40**

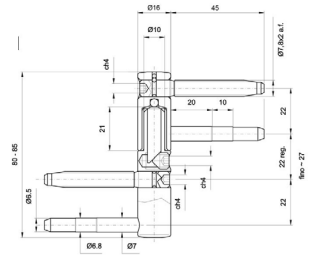

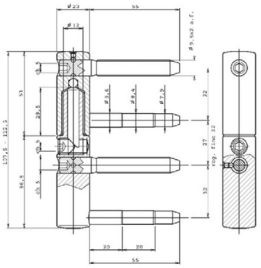

TÜRBAND

(Serie 60080010)

Türband 3-dimensional verstellbar, mit Nylonbuchse, für leichte und schwere Außentüren, Flügelgewicht pro Paar 100 kg

Ø 16 mm

Farbe	Artikelnummer	€/STK
Weiß verzinkt	**60.08.0010**	**9,50**

Ø 20 mm

Farbe	Artikelnummer	€/STK
Weiß verzinkt	**60.08.0020**	**15,00**

BANDTASCHE

(Serie 60100050)

für Türbänder Ø 15 mmm

Farbe	Artikelnummer	€/STK
Schwarz	**60.10.0050**	**2,00**

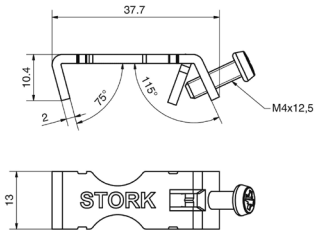

ZARGENVERBINDER „STORKI“

(Serie 60130010)

Zargenverbinder

Farbe	Artikelnummer	€/STK
verzinkt	**60.13.0010**	**0,60**

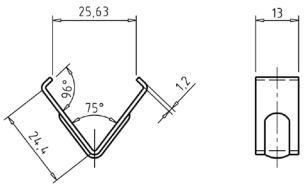

ZARGENKLAMMER

(Serie 60130020)

25 x 25 x 13 x 1,2 mm

Zargenklammer

Farbe	Artikelnummer	€/STK
Federstahl gebläut	**60.13.0020**	**0,20**

Südmetall

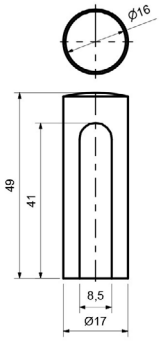

ZIER- / AUFSTECKHÜLSE

(Serie 60090010)

Farbe	Artikelnummer	€/STK
Gold	**60.09.0010**	**2,50**

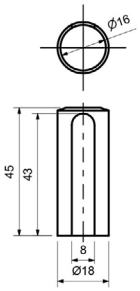

ZIER- / AUFSTECKHÜLSE

(Serie 60090050)

Farbe	Artikelnummer	€/STK
Edelstahlfärbig-sat.	**60.09.0050**	**2,60**
Chrom	**60.09.0030**	**1,60**

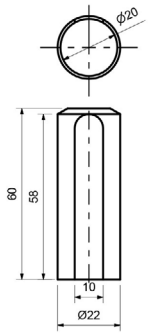

ZIER- / AUFSTECKHÜLSE

(Serie 60090060)

Farbe	Artikelnummer	€/STK
Edelstahlfärbig-sat.	**60.09.0060**	**5,40**

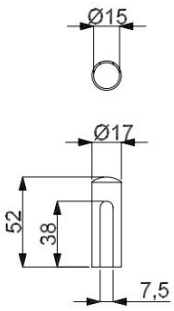

ZIER- / AUFSTECKHÜLSE

(Serie 32290890)

Ø 15 mm

Farbe	Artikelnummer	€/STK
Schwarzstahl-Optik	**32.29.0890**	**11,30**
Schwarz matt	**32.29.0880**	**9,70**
Schwarz matt Struktur	**32.29.0900**	**11,30**
Messing-sat.	**32.29.0930**	**9,70**
Weiß matt Struktur	**32.29.0920**	**11,30**

Ø 16 mm

Farbe	Artikelnummer	€/STK
Schwarzstahl-Optik	**32.29.0780**	**11,60**
Schwarz matt	**32.29.0770**	**10,00**
Schwarz matt Struktur	**32.29.0910**	**11,60**
Messing-sat.	**32.29.0940**	**10,00**

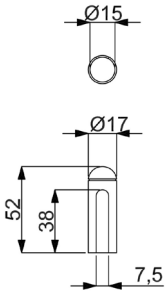

ZIER- / AUFSTECKHÜLSE

(Serie 32290540)

Farbe	Artikelnummer	€/STK
Messing-pol.	**32.29.0790**	**6,90**
Messing-pol./sat.	**32.29.0540**	**4,70**
Edelstahlfärbig-sat.	**32.29.0570**	**10,00**
Chrom-pol.	**32.29.0610**	**9,00**
Chrom/Ef.-sat.	**32.29.0560**	**9,70**
Brüniert-sat.	**32.29.0660**	**5,40**
Stahlgrau-sat.	**32.29.0810**	**12,20**

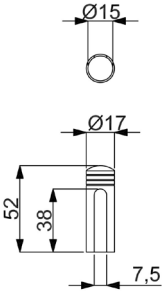

ZIER- / AUFSTECKHÜLSE

(Serie 32290670)

Farbe	Artikelnummer	€/STK
Messing-pol.	**32.29.0670**	**7,10**
Edelstahlfärbig-sat.	**32.29.0690**	**9,30**
Chrom-pol.	**32.29.0680**	**8,70**

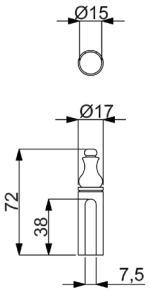

ZIER- / AUFSTECKHÜLSE

(Serie 32290030)

Farbe	Artikelnummer	€/STK
Messing-pol.	**32.29.0030**	**7,50**
Edelstahlfärbig-sat.	**32.29.0820**	**8,10**
Edelstahlfärbig-pol.	**32.29.0830**	**8,70**
Brüniert-sat.	**32.29.0040**	**7,50**
Antik Iron-sat.	**32.87.2530**	**12,00**
Antik Bronze-sat.	**32.29.0840**	**8,40**
Stahlgrau-sat.	**32.87.5050**	**14,60**
Schwarz matt	**32.29.0850**	**8,40**

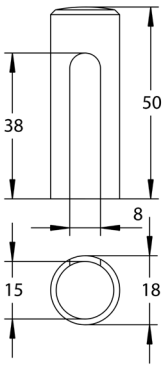

ZIER- / AUFSTECKHÜLSE

(Serie 75086150)

Artikel 75086160 hat eine Höhe von 60 mm

Stahl geschwärzt-sat.

D Ø	Artikelnummer	€/PR
15 mm	**75.08.6150**	**37,10**
16 mm	**75.08.6080**	**37,10**
20 mm	**75.08.6160**	**37,10**

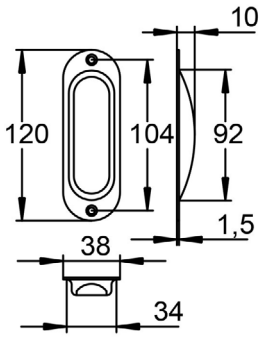

SCHIEBETÜRMUSCHEL

(Serie 48040050)

sichtbar verschraubt, wahlweise mit oder ohne Eurolochung

ohne Eurolochung, 120 x 38 mm

Farbe	Artikelnummer	€/STK
Edelstahl-sat.	**48.04.0050**	**24,50**

mit Eurolochung, 120 x 38 mm

Farbe	Artikelnummer	€/STK
Edelstahl-sat.	**48.04.0060**	**25,80**

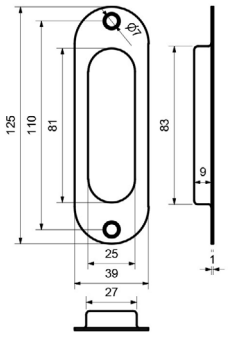

SCHIEBETÜRMUSCHEL

(Serie 48040620)

sichtbar verschraubt

ohne Eurolochung

Farbe	Artikelnummer	€/STK
Edelstahl-sat.	**48.04.0620**	**15,50**

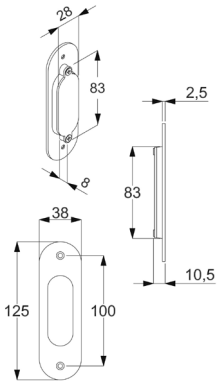

SCHIEBETÜRMUSCHEL

(Serie 32280170)

sichtbar verschraubt, wahlweise mit oder ohne Eurolochung

ohne Eurolochung

Farbe	Artikelnummer	€/STK
Messing-pol.	**32.28.0170**	**20,20**
Edelstahlfärbig-sat.	**32.28.0190**	**29,20**
Chrom-pol./Chrom-sat.	**32.28.0250**	**27,40**
Chrom-pol.	**32.28.0180**	**26,30**

mit Eurolochung

Farbe	Artikelnummer	€/STK
Messing-pol.	**32.28.0280**	**18,40**
Edelstahlfärbig-sat.	**32.28.0300**	**25,70**
Chrom-pol./Chrom-sat.	**32.28.0360**	**21,30**
Chrom-pol.	**32.28.0290**	**20,30**

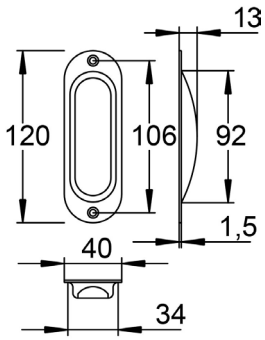

SCHIEBETÜRMUSCHEL

(Serie 40213070)

sichtbar verschraubt

ohne Eurolochung

Farbe	Stiftlänge	Artikelnummer	€/STK
Aluminium F1 Perl-sat.		**40.21.3070**	**12,40**

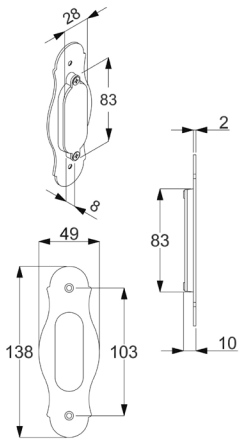

SCHIEBETÜRMUSCHEL

(Serie 32280050)

sichtbar verschraubt

ohne Eurolochung

Farbe	Artikelnummer	€/STK
Messing-pol.	**32.28.0050**	**16,60**
Edelstahlfärbig-sat.	**32.28.0100**	**19,20**
Ef-pol.	**32.28.0120**	**20,30**
Chrom-pol.	**32.28.0110**	**19,60**
Brüniert-sat.	**32.28.0060**	**16,60**
Antik Iron-sat.	**32.25.5060**	**29,20**
Antik Bronze-sat.	**32.28.0130**	**19,20**
Stahlgrau-sat.	**32.87.5060**	**34,90**
Schwarz matt	**32.28.0140**	**19,20**

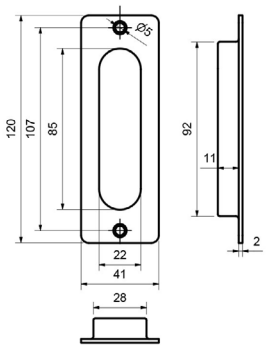

SCHIEBETÜRMUSCHEL SQUARE

(Serie 48040740)

sichtbar verschraubt

ohne Eurolochung

Farbe	Artikelnummer	€/STK
Edelstahl-sat.	**48.04.0740**	**16,70**
Schwarzstahl-Optik	**48.04.0810**	**21,20**
Schwarz matt	**48.04.0590**	**20,20**
Schwarz matt Struktur	**48.04.0830**	**23,10**

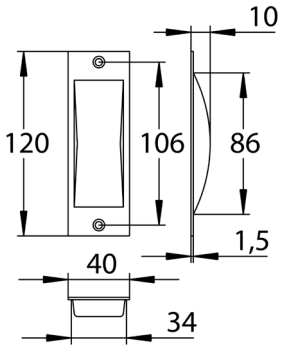

SCHIEBETÜRMUSCHEL SQUARE

(Serie 32280010)

sichtbar verschraubt

ohne Eurolochung

Farbe	Artikelnummer	€/STK
Messing-pol.	**32.28.0010**	**12,50**
Edelstahlfärbig-sat.	**32.28.0160**	**19,80**
Chrom-pol.	**32.28.0150**	**15,30**
Brüniert-sat.	**32.28.0020**	**12,50**

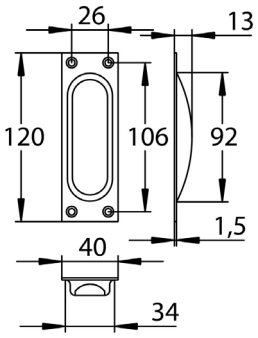

SCHIEBETÜRMUSCHEL SQUARE

(Serie 40213040)

sichtbar verschraubt

ohne Eurolochung

Farbe	Artikelnummer	€/STK
Aluminium F1 Perl-sat.	**40.21.3040**	**11,20**

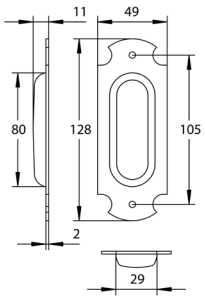

SCHIEBETÜRMUSCHEL BERN II

(Serie 75086170)

sichtbar verschraubt

ohne Eurolochung

Farbe	Artikelnummer	€/STK
Stahl geschwärzt-sat.	**75.08.6170**	**16,20**

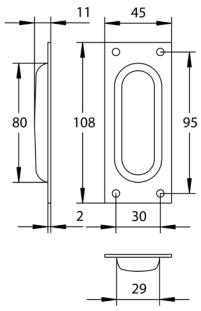

SCHIEBETÜRMUSCHEL BASEL II

(Serie 75086180)

sichtbar verschraubt

ohne Eurolochung

Farbe	Artikelnummer	€/STK
Stahl geschwärzt-sat.	**75.08.6180**	**16,20**

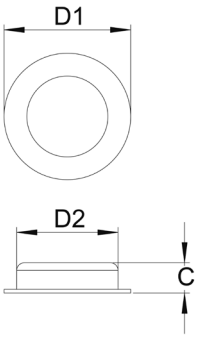

EINLASS-MUSCHELGRIFF

(Serie 19030050)

Edelstahl-sat.

ohne Eurolochung

Ø D1	Ø D2	Höhe C	Artikelnummer	€/STK
40 mm	35 mm	12 mm	**19.03.0050**	**5,90**
50 mm	40 mm	12 mm	**19.03.0060**	**6,40**
70 mm	60 mm	14 mm	**19.03.0070**	**6,60**

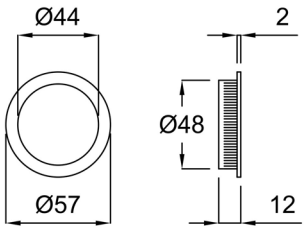

EINLASS-MUSCHELGRIFF

(Serie 32281090)

ohne Eurolochung

Farbe	Artikelnummer	€/STK
Messing-pol.	**32.28.1090**	**7,90**
Edelstahlfärbig-sat.	**32.28.1110**	**8,60**

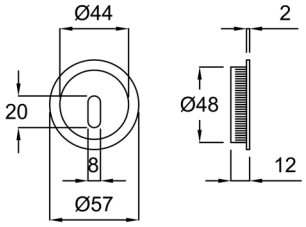

EINLASS-MUSCHELGRIFF

(Serie 32281060)

mit Eurolochung

Farbe	Artikelnummer	€/STK
Messing-pol.	**32.28.1060**	**8,20**
Edelstahlfärbig-sat.	**32.28.1080**	**9,20**
Schwarz matt	**32.28.1780**	**11,00**

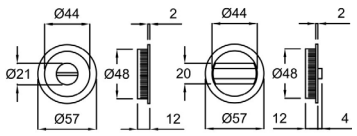

EINLASS-MUSCHELGRIFF

(Serie 32281030)

absperrbar, mit Stift 6 mm inklusive Hülse 6/8 mm, Türstärke 38-44 mm

absperrbar

Farbe	Artikelnummer	€/PR
Messing-pol.	**32.28.1030**	**33,70**
Edelstahlfärbig-sat.	**32.28.1050**	**37,10**

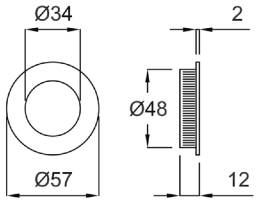

EINLASS-MUSCHELGRIFF

(Serie 32281590)

ohne Eurolochung

Farbe	Artikelnummer	€/STK
Messing-pol.	**32.28.1590**	**8,50**
Edelstahlfärbig-sat.	**32.28.1610**	**11,40**

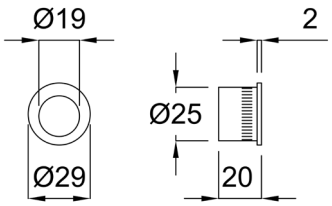

EINLASS-STIRNMUSCHELGRIFF

(Serie 32281620)

ohne Eurolochung, eliptisch

Farbe	Artikelnummer	€/STK
Messing-pol.	**32.28.1620**	**5,80**
Edelstahlfärbig-sat.	**32.28.1640**	**6,20**
Schwarzstahl-Optik	**32.28.1650**	**18,00**
Schwarz matt	**32.28.1660**	**16,90**
Schwarz matt Struktur	**32.28.0990**	**18,00**

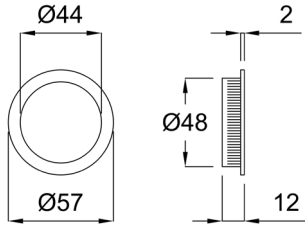

EINLASS-MUSCHELGRIFF

(Serie 40213010)

ohne Eurolochung

Farbe	Artikelnummer	€/STK
Aluminium F1 Perl-sat.	**40.21.3010**	**5,10**
Schwarzstahl-Optik	**40.21.2080**	**14,00**
Schwarz matt	**40.21.2060**	**12,80**
Schwarz matt Struktur	**40.21.2110**	**14,00**

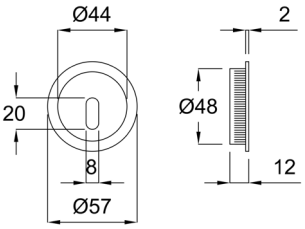

EINLASS-MUSCHELGRIFF

(Serie 40213020)

mit Eurolochung

Farbe	Artikelnummer	€/STK
Aluminium F1 Perl-sat.	**40.21.3020**	**5,40**

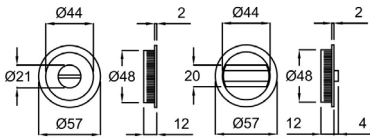

EINLASS-MUSCHELGRIFF

(Serie 40213000)

absperrbar, mit Stift 6 mm inklusive Hülse 6/8 mm, Türstärke 38-44 mm

absperrbar

Farbe	Artikelnummer	€/PR
Aluminium F1 Perl-sat.	**40.21.3000**	**18,20**
Schwarzstahl-Optik	**40.21.2090**	**43,70**
Schwarz matt	**40.21.2070**	**41,50**
Schwarz matt Struktur	**40.21.2100**	**43,70**

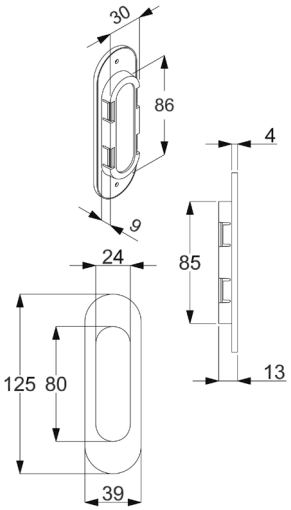

SCHIEBETÜRMUSCHEL

(Serie 322811200)

ohne Eurolochung

Farbe	Artikelnummer	€/STK
Messing-pol.	**32.28.1200**	**14,50**
Edelstahlfärbig-sat.	**32.28.1220**	**18,90**
Schwarz matt	**32.28.1840**	**24,80**

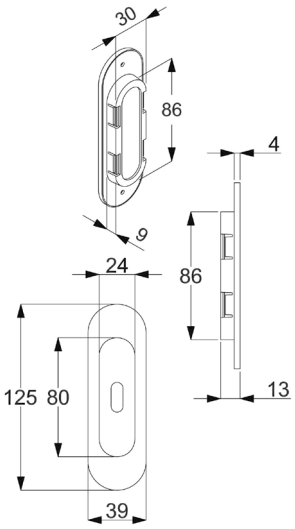

SCHIEBETÜRMUSCHEL

(Serie 32281230)

mit Eurolochung

Farbe	Artikelnummer	€/STK
Messing-pol.	**32.28.1230**	**13,50**
Edelstahlfärbig-sat.	**32.28.1250**	**16,50**
Schwarz matt	**32.28.1850**	**24,80**

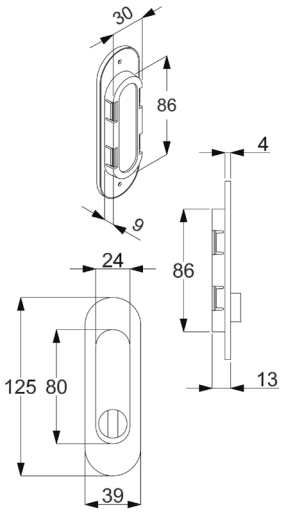

SCHIEBETÜRMUSCHEL

(Serie 32281260)

absperrbar

Farbe	Artikelnummer	€/PR
Messing-pol.	**32.28.1260**	**46,00**
Edelstahlfärbig-sat.	**32.28.1280**	**48,70**
Schwarz matt	**32.28.1860**	**62,80**

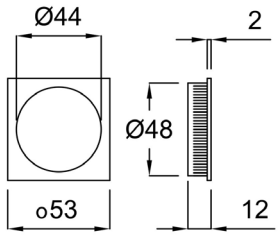

EINLASS-MUSCHELGRIFF SQUARE

(Serie 32281330)

ohne Eurolochung

Farbe	Artikelnummer	€/STK
Messing-pol.	**32.28.1330**	**11,40**
Edelstahlfärbig-sat.	**32.28.1350**	**13,80**
Schwarzstahl-Optik	**32.28.1190**	**25,50**
Schwarz matt	**32.28.0090**	**26,00**

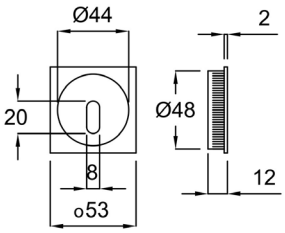

EINLASS-MUSCHELGRIFF SQUARE

(Serie 32281360)

mit Eurolochung

Farbe	Artikelnummer	€/STK
Messing-pol.	**32.28.1360**	**11,70**
Edelstahlfärbig-sat.	**32.28.1380**	**14,00**
Schwarz matt	**32.28.1790**	**17,70**

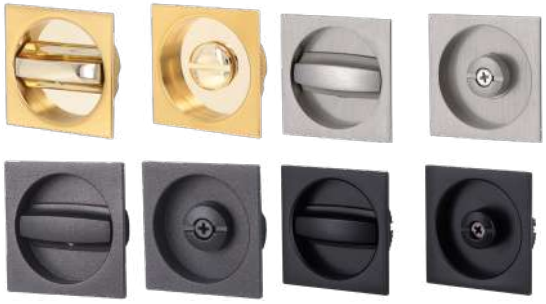

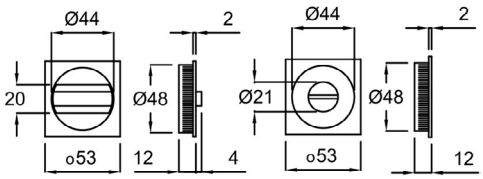

EINLASS-MUSCHELGRIFF SQUARE

(Serie 32281300)

absperrbar, mit Stift 6 mm inklusive Hülse 6/8 mm, Türstärke 38-44 mm

absperrbar

Farbe	Artikelnummer	€/PR
Messing-pol.	**32.28.1300**	**38,50**
Edelstahlfärbig-sat.	**32.28.1320**	**40,00**
Schwarzstahl-Optik	**32.28.1180**	**60,50**
Schwarz matt	**32.28.0080**	**59,30**

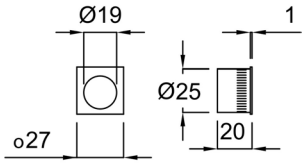

EINLASS-STIRNMUSCHELGRIFF SQUARE

(Serie 32281390)

ohne Eurolochung

Farbe	Artikelnummer	€/STK
Messing-pol.	**32.28.1390**	**7,60**
Edelstahlfärbig-sat.	**32.28.1410**	**8,10**

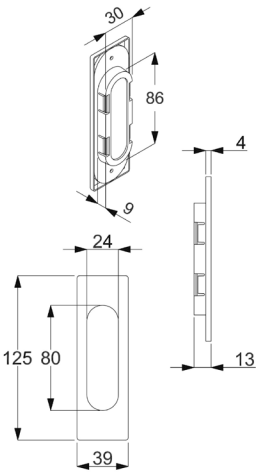

SCHIEBETÜRMUSCHEL SQUARE

(Serie 32281430)

ohne Eurolochung

Farbe	Artikelnummer	€/STK
Edelstahl-sat.	**32.28.1460**	**16,50**
Messing-pol.	**32.28.1430**	**13,00**
Edelstahlfärbig-sat.	**32.28.1440**	**16,50**
Chrom-pol.	**32.28.1450**	**16,50**
Schwarzstahl-Optik	**32.28.1170**	**25,00**
Schwarz matt	**32.28.1670**	**23,80**
Schwarz matt Struktur	**32.28.0980**	**25,00**

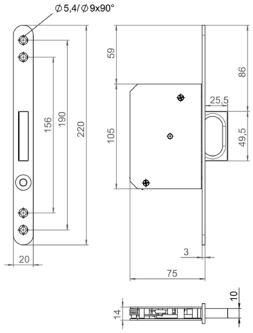

EINSTECK-SCHIEBETÜRSCHLOSS UV

(Serie 36051520)

Schiebetür-Einsteckschloss mit Stirngriff, inklusive Schließblech, silberfärbig lackiert, Druckknopf und Stirngriff Edelstahlfärbig

Stulp 20 mm

Farbe	Artikelnummer	€/STK
Silberfärbig lackiert	**36.05.1520**	**54,00**

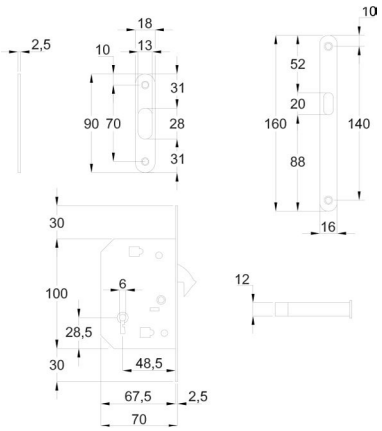

EINSTECK-SCHIEBETÜRSCHLOSS BB

(Serie 32281750)

Schiebetür-Einsteckschloß mit Hakenfalle, Vierkant 8 mm, inklusive Schließblech

Stulp 16 mm und Schließblech 18 mm

Farbe	Artikelnummer	€/STK
Messing-pol.	**32.28.1750**	**25,70**
Edelstahlfärbig-sat.	**32.28.1730**	**26,00**
Schwarz matt	**32.28.1770**	**28,10**

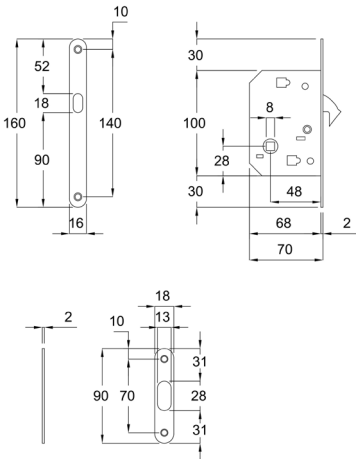

EINSTECK-SCHIEBETÜRSCHLOSS WC

(Serie 32281700)

Schiebetür-Einsteckschloß mit Hakenfalle, Vierkant 8 mm, inklusive Schließblech

Stulp 16 mm und Schließblech 18 mm

Farbe	Artikelnummer	€/STK
Messing-pol.	**32.28.1700**	**17,50**
Edelstahlfärbig-sat.	**32.28.1720**	**22,90**
Schwarz matt	**32.28.1760**	**28,10**

BODEN-TÜRSTOPPER

(Serie 28020910)

inklusive Befestigungsmaterial

Höhe 39 mm

Farbe	Artikelnummer	€/STK
Edelstahl-sat.	**28.02.0910**	**14,40**

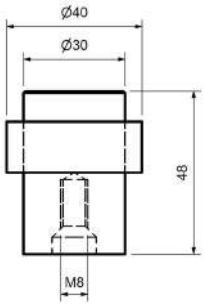

BODEN-TÜRSTOPPER

(Serie 28020910)

inklusive Befestigungsmaterial

Höhe 48 mm

Farbe	Artikelnummer	€/STK
Schwarz matt	**28.02.1090**	**16,70**

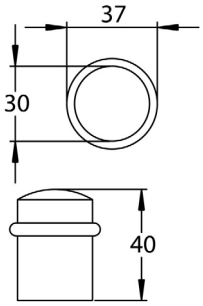

BODEN-TÜRSTOPPER

(Serie 32274430)

inklusive Befestigungsmaterial

Edelstahl, Höhe 40 mm

Farbe	Artikelnummer	€/STK
Edelstahl-sat.	**32.27.4480**	**23,50**

Messing, Höhe 45 mm

Farbe	Artikelnummer	€/STK
Messing-pol.	**32.27.4430**	**16,90**
Messing-pol./sat.	**32.27.4440**	**19,30**
Edelstahlfärbig-sat.	**32.27.4450**	**19,10**
Chrom/Ef-sat.	**32.27.4460**	**16,60**
Chrom-pol.	**32.27.4470**	**16,60**
Schwarzstahl-Optik	**32.27.4490**	**29,40**
Schwarz matt	**32.27.4510**	**28,40**

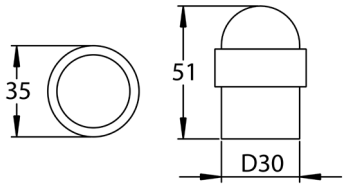

BODEN-TÜRSTOPPER

(Serie 28020950)

inklusive Befestigungsmaterial

Ø 30 mm, Höhe 51 mm

Farbe	Artikelnummer	€/STK
Edelstahl-sat.	**28.02.0950**	**15,50**

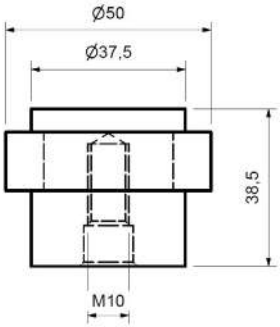

BODEN-TÜRSTOPPER

(Serie 28020960)

inklusive Befestigungsmaterial

Ø 37,5 mm, Gummi Ø 50 mm, Höhe 38,5 mm

Farbe	Artikelnummer	€/STK
Edelstahl-sat.	**28.02.0960**	**16,90**
Aluminium F1	**28.02.0970**	**15,80**

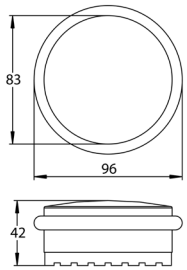

BODEN-TÜRSTOPPER

(Serie 32274500)

Ø 83 mm, Höhe 42 mm, Gewicht 1,3 kg

Farbe	Artikelnummer	€/STK
Edelstahlfärbig-sat.	**32.27.4500**	**12,80**

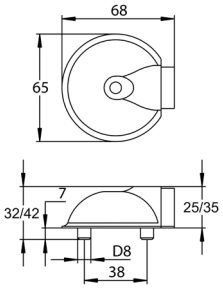

BODEN-TÜRSTOPPER

(Serie 28020920)

inklusive Befestigungsmaterial

Ø 65 mm, Höhe 22 mm

Farbe	Artikelnummer	€/STK
Edelstahl-sat.	**28.02.0920**	**9,60**

Ø 65 mm, Höhe 32 mm

Farbe	Artikelnummer	€/STK
Edelstahl-sat.	**28.02.0980**	**10,20**

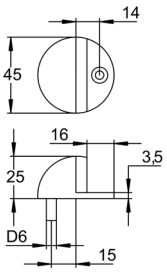

BODEN-TÜRSTOPPER

(Serie 28020930)

inklusive Befestigungsmaterial

Ø 45 mm, Höhe 25 mm

Farbe	Artikelnummer	€/STK
Edelstahl-sat.	**28.02.0930**	**10,20**

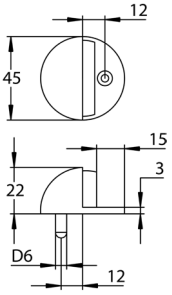

BODEN-TÜRSTOPPER

(Serie 32270190)

inklusive Befestigungsmaterial

Ø 45 mm, Höhe 22 mm

Farbe	Artikelnummer	€/STK
Messing-pol.	**32.27.0190**	**12,80**

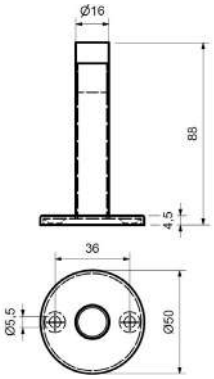

WAND-TÜRSTOPPER

(Serie 28020940)

inklusive Befestigungsmaterial

Rosette Ø 50 mm, Länge 88 mm

Farbe	Artikelnummer	€/STK
Edelstahl-sat.	**28.02.0940**	**12,40**

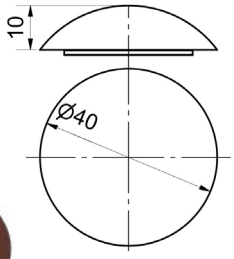

WAND-TÜRSTOPPER

(Serie 32274600)

selbstklebend

Nylon, Ø 40 mm

Farbe	Artikelnummer	€/STK
Weiß	**32.27.4600**	**2,10**
Braun	**32.27.4610**	**2,10**

Nylon, Ø 60 mm

Farbe	Artikelnummer	€/PR
Weiß	**66.02.0310**	**2,90**

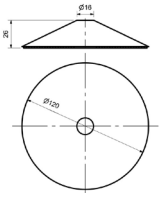

NACHT LEUCHTEND

WAND/BODENTÜRSTOPPER NACHTLEUCHTEND

(Serie 32270120)

Day white/blue - Glow blue, Türstopper mit Orientierungslicht

Day white / Glow blue

Farbe	Artikelnummer	€/STK
white	**32.27.0120**	**17,70**

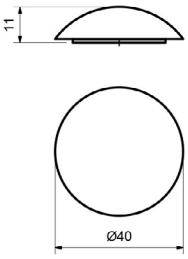

NACHT LEUCHTEND

WAND-TÜRSTOPPER

(Serie 32270090)

Day White - Glow green, Türstopper mit Orientierungslicht

Day white / Glow green

Farbe	Artikelnummer	€/STK
white	**32.27.0090**	**4,70**

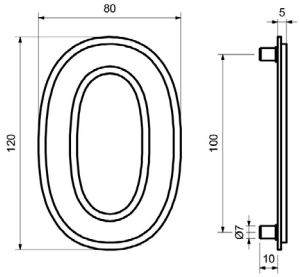

HAUSNUMMERN NACHTLEUCHTEND

(Serie 32271100)

Edelstahl matt, Höhe: 120 mm, Materialstärke 5 mm, inklusive Schrauben und Dübel. In den enthaltenen Leuchtkristallen wird Licht gespeichert und in der Dunkelheit über max. 8 Stunden wieder abgegeben. Wiederaufladbar, inklusive Befestigung.

Day white / Glow green

Ausführung	Farbe	Artikelnummer	€/STK
0	Edelstahl/Nachtleuchtend	**32.27.1100**	**32,30**
1	Edelstahl/Nachtleuchtend	**32.27.1110**	**32,30**
2	Edelstahl/Nachtleuchtend	**32.27.1120**	**32,30**
3	Edelstahl/Nachtleuchtend	**32.27.1130**	**32,30**
4	Edelstahl/Nachtleuchtend	**32.27.1140**	**32,30**
5	Edelstahl/Nachtleuchtend	**32.27.1150**	**32,30**
6	Edelstahl/Nachtleuchtend	**32.27.1160**	**32,30**
7	Edelstahl/Nachtleuchtend	**32.27.1170**	**32,30**
8	Edelstahl/Nachtleuchtend	**32.27.1180**	**32,30**
9	Edelstahl/Nachtleuchtend	**32.27.1190**	**32,30**
/	Edelstahl/Nachtleuchtend	**32.27.1200**	**32,30**

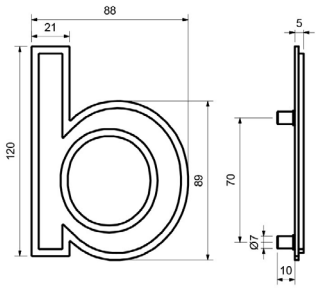

BUCHSTABEN NACHTLEUCHTEND

(Serie 32271200)

Buchstabe a/c/e Höhe 93 mm, b/d/f Höhe 120 mm. In den enthaltenen Leuchtkristallen wird Licht gespeichert und in der Dunkelheit über max. 8 Stunden wieder abgegeben. Wiederaufladbar, inklusive Befestigung

Day white / Glow green

Ausführung	Farbe	Artikelnummer	€/STK
/	Edelstahl/Nachtleuchtend	**32.27.1200**	**32,30**
a	Edelstahl/Nachtleuchtend	**32.27.1210**	**32,30**
b	Edelstahl/Nachtleuchtend	**32.27.1220**	**32,30**
c	Edelstahl/Nachtleuchtend	**32.27.1230**	**32,30**
d	Edelstahl/Nachtleuchtend	**32.27.1240**	**32,30**
e	Edelstahl/Nachtleuchtend	**32.27.1250**	**32,30**
f	Edelstahl/Nachtleuchtend	**32.27.1260**	**32,30**

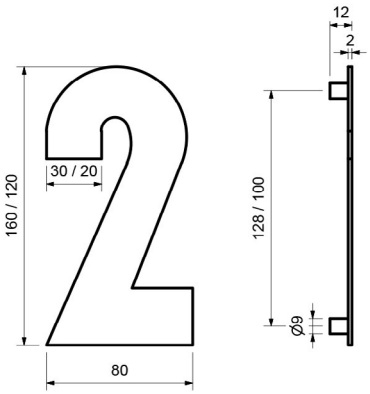

HAUSNUMMERN

(Serie 35150400)

Hausnummern aus Edelstahl, Materialstärke 2 mm, inklusive Schrauben und Dübel

Höhe 120 mm

Ausführung	Farbe	Artikelnummer	€/STK
1	Edelstahl-sat.	**35.15.0400**	**14,80**
2	Edelstahl-sat.	**35.15.0410**	**14,80**
3	Edelstahl-sat.	**35.15.0420**	**14,80**
4	Edelstahl-sat.	**35.15.0430**	**14,80**
5	Edelstahl-sat.	**35.15.0440**	**14,80**
6	Edelstahl-sat.	**35.15.0450**	**14,80**
7	Edelstahl-sat.	**35.15.0460**	**14,80**
8	Edelstahl-sat.	**35.15.0470**	**14,80**
9	Edelstahl-sat.	**35.15.0480**	**14,80**
0	Edelstahl-sat.	**35.15.0490**	**14,80**
/	Edelstahl-sat.	**35.15.0560**	**14,80**

Höhe 160 mm

Ausführung	Farbe	Artikelnummer	€/STK
1	Edelstahl-sat.	**35.15.0210**	**22,40**
2	Edelstahl-sat.	**35.15.0220**	**22,40**
3	Edelstahl-sat.	**35.15.0230**	**22,40**
4	Edelstahl-sat.	**35.15.0240**	**22,40**
5	Edelstahl-sat.	**35.15.0250**	**22,40**
6	Edelstahl-sat.	**35.15.0260**	**22,40**
7	Edelstahl-sat.	**35.15.0270**	**22,40**
8	Edelstahl-sat.	**35.15.0280**	**22,40**
9	Edelstahl-sat.	**35.15.0290**	**22,40**
0	Edelstahl-sat.	**35.15.0200**	**22,40**
/	Edelstahl-sat.	**35.15.0190**	**21,30**

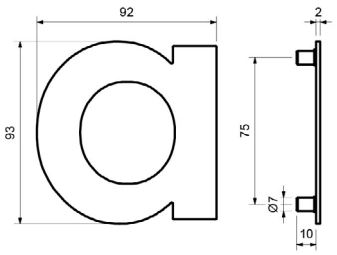

BUCHSTABEN

(Serie 35150500)

Buchstaben aus Edelstahl, Materialstärke 2 mm, inklusive Schrauben und Dübel

Höhe „a“ 93 mm „b“ 120 mm

Ausführung	Farbe	Artikelnummer	€/STK
a	Edelstahl-sat.	**35.15.0500**	**14,80**
b	Edelstahl-sat.	**35.15.0510**	**14,80**
c	Edelstahl-sat.	**35.15.0520**	**14,80**
d	Edelstahl-sat.	**35.15.0530**	**14,80**
e	Edelstahl-sat.	**35.15.0540**	**14,80**
f	Edelstahl-sat.	**35.15.0550**	**14,80**

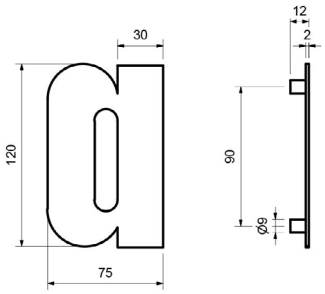

BUCHSTABEN 120 MM

(Serie 35150300)

Buchstaben aus Edelstahl, Materialstärke 2 mm, inklusive Schrauben und Dübel

Höhe „a“, c, e“ 120 mm „b, d, f“ 160 mm

Ausführung	Farbe	Artikelnummer	€/STK
a	Edelstahl-sat.	**35.15.0300**	**22,40**
b	Edelstahl-sat.	**35.15.0310**	**22,40**
c	Edelstahl-sat.	**35.15.0320**	**22,40**
d	Edelstahl-sat.	**35.15.0330**	**21,30**
e	Edelstahl-sat.	**35.15.0340**	**21,30**
f	Edelstahl-sat.	**35.15.0350**	**21,30**

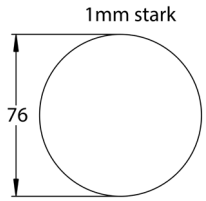

HINWEISSCHILDER
(Serie 48040110)

Edelstahl-sat.

Piktogramm	Artikelnummer	€/STK
WC-Herren	**48.04.0110**	**14,00**
WC-Damen	**48.04.0120**	**14,00**
WC	**48.04.0100**	**14,00**
WC-Behinderte	**48.04.0130**	**14,00**

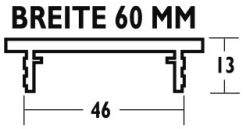

LÜFTUNGSPROFIL
(Serie 33172980)

in Standardlängen, Breite 60mm

Farbe	Länge	Artikelnummer	€/STK
Aluminium F1	250 mm	**33.17.2980**	**9,60**
Aluminium F1	300 mm	**33.17.3020**	**9,50**
Aluminium F1	400 mm	**33.17.0820**	**10,60**
Aluminium F1	500 mm	**33.17.0880**	**11,80**

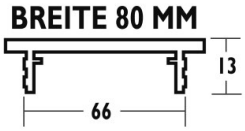

LÜFTUNGSPROFIL
(Serie 33171800)

in Standardlängen, Breite 80mm

Farbe	Länge	Artikelnummer	€/STK
Aluminium F1	250 mm	**33.17.1800**	**9,60**
Aluminium F1	300 mm	**33.17.1810**	**11,00**
Aluminium F1	400 mm	**33.17.1000**	**11,80**
Aluminium F1	500 mm	**33.17.1060**	**13,20**
Aluminium F1	750 mm	**33.17.3140**	**16,00**
Aluminium F1	1000 mm	**33.17.1120**	**21,10**

In Werkslängen, Breite 80 mm

Farbe	Länge	Artikelnummer	€/STK
Aluminium F1	2000 mm	**33.17.0020**	**36,20**

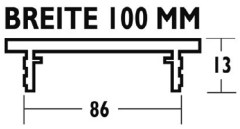

LÜFTUNGSPROFIL
(Serie 33173220)

in Standardlängen, Breite 100mm

Farbe	Länge	Artikelnummer	€/STK
Aluminium F1	300 mm	**33.17.3220**	**11,80**
Aluminium F1	500 mm	**33.17.1240**	**14,40**
Aluminium F1	750 mm	**33.17.3260**	**17,60**
Aluminium F1	1000 mm	**33.17.1300**	**23,50**

In Werkslängen, Breite 100 mm

Farbe	Länge	Artikelnummer	€/STK
Aluminium F1	2000 mm	**33.17.0220**	**39,50**

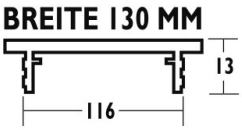

LÜFTUNGSPROFIL

(Serie 33173300)

In Standardlängen, Breite 130 mm

Farbe	Länge	Artikelnummer	€/STK
Aluminium F1	250 mm	**33.17.3300**	**11,00**
Aluminium F1	500 mm	**33.17.1420**	**17,00**
Aluminium F1	750 mm	**33.17.3380**	**21,70**
Aluminium F1	1000 mm	**33.17.1480**	**27,50**

In Werkslängen, Breite 130 mm

Farbe	Länge	Artikelnummer	€/STK
Aluminium F1	2000 mm	**33.17.0420**	**46,40**

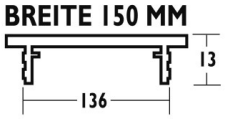

LÜFTUNGSPROFIL

(Serie 33171540)

In Standardlängen, Breite 150 mm

Farbe	Länge	Artikelnummer	€/STK
Aluminium F1	400 mm	**33.17.1540**	**16,90**
Aluminium F1	500 mm	**33.17.1600**	**18,70**
Aluminium F1	750 mm	**33.17.3500**	**26,60**
Aluminium F1	1000 mm	**33.17.1660**	**32,10**

In Werkslängen, Breite 150 mm

Farbe	Länge	Artikelnummer	€/STK
Aluminium F1	2000 mm	**33.17.0620**	**62,50**

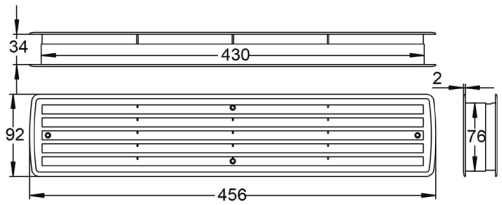

LÜFTUNGSPROFIL

(Serie 33180010)

Lüftungsprofil zur gegenseitigen Verschraubung, für Türstärke 36-42 mm. Kunststoff. Geprüft nach DIN 18017

paarweise verschraubbar

Farbe	Länge	Artikelnummer	€/STK
Weiß	456 mm	**33.18.0010**	**9,10**
Lichtgrau	456 mm	**33.18.0020**	**9,10**
Limba	456 mm	**33.18.0030**	**9,10**
Ahorn	456 mm	**33.18.0050**	**9,10**
Dunkelgrau	456 mm	**33.18.0060**	**45,20**
Nussbaum	456 mm	**33.18.0070**	**9,10**

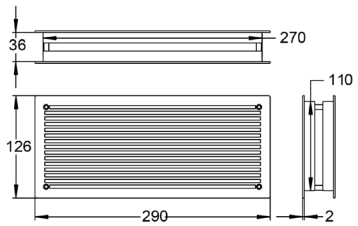

LÜFTUNGSPROFIL

(Serie 33180080)

Lüftungsprofil zur gegenseitigen Verschraubung, für Türstärke 36-42 mm. Kunststoff. Geprüft nach DIN 18017

paarweise verschraubbar

Farbe	Länge	Artikelnummer	€/STK
Weiß	290 mm	**33.18.0080**	**9,10**

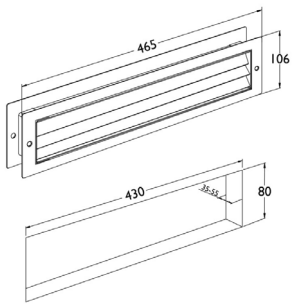

BAD LÜFTUNGSGITTER

(Serie 70202000)

Bad Lüftungsgitter, Ausschnittmaß: 430 x 80 mm, paarweise Verschraubung für Türstärke 38-55 mm, Lüftungsquerschnitt 102 cm²

paarweise Verschraubung

Farbe	Länge	Artikelnummer	€/PR
Edelstahl-sat.	465 mm	**70.20.2000**	**119,10**

METALLKLEBER

(Serie 50022280)

Spezial-Metallkleber, 50 ml Flasche, für max. Spaltmaß 0,3 mm

Metallkleber

Ausführung	Artikelnummer	€/STK
50 ml	**50.02.2280**	**29,50**

SCHRAUBENSICHERUNG

(Serie 17111970)

für Beschlagschrauben, Inhalt 3 ml für ca. 40 Schrauben (z.B. Madenschrauben, Hülsenschrauben etc.), Flasche wiederverschließbar

Schraubensicherung

Ausführung	Artikelnummer	€/STK
3 ml	**17.11.1970**	**4,80**

EDELSTAHL PFLEGESPRAY

(Serie 50021970)

schützt vor Umwelteinflüssen wie z.B. Flugrost

Edelstahl Reinigungs- und Konservierungsspray

Ausführung	Artikelnummer	€/STK
400 ml	**50.02.1970**	**17,00**

METAREX TIEFEN-REINIGUNGSWATTE

(Serie 50021980)

METAREX, zum Reiningen und polieren von Edelstahl und Messing. Schützt vor frühzeitiger Oxidation.

Tiefen-Reinigungswatte

Ausführung	Artikelnummer	€/STK
200 g	**50.02.1980**	**31,40**

Möbelbeschläge
Edelstahl
Seite 603

Griff-Profilleisten
Seite 606

Möbelbeschläge
Aluminium & Zamak
Seite 612

Garderobenhaken
Edelstahl
Seite 613

Garderobenhaken
Aluminium & Zamak
Seite 616

Möbelbeschläge
Antik
Seite 619

Garderobenhaken
Antik
Seite 621

Möbelfüsse
Seite 622

Zubehör
Seite 622

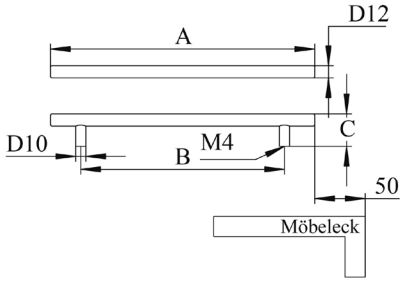

T-RELINGGRIFF

(Serie 19020330)

2 Sockel, Griffstärke Ø 12 mm

Edelstahl-sat.

Länge A	Bohrabstand B	Höhe C	Artikelnummer	€/STK
101 mm	41 mm	35 mm	**19.02.0330**	**5,40**
150 mm	90 mm	35 mm	**19.02.0350**	**6,00**
156 mm	96 mm	35 mm	**19.02.0820**	**6,50**
188 mm	128 mm	35 mm	**19.02.0340**	**7,10**
200 mm	140 mm	35 mm	**19.02.0360**	**7,80**
220 mm	160 mm	35 mm	**19.02.0840**	**8,30**
252 mm	192 mm	35 mm	**19.02.0880**	**9,00**
284 mm	224 mm	35 mm	**19.02.0850**	**10,10**
300 mm	240 mm	35 mm	**19.02.0380**	**10,70**
350 mm	290 mm	35 mm	**19.02.0390**	**11,30**
380 mm	320 mm	35 mm	**19.02.0860**	**11,90**
400 mm	340 mm	35 mm	**19.02.0400**	**12,50**
450 mm	390 mm	35 mm	**19.02.0890**	**13,10**
500 mm	440 mm	35 mm	**19.02.0410**	**13,80**
540 mm	480 mm	35 mm	**19.02.0870**	**14,90**
600 mm	540 mm	35 mm	**19.02.0420**	**15,50**
700 mm	640 mm	35 mm	**19.02.0430**	**17,90**
800 mm	740 mm	35 mm	**19.02.0440**	**20,30**

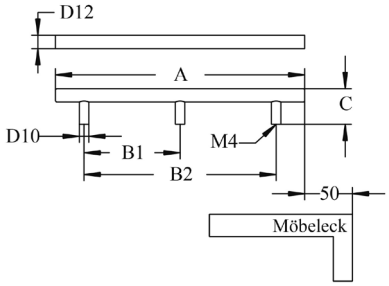

T-RELINGGRIFF

(Serie 19020460)

3 Sockel, Griffstärke Ø 12 mm

Edelstahl-sat.

Länge A	Bohrabstand B1	Bohrabstand B2	Höhe C	Artikelnummer	€/STK
1100 mm	520 mm	1040 mm	35 mm	**19.02.0460**	**34,40**
1800 mm	880 mm	1760 mm	35 mm	**19.10.0060**	**50,00**

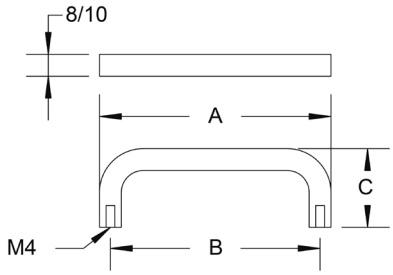

BÜGELGRIFF

(Serie 19020120)

Edelstahl-sat.

Griffstärke Ø 8 mm

Länge A	Bohrabstand B	Höhe C	Artikelnummer	€/STK
104 mm	96 mm	30 mm	**19.02.0120**	**4,60**
136 mm	128 mm	30 mm	**19.02.0130**	**5,10**

Griffstärke Ø 10 mm

Länge A	Bohrabstand B	Höhe C	Artikelnummer	€/STK
106 mm	96 mm	35 mm	**19.02.0170**	**4,60**
138 mm	128 mm	35 mm	**19.02.0180**	**5,00**
170 mm	160 mm	35 mm	**19.02.0190**	**6,50**
202 mm	192 mm	35 mm	**19.02.0200**	**7,10**
234 mm	224 mm	35 mm	**19.02.0210**	**8,20**
298 mm	288 mm	35 mm	**19.02.1020**	**9,50**
330 mm	320 mm	35 mm	**19.02.0220**	**10,60**

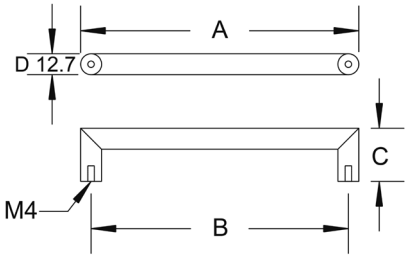

MÖBELGRIFF

(Serie 19020910)

Griffstärke Ø 12,7 mm

Edelstahl-sat.

Länge A	Bohrabstand B	Höhe C	Artikelnummer	€/STK
109 mm	96 mm	32 mm	**19.02.0910**	**8,20**
141 mm	128 mm	32 mm	**19.02.0920**	**9,50**
173 mm	160 mm	32 mm	**19.02.0930**	**10,60**
205 mm	192 mm	32 mm	**19.02.0940**	**13,00**
237 mm	224 mm	32 mm	**19.10.0300**	**14,20**
269 mm	256 mm	32 mm	**19.10.0310**	**15,40**
333 mm	320 mm	32 mm	**19.10.0320**	**17,30**

Schwarzstahl Optik

Länge A	Bohrabstand B	Höhe C	Artikelnummer	€/STK
109 mm	96 mm	32 mm	**19.02.0650**	**14,50**
141 mm	128 mm	32 mm	**19.02.0660**	**15,60**
173 mm	160 mm	32 mm	**19.02.0670**	**16,70**
205 mm	192 mm	32 mm	**19.02.0680**	**17,90**
269 mm	256 mm	32 mm	**19.02.0690**	**20,20**

Schwarz matt

Länge A	Bohrabstand B	Höhe C	Artikelnummer	€/STK
109 mm	96 mm	32 mm	**19.02.1650**	**13,30**
141 mm	128 mm	32 mm	**19.02.1660**	**14,50**
173 mm	160 mm	32 mm	**19.02.1670**	**15,60**
205 mm	192 mm	32 mm	**19.02.1680**	**16,70**
269 mm	256 mm	32 mm	**19.02.1690**	**19,00**

Schwarz matt Struktur

Länge A	Bohrabstand B	Höhe C	Artikelnummer	€/STK
141 mm	128 mm	32 mm	**19.02.1700**	**15,60**
173 mm	160 mm	32 mm	**19.02.1710**	**16,70**
205 mm	192 mm	32 mm	**19.02.1720**	**17,90**
269 mm	256 mm	32 mm	**19.02.1730**	**20,20**

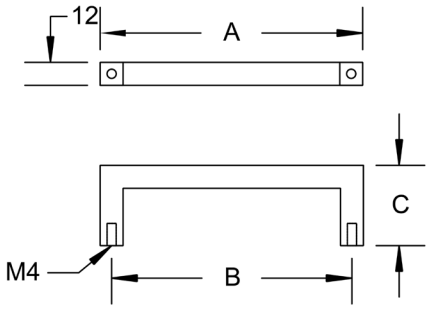

MÖBELGRIFF

(Serie 19100900)

Griffstärke 12 x 12 mm

Edelstahl-sat.

Länge A	Bohrabstand B	Höhe C	Artikelnummer	€/STK
108 mm	96 mm	32 mm	**19.10.0900**	**7,80**
140 mm	128 mm	32 mm	**19.10.0910**	**9,10**
172 mm	160 mm	32 mm	**19.10.0920**	**9,60**
204 mm	192 mm	32 mm	**19.10.0930**	**11,10**
236 mm	224 mm	32 mm	**19.10.0940**	**12,40**
300 mm	288 mm	32 mm	**19.10.0960**	**15,60**
332 mm	320 mm	32 mm	**19.10.0970**	**17,00**
492 mm	480 mm	32 mm	**19.10.0980**	**19,50**

Schwarzstahl-Optik

Länge A	Bohrabstand B	Höhe C	Artikelnummer	€/STK
108 mm	96 mm	32 mm	**19.10.0850**	**14,10**
140 mm	128 mm	32 mm	**19.10.0860**	**15,30**
172 mm	160 mm	32 mm	**19.10.0870**	**15,80**
204 mm	192 mm	32 mm	**19.10.0880**	**17,20**
300 mm	288 mm	32 mm	**19.10.0890**	**20,40**

Schwarz matt

Länge A	Bohrabstand B	Höhe C	Artikelnummer	€/STK
108 mm	96 mm	32 mm	**19.10.0750**	**12,90**
140 mm	128 mm	32 mm	**19.10.0760**	**14,20**
172 mm	160 mm	32 mm	**19.10.0770**	**14,60**
204 mm	192 mm	32 mm	**19.10.0780**	**16,10**
300 mm	288 mm	32 mm	**19.10.0790**	**19,20**

Schwarz matt Struktur

Länge A	Bohrabstand B	Höhe C	Artikelnummer	€/STK
140 mm	128 mm	32 mm	**19.10.1200**	**15,30**
172 mm	160 mm	32 mm	**19.10.1210**	**15,80**
204 mm	192 mm	32 mm	**19.10.1220**	**17,20**
300 mm	288 mm	32 mm	**19.10.1230**	**20,40**

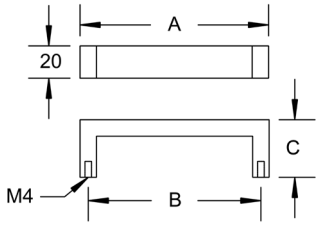

MÖBELGRIFF

(Serie 19101100)

Gehrung rechteckig, Griffstärke 20 x 10 mm

Edelstahl-sat.

Länge A	Bohrabstand B	Höhe C	Artikelnummer	€/STK
138 mm	128 mm	32 mm	**19.10.1100**	**10,30**
170 mm	160 mm	32 mm	**19.10.1110**	**11,70**
202 mm	192 mm	32 mm	**19.10.1120**	**13,00**
234 mm	224 mm	32 mm	**19.10.1130**	**13,80**
266 mm	256 mm	32 mm	**19.10.1140**	**14,30**
330 mm	320 mm	32 mm	**19.10.1160**	**17,00**
490 mm	480 mm	32 mm	**19.10.1170**	**19,50**

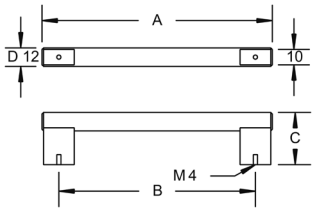

MÖBELGRIFF

(Serie 19021450)

Griffteil Edelstahl-sat., Sockel Aluminium/Ef-sat.
Griffstärke Ø 12 mm

Edelstahl-sat./Edelstahlfärbig-sat.

Länge A	Bohrabstand B	Höhe C	Artikelnummer	€/STK
118 mm	96 mm	34 mm	**19.02.1450**	**11,40**
150 mm	128 mm	34 mm	**19.02.1460**	**13,20**
182 mm	160 mm	34 mm	**19.02.1470**	**14,70**
214 mm	192 mm	34 mm	**19.02.1480**	**15,60**
278 mm	256 mm	34 mm	**19.02.1490**	**17,10**
342 mm	320 mm	34 mm	**19.02.1500**	**21,10**
470 mm	448 mm	34 mm	**19.02.1510**	**25,30**
617 mm	595 mm	34 mm	**19.02.1520**	**28,80**

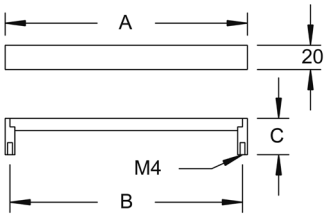

MÖBELGRIFF

(Serie 19012200)

Griffrohr Edelstahl-sat., Griffstärke 20 mm

Edelstahl-sat./Edelstahlfärbig-sat.

Länge A	Bohrabstand B	Höhe C	Artikelnummer	€/STK
200 mm	192 mm	30 mm	**19.01.2200**	**17,10**
343 mm	335 mm	30 mm	**19.01.2230**	**22,60**
493 mm	485 mm	30 mm	**19.01.2250**	**28,80**

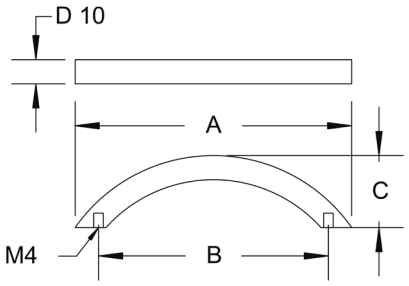

SEGMENTBOGENGRIFF

(Serie 19020060)

Griffstärke Ø 10 mm

Edelstahl-sat.

Länge A	Bohrabstand B	Höhe C	Artikelnummer	€/STK
115 mm	96 mm	32 mm	**19.02.0060**	**4,80**
152 mm	128 mm	32 mm	**19.02.0070**	**5,50**
190 mm	160 mm	32 mm	**19.02.0080**	**7,00**
230 mm	192 mm	32 mm	**19.02.0090**	**9,00**

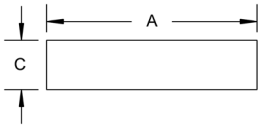

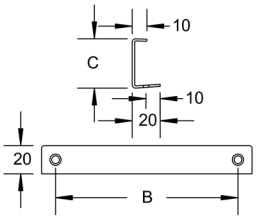

MÖBELGRIFF

(Serie 19102000)

Profil eckig, Griffstärke 40 x 1,5 mm

Edelstahl-sat.

Länge A	Bohrabstand B	Tiefe C	Artikelnummer	€/STK
96 mm	64 mm	35 mm	**19.10.2000**	**7,80**
160 mm	128 mm	35 mm	**19.10.2020**	**9,10**
352 mm	320 mm	35 mm	**19.10.2060**	**17,00**

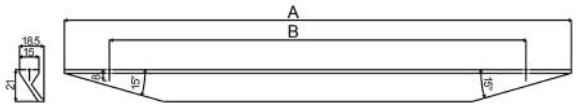

MÖBELGRIFF

(Serie 19061400)

Aluminium

Schwarz matt gebürstet

Länge A	Bohrabstand B	Höhe C	Artikelnummer	€/STK
240 mm	160 mm	24 mm	**19.06.1400**	**13,20**
390 mm	320 mm	24 mm	**19.06.1450**	**19,80**

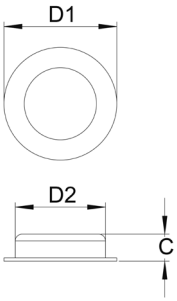

MUSCHELGRIFF

(Serie 19030050)

Edelstahl-sat.

Edelstahl-sat.

Durchmesser 1	Durchmesser 2	Höhe C	Artikelnummer	€/STK
40 mm	35 mm	12 mm	**19.03.0050**	**5,90**
50 mm	40 mm	12 mm	**19.03.0060**	**6,40**
70 mm	60 mm	14 mm	**19.03.0070**	**6,60**

MUSCHELGRIFF

(Serie 19030280)

Edelstahl-sat.

LxB	Artikelnummer	€/STK
180 x 60 mm	**19.03.0280**	**18,90**

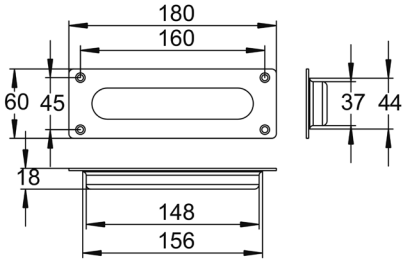

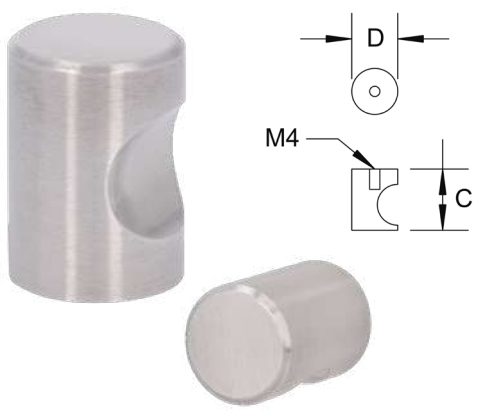

MÖBELKNOPF
(Serie 19050140)

Edelstahl-sat.

D Ø	Höhe C	Artikelnummer	€/STK
15 mm	26 mm	**19.05.0140**	**5,40**
20 mm	28 mm	**19.05.0150**	**9,10**

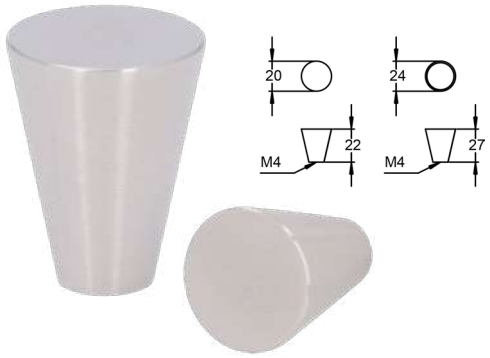

MÖBELKNOPF
(Serie 19050020)

Edelstahl-sat.

D Ø	Höhe C	Artikelnummer	€/STK
20 mm	22 mm	**19.05.0020**	**7,00**
24 mm	27 mm	**19.05.0030**	**8,10**

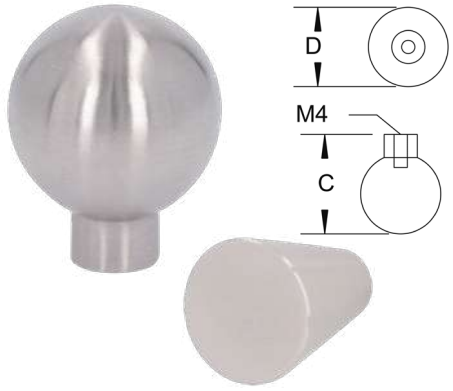

MÖBELKNOPF
(Serie 19050080)

Edelstahl-sat.

D Ø	Höhe C	Artikelnummer	€/STK
25 mm	30 mm	**19.05.0080**	**5,30**

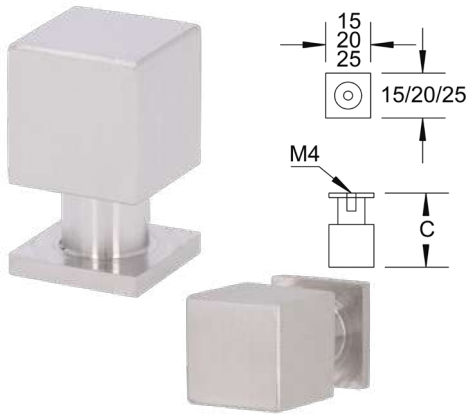

MÖBELKNOPF
(Serie 19050610)

Edelstahl-sat.

LxB	Höhe C	Artikelnummer	€/STK
20 x 20 mm	33 mm	**19.05.0610**	**10,30**

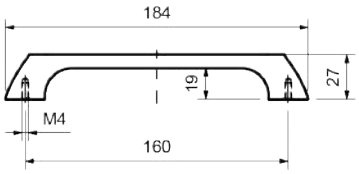

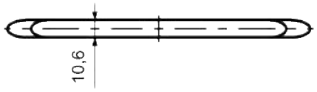

MÖBELGRIFF

(Serie 19060900)

Aluminium

Edelstahlfärbig-sat.

Länge A	Bohrabstand B	Höhe C	Artikelnummer	€/STK
184 mm	160 mm	27 mm	**19.06.0900**	**6,60**

Schwarz matt lackiert

Länge A	Bohrabstand B	Höhe C	Artikelnummer	€/STK
184 mm	160 mm	27 mm	**19.06.0910**	**6,60**

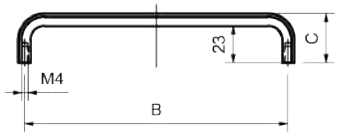

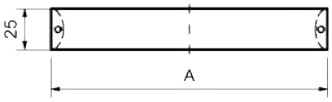

MÖBELGRIFF

(Serie 19061000)

Aluminium

Grau matt

Länge A	Bohrabstand B	Höhe C	Artikelnummer	€/STK
168 mm	160 mm	30 mm	**19.06.1000**	**11,10**
328 mm	320 mm	30 mm	**19.06.1020**	**15,60**

Schwarz matt lackiert

Länge A	Bohrabstand B	Höhe C	Artikelnummer	€/STK
168 mm	160 mm	30 mm	**19.06.1010**	**8,90**
328 mm	320 mm	30 mm	**19.06.1030**	**13,30**

Gold matt gebürstet

Länge A	Bohrabstand B	Höhe C	Artikelnummer	€/STK
168 mm	160 mm	30 mm	**19.06.1040**	**9,80**
328 mm	320 mm	30 mm	**19.06.1050**	**15,10**

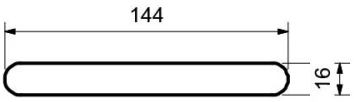

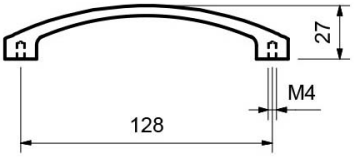

MÖBELGRIFF

(Serie 19012040)

Edelstahlfärbig-pol.

LxB	Bohrabstand	Artikelnummer	€/STK
144 x 16 mm	128 mm	**19.01.2040**	**9,50**

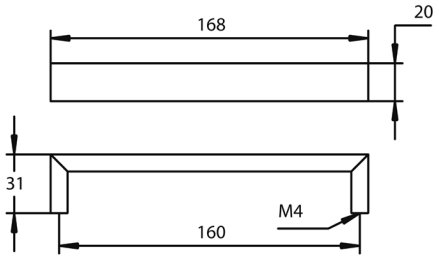

MÖBELGRIFF

(Serie 19011960)

Edelstahlfärbig-sat.

Länge	Bohrabstand	Artikelnummer	€/STK
168 mm	160 mm	**19.01.1960**	**12,90**

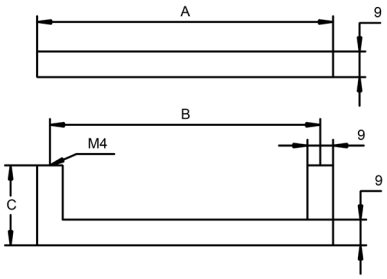

MÖBELGRIFF

(Serie 19012720)

Griffstärke 9 x 9 mm

Edelstahlfärbig-sat.

Länge A	Bohrabstand B	Höhe C	Artikelnummer	€/STK
168 mm	160 mm	28 mm	**19.01.2720**	**8,30**

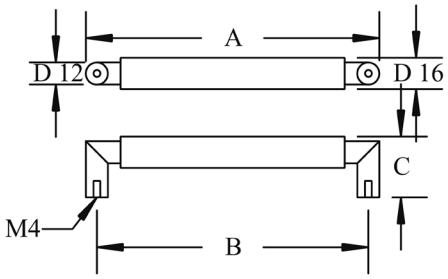

MÖBELGRIFF

(Serie 19021580)

Griffrohr Stahl/Ef-sat., Griffsockel Chrom-pol.
Griffstärke Ø 16 mm

Edelstahlfärbig-sat./Chrom-pol.

Länge A	Bohrabstand B	Höhe C	Artikelnummer	€/STK
173 mm	160 mm	37 mm	**19.02.1580**	**11,80**

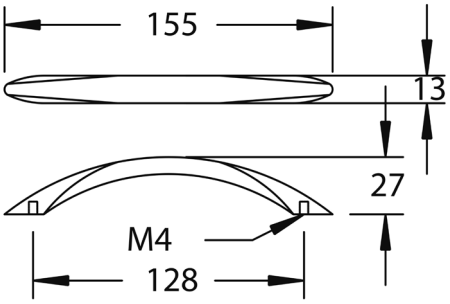

MÖBELGRIFF

(Serie 19011910)

Edelstahlfärbig-sat.

Länge	Bohrabstand	Artikelnummer	€/STK
155 mm	128 mm	**19.01.1910**	**8,60**

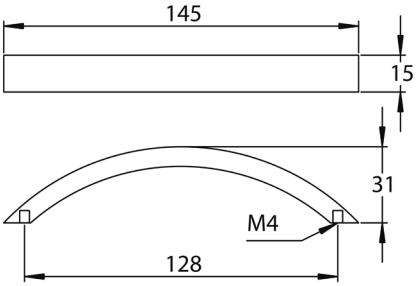

MÖBELGRIFF

(Serie 19010850)

Edelstahlfärbig-sat.

LxB	Bohrabstand	Artikelnummer	€/STK
145 x 15 mm	128 mm	**19.01.0850**	**8,60**

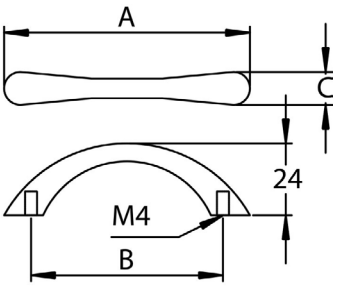

MÖBELGRIFF

(Serie 19011140)

Edelstahlfärbig-sat.

Länge A	Bohrabstand B	Durchmesser C	Artikelnummer	€/STK
115 mm	96 mm	9 mm	**19.01.1140**	**4,30**
160 mm	128 mm	10 mm	**19.01.1170**	**5,10**

MÖBELGRIFF
(Serie 19010730)

Zamak

Farbe	Bohrabstand	Artikelnummer	€/STK
Vergoldet	128 mm	**19.01.0730**	**5,70**
Ef-sat.	128 mm	**19.01.0720**	**5,70**

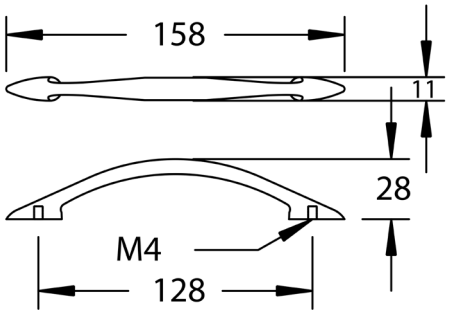

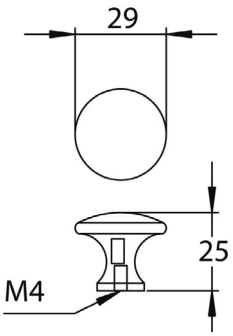

MÖBELKNOPF
(Serie 19040760)

Zamak

Farbe	Artikelnummer	€/STK
Ef-sat.	**19.04.0760**	**5,30**

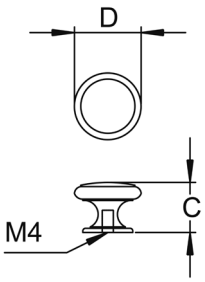

MÖBELKNOPF
(Serie 19040400)

Zamak

Durchmesser	Höhe C	Oberfläche	Artikelnummer	€/STK
26 mm	19 mm	Messing-pol.	**19.04.0400**	**7,00**

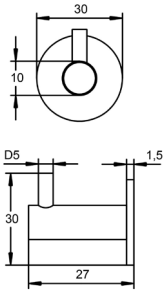

GARDEROBENHAKEN

(Serie 33051530)

Edelstahl-sat.

Länge	Artikelnummer	€/STK
27 mm	**33.05.1530**	**8,20**

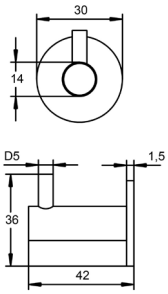

GARDEROBENHAKEN

(Serie 33051540)

Edelstahl-sat.

Länge	Artikelnummer	€/STK
42 mm	**33.05.1540**	**10,60**

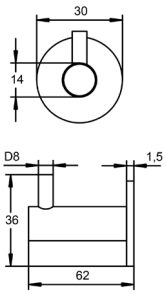

GARDEROBENHAKEN

(Serie 33051550)

Edelstahl-sat.

Länge	Artikelnummer	€/STK
62 mm	**33.05.1550**	**14,30**

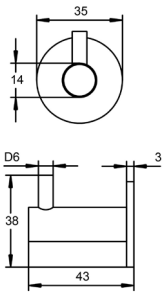

GARDEROBENHAKEN

(Serie 33051560)

Edelstahl-sat.

Länge	Artikelnummer	€/STK
43 mm	**33.05.1560**	**13,00**

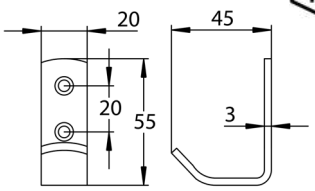

MANTELHAKEN
(Serie 33051250)

Edelstahl, H x B 55 x 20 mm

Farbe	Artikelnummer	€/STK
Edelstahl-sat.	**33.05.1250**	**9,90**
Schwarzstahl-Optik	**33.05.1660**	**37,60**
Schwarz matt	**33.05.1670**	**35,80**
Schwarz matt Struktur	**33.05.1700**	**37,60**

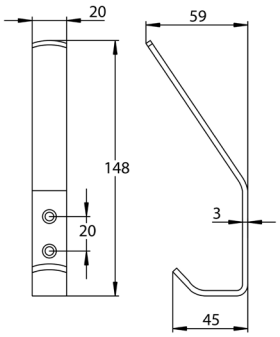

HUTHAKEN
(Serie 33051240)

Edelstahl, H x B 148 x 20 mm

Farbe	Artikelnummer	€/STK
Edelstahl-sat.	**33.05.1240**	**13,10**
Schwarzstahl-Optik	**33.05.1690**	**41,10**
Schwarz matt	**33.05.1680**	**39,20**
Schwarz matt Struktur	**33.05.1710**	**41,10**

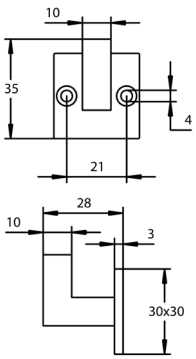

MANTELHAKEN
(Serie 33051570)

Edelstahl, Rosette 30 x 30 mm, Tiefe 28 mm

Farbe	Artikelnummer	€/STK
Edelstahl-sat.	**33.05.1570**	**11,90**
Schwarzstahl-Optik	**33.05.1640**	**41,70**
Schwarz matt	**33.05.1650**	**39,50**

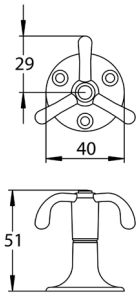

UNIVERSALHALTER
(Serie 33051090)

Mantel bzw. Handtaschenhalter

Edelstahl-sat.

Ausführung	Artikelnummer	€/STK
drehbar	**33.05.1090**	**17,00**

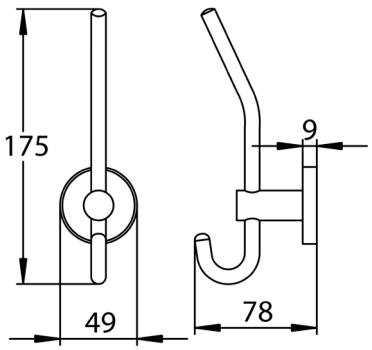

HUTHAKEN
(Serie 33051020)

Edelstahl-sat.

HxB	Artikelnummer	€/STK
175 x 49 mm	**33.05.1020**	**34,00**

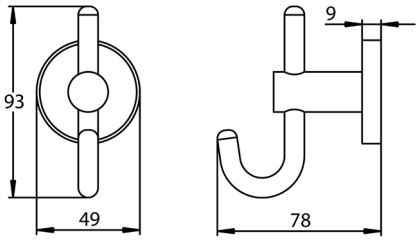

MANTELHAKEN
(Serie 33051030)

Edelstahl-sat.

HxB	Artikelnummer	€/STK
93 x 49 mm	**33.05.1030**	**34,30**

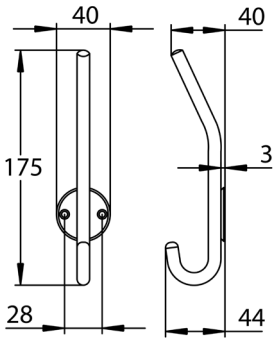

HUTHAKEN
(Serie 33051260)

Edelstahl-sat.

HxB	Artikelnummer	€/STK
175 x 40 mm	**33.05.1260**	**19,00**

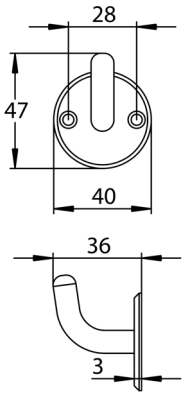

MANTELHAKEN
(Serie 33051270)

Edelstahl-sat.

HxB	Artikelnummer	€/STK
47 x 40 mm	**33.05.1270**	**11,90**

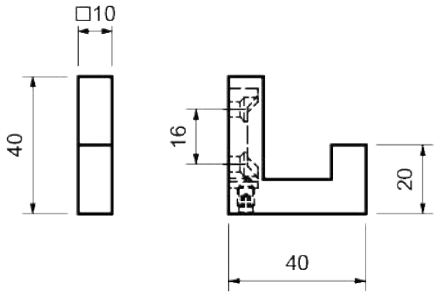

MANTELHAKEN

(Serie 19061100)

Zamak, H x B 40 x 10 mm

Farbe	Artikelnummer	€/STK
Ef-sat.	**19.06.1100**	**7,80**
Chrom	**19.06.1110**	**7,80**
Schwarz matt	**19.06.1120**	**7,80**

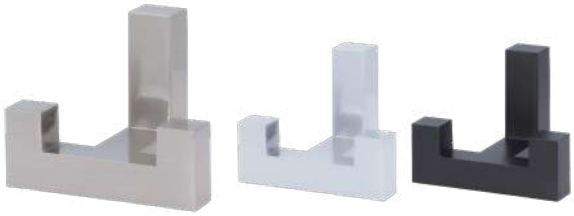

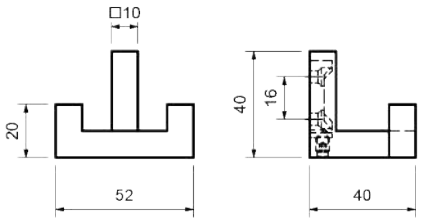

MANTELHAKEN

(Serie 19061200)

Zamak, H x B 40 x 10/52 mm

Farbe	Artikelnummer	€/STK
Ef-sat.	**19.06.1200**	**11,10**
Chrom	**19.06.1210**	**11,10**
Schwarz matt	**19.06.1220**	**11,10**

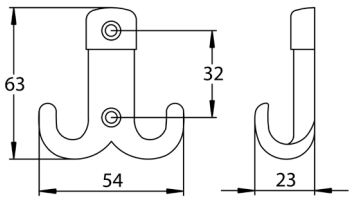

MANTELHAKEN

(Serie 33050930)

Aluminium

Farbe	Artikelnummer	€/STK
Ef-sat.	**33.05.0930**	**5,10**
Chrom-pol.	**33.05.0940**	**3,30**

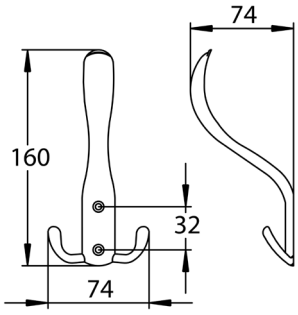

HUTHAKEN

(Serie 33050890)

Aluminium

Farbe	Artikelnummer	€/STK
Ef-sat.	**33.05.0890**	**6,70**
Chrom-pol.	**33.05.0910**	**6,20**

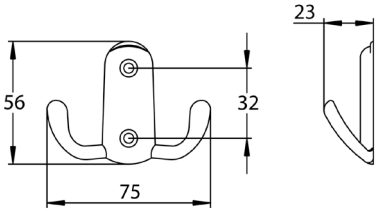

MANTELHAKEN

(Serie 33050960)

Aluminium

Farbe	Artikelnummer	€/STK
Ef-sat.	**33.05.0960**	**4,30**

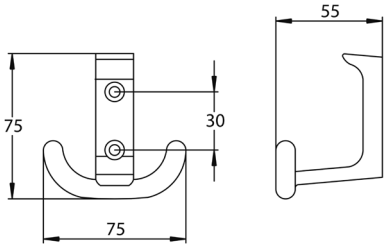

MANTELHAKEN

(Serie 19051610)

Aluminium

Farbe	Artikelnummer	€/STK
Ef-sat.	**19.05.1610**	**13,10**

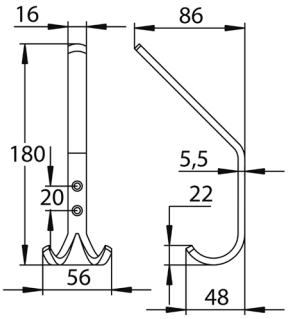

HUTHAKEN
(Serie 33051130)

Aluminium

Farbe	Artikelnummer	€/STK
Aluminium F1	**33.05.1130**	**13,90**

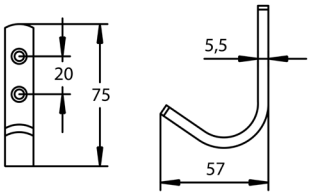

MANTELHAKEN
(Serie 33051100)

Aluminium

Farbe	Artikelnummer	€/STK
Aluminium F1	**33.05.1100**	**6,50**

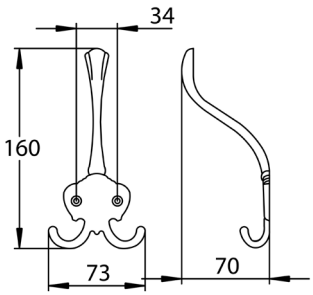

HUTHAKEN
(Serie 33040050)

Messing

Farbe	Artikelnummer	€/STK
Messing-pol.	**33.04.0050**	**8,60**
Brüniert	**33.04.0060**	**8,30**

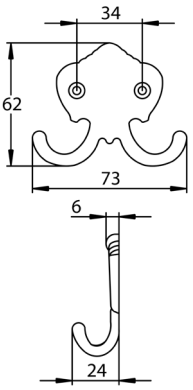

MANTELHAKEN
(Serie 33040090)

Messing

Farbe	Artikelnummer	€/STK
Messing-pol.	**33.04.0090**	**6,10**
Brüniert	**33.04.0100**	**6,30**

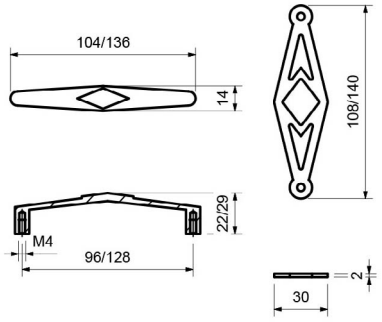

MÖBELGRIFF

(Serie 19040720)

mit Platte, kann auch ohne Platte verwendet werden!

Zamak

Farbe	Bohrabstand	Artikelnummer	€/STK
Altzinn-sat.	96 mm	**19.04.0720**	**6,40**
Altzinn-sat.	128 mm	**19.01.4140**	**11,70**

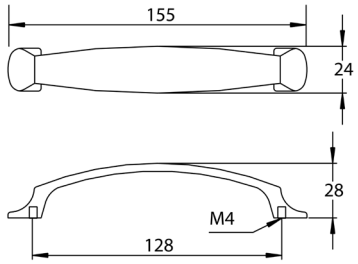

MÖBELGRIFF

(Serie 19080070)

Zamak

Farbe	Artikelnummer	€/STK
Altzinn-sat.	**19.08.0070**	**8,20**

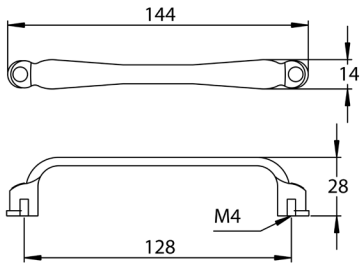

MÖBELGRIFF

(Serie 19080090)

Zamak

Farbe	Artikelnummer	€/STK
Altzinn Antik-sat.	**19.08.0090**	**7,70**

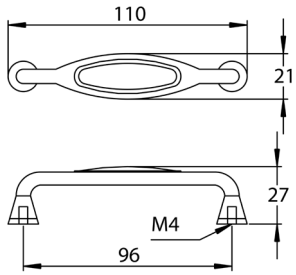

MÖBELGRIFF

(Serie 19080100)

Zamak

Farbe	Artikelnummer	€/STK
Altzinn-sat.	**19.08.0100**	**5,90**

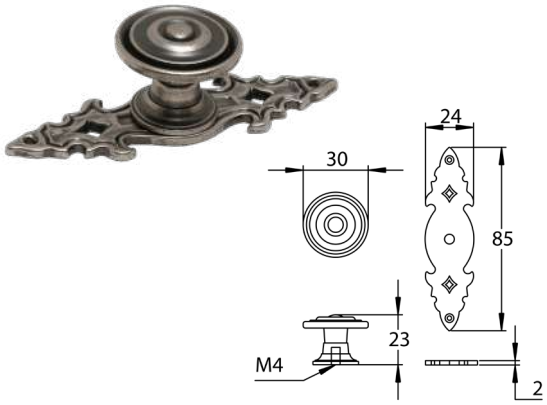

MÖBELKNOPF

(Serie 19080050)

Zamak

Farbe	Artikelnummer	€/STK
Altzinn-sat.	**19.08.0050**	**8,60**

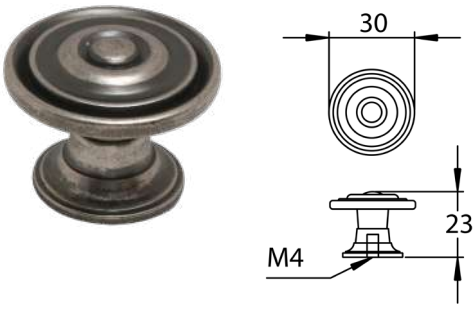

MÖBELKNOPF

(Serie 19080060)

Zamak

Farbe	Artikelnummer	€/STK
Altzinn-sat.	**19.08.0060**	**5,40**

MÖBELKNOPF

(Serie 19040730)

Zamak

Farbe	Artikelnummer	€/STK
Altzinn-sat.	**19.04.0730**	**7,00**

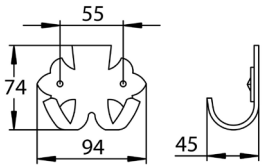

MANTELHAKEN
(Serie 33010090)

Schmiedeeisen

Farbe	Artikelnummer	€/STK
Schwarz lackiert/patiniert	**33.01.0090**	**14,10**

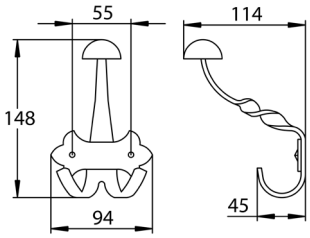

HUTHAKEN
(Serie 33010060)

Schmiedeeisen

Farbe	Artikelnummer	€/STK
Schwarz lackiert/patiniert	**33.01.0060**	**41,60**

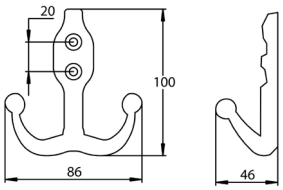

MANTELHAKEN
(Serie 33010140)

Schmiedeeisen

Farbe	Artikelnummer	€/STK
Schwarz lackiert/patiniert	**33.01.0140**	**32,00**

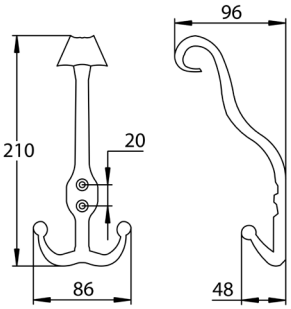

HUTHAKEN
(Serie 33010110)

Schmiedeeisen

Farbe	Artikelnummer	€/STK
Schwarz lackiert/patiniert	**33.01.0110**	**42,60**

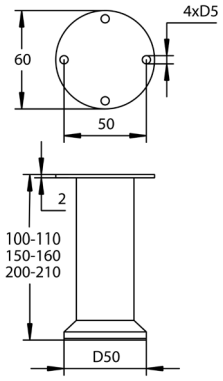

MÖBELFUSS

(Serie 33110050)

10 mm höhenverstellbar

Stahl

Höhe	Artikelnummer	€/STK
100 mm	**33.11.0050**	**24,30**
150 mm	**33.11.0060**	**28,70**
200 mm	**33.11.0070**	**31,90**

GRIFFBEFESTIGUNGSSCHRAUBEN

(Serie 19021210)

lose mit Kombischlitz Z, Stahl verzinkt, Verpackungseinheit: 100 Stück, Preisangabe pro Stück!

Galvanisch verzinkt

Ausführung	Artikelnummer	€/STK
M4 x 22	**19.02.1250**	**0,14**
M4 x 25	**19.02.1260**	**0,14**
M4 x 28	**19.02.1270**	**0,14**
M4 x 30	**19.02.1280**	**0,14**
M4 x 35	**19.02.1300**	**0,14**
M4 x 40	**19.02.1310**	**0,14**
M4 x 45	**19.02.1320**	**0,14**

Sicura Befestigung LS/LS
Seite 625

Sicura Befestigung LS/R
Seite 628

Sicura Befestigung Knopf/R
Seite 630

Befestigungsset Schmalrahmen
Seite 632

Befestigungsset Top Speed
Seite 633

Befestigungsset Flat
Seite 633

Befestigungsset Basic
Seite 634

Montagemodule
Seite 635

Stifte
Seite 636

Schrauben
Seite 640

Verstärkungs-hülsen
Seite 643

Gewindestange
Seite 643

Beilage für Schutzbeschläge
Seite 643

Gleitlager-buchsen
Seite 643

Rosettenabzieher
Seite 644

SICURA BEFESTIGUNG LS/LS
(Serie 82301100)

Ö-Norm PZ 88mm
Griffplatte / Drücker

Zubehörset für Schutzbeschlag LS/LS

Türstärke	Schraube	Stift	Artikelnummer	€/SET
37-43 mm	M6 x 50 mm	8,5/8 x 90 mm	**82.30.1100**	**13,50**
44-48 mm	M6 x 55 mm	8,5/8 x 100 mm	**82.30.1110**	**14,10**
49-53 mm	M6 x 60 mm	8,5/8 x 110 mm	**82.30.1120**	**14,50**
54-58 mm	M6 x 65 mm	8,5/8 x 110 mm	**82.30.1130**	**14,90**
59-63 mm	M6 x 70 mm	8,5/8 x 120 mm	**82.30.1140**	**15,40**
64-68 mm	M6 x 75 mm	8,5/8 x 120 mm	**82.30.1150**	**15,90**
69-73 mm	M6 x 80 mm	8,5/8 x 130 mm	**82.30.1160**	**16,30**
74-79 mm	M6 x 85 mm	8,5/8 x 130 mm	**82.30.1170**	**16,70**
80-83 mm	M6 x 90 mm	8,5/8 x 140 mm	**82.30.1180**	**17,20**
84-88 mm	M6 x 95 mm	8,5/8 x 140 mm	**82.30.1190**	**17,60**
89-93 mm	M6 x 100 mm	8,5/8 x 150 mm	**82.30.1200**	**18,10**
94-98 mm	M6 x 105 mm	8,5/8 x 150 mm	**82.30.1210**	**18,60**
99-103 mm	M6 x 110 mm	8,5/8 x 160 mm	**82.30.1220**	**19,00**
104-108 mm	M6 x 115 mm	8,5/8 x 160 mm	**82.30.1230**	**19,40**
109-113 mm	M6 x 120 mm	8,5/8 x 170 mm	**82.30.1240**	**19,80**

SICURA BEFESTIGUNG LS/LS
(Serie 32301100)

D-Norm PZ 72mm
Griffplatte / Drücker

Zubehörset für Schutzbeschlag LS/LS

Türstärke	Schraube	Stift	Artikelnummer	€/SET
37-43 mm	M6 x 50 mm	8 x 90 mm	**32.30.1100**	**11,70**
44-48 mm	M6 x 55 mm	8 x 100 mm	**32.30.1110**	**12,30**
49-53 mm	M6 x 60 mm	8 x 110 mm	**32.30.1120**	**12,80**
54-58 mm	M6 x 65 mm	8 x 110 mm	**32.30.1130**	**13,30**
59-63 mm	M6 x 70 mm	8 x 120 mm	**32.30.1140**	**14,00**
64-68 mm	M6 x 75 mm	8 x 120 mm	**32.30.1150**	**14,50**
69-73 mm	M6 x 80 mm	8 x 130 mm	**32.30.1160**	**15,00**
74-79 mm	M6 x 85 mm	8 x 130 mm	**32.30.1170**	**15,60**
80-83 mm	M6 x 90 mm	8 x 140 mm	**32.30.1180**	**16,20**
84-88 mm	M6 x 95 mm	8 x 140 mm	**32.30.1190**	**16,70**
89-93 mm	M6 x 100 mm	8 x 150 mm	**32.30.1200**	**17,30**
94-98 mm	M6 x 105 mm	8 x 150 mm	**32.30.1210**	**17,90**
99-103 mm	M6 x 110 mm	8 x 160 mm	**32.30.1220**	**18,40**
104-108 mm	M6 x 115 mm	8 x 160 mm	**32.30.1230**	**19,00**
109-113 mm	M6 x 120 mm	8 x 170 mm	**32.30.1240**	**19,50**

SICURA BEFESTIGUNG LS/LS
(Serie 82301260)

Ö-Norm PZ 88mm
Drücker / Drücker

Zubehörset für Schutzbeschlag LS/LS

Türstärke	Schraube	Stift	Artikelnummer	€/SET
37-43 mm	M6 x 50 mm	8/8,5/8 x 105 mm	**82.30.1260**	**10,70**
44-48 mm	M6 x 55 mm	8/8,5/8 x 115 mm	**82.30.1270**	**11,10**
49-53 mm	M6 x 60 mm	8/8,5/8 x 115 mm	**82.30.1280**	**11,60**
54-58 mm	M6 x 65 mm	8/8,5/8 x 125 mm	**82.30.1290**	**12,00**
59-63 mm	M6 x 70 mm	8/8,5/8 x 125 mm	**82.30.1300**	**12,50**
64-68 mm	M6 x 75 mm	8/8,5/8 x 135 mm	**82.30.1310**	**12,90**
69-73 mm	M6 x 80 mm	8/8,5/8 x 135 mm	**82.30.1320**	**13,30**
74-79 mm	M6 x 85 mm	8/8,5/8 x 145 mm	**82.30.1330**	**13,90**
80-83 mm	M6 x 90 mm	8/8,5/8 x 145 mm	**82.30.1340**	**14,30**
84-88 mm	M6 x 95 mm	8/8,5/8 x 155 mm	**82.30.1350**	**14,70**
89-93 mm	M6 x 100 mm	8/8,5/8 x 155 mm	**82.30.1360**	**15,10**
94-98 mm	M6 x 105 mm	8/8,5/8 x 165 mm	**82.30.1370**	**15,60**
99-103 mm	M6 x 110 mm	8/8,5/8 x 165 mm	**82.30.1380**	**16,10**
104-108 mm	M6 x 115 mm	8/8,5/8 x 175 mm	**82.30.1390**	**16,50**
109-113 mm	M6 x 120 mm	8/8,5/8 x 175 mm	**82.30.1400**	**17,00**

SICURA BEFESTIGUNG LS/LS
(Serie 32301260)

D-Norm PZ 72mm
Drücker / Drücker

Zubehörset für Schutzbeschlag LS/LS

Türstärke	Schraube	Stift	Artikelnummer	€/SET
37-43 mm	M6 x 50 mm	8 x 105 mm	**32.30.1260**	**9,50**
44-48 mm	M6 x 55 mm	8 x 115 mm	**32.30.1270**	**9,90**
49-53 mm	M6 x 60 mm	8 x 115 mm	**32.30.1280**	**10,30**
54-58 mm	M6 x 65 mm	8 x 125 mm	**32.30.1290**	**10,80**
59-63 mm	M6 x 70 mm	8 x 125 mm	**32.30.1300**	**11,20**
64-68 mm	M6 x 75 mm	8 x 135 mm	**32.30.1310**	**11,70**
69-73 mm	M6 x 80 mm	8 x 135 mm	**32.30.1320**	**12,20**
74-79 mm	M6 x 85 mm	8 x 145 mm	**32.30.1330**	**12,60**
80-83 mm	M6 x 90 mm	8 x 145 mm	**32.30.1340**	**13,00**
84-88 mm	M6 x 95 mm	8 x 155 mm	**32.30.1350**	**13,40**
89-93 mm	M6 x 100 mm	8 x 155 mm	**32.30.1360**	**14,00**
94-98 mm	M6 x 105 mm	8 x 165 mm	**32.30.1370**	**14,40**
99-103 mm	M6 x 110 mm	8 x 165 mm	**32.30.1380**	**14,80**
104-108 mm	M6 x 115 mm	8 x 175 mm	**32.30.1390**	**15,30**
109-113 mm	M6 x 120 mm	8 x 175 mm	**32.30.1400**	**15,80**

SICURA BEFESTIGUNG LS/LS
(Serie 32301880)

D-Norm FS
Griffplatte / Drücker

Zubehörset für Schutzbeschlag LS/LS

Türstärke	Schraube	Stift	Artikelnummer	€/SET
44-48 mm	M6 x 55 mm	9 x 100 mm	**32.30.1880**	**14,40**
49-53 mm	M6 x 60 mm	9 x 110 mm	**32.30.1890**	**14,80**
54-58 mm	M6 x 65 mm	9 x 110 mm	**32.30.1900**	**15,30**
59-63 mm	M6 x 70 mm	9 x 120 mm	**32.30.1910**	**15,80**
64-68 mm	M6 x 75 mm	9 x 120 mm	**32.30.1920**	**16,20**
69-73 mm	M6 x 80 mm	9 x 130 mm	**32.30.1930**	**16,60**
74-79 mm	M6 x 85 mm	9 x 130 mm	**32.30.1940**	**17,10**
80-83 mm	M6 x 90 mm	9 x 140 mm	**32.30.1950**	**17,50**
84-88 mm	M6 x 95 mm	9 x 140 mm	**32.30.1960**	**18,00**
89-93 mm	M6 x 100 mm	9 x 150 mm	**32.30.1970**	**18,40**
94-98 mm	M6 x 105 mm	9 x 150 mm	**32.30.1980**	**18,90**
99-103 mm	M6 x 110 mm	9 x 160 mm	**32.30.7000**	**19,30**
104-108 mm	M6 x 115 mm	9 x 160 mm	**32.30.7010**	**19,70**
109-113 mm	M6 x 120 mm	9 x 170 mm	**32.30.7020**	**20,30**

SICURA BEFESTIGUNG LS/LS
(Serie 32301420)

D-Norm FS, 9/8 mm Stift
Griffplatte / Drücker

Zubehörset für Schutzbeschlag LS/LS

Türstärke	Schraube	Stift	Artikelnummer	€/SET
37-43 mm	M6 x 50 mm	9/8 x 90 mm	**32.30.1420**	**15,50**
44-48 mm	M6 x 55 mm	9/8 x 100 mm	**32.30.1430**	**16,00**
49-53 mm	M6 x 60 mm	9/8 x 110 mm	**32.30.1440**	**16,40**
54-58 mm	M6 x 65 mm	9/8 x 110 mm	**32.30.1450**	**16,90**
59-63 mm	M6 x 70 mm	9/8 x 120 mm	**32.30.1460**	**17,30**
64-68 mm	M6 x 75 mm	9/8 x 120 mm	**32.30.1470**	**17,70**
69-73 mm	M6 x 80 mm	9/8 x 130 mm	**32.30.1480**	**18,20**
74-79 mm	M6 x 85 mm	9/8 x 130 mm	**32.30.1490**	**18,70**
80-83 mm	M6 x 90 mm	9/8 x 140 mm	**32.30.1500**	**19,10**
84-88 mm	M6 x 95 mm	9/8 x 140 mm	**32.30.1510**	**19,50**
89-93 mm	M6 x 100 mm	9/8 x 150 mm	**32.30.1520**	**20,00**
94-98 mm	M6 x 105 mm	9/8 x 150 mm	**32.30.1530**	**20,50**

SICURA BEFESTIGUNG LS/LS
(Serie 32302000)

D-Norm FS
Drücker / Drücker

Zubehörset für Schutzbeschlag LS/LS

Türstärke	Schraube	Stift	Artikelnummer	€/SET
44-48 mm	M6 x 55 mm	9 x 115 mm	**32.30.2000**	**10,30**
49-53 mm	M6 x 60 mm	9 x 115 mm	**32.30.2010**	**10,80**
54-58 mm	M6 x 65 mm	9 x 125 mm	**32.30.2020**	**11,20**
59-63 mm	M6 x 70 mm	9 x 125 mm	**32.30.2030**	**11,70**
64-68 mm	M6 x 75 mm	9 x 135 mm	**32.30.2040**	**12,20**
69-73 mm	M6 x 80 mm	9 x 135 mm	**32.30.2050**	**12,60**
74-79 mm	M6 x 85 mm	9 x 145 mm	**32.30.2060**	**13,00**
80-83 mm	M6 x 90 mm	9 x 145 mm	**32.30.2070**	**13,40**
84-88 mm	M6 x 95 mm	9 x 155 mm	**32.30.2080**	**14,00**
89-93 mm	M6 x 100 mm	9 x 155 mm	**32.30.2090**	**14,40**
94-98 mm	M6 x 105 mm	9 x 165 mm	**32.30.2100**	**14,80**

SICURA BEFESTIGUNG LS/LS
(Serie 32301550)

D-Norm FS, 8/9/8 mm Stift
Drücker / Drücker

Zubehörset für Schutzbeschlag LS/LS

Türstärke	Schraube	Stift	Artikelnummer	€/SET
37-43 mm	M6 x 50 mm	8/9/8 x 105 mm	**32.30.1550**	**13,80**
44-48 mm	M6 x 55 mm	8/9/8 x 115 mm	**32.30.1560**	**13,80**
49-53 mm	M6 x 60 mm	8/9/8 x 115 mm	**32.30.1570**	**14,20**
54-58 mm	M6 x 65 mm	8/9/8 x 125 mm	**32.30.1580**	**14,60**
59-63 mm	M6 x 70 mm	8/9/8 x 125 mm	**32.30.1590**	**15,00**
63-68 mm	M6 x 75 mm	8/9/8 x 135 mm	**32.30.1600**	**15,50**
69-73 mm	M6 x 80 mm	8/9/8 x 135 mm	**32.30.1610**	**16,00**
74-79 mm	M6 x 85 mm	8/9/8 x 145 mm	**32.30.1620**	**16,40**
80-83 mm	M6 x 90 mm	8/9/8 x 145 mm	**32.30.1630**	**16,90**
84-88 mm	M6 x 95 mm	8/9/8 x 155 mm	**32.30.1640**	**17,30**
89-93 mm	M6 x 100 mm	8/9/8 x 155 mm	**32.30.1650**	**17,70**
94-98 mm	M6 x 105 mm	8/9/8 x 165 mm	**32.30.1660**	**18,20**

SICURA BEFESTIGUNG LS/LS

(Serie 32301680)

D-Norm PZ 92 mm
Griffplatte / Drücker

Zubehörset für Schutzbeschlag LS/LS

Türstärke	Schraube	Stift	Artikelnummer	€/SET
64-68 mm	M6 x 75 mm	10/8 x 125 mm	**32.30.1670**	**19,60**
69-73 mm	M6 x 80 mm	10/8 x 130 mm	**32.30.1680**	**20,20**
74-79 mm	M6 x 85 mm	10/8 x 130 mm	**32.30.1690**	**20,60**
80-83 mm	M6 x 90 mm	10/8 x 140 mm	**32.30.1700**	**21,00**
84-88 mm	M6 x 95 mm	10/8 x 140 mm	**32.30.1710**	**21,40**
89-93 mm	M6 x 100 mm	10/8 x 150 mm	**32.30.1720**	**21,90**
94-98 mm	M6 x 105 mm	10/8 x 150 mm	**32.30.1730**	**22,40**
99-103 mm	M6 x 110 mm	10/8 x 160 mm	**32.30.1740**	**22,80**
104-108 mm	M6 x 115 mm	10/8 x 160 mm	**32.30.1750**	**23,20**
109-113 mm	M6 x 120 mm	10/8 x 170 mm	**32.30.1760**	**23,70**

SICURA BEFESTIGUNG LS/LS

(Serie 32301780)

D-Norm PZ 92 mm
Drücker / Drücker

Zubehörset für Schutzbeschlag LS/LS

Türstärke	Schraube	Stift	Artikelnummer	€/SET
64-68 mm	M6 x 75 mm	8/10/8 x 135 mm	**32.30.1770**	**15,60**
69-73 mm	M6 x 80 mm	8/10/8 x 135 mm	**32.30.1780**	**16,10**
74-79 mm	M6 x 85 mm	8/10/8 x 145 mm	**32.30.1790**	**16,50**
80-83 mm	M6 x 90 mm	8/10/8 x 145 mm	**32.30.1800**	**17,00**
84-88 mm	M6 x 95 mm	8/10/8 x 155 mm	**32.30.1810**	**17,40**
89-93 mm	M6 x 100 mm	8/10/8 x 155 mm	**32.30.1820**	**17,90**
94-98 mm	M6 x 105 mm	8/10/8 x 165 mm	**32.30.1830**	**18,30**
99-103 mm	M6 x 110 mm	8/10/8 x 165 mm	**32.30.1840**	**18,80**
104-108 mm	M6 x 115 mm	8/10/8 x 175 mm	**32.30.1850**	**19,20**
109-113 mm	M6 x 120 mm	8/10/8 x 175 mm	**32.30.1860**	**19,60**

SICURA BEFESTIGUNG LS/R
(Serie 82302200)

Ö-Norm PZ 88 mm, Außen: LS, Innen: Top Speed, Flat, Basic Griffplatte / Drücker

Zubehörset für Schutzbeschlag LS/R

Türstärke	Schraube	Stift	Artikelnummer	€/SET
37-43 mm	M5 x 45 mm	8,5/8 x 90 mm	**82.30.2200**	**22,90**
43-48 mm	M5 x 50 mm	8,5/8 x 100 mm	**82.30.2210**	**23,40**
48-53 mm	M5 x 55 mm	8,5/8 x 110 mm	**82.30.2220**	**23,80**
53-58 mm	M5 x 60 mm	8,5/8 x 110 mm	**82.30.2230**	**24,30**
58-63 mm	M5 x 65 mm	8,5/8 x 120 mm	**82.30.2240**	**24,70**
63-68 mm	M5 x 70 mm	8,5/8 x 120 mm	**82.30.2250**	**25,20**
68-73 mm	M5 x 75 mm	8,5/8 x 130 mm	**82.30.2260**	**25,60**
73-78 mm	M5 x 80 mm	8,5/8 x 130 mm	**82.30.2270**	**26,00**
78-83 mm	M5 x 85 mm	8,5/8 x 140 mm	**82.30.2280**	**26,60**
83-88 mm	M5 x 90 mm	8,5/8 x 140 mm	**82.30.2290**	**27,00**
88-93 mm	M5 x 95 mm	8,5/8 x 150 mm	**82.30.2300**	**27,40**
93-98 mm	M5 x 100 mm	8,5/8 x 150 mm	**82.30.2310**	**27,80**
98-103 mm	M5 x 105 mm	8,5/8 x 160 mm	**82.30.2320**	**50,40**
103-108 mm	M5 x 110 mm	8,5/8 x 160 mm	**82.30.2330**	**51,20**

SICURA BEFESTIGUNG LS/R
(Serie 32302200)

D-Norm PZ 72 mm, Außen: LS, Innen: Top Speed, Flat, Basic Griffplatte / Drücker

Zubehörset für Schutzbeschlag LS/R

Türstärke	Schraube	Stift	Artikelnummer	€/SET
37-43 mm	M5 x 45 mm	8 x 90 mm	**32.30.2200**	**20,00**
43-48 mm	M5 x 50 mm	8 x 100 mm	**32.30.2210**	**20,50**
48-53 mm	M5 x 55 mm	8 x 110 mm	**32.30.2220**	**20,90**
53-58 mm	M5 x 60 mm	8 x 110 mm	**32.30.2230**	**21,30**
58-63 mm	M5 x 65 mm	8 x 120 mm	**32.30.2240**	**21,80**
63-68 mm	M5 x 70 mm	8 x 120 mm	**32.30.2250**	**22,30**
68-73 mm	M5 x 75 mm	8 x 130 mm	**32.30.2260**	**22,70**
73-78 mm	M5 x 80 mm	8 x 130 mm	**32.30.2270**	**23,10**
78-83 mm	M5 x 85 mm	8 x 140 mm	**32.30.2280**	**23,60**
83-88 mm	M5 x 90 mm	8 x 140 mm	**32.30.2290**	**24,00**
88-93 mm	M5 x 95 mm	8 x 150 mm	**32.30.2300**	**24,50**
93-98 mm	M5 x 100 mm	8 x 150 mm	**32.30.2310**	**25,00**
98-103 mm	M5 x 105 mm	8 x 160 mm	**32.30.2320**	**50,40**
103-108 mm	M5 x 110 mm	8 x 160 mm	**32.30.2330**	**51,20**

SICURA BEFESTIGUNG LS/R
(Serie 82302350)

Ö-Norm PZ 88 mm, Außen: LS, Innen: Top Speed, Flat, Basic Drücker / Drücker

Zubehörset für Schutzbeschlag LS/R

Türstärke	Schraube	Stift	Artikelnummer	€/SET
37-43 mm	M5 x 45 mm	8/8,5/8 x 105 mm	**82.30.2350**	**17,90**
43-48 mm	M5 x 50 mm	8/8,5/8 x 115 mm	**82.30.2360**	**18,30**
48-53 mm	M5 x 55 mm	8/8,5/8 x 115 mm	**82.30.2370**	**18,80**
53-58 mm	M5 x 60 mm	8/8,5/8 x 125 mm	**82.30.2380**	**19,20**
58-63 mm	M5 x 65 mm	8/8,5/8 x 125 mm	**82.30.2390**	**19,60**
63-68 mm	M5 x 70 mm	8/8,5/8 x 135 mm	**82.30.2400**	**20,20**
68-73 mm	M5 x 75 mm	8/8,5/8 x 135 mm	**82.30.2410**	**20,60**
73-78 mm	M5 x 80 mm	8/8,5/8 x 145 mm	**82.30.2420**	**21,00**
78-83 mm	M5 x 85 mm	8/8,5/8 x 145 mm	**82.30.2430**	**21,40**
83-88 mm	M5 x 90 mm	8/8,5/8 x 155 mm	**82.30.2440**	**21,90**
88-93 mm	M5 x 95 mm	8/8,5/8 x 155 mm	**82.30.2450**	**22,40**
93-98 mm	M5 x 100 mm	8/8,5/8 x 165 mm	**82.30.2460**	**22,80**
98-103 mm	M5 x 105 mm	8/8,5/8 x 165 mm	**82.30.2470**	**50,40**
103-108 mm	M5 x 110 mm	8/8,5/8 x 175 mm	**82.30.2480**	**51,20**

SICURA BEFESTIGUNG LS/R
(Serie 32302350)

D-Norm PZ 72 mm, Außen: LS, Innen: Top Speed, Flat, Basic Drücker / Drücker

Zubehörset für Schutzbeschlag LS/R

Türstärke	Schraube	Stift	Artikelnummer	€/SET
37-43 mm	M5 x 45 mm	8 x 105 mm	**32.30.2350**	**16,90**
43-48 mm	M5 x 50 mm	8 x 115 mm	**32.30.2360**	**17,30**
48-53 mm	M5 x 55 mm	8 x 115 mm	**32.30.2370**	**17,70**
53-58 mm	M5 x 60 mm	8 x 125 mm	**32.30.2380**	**18,20**
58-63 mm	M5 x 65 mm	8 x 125 mm	**32.30.2390**	**18,70**
63-68 mm	M5 x 70 mm	8 x 135 mm	**32.30.2400**	**19,10**
68-73 mm	M5 x 75 mm	8 x 135 mm	**32.30.2410**	**19,50**
73-78 mm	M5 x 80 mm	8 x 145 mm	**32.30.2420**	**20,00**
78-83 mm	M5 x 85 mm	8 x 145 mm	**32.30.2430**	**20,50**
83-88 mm	M5 x 90 mm	8 x 155 mm	**32.30.2440**	**20,90**
88-93 mm	M5 x 95 mm	8 x 155 mm	**32.30.2450**	**21,30**
93-98 mm	M5 x 100 mm	8 x 165 mm	**32.30.2460**	**21,80**
98-103 mm	M5 x 105 mm	8 x 165 mm	**32.30.2470**	**50,40**
103-108 mm	M5 x 110 mm	8 x 175 mm	**32.30.2480**	**51,20**

SICURA BEFESTIGUNG LS/R
(Serie 32302500)

D-Norm FS 9/8 mm Stift, Außen: LS, Innen: Top Speed, Flat, Basic Griffplatte / Drücker

Zubehörset für Schutzbeschlag LS/R

Türstärke	Schraube	Stift	Artikelnummer	€/SET
37-43 mm	M5 x 45 mm	9/8 x 90 mm	**32.30.2500**	**22,30**
43-48 mm	M5 x 50 mm	9/8 x 100 mm	**32.30.2510**	**22,70**
48-53 mm	M5 x 55 mm	9/8 x 110 mm	**32.30.2520**	**23,10**
53-58 mm	M5 x 60 mm	9/8 x 110 mm	**32.30.2530**	**23,60**
58-63 mm	M5 x 65 mm	9/8 x 120 mm	**32.30.2540**	**24,00**
63-68 mm	M5 x 70 mm	9/8 x 120 mm	**32.30.2550**	**24,50**
68-73 mm	M5 x 75 mm	9/8 x 130 mm	**32.30.2560**	**25,00**
73-78 mm	M5 x 80 mm	9/8 x 130 mm	**32.30.2570**	**25,40**
78-83 mm	M5 x 85 mm	9/8 x 140 mm	**32.30.2580**	**25,80**
83-88 mm	M5 x 90 mm	9/8 x 140 mm	**32.30.2590**	**26,30**
88-93 mm	M5 x 95 mm	9/8 x 150 mm	**32.30.2600**	**26,80**
93-98 mm	M5 x 100 mm	9/8 x 150 mm	**32.30.2610**	**27,20**

SICURA BEFESTIGUNG LS/R
(Serie 32302770)

D-Norm PZ 92 mm, Außen: LS, Innen: Top Speed, Flat, Basic Griffplatte / Drücker

Zubehörset für Schutzbeschlag LS/R

Türstärke	Schraube	Stift	Artikelnummer	€/SET
67-72 mm	M5 x 80 mm	10/8 x 130 mm	**32.30.2770**	**29,80**
72-78 mm	M5 x 85 mm	10/8 x 130 mm	**32.30.2780**	**30,20**
78-82 mm	M5 x 90 mm	10/8 x 140 mm	**32.30.2790**	**30,70**
82-87 mm	M5 x 95 mm	10/8 x 140 mm	**32.30.2800**	**31,10**
87-92 mm	M5 x 100 mm	10/8 x 150 mm	**32.30.2810**	**31,60**
92-97 mm	M5 x 105 mm	10/8 x 150 mm	**32.30.2820**	**43,20**
97-102 mm	M5 x 110 mm	10/8 x 160 mm	**32.30.2830**	**48,40**

SICURA BEFESTIGUNG LS/R
(Serie 32302630)

D-Norm FS 9/8 mm Stift, Außen: LS, Innen: Top Speed, Flat, Basic Drücker / Drücker

Zubehörset für Schutzbeschlag LS/R

Türstärke	Schraube	Stift	Artikelnummer	€/SET
37-43 mm	M5 x 45 mm	8/9/8 x 105 mm	**32.30.2630**	**19,30**
43-48 mm	M5 x 50 mm	8/9/8 x 115 mm	**32.30.2640**	**19,70**
48-53 mm	M5 x 55 mm	8/9/8 x 115 mm	**32.30.2650**	**20,30**
53-58 mm	M5 x 60 mm	8/9/8 x 125 mm	**32.30.2660**	**20,70**
58-63 mm	M5 x 65 mm	8/9/8 x 125 mm	**32.30.2670**	**21,10**
63-68 mm	M5 x 70 mm	8/9/8 x 135 mm	**32.30.2680**	**21,50**
68-73 mm	M5 x 75 mm	8/9/8 x 135 mm	**32.30.2690**	**22,10**
73-78 mm	M5 x 80 mm	8/9/8 x 145 mm	**32.30.2700**	**22,50**
78-83 mm	M5 x 85 mm	8/9/8 x 145 mm	**32.30.2710**	**22,90**
83-88 mm	M5 x 90 mm	8/9/8 x 155 mm	**32.30.2720**	**23,40**
88-93 mm	M5 x 95 mm	8/9/8 x 155 mm	**32.30.2730**	**23,80**
93-98 mm	M5 x 100 mm	8/9/8 x 165 mm	**32.30.2740**	**24,30**
98-103 mm	M5 x 105 mm	8/9/8 x 165 mm	**32.30.2750**	**46,90**

SICURA BEFESTIGUNG LS/R
(Serie 32302850)

D-Norm PZ 92 mm, Außen: LS, Innen: Top Speed, Flat, Basic Drücker / Drücker

Zubehörset für Schutzbeschlag LS/R

Türstärke	Schraube	Stift	Artikelnummer	€/SET
67-72 mm	M5 x 80 mm	8/10/8 x 135 mm	**32.30.2850**	**24,00**
72-78 mm	M5 x 85 mm	8/10/8 x 145 mm	**32.30.2860**	**24,50**
78-82 mm	M5 x 90 mm	8/10/8 x 145 mm	**32.30.2870**	**25,00**
82-87 mm	M5 x 95 mm	8/10/8 x 155 mm	**32.30.2880**	**25,40**
87-92 mm	M5 x 100 mm	8/10/8 x 155 mm	**32.30.2890**	**25,80**
92-97 mm	M5 x 105 mm	8/10/8 x 165 mm	**32.30.2900**	**46,90**
97-102 mm	M5 x 110 mm	8/10/8 x 165 mm	**32.30.2910**	**48,10**

SICURA BEFESTIGUNG, KNOPF FEST/R

(Serie 82304000)

Ö-Norm PZ 88 mm, Außen: Knopf fest auf Rosette / Innen: Top Speed, Flat, Basic

Zubehörset für Schutzbeschlag R/R

Türstärke	Schraube	Stift	Artikelnummer	€/SET
35-42 mm	M5 x 40 mm	8,5/8 x 90 mm	**82.30.4000**	**21,10**
40-45 mm	M5 x 45 mm	8,5/8 x 90 mm	**82.30.4010**	**21,50**
45-50 mm	M5 x 50 mm	8,5/8 x 100 mm	**82.30.4020**	**22,10**
50-55 mm	M5 x 55 mm	8,5/8 x 110 mm	**82.30.4030**	**22,50**
55-60 mm	M5 x 60 mm	8,5/8 x 110 mm	**82.30.4040**	**22,90**
60-65 mm	M5 x 65 mm	8,5/8 x 120 mm	**82.30.4050**	**23,40**
65-70 mm	M5 x 70 mm	8,5/8 x 120 mm	**82.30.4060**	**23,80**
70-75 mm	M5 x 75 mm	8,5/8 x 130 mm	**82.30.4070**	**24,30**
75-80 mm	M5 x 80 mm	8,5/8 x 130 mm	**82.30.4080**	**24,70**
80-85 mm	M5 x 85 mm	8,5/8 x 140 mm	**82.30.4090**	**25,20**
85-90 mm	M5 x 90 mm	8,5/8 x 140 mm	**82.30.4100**	**25,60**
90-95 mm	M5 x 95 mm	8,5/8 x 150 mm	**82.30.4110**	**26,00**
95-100 mm	M5 x 100 mm	8,5/8 x 150 mm	**82.30.4120**	**26,60**
100-105 mm	M5 x 105 mm	8,5/8 x 160 mm	**82.30.4130**	**43,60**
105-110 mm	M5 x 110 mm	8,5/8 x 160 mm	**82.30.4140**	**44,70**

SICURA BEFESTIGUNG, KNOPF FEST/R

(Serie 32304000)

D-Norm PZ 72 mm, Außen: Knopf fest auf Rosette / Innen: Top Speed, Flat, Basic

Zubehörset für Schutzbeschlag R/R

Türstärke	Schraube	Stift	Artikelnummer	€/SET
35-42 mm	M5 x 40 mm	8 x 90 mm	**32.30.4000**	**19,30**
40-45 mm	M5 x 45 mm	8 x 90 mm	**32.30.4010**	**19,70**
45-50 mm	M5 x 50 mm	8 x 100 mm	**32.30.4020**	**19,80**
50-55 mm	M5 x 55 mm	8 x 110 mm	**32.30.4030**	**25,30**
55-60 mm	M5 x 60 mm	8 x 110 mm	**32.30.4040**	**25,90**
60-65 mm	M5 x 65 mm	8 x 120 mm	**32.30.4050**	**22,20**
65-70 mm	M5 x 70 mm	8 x 120 mm	**32.30.4060**	**22,80**
70-75 mm	M5 x 75 mm	8 x 130 mm	**32.30.4070**	**23,70**
75-80 mm	M5 x 80 mm	8 x 130 mm	**32.30.4080**	**25,80**
80-85 mm	M5 x 85 mm	8 x 140 mm	**32.30.4090**	**22,90**
85-90 mm	M5 x 90 mm	8 x 140 mm	**32.30.4100**	**25,50**
90-95 mm	M5 x 95 mm	8 x 150 mm	**32.30.4110**	**22,70**
95-100 mm	M5 x 100 mm	8 x 150 mm	**32.30.4120**	**23,20**
100-105 mm	M5 x 105 mm	8 x 160 mm	**32.30.4130**	**41,70**
105-110 mm	M5 x 110 mm	8 x 160 mm	**32.30.4140**	**48,00**

SICURA BEFESTIGUNG, KNOPF FEST/R

(Serie 32304320)

D-Norm PZ 92 mm, Außen: Knopf fest auf Rosette / Innen: Top Speed, Flat, Basic

Zubehörset für Schutzbeschlag R/R

Türstärke	Schraube	Stift	Artikelnummer	€/SET
70-75 mm	M5 x 75 mm	10/8 x 130 mm	**32.30.4320**	**29,40**
75-80 mm	M5 x 80 mm	10/8 x 130 mm	**32.30.4330**	**29,60**
80-85 mm	M5 x 85 mm	10/8 x 140 mm	**32.30.4340**	**29,90**
85-90 mm	M5 x 90 mm	10/8 x 140 mm	**32.30.4350**	**30,10**
90-95 mm	M5 x 95 mm	10/8 x 150 mm	**32.30.4360**	**30,30**
95-100 mm	M5 x 100 mm	10/8 x 150 mm	**32.30.4370**	**30,60**
100-105 mm	M5 x 105 mm	10/8 x 160 mm	**32.30.4380**	**51,10**
105-110 mm	M5 x 110 mm	10/8 x 160 mm	**32.30.4390**	**52,30**

SICURA BEFESTIGUNG, KNOPF DREHBAR/R
(Serie 82304160)

Ö-Norm PZ 88 mm, Außen: Knopf drehbar auf Rosette / Innen: Top Speed, Flat, Basic

Zubehörset für Schutzbeschlag R/R

Türstärke	Schraube	Stift	Artikelnummer	€/SET
35-42 mm	M5 x 40 mm	8/8,5/8 x 105 mm	**82.30.4160**	**16,60**
40-45 mm	M5 x 45 mm	8/8,5/8 x 105 mm	**82.30.4170**	**17,10**
45-50 mm	M5 x 50 mm	8/8,5/8 x 115 mm	**82.30.4180**	**17,50**
50-55 mm	M5 x 55 mm	8/8,5/8 x 115 mm	**82.30.4190**	**18,00**
55-60 mm	M5 x 60 mm	8/8,5/8 x 125 mm	**82.30.4200**	**18,40**
60-65 mm	M5 x 65 mm	8/8,5/8 x 125 mm	**82.30.4210**	**18,90**
65-70 mm	M5 x 70 mm	8/8,5/8 x 135 mm	**82.30.4220**	**19,30**
70-75 mm	M5 x 75 mm	8/8,5/8 x 135 mm	**82.30.4230**	**19,70**
75-80 mm	M5 x 80 mm	8/8,5/8 x 145 mm	**82.30.4240**	**20,30**
80-85 mm	M5 x 85 mm	8/8,5/8 x 145 mm	**82.30.4250**	**20,70**
85-90 mm	M5 x 90 mm	8/8,5/8 x 155 mm	**82.30.4260**	**21,10**
90-95 mm	M5 x 95 mm	8/8,5/8 x 155 mm	**82.30.4270**	**21,50**
95-100 mm	M5 x 100 mm	8/8,5/8 x 165 mm	**82.30.4280**	**22,10**
100-105 mm	M5 x 105 mm	8/8,5/8 x 165 mm	**82.30.4290**	**46,60**
105-110 mm	M5 x 110 mm	8/8,5/8 x 175 mm	**82.30.4300**	**47,80**

SICURA BEFESTIGUNG, KNOPF DREHBAR/R
(Serie 32304160)

D-Norm PZ 72 mm, Außen: Knopf drehbar auf Rosette / Innen: Top Speed, Flat, Basic

Zubehörset für Schutzbeschlag R/R

Türstärke	Schraube	Stift	Artikelnummer	€/SET
35-42 mm	M5 x 40 mm	8 x 105 mm	**32.30.4160**	**13,80**
40-45 mm	M5 x 45 mm	8 x 115 mm	**32.30.4170**	**14,20**
45-50 mm	M5 x 50 mm	8 x 115 mm	**32.30.4180**	**14,60**
50-55 mm	M5 x 55 mm	8 x 125 mm	**32.30.4190**	**15,00**
55-60 mm	M5 x 60 mm	8 x 125 mm	**32.30.4200**	**15,50**
60-65 mm	M5 x 65 mm	8 x 135 mm	**32.30.4210**	**16,00**
65-70 mm	M5 x 70 mm	8 x 135 mm	**32.30.4220**	**16,40**
70-75 mm	M5 x 75 mm	8 x 145 mm	**32.30.4230**	**16,90**
75-80 mm	M5 x 80 mm	8 x 145 mm	**32.30.4240**	**17,30**
80-85 mm	M5 x 85 mm	8 x 155 mm	**32.30.4250**	**17,70**
85-90 mm	M5 x 90 mm	8 x 155 mm	**32.30.4260**	**18,20**
90-95 mm	M5 x 95 mm	8 x 165 mm	**32.30.4270**	**18,70**
95-100 mm	M5 x 100 mm	8 x 165 mm	**32.30.4280**	**19,10**
100-105 mm	M5 x 105 mm	8 x 175 mm	**32.30.4290**	**44,40**
105-110 mm	M5 x 110 mm	8 x 175 mm	**32.30.4300**	**45,50**

SICURA BEFESTIGUNG, KNOPF DREHBAR/R
(Serie 32304410)

D-Norm PZ 92 mm, Außen: Knopf drehbar auf Rosette / Innen: Top Speed, Flat, Basic

Zubehörset für Schutzbeschlag R/R

Türstärke	Schraube	Stift	Artikelnummer	€/SET
70-75 mm	M5 x 75 mm	8/10/8 x 135 mm	**32.30.4410**	**21,50**
75-80 mm	M5 x 80 mm	8/10/8 x 145 mm	**32.30.4420**	**22,10**
80-85 mm	M5 x 85 mm	8/10/8 x 145 mm	**32.30.4430**	**22,50**
85-90 mm	M5 x 90 mm	8/10/8 x 155 mm	**32.30.4440**	**22,90**
90-95 mm	M5 x 95 mm	8/10/8 x 155 mm	**32.30.4450**	**23,40**
95-100 mm	M5 x 100 mm	8/10/8 x 165 mm	**32.30.4460**	**23,80**
100-105 mm	M5 x 105 mm	8/10/8 x 165 mm	**32.30.4470**	**45,90**
105-110 mm	M5 x 110 mm	8/10/8 x 175 mm	**32.30.4480**	**46,90**

SCHMALRAHMEN BEFESTIGUNGSSET KNOPF/DR
(Serie 32235670)

Stift und Schraubenset für Schmalrahmengarnituren, LS/LS, Knopf Drücker, Verschraubung M5

Zubehörset für Schmalrahmengrt. LS/LS

Türstärke	Schraube	Stift	Artikelnummer	€/SET
68-72 mm	M5 x 80 mm	8 x 90 mm	**32.23.5670**	**12,20**
73-77 mm	M5 x 85 mm	8 x 90 mm	**32.23.5680**	**12,60**
78-82 mm	M5 x 90 mm	8 x 105 mm	**32.23.5690**	**13,00**
83-87 mm	M5 x 95 mm	8 x 105 mm	**32.23.5700**	**13,40**
88-92 mm	M5 x 100 mm	8 x 105 mm	**32.23.5710**	**14,00**
93-97 mm	M5 x 105 mm	8 x 105 mm	**32.23.5720**	**33,70**
98-102 mm	M5 x 110 mm	8 x 105 mm	**32.23.5730**	**34,90**
103-107 mm	M5 x 115 mm	8 x 125 mm	**32.23.3360**	**35,90**

SCHMALRAHMEN BEFESTIGUNGSSET KNOPF/DR
(Serie 32237050)

Stift und Schraubenset für Schmalrahmengarnituren, LS/LS, Knopf/Drücker, Verschraubung M6

Zubehörset für Schmalrahmengrt. LS/LS

Türstärke	Schraube	Stift	Artikelnummer	€/SET
63-67 mm	M6 x 75 mm	8 x 90 mm	**32.23.6870**	**11,40**
68-73 mm	M6 x 80 mm	8 x 90 mm	**32.23.7050**	**11,90**
73-78 mm	M6 x 85 mm	8 x 90 mm	**32.23.6890**	**12,40**
78-82 mm	M6 x 90 mm	8 x 105 mm	**32.23.6940**	**12,80**
83-88 mm	M6 x 95 mm	8 x 105 mm	**32.23.6990**	**13,20**
88-93 mm	M6 x 100 mm	8 x 105 mm	**32.23.7070**	**13,80**
93-98 mm	M6 x 105 mm	8 x 105 mm	**32.23.6970**	**14,20**
98-103 mm	M6 x 110 mm	8 x 115 mm	**32.23.7090**	**15,00**
103-108 mm	M6 x 115 mm	8 x 115 mm	**32.23.7160**	**14,60**
108-113 mm	M6 x 120 mm	8 x 115 mm	**32.23.7170**	**15,50**

SCHMALRAHMEN BEFESTIGUNGSSET DR/DR
(Serie 32235600)

Stift und Schraubenset für Schmalrahmengarnituren, LS/LS, Drücker/Drücker, Verschraubung M5

Zubehörset für Schmalrahmengrt. LS/LS

Türstärke	Schraube	Stift	Artikelnummer	€/SET
68-72 mm	M5 x 80 mm	8 x 135 mm	**32.23.5600**	**15,50**
73-77 mm	M5 x 85 mm	8 x 135 mm	**32.23.5610**	**16,00**
78-82 mm	M5 x 90 mm	8 x 145 mm	**32.23.5620**	**16,40**
83-87 mm	M5 x 95 mm	8 x 145 mm	**32.23.5630**	**16,90**
88-92 mm	M5 x 100 mm	8 x 155 mm	**32.23.5640**	**17,30**
93-97 mm	M5 x 105 mm	8 x 155 mm	**32.23.5650**	**33,70**
98-102 mm	M5 x 110 mm	8 x 165 mm	**32.23.5660**	**34,90**
103-107 mm	M5 x 115 mm	8 x 165 mm	**32.23.3350**	**35,90**

SCHMALRAHMEN BEFESTIGUNGSSET DR/DR
(Serie 32237040)

Stift und Schraubenset für Schmalrahmengarnituren, LS/LS, Drücker/Drücker, Verschraubung M6

Zubehörset für Schmalrahmengrt. LS/LS

Türstärke	Schraube	Stift	Artikelnummer	€/SET
63-67 mm	M6 x 75 mm	8 x 145 mm	**32.23.6860**	**11,40**
68-73 mm	M6 x 80 mm	8 x 145 mm	**32.23.7040**	**11,90**
73-78 mm	M6 x 85 mm	8 x 145 mm	**32.23.6960**	**12,40**
78-82 mm	M6 x 90 mm	8 x 145 mm	**32.23.6980**	**12,80**
82-87 mm	M6 x 95 mm	8 x 145 mm	**32.23.6920**	**13,20**
87-92 mm	M6 x 100 mm	8 x 155 mm	**32.23.6930**	**13,80**
93-98 mm	M6 x 105 mm	8 x 165 mm	**32.23.7060**	**14,20**
98-103 mm	M6 x 110 mm	8 x 165 mm	**32.23.7080**	**14,60**
103-108 mm	M6 x 115 mm	8 x 165 mm	**32.23.7140**	**15,00**
108-113 mm	M6 x 120 mm	8 x 175 mm	**32.23.7150**	**15,50**

SCHMALRAHMEN BEFESTIGUNGSSET FLACH DR/DR
(Serie 32235740)

Stift und Schraubenset für Schmalrahmengarnituren, LS/LS, Flach Drücker/Drücker, Verschraubung M5

Zubehörset für Schmalrahmengrt. LS/LS

Türstärke	Schraube	Stift	Artikelnummer	€/SET
68-72 mm	M5 x 80 mm	8 x 115 mm	**32.23.5740**	**12,20**
73-77 mm	M5 x 85 mm	8 x 115 mm	**32.23.5750**	**12,60**
78-82 mm	M5 x 90 mm	8 x 125 mm	**32.23.5760**	**13,00**
83-87 mm	M5 x 95 mm	8 x 125 mm	**32.23.5770**	**13,40**
88-92 mm	M5 x 100 mm	8 x 135 mm	**32.23.5780**	**14,00**
93-97 mm	M5 x 105 mm	8 x 135 mm	**32.23.5790**	**33,70**
98-102 mm	M5 x 110 mm	8 x 145 mm	**32.23.5800**	**34,90**

BEFESTIGUNGSSET FÜR TOP SPEED
(Serie 82305400)

Ö-Norm, GK 4
Drücker / Drücker

Für alle Top Speed-Grt.

Türstärke	Schraube	Stift	Artikelnummer	€/SET
37-46 mm	M4 x 40 mm	8/8,5/8 x 105 mm	**82.30.5400**	**6,30**
47-56 mm	M4 x 50 mm	8/8,5/8 x 115 mm	**82.30.5410**	**6,70**
57-66 mm	M4 x 60 mm	8/8,5/8 x 125 mm	**82.30.5420**	**7,10**
67-76 mm	M4 x 70 mm	8/8,5/8 x 135 mm	**82.30.5430**	**7,70**
77-86 mm	M4 x 80 mm	8/8,5/8 x 145 mm	**82.30.5440**	**8,10**
87-96 mm	M4 x 90 mm	8/8,5/8 x 155 mm	**82.30.5450**	**8,50**

BEFESTIGUNGSSET FÜR TOP SPEED
(Serie 32305400)

D-Norm, GK 4
Drücker / Drücker

Für alle Top Speed-Grt.

Türstärke	Schraube	Stift	Artikelnummer	€/SET
37-46 mm	M4 x 40 mm	8 x 105 mm	**32.30.5400**	**5,80**
47-56 mm	M4 x 50 mm	8 x 115 mm	**32.30.5410**	**6,10**
57-66 mm	M4 x 60 mm	8 x 125 mm	**32.30.5420**	**6,40**
67-76 mm	M4 x 70 mm	8 x 135 mm	**32.30.5430**	**6,70**
77-86 mm	M4 x 80 mm	8 x 145 mm	**32.30.5440**	**7,00**
87-96 mm	M4 x 90 mm	8 x 155 mm	**32.30.5450**	**7,50**

BEFESTIGUNGSSET FÜR FLAT
(Serie 82305600)

Ö-Norm, GK 4
Drücker / Drücker

Für alle Flat-Grt.

Türstärke	Schraube	Stift	Artikelnummer	€/SET
35-44 mm	M4 x 40 mm	8/8,5/8 x 105 mm	**82.30.5600**	**5,70**
45-54 mm	M4 x 50 mm	8/8,5/8 x 115 mm	**82.30.5610**	**6,10**
55-64 mm	M4 x 60 mm	8/8,5/8 x 125 mm	**82.30.5620**	**6,50**
65-74 mm	M4 x 70 mm	8/8,5/8 x 135 mm	**82.30.5630**	**6,90**
75-84 mm	M4 x 80 mm	8/8,5/8 x 145 mm	**82.30.5640**	**7,50**
85-94 mm	M4 x 90 mm	8/8,5/8 x 155 mm	**82.30.5650**	**7,90**

BEFESTIGUNGSSET FÜR FLAT
(Serie 32305600)

D-Norm, GK 4
Drücker / Drücker

Für alle Flat-Grt.

Türstärke	Schraube	Stift	Artikelnummer	€/SET
35-44 mm	M4 x 40 mm	8 x 105 mm	**32.30.5600**	**5,70**
45-54 mm	M4 x 50 mm	8 x 115 mm	**32.30.5610**	**6,10**
55-64 mm	M4 x 60 mm	8 x 125 mm	**32.30.5620**	**6,50**
65-74 mm	M4 x 70 mm	8 x 135 mm	**32.30.5630**	**6,90**
75-84 mm	M4 x 80 mm	8 x 145 mm	**32.30.5640**	**7,50**
85-94 mm	M4 x 90 mm	8 x 155 mm	**32.30.5650**	**7,90**

BEFESTIGUNGSSET FÜR FLAT FLÄCHENBÜNDIG
(Serie 82305700)

Ö-Norm, GK 4
Drücker / Drücker

Für alle Flat-Grt.

Türstärke	Schraube	Stift	Artikelnummer	€/SET
35-42 mm	M4 x 40 mm	8/8,5/8 x 90 mm	**82.30.5700**	**5,70**
43-50 mm	M4 x 50 mm	8/8,5/8 x 105 mm	**82.30.5710**	**6,10**
51-60 mm	M4 x 60 mm	8/8,5/8 x 115 mm	**82.30.5720**	**6,50**
61-70 mm	M4 x 70 mm	8/8,5/8 x 125 mm	**82.30.5730**	**6,90**
71-80 mm	M4 x 80 mm	8/8,5/8 x 135 mm	**82.30.5740**	**7,50**
81-90 mm	M4 x 90 mm	8/8,5/8 x 145 mm	**82.30.5750**	**7,90**

BEFESTIGUNGSSET FÜR FLAT FLÄCHENBÜNDIG
(Serie 32305700)

D-Norm, GK 4
Drücker / Drücker

Für alle Flat-Grt.

Türstärke	Schraube	Stift	Artikelnummer	€/SET
35-42 mm	M4 x 40 mm	8 x 90 mm	**32.30.5700**	**5,70**
43-50 mm	M4 x 50 mm	8 x 105 mm	**32.30.5710**	**6,10**
51-60 mm	M4 x 60 mm	8 x 115 mm	**32.30.5720**	**6,50**
61-70 mm	M4 x 70 mm	8 x 125 mm	**32.30.5730**	**6,90**
71-80 mm	M4 x 80 mm	8 x 135 mm	**32.30.5740**	**7,50**
81-90 mm	M4 x 90 mm	8 x 145 mm	**32.30.5750**	**7,90**

BEFESTIGUNGSSET FÜR BASIC
(Serie 82305800)

Ö-Norm
Drücker / Drücker

Für alle Basic-Grt.

Türstärke	Schraube	Stift	Artikelnummer	€/SET
34-43 mm	4 x 50 mm	8/8,5/8 x 105 mm	**82.30.5800**	**5,70**
44-53 mm	4 x 60 mm	8/8,5/8 x 115 mm	**82.30.5810**	**6,10**
54-63 mm	4 x 70 mm	8/8,5/8 x 125 mm	**82.30.5820**	**6,50**
64-73 mm	4 x 80 mm	8/8,5/8 x 135 mm	**82.30.5830**	**6,90**
74-83 mm	4 x 90 mm	8/8,5/8 x 145 mm	**82.30.5840**	**7,50**

BEFESTIGUNGSSET FÜR BASIC
(Serie 32305800)

D-Norm
Drücker / Drücker

Für alle Basic-Grt.

Türstärke	Schraube	Stift	Artikelnummer	€/SET
34-43 mm	4 x 50 mm	8 x 105 mm	**32.30.5800**	**5,70**
44-53 mm	4 x 60 mm	8 x 115 mm	**32.30.5810**	**6,10**
54-63 mm	4 x 70 mm	8 x 125 mm	**32.30.5820**	**6,50**
64-73 mm	4 x 80 mm	8 x 135 mm	**32.30.5830**	**6,90**
74-83 mm	4 x 90 mm	8 x 145 mm	**32.30.5840**	**7,50**

MONTAGEMODUL TOP SPEED Ø 55MM

(Serie 32236100)

D-Grt.

Ausführung	Stift	Artikelnummer	€/STK
DIN rechts	8 x 45 mm	**32.23.6100**	**15,60**
DIN links	8 x 45 mm	**32.23.6110**	**15,60**
DIN rechts	8 x 55 mm	**32.23.6120**	**15,60**
DIN links	8 x 55 mm	**32.23.6130**	**15,60**
DIN rechts	8 x 65 mm	**32.23.6140**	**15,60**
DIN links	8 x 65 mm	**32.23.6150**	**15,60**
DIN rechts	8 x 90 mm	**32.23.6160**	**16,70**
DIN links	8 x 90 mm	**32.23.6170**	**16,70**

AT-Grt.

Ausführung	Stift	Artikelnummer	€/STK
DIN rechts	8,5 x 45 mm	**32.23.7380**	**22,70**
DIN links	8,5 x 45 mm	**32.23.7390**	**22,70**
DIN rechts	8,5 x 55 mm	**32.23.7400**	**22,70**
DIN links	8,5 x 55 mm	**32.23.7410**	**22,70**
DIN rechts	8,5 x 65 mm	**32.23.7420**	**23,10**
DIN links	8,5 x 65 mm	**32.23.7430**	**23,10**
DIN rechts	8,5 x 90 mm	**32.23.7440**	**23,70**
DIN links	8,5 x 90 mm	**32.23.7450**	**23,70**

D HT-Grt.

Ausführung	Stift	Artikelnummer	€/STK
DIN rechts	10 x 45 mm	**32.23.6340**	**24,40**
DIN links	10 x 45 mm	**32.23.6350**	**24,40**
DIN rechts	10 x 55 mm	**32.23.6360**	**24,40**
DIN links	10 x 55 mm	**32.23.6370**	**24,40**
DIN rechts	10 x 65 mm	**32.23.6380**	**24,90**
DIN links	10 x 65 mm	**32.23.6390**	**24,90**
DIN rechts	10 x 90 mm	**32.23.6400**	**25,70**
DIN links	10 x 90 mm	**32.23.6410**	**25,70**

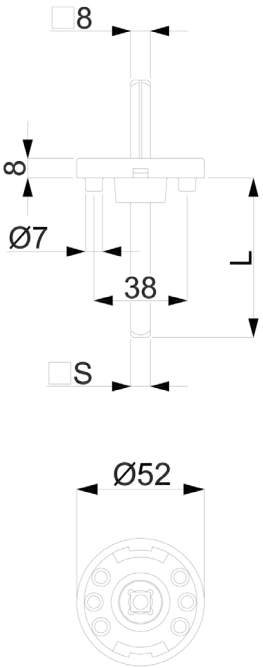

MONTAGEMODUL TOP SPEED QUADRO

(Serie 32236260)

D-Grt.

Ausführung	Stift	Artikelnummer	€/STK
DIN rechts	8 x 45 mm	**32.23.6260**	**15,60**
DIN links	8 x 45 mm	**32.23.6270**	**15,60**
DIN rechts	8 x 55 mm	**32.23.6280**	**15,60**
DIN links	8 x 55 mm	**32.23.6290**	**15,60**
DIN rechts	8 x 65 mm	**32.23.6300**	**15,60**
DIN links	8 x 65 mm	**32.23.6310**	**15,60**
DIN rechts	8 x 90 mm	**32.23.6320**	**16,70**
DIN links	8 x 90 mm	**32.23.6330**	**16,70**

AT-Grt.

Ausführung	Stift	Artikelnummer	€/STK
DIN rechts	8,5 x 45 mm	**32.23.7540**	**22,70**
DIN links	8,5 x 45 mm	**32.23.7550**	**22,70**
DIN rechts	8,5 x 55 mm	**32.23.7560**	**22,70**
DIN links	8,5 x 55 mm	**32.23.7570**	**22,70**
DIN rechts	8,5 x 65 mm	**32.23.7580**	**23,10**
DIN links	8,5 x 65 mm	**32.23.7590**	**23,10**
DIN rechts	8,5 x 90 mm	**32.23.7600**	**23,70**
DIN links	8,5 x 90 mm	**32.23.7610**	**23,70**

D HT-Grt.

Ausführung	Stift	Artikelnummer	€/STK
DIN rechts	10 x 45 mm	**32.23.7300**	**24,40**
DIN links	10 x 45 mm	**32.23.7310**	**24,40**
DIN rechts	10 x 55 mm	**32.23.7320**	**24,40**
DIN links	10 x 55 mm	**32.23.7330**	**24,40**
DIN rechts	10 x 65 mm	**32.23.7340**	**24,90**
DIN links	10 x 65 mm	**32.23.7350**	**24,90**
DIN rechts	10 x 90 mm	**32.23.7360**	**25,70**
DIN links	10 x 90 mm	**32.23.7370**	**25,70**

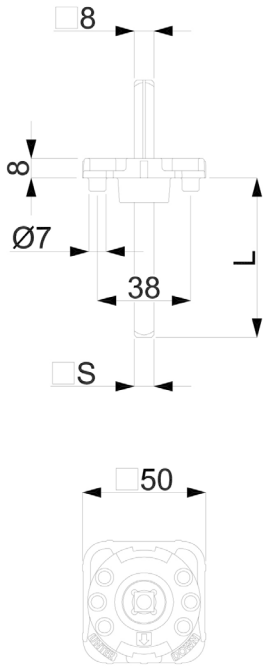

WECHSELVOLLSTIFT MIT KERBE
(Serie 32232320)

Gewinde M12, verzinkt

Stift	Artikelnummer	€/STK
8 x 90 mm	**32.23.2320**	**4,40**
8 x 100 mm	**32.23.1370**	**4,70**
8 x 110 mm	**32.23.2330**	**5,00**
8 x 120 mm	**32.23.1380**	**5,40**
8 x 130 mm	**32.23.1390**	**5,80**
8 x 140 mm	**32.23.2350**	**6,10**
8 x 150 mm	**32.23.2360**	**6,10**
8 x 160 mm	**32.23.1400**	**6,40**
8 x 170 mm	**32.23.1420**	**6,40**

WECHSELVOLLSTIFT MIT KERBE
(Serie 32232390)

Gewinde M12, verzinkt

Stift	Artikelnummer	€/STK
8,5/8 x 90 mm	**32.23.2390**	**5,50**
8,5/8 x 100 mm	**32.23.0330**	**5,90**
8,5/8 x 110 mm	**32.23.2400**	**6,20**
8,5/8 x 120 mm	**32.23.0340**	**6,50**
8,5/8 x 130 mm	**32.23.0380**	**6,80**
8,5/8 x 140 mm	**32.23.2420**	**7,10**
8,5/8 x 150 mm	**32.23.0390**	**7,60**
8,5/8 x 160 mm	**32.23.0740**	**7,90**
8,5/8 x 170 mm	**32.23.2130**	**8,20**

WECHSELVOLLSTIFT MIT KERBE
(Serie 32232570)

Gewinde M12, verzinkt

Stift	Artikelnummer	€/STK
9 x 90 mm	**32.23.2570**	**3,90**
9 x 100 mm	**32.23.1910**	**4,30**
9 x 110 mm	**32.23.1920**	**4,60**
9 x 120 mm	**32.23.1960**	**5,00**
9 x 130 mm	**32.23.1970**	**5,40**
9 x 140 mm	**32.23.1980**	**5,80**
9 x 150 mm	**32.23.1990**	**6,10**
9 x 160 mm	**32.23.2780**	**8,10**
9 x 170 mm	**32.23.2790**	**8,40**

WECHSELVOLLSTIFT MIT KERBE
(Serie 32234760)

Gewinde M12, verzinkt

Stift	Artikelnummer	€/STK
9/8 x 90 mm	**32.23.4760**	**6,10**
9/8 x 100 mm	**32.23.1730**	**6,40**
9/8 x 110 mm	**32.23.2680**	**6,70**
9/8 x 120 mm	**32.23.2690**	**7,10**
9/8 x 130 mm	**32.23.1740**	**7,60**
9/8 x 140 mm	**32.23.1750**	**7,90**
9/8 x 150 mm	**32.23.2700**	**8,20**
9/8 x 160 mm	**32.23.2840**	**9,70**
9/8 x 170 mm	**32.23.2850**	**10,00**

WECHSELVOLLSTIFT MIT KERBE
(Serie 32232500)

Gewinde M12, verzinkt

Stift	Artikelnummer	€/STK
10/8 x 110 mm	**32.23.2500**	**8,30**
10/8 x 125 mm	**32.23.2510**	**8,60**
10/8 x 130 mm	**32.23.1840**	**9,00**
10/8 x 140 mm	**32.23.2520**	**9,30**
10/8 x 150 mm	**32.23.2540**	**9,70**
10/8 x 160 mm	**32.23.1850**	**10,00**
10/8 x 170 mm	**32.23.1860**	**10,30**

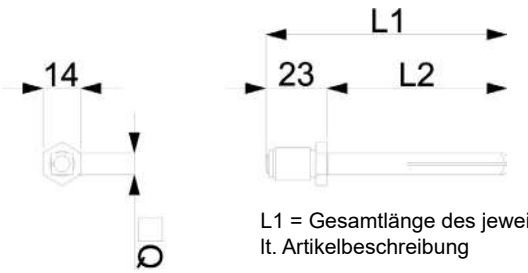

L1 = Gesamtlänge des jeweiligen Wechselvollstift mit Kerbe
lt. Artikelbeschreibung

VIERKANTVOLLSTIFT MIT KERBE
(Serie 32231590)

verzinkt

Stift mit einseitiger Kerbe

Stift	Artikelnummer	€/STK
8 x 70 mm	**32.23.1590**	**2,70**
8 x 80 mm	**32.23.2710**	**7,00**
Stift	Artikelnummer	€/STK
8 x 90 mm	**32.23.1930**	**2,90**
8 x 105 mm	**32.23.1940**	**3,20**
8 x 115 mm	**32.23.1430**	**3,40**
8 x 125 mm	**32.23.1440**	**3,60**
8 x 135 mm	**32.23.1450**	**3,80**
8 x 145 mm	**32.23.1460**	**4,10**
8 x 155 mm	**32.23.1470**	**4,30**
8 x 165 mm	**32.23.1680**	**4,50**
8 x 175 mm	**32.23.1690**	**4,70**
8 x 200 mm	**32.23.2980**	**4,80**

VIERKANTVOLLSTIFT MIT KERBE
(Serie 32232080)

verzinkt

Stift	Artikelnummer	€/STK
8/8,5/8 x 85 mm	**32.23.2080**	**3,70**
8/8,5/8 x 105 mm	**32.23.2090**	**4,10**
8/8,5/8 x 115 mm	**32.23.0760**	**4,40**
8/8,5/8 x 125 mm	**32.23.0770**	**4,70**
8/8,5/8 x 135 mm	**32.23.0780**	**5,00**
8/8,5/8 x 145 mm	**32.23.1020**	**5,40**
8/8,5/8 x 155 mm	**32.23.4900**	**5,80**
8/8,5/8 x 165 mm	**32.23.1030**	**6,10**
8/8,5/8 x 175 mm	**32.23.1040**	**6,40**

VIERKANTVOLLSTIFT MIT KERBE
(Serie 32231760)

verzinkt

Stift mit einseitiger Kerbe

Stift	Artikelnummer	€/STK
9 x 70 mm	**32.23.1760**	**3,40**
Stift	Artikelnummer	€/STK
9 x 115 mm	**32.23.2000**	**3,20**
9 x 125 mm	**32.23.2040**	**3,40**
9 x 135 mm	**32.23.2050**	**3,60**
9 x 145 mm	**32.23.2060**	**3,80**
9 x 155 mm	**32.23.2070**	**4,10**
9 x 165 mm	**32.23.2120**	**4,30**
9 x 200 mm	**32.23.2990**	**4,90**

VIERKANTVOLLSTIFT MIT KERBE
(Serie 32234670)

verzinkt

Stift	Artikelnummer	€/STK
8/9/8 x 105 mm	**32.23.4670**	**5,30**
8/9/8 x 115 mm	**32.23.1770**	**5,70**
8/9/8 x 125 mm	**32.23.1780**	**6,00**
8/9/8 x 135 mm	**32.23.1790**	**6,30**
8/9/8 x 145 mm	**32.23.1810**	**6,60**
8/9/8 x 155 mm	**32.23.1820**	**6,90**
8/9/8 x 165 mm	**32.23.1830**	**6,90**

VIERKANTVOLLSTIFT MIT KERBE
(Serie 32232460)

verzinkt

Stift	Artikelnummer	€/STK
8/10/8 x 120 mm	**32.23.2460**	**6,20**
8/10/8 x 135 mm	**32.23.1870**	**6,50**
8/10/8 x 140 mm	**32.23.2470**	**6,80**
8/10/8 x 145 mm	**32.23.1880**	**7,10**
8/10/8 x 155 mm	**32.23.2480**	**7,60**
8/10/8 x 165 mm	**32.23.1890**	**7,90**
8/10/8 x 170 mm	**32.23.2490**	**8,20**
8/10/8 x 175 mm	**32.23.1900**	**8,50**

FEDER VIERKANTVOLLSTIFT
(Serie 32232170)

verzinkt, Artikelnummer 32232240 mit verkürzten Stift-Mittelteil 8,5 mm

Federvierkant 8 mm

Stift	Artikelnummer	€/STK
8 x 105 mm	**32.23.2170**	**3,40**
8 x 120 mm	**32.23.2180**	**3,70**
8 x 140 mm	**32.23.2190**	**4,10**

Federvierkant 8/8,5/8 mm

Stift	Artikelnummer	€/STK
8/8,5/8 x 105 mm	**32.23.2240**	**4,30**
8/8,5/8 x 105 mm	**32.23.2250**	**4,30**
8/8,5/8 x 120 mm	**32.23.2260**	**4,50**
8/8,5/8 x 140 mm	**32.23.2270**	**4,50**

Federvierkant 8 mm mit 2 Kerben für Madenschrauben

Stift	Artikelnummer	€/STK
8 x 105 mm	**32.23.2200**	**7,90**
8 x 120 mm	**32.23.2210**	**10,30**

VIERKANTSTIFT MIT SCHLITZ
(Serie 32230060)

verzinkt

Spaltstift 10 mm

Stift	Artikelnummer	€/STK
10 x 115 mm	**32.23.0060**	**3,30**
10 x 145 mm	**32.23.0070**	**3,70**
10 x 160 mm	**32.23.0880**	**4,10**

Spaltstift 8 mm

Stift	Artikelnummer	€/STK
8 x 90 mm	**32.23.0800**	**1,90**
8 x 105 mm	**32.23.0810**	**2,90**
8 x 160 mm	**32.23.0870**	**4,10**
8 x 180 mm	**32.23.0960**	**4,40**

Spaltstift 8/8,5/8 mm

Stift	Artikelnummer	€/STK
8/8,5/8 x 105 mm	**32.23.4710**	**4,10**

VIERKANTSTIFT
(Serie 32230010)

verzinkt

Vollstift

Stift	Artikelnummer	€/STK
5 x 100 mm	**32.23.0175**	**0,80**
6 x 85 mm	**32.23.0170**	**1,90**
6 x 100 mm	**32.23.0180**	**1,90**
7 x 75 mm	**32.23.0010**	**2,10**
7 x 85 mm	**32.23.0020**	**2,30**
7 x 100 mm	**32.23.0190**	**2,80**

VIERKANTSTIFT MIT RING
(Serie 32232530)

verzinkt

Vollstift 7x75mm, Ring verstellbar 50-70mm

Stift	Artikelnummer	€/STK
7 x 75 mm	**32.23.2530**	**2,40**

WECHSELSTIFT
(Serie 32230080)

Wechselstift mit Platte, Durchsteckmontage 8 x 60 mm, Platte 16 mm
verzinkt

Mit Platte für Bemusterung

Stift	Artikelnummer	€/STK
8 x 59 mm	**32.23.0080**	**1,90**

PATENTSTIFT
(Serie 32233860)

verzinkt

Für einseitige Drückermontage, Spaltstift 10 mm

Stift	Artikelnummer	€/STK
10 x 60 mm	**32.23.3860**	**5,80**
10 x 70 mm	**32.23.3870**	**6,20**
10 x 80 mm	**32.23.3880**	**6,70**

Für einseitige Drückermontage, Spaltstift 10/8 mm

Stift	Artikelnummer	€/STK
10/8 x 60 mm	**32.23.3830**	**5,80**
10/8 x 70 mm	**32.23.3840**	**6,20**
10/8 x 75 mm	**32.23.5270**	**6,60**
10/8 x 80 mm	**32.23.3850**	**7,00**
10/8 x 85 mm	**32.23.5300**	**7,60**
10/8 x 90 mm	**32.23.5820**	**7,60**
10/8 x 100 mm	**32.23.4750**	**8,00**

Für einseitige Drückermontage, Spaltstift 8 mm

Stift	Artikelnummer	€/STK
8 x 60 mm	**32.23.3800**	**4,80**
8 x 70 mm	**32.23.3810**	**5,30**
8 x 80 mm	**32.23.3820**	**5,50**
8 x 100 mm	**32.23.4740**	**7,50**

Für einseitige Drückermontage, Spaltstift 8,5/8 mm

Stift	Artikelnummer	€/STK
8,5/8 x 60 mm	**32.23.3990**	**4,80**
8,5/8 x 70 mm	**32.23.4000**	**5,70**
8,5/8 x 80 mm	**32.23.4010**	**5,80**
8,5/8 x 100 mm	**32.23.4860**	**6,90**

Für einseitige Drückermontage, Spaltstift 9 mm

Stift	Artikelnummer	€/STK
9 x 80 mm	**32.23.3610**	**5,40**
9 x 100 mm	**32.23.3590**	**6,40**

Für einseitige Drückermontage, Spaltstift 9/8 mm

Stift	Artikelnummer	€/STK
9/8 x 80 mm	**32.23.3620**	**6,10**
9/8 x 90 mm	**32.23.5810**	**6,40**
9/8 x 100 mm	**32.23.3600**	**6,70**

PANIKSTIFT 9 MM (Serie 32238590)

Vierkantstift für geteilte Schlossnuss
Zur Berechnung Panikstift Türblatt – Überstand siehe Angabe beim jeweiligen Beschlagmodell

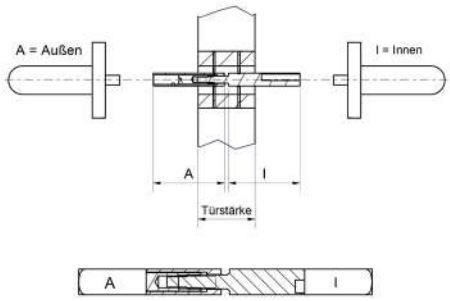

Artikelnummer	€/STK
32.23.8590 - 32.23.8820	12,30

Außen/Innen	I 50 mm	I 60 mm	I 70 mm	I 80 mm	I 90 mm	I 100 mm
A 50 mm	**32.23.8590**	**32.23.8600**	**32.23.8610**	**32.23.8620**	**32.23.8630**	**32.23.8640**
A 60 mm	**32.23.8650**	**32.23.8660**	**32.23.8670**	**32.23.8680**	**32.23.8690**	**32.23.8700**
A 70 mm	**32.23.8710**	**32.23.8720**	**32.23.8730**	**32.23.8740**	**32.23.8750**	**32.23.8760**
A 80 mm	**32.23.8770**	**32.23.8780**	**32.23.8790**	**32.23.8800**	**32.23.8810**	**32.23.8820**

8/9 MM STIFTE (Serie 32238830)

Vierkantstift für geteilte Schlossnuss

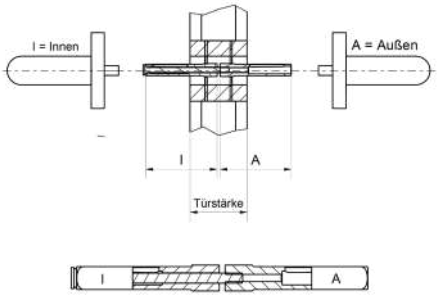

Artikelnummer	€/STK
32.23.8830 - 32.23.9950	13,80

Außen/Innen	I 50 mm	I 60 mm	I 70 mm	I 80 mm
A 50 mm	**32.23.8830**	**32.23.8840**	**32.23.8850**	**32.23.8860**
A 60 mm	**32.23.8870**	**32.23.8880**	**32.23.8890**	**32.23.8900**
A 70 mm	**32.23.8910**	**32.23.8920**	**32.23.8930**	**32.23.8940**
A 80 mm	**32.23.8950**	**32.23.8960**	**32.23.8970**	**32.23.8980**
A 90 mm	**32.23.8990**	**32.23.9000**	**32.23.9010**	**32.23.9020**
A 100 mm	**32.23.9030**	**32.23.9040**	**32.23.9940**	**32.23.9950**

DURCHZUGSSCHRAUBEN
(Serie 32231100)

DIN 965, mit Schraubenkopf 7 mm

Für Vario Star Basic Zimmertürgarnituren mit Nylon - Unterkonstruktion

Maße	Türstärke	Artikelnummer	€/STK
4 x 50 mm	35-43 mm	**32.23.1100**	**0,20**
4 x 60 mm	44-53 mm	**32.23.1110**	**0,30**
4 x 70 mm	54-63 mm	**32.23.1120**	**0,40**
4 x 80 mm	64-72 mm	**32.23.1130**	**0,60**

DURCHZUGSSCHRAUBEN
(Serie 32230940)

DIN 965, mit Schraubenkopf 7 mm, 4 Stück im Beutel

Für Vario Star Basic Zimmertürgarnituren mit Nylon - Unterkonstruktion

Maße	Türstärke	Artikelnummer	€/BTL
4 x 50 mm	35-43 mm	**32.23.0940**	**0,90**

DURCHZUGSSCHRAUBEN
(Serie 32232380)

4 Stk. im Beutel

Für Top Speed ECO Grt.

Maße	Türstärke	Artikelnummer	€/BTL
4 x 40 mm	37-44 mm	**32.23.2380**	**1,30**
4 x 65 mm	62-69 mm	**32.23.3560**	**4,30**

SCHRAUBE MIT SPEZIALKOPF M4
(Serie 32231090)

mit kleinem Schraubenkopf

für Legionärsgarnituren

Maße	Artikelnummer	€/STK
M4 x 80 mm	**32.23.1090**	**1,40**
M4 x 90 mm	**32.23.2590**	**1,40**

4 Stück im Beutel

Maße	Artikelnummer	€/SET
M4 x 50 mm	**32.23.7020**	**1,20**

SENKKOPFSCHRAUBEN M4
(Serie 32233430)

DIN 965, mit Schraubenkopf 7 mm, selbstklebend, 4 Stück im Beutel

Für Vario Star Speed Comfort-, Top Speed und Flat Zimmertürgarnituren

Maße	Ausführung	Artikelnummer	€/BTL
M4 x 32 mm	verzinkt	**32.23.3430**	**1,40**
M4 x 40 mm	verzinkt	**32.23.3440**	**1,60**
M4 x 50 mm	verzinkt	**32.23.3410**	**1,80**
M4 x 60 mm	verzinkt	**32.23.3490**	**2,00**
M4 x 70 mm	verzinkt	**32.23.3500**	**2,20**
M4 x 80 mm	verzinkt	**32.23.3510**	**2,50**
M4 x 90 mm	verzinkt	**32.23.3520**	**4,40**
M4 x 100 mm	verzinkt	**32.23.3530**	**2,90**
M4 x 108 mm	verzinkt	**32.23.3540**	**18,40**

SENKKOPFSCHRAUBEN M4
(Serie 32233450)

DIN 965, mit Schraubenkopf 7 mm, selbstklebend

Für Vario Star, Top Speed- und Flat-Zimmertürgarnituren

Maße	Ausführung	Artikelnummer	€/STK
M4 x 32 mm	verzinkt	**32.23.3450**	**0,50**
M4 x 40 mm	verzinkt	**32.23.3460**	**0,60**
M4 x 50 mm	verzinkt	**32.23.3470**	**0,70**
M4 x 55 mm	verzinkt	**32.23.3390**	**0,90**
M4 x 60 mm	verzinkt	**32.23.1180**	**1,10**
M4 x 70 mm	verzinkt	**32.23.1190**	**1,20**
M4 x 80 mm	verzinkt	**32.23.1200**	**1,30**
M4 x 90 mm	verzinkt	**32.23.1280**	**1,40**
M4 x 100 mm	verzinkt	**32.23.1210**	**1,50**
M4 x 110 mm	verzinkt	**32.23.1290**	**9,10**

SENKKOPFSCHRAUBEN M4
(Serie 32233420)

4 Stück im Beutel

Senkkopfschraube mit Hülsenmutter

Maße	Farbe	Artikelnummer	€/BTL
M4 x 40 mm	Messing	**32.23.3400**	**3,60**
M4 x 40 mm	Ef-sat.	**32.23.3420**	**4,70**

Mit Abbrechkerbe

Maße	Farbe	Artikelnummer	€/BTL
M4 x 90 mm	Messing	**32.23.0930**	**3,60**
M4 x 90 mm	Ef-sat.	**32.23.0980**	**4,70**

SCHLITZSCHRAUBEN M4
(Serie 32234050)

Mit Abbrechkerbe

Maße	Farbe	Artikelnummer	€/STK
M4 x 90 mm	Brüniert-sat.	**32.23.4050**	**0,90**
M4 x 90 mm	Ef-sat.	**32.23.0670**	**0,90**

2 Stück im Beutel, ohne Abbrechkerbe

Maße	Farbe	Artikelnummer	€/BTL
M4 x 80 mm	Ef-sat.	**32.23.0840**	**0,70**

INNENSECHSKANTSCHRAUBEN M5
(Serie 32235150)

10.9 gehärtet, Schraubenkopf abgedreht auf 7 mm Kopf

Für Schutzbeschläge LS/R und Schutzrosetten geprüft

Maße	Ausführung	Artikelnummer	€/STK
M5 x 40 mm	verzinkt	**32.23.5150**	**2,90**
M5 x 45 mm	verzinkt	**32.23.4570**	**2,90**
M5 x 50 mm	verzinkt	**32.23.4340**	**2,90**
M5 x 55 mm	verzinkt	**32.23.4880**	**3,80**
M5 x 60 mm	verzinkt	**32.23.4360**	**3,80**
M5 x 65 mm	verzinkt	**32.23.4960**	**4,30**
M5 x 70 mm	verzinkt	**32.23.3550**	**4,30**
M5 x 75 mm	verzinkt	**32.23.4580**	**4,30**
M5 x 80 mm	verzinkt	**32.23.4300**	**4,30**
M5 x 85 mm	verzinkt	**32.23.4970**	**4,90**
M5 x 90 mm	verzinkt	**32.23.4310**	**4,60**
M5 x 95 mm	verzinkt	**32.23.4980**	**4,60**
M5 x 100 mm	verzinkt	**32.23.4590**	**4,60**
M5 x 105 mm	verzinkt	**32.23.4990**	**10,60**
M5 x 110 mm	verzinkt	**32.23.4890**	**10,60**
M5 x 120 mm	verzinkt	**32.23.5230**	**10,60**

SENKKOPFSCHRAUBEN M5
(Serie 32231480)

Schraubenkopf abgedreht auf 7 mm Kopf

Für Schutzbeschläge LS/R ungeprüft

Maße	Ausführung	Artikelnummer	€/STK
M5 x 30 mm	Stahl/verzinkt	**32.23.1720**	**1,50**
M5 x 40 mm	Stahl/verzinkt	**32.23.1480**	**0,40**
M5 x 50 mm	Stahl/verzinkt	**32.23.1490**	**0,40**
M5 x 60 mm	Stahl/verzinkt	**32.23.1500**	**0,40**
M5 x 70 mm	Stahl/verzinkt	**32.23.1510**	**0,40**
M5 x 80 mm	Stahl/verzinkt	**32.23.1520**	**0,40**
M5 x 90 mm	Stahl/verzinkt	**32.23.1540**	**0,60**
M5 x 100 mm	Stahl/verzinkt	**32.23.1530**	**0,60**

SENKKOPFSCHRAUBEN M5
(Serie 32230790)

DIN 965

Für Fenstergriffe, Schutzrosettenpaare ungeprüft

Maße	Ausführung	Artikelnummer	€/STK
M5 x 40 mm	Stahl/verzinkt	**32.23.0790**	**0,50**
M5 x 50 mm	Stahl/verzinkt	**32.23.1220**	**0,60**
M5 x 60 mm	Stahl/verzinkt	**32.23.1230**	**0,70**
M5 x 70 mm	Stahl/verzinkt	**32.23.1240**	**0,90**
M5 x 80 mm	Stahl/verzinkt	**32.23.1250**	**1,10**
M5 x 85 mm	Stahl/verzinkt	**32.23.3330**	**1,40**
M5 x 90 mm	Stahl/verzinkt	**32.23.1260**	**1,20**
M5 x 100 mm	Stahl/verzinkt	**32.23.1270**	**1,30**

KREUZSCHLITZSCHRAUBEN M5
(Serie 32230630)

3 Stück im Beutel

Mit Abbrechkerbe

Maße	Ausführung	Artikelnummer	€/BTL
M5 x 95 mm	verzinkt	**32.23.0630**	**3,40**

ZIERKOPFSCHRAUBEN M5/M6
(Serie 34080150)

gehärtet

Für Schmiedeeisen Schutzbeschläge M5

Maße	Farbe	Artikelnummer	€/STK
M5 x 70 mm	Schmiedeeisen	**34.08.0150**	**1,70**
M5 x 80 mm	Schmiedeeisen	**34.08.0120**	**1,70**
M5 x 100 mm	Schmiedeeisen	**34.08.0160**	**1,70**

Für Schmiedeeisen Schutzbeschläge M6

Maße	Farbe	Artikelnummer	€/STK
M6 x 80 mm	Schmiedeeisen	**34.08.0170**	**2,00**
M6 x 100 mm	Schmiedeeisen	**34.08.0180**	**2,00**

INNENSECHSKANTSCHRAUBEN M6
(Serie 32234290)

DIN 7991, 10.9. gehärtet

Für Schutzbeschläge LS/LS geprüft

Maße	Ausführung	Artikelnummer	€/STK
M6 x 45 mm	verzinkt	**32.23.4290**	**2,20**
M6 x 50 mm	verzinkt	**32.23.4380**	**2,20**
M6 x 55 mm	verzinkt	**32.23.3740**	**2,20**
M6 x 60 mm	verzinkt	**32.23.4390**	**2,30**
M6 x 65 mm	verzinkt	**32.23.5000**	**2,30**
M6 x 70 mm	verzinkt	**32.23.4650**	**2,30**
M6 x 75 mm	verzinkt	**32.23.4460**	**2,70**
M6 x 80 mm	verzinkt	**32.23.4470**	**2,70**
M6 x 85 mm	verzinkt	**32.23.6760**	**3,60**
M6 x 90 mm	verzinkt	**32.23.4480**	**3,60**
M6 x 95 mm	verzinkt	**32.23.6770**	**3,60**
M6 x 100 mm	verzinkt	**32.23.4190**	**3,90**
M6 x 105 mm	verzinkt	**32.23.6780**	**3,90**
M6 x 110 mm	verzinkt	**32.23.4660**	**3,90**
M6 x 115 mm	verzinkt	**32.23.6790**	**4,20**
M6 x 120 mm	verzinkt	**32.23.4690**	**4,20**
M6 x 130 mm	verzinkt	**32.23.5050**	**4,20**

INNENSECHSKANTSCHRAUBEN M6
(Serie 32234830)

DIN 7991, 12.9. gehärtet

Für Schutzbeschläge LS/LS ES3 geprüft

Maße	Ausführung	Artikelnummer	€/STK
M6 x 50 mm	verzinkt	**32.23.4830**	**2,70**
M6 x 60 mm	verzinkt	**32.23.5200**	**3,30**
M6 x 80 mm	verzinkt	**32.23.4840**	**4,40**
M6 x 100 mm	verzinkt	**32.23.5210**	**4,60**
M6 x 120 mm	verzinkt	**32.23.5310**	**9,00**

LINSENKOPFSCHRAUBEN M6
(Serie 32230640)

2 Stück im Beutel

Mit Abbrechkerbe

Maße	Farbe	Artikelnummer	€/BTL
M6 x 100 mm	Messing-pol.	**32.23.0640**	**3,50**
M6 x 100 mm	Brüniert-sat.	**32.23.0650**	**3,50**
M6 x 100 mm	Ef-sat.	**32.23.3730**	**3,50**

HOLZSCHRAUBEN MIT ZIERKOPF
(Serie 32230160)

Für Langschild Zimmertüren

Maße	Farbe	Artikelnummer	€/STK
Ø 4,6 x 22 mm	Stahlgrau-gefärbt	**34.08.0130**	**1,20**
Ø 3,8 x 22 mm	Stahlgrau-gefärbt	**34.08.0140**	**1,20**

HOLZSCHRAUBEN
(Serie 32231060)

DIN 7995, 4 Stück im Beutel

Für Langschild Zimmertüren

Maße	Farbe	Artikelnummer	€/BTL
Ø 3,5 x 20 mm	Messing	**32.23.1060**	**0,50**
Ø 3,5 x 20 mm	Brüniert-sat.	**32.23.1070**	**0,50**
Ø 3,5 x 20 mm	vernickelt	**32.23.3720**	**0,50**

MADENSCHRAUBEN
(Serie 32234040)

zur Befestigung von Drückern und Stoßgriffen

mit Spitze

Maße	Ausführung	Artikelnummer	€/STK
M6 x 6 mm	verzinkt	**32.23.4040**	**0,30**
M6 x 7 mm	verzinkt	**32.23.0430**	**0,30**
M6 x 9 mm	verzinkt	**32.23.0440**	**0,30**

selbstsichernd mit Spitze

Maße	Ausführung	Artikelnummer	€/STK
M6 x 6 mm	Edelstahl	**32.23.0420**	**0,50**
M6 x 7 mm	Edelstahl	**32.23.0410**	**0,70**
M6 x 9 mm	Edelstahl	**32.23.1410**	**0,70**

selbstsichernd mit gehärteter Spitze

Maße	Ausführung	Artikelnummer	€/STK
M6 x 6 mm	verzinkt	**32.23.1950**	**0,50**
M6 x 7 mm	verzinkt	**32.23.0450**	**0,50**
M6 x 9 mm	verzinkt	**32.23.0460**	**0,50**
M6 x 6 mm	schwarz	**32.23.5830**	**1,30**
M6 x 7 mm	schwarz	**32.23.5840**	**0,80**
M6 x 9 mm	schwarz	**32.23.5850**	**1,50**

selbstsichernd ohne Spitze

Maße	Ausführung	Artikelnummer	€/STK
M6 x 6 mm	verzinkt	**32.23.1310**	**0,40**

VERSTÄRKUNGSHÜLSEN
(Serie 32231170)

Ausgleichshülse

Maße	Artikelnummer	€/STK
von 6 auf 7 mm	**32.23.1170**	**0,70**
von 6 auf 8 mm	**32.23.1140**	**1,30**
von 7 auf 8 mm	**32.23.1150**	**0,70**
von 8 auf 8,5 mm	**32.23.1160**	**0,70**
von 8 auf 9 mm	**32.23.0660**	**0,70**
von 8 auf 10 mm	**32.23.0290**	**0,70**

GEWINDEVERLÄNGERUNGEN
(Serie 32233310)

Verwendbar für Ausgleich von Türstärken

Schraube	Maße	Länge	Artikelnummer	€/STK
M4	8 mm	25 mm	**32.23.3310**	**3,80**
M5	8 mm	25 mm	**32.23.3300**	**4,50**
M6	10 mm	25 mm	**32.23.3320**	**4,80**

GEWINDESTANGEN
(Serie 32238020)

Abgelängt für Stoßgriffmontage

Maße	Ausführung	Artikelnummer	€/STK
M8 x 100 mm	verzinkt	**32.23.8000**	**1,40**

GRPL/DR
(Serie 32230220)

Beilage für Schutzbeschläge Grpl/Dr

Beilage

Ausführung	Artikelnummer	€/STK
Messingbeilage	**32.23.0220**	**2,70**

GLEITLAGERBUCHSEN
(Serie 32230570)

Gleitlagerbuchsen

Drückerführung, ø 18x16x8 mm

Farbe	Artikelnummer	€/STK
Braun	**32.23.0570**	**0,20**
Schwarz	**32.23.0590**	**0,20**
Transparent	**32.23.0620**	**0,20**

Drückerführung, ø 20x18x8 mm

Farbe	Artikelnummer	€/STK
Braun	**32.23.0350**	**0,20**
Transparent	**32.23.0610**	**0,20**

Drückerführung, ø 20x16x5 mm

Farbe	Artikelnummer	€/STK
Braun	**32.23.0310**	**0,20**
Transparent	**32.23.0910**	**0,20**

Drückerführung, ø 20x18x4 mm

Farbe	Artikelnummer	€/STK
Transparent	**32.23.0580**	**0,20**

Drückerführung für Plano-Grt. mit HHF ø 18x16x5 mm

Farbe	Artikelnummer	€/STK
Schwarz	**32.23.2140**	**0,20**
Transparent	**32.23.2770**	**0,20**

Beilage für Fensteroliven ø 18x16x1 mm

Farbe	Artikelnummer	€/STK
Transparent	**32.23.0860**	**0,20**
Schwarz	**32.23.2720**	**0,40**

Drückerführung, ø 19x16x0,5 mm - 2 Stk im Beutel

Farbe	Artikelnummer	€/BTL
Schwarz	**32.23.2310**	**0,40**

ROSETTENABZIEHER
(Serie 32232160)

Rosettenabzieher für Clipsrosetten und Schilder

Spezialschlüssel

Ausführung	Artikelnummer	€/STK
Schlüssel	**32.23.2160**	**10,60**

SECHSKANTSCHLÜSSEL
(Serie 32230470)

für M6 Madenschraube

Ausführung	Artikelnummer	€/STK
verzinkt	**32.23.0470**	**0,50**

ROSETTENABZIEHER
(Serie 32231800)

Rosettenabzieher für Clipsrosetten

Spezialschlüssel

Ausführung	Artikelnummer	€/STK
Schlüssel	**32.23.1800**	**10,30**

BOHRLEHRE FÜR ROSETTENBESCHLÄGE
(Serie 32239980)

Zentrierstift 8mm, Bohrung Ø 7mm, Abstand 38mm, Dorn 40-55mm

Kunststoff blau

Ausführung	Artikelnummer	€/STK
ohne Schlüsselrosetten	**32.23.9980**	**17,00**

UMSATZRAKETE

inkl. Einhängetafeln, 2250 x 300 x 300 mm (HxBxT)

Für 20 Garnituren

Farbe	Artikelnummer
Weiß	**36.06.2020**
Anthrazit	**36.06.2030**

VERKAUFSSTÄNDER

für 19 Garnituren und 1 Mustermodell,
1980 x 240 x 350 mm (HxBxT)

Für 19 Garnituren und 1 Mustermodell

Farbe	Artikelnummer
Weiß	**36.06.2000**
Anthrazit	**36.06.2010**

EINHÄNGETAFEL

inkl. Bohrungen, Schloss und Stift, mit ABS-Kanten

1-fach, 300 x 180 x 19 mm (HxBxT)

Farbe	Artikelnummer
Weiß	**36.06.3000**
Anthrazit	**36.06.3010**
Nussbaum	**36.06.3020**
Asteiche Dekor	**36.06.3030**
Sichtbeton	**36.06.3040**

2-fach, 650 x 180 x 19 mm (HxBxT)

Farbe	Artikelnummer
Weiß	**36.06.3050**
Anthrazit	**36.06.3060**
Nussbaum	**36.06.3070**
Asteiche Dekor	**36.06.3080**
Sichtbeton	**36.06.3090**

4-fach, 1350 x 180 x 19 mm (HxBxT)

Farbe	Artikelnummer
Weiß	**36.06.3100**
Anthrazit	**36.06.3110**
Asteiche Dekor	**36.06.3120**
Sichtbeton	**36.06.3130**

MUSTERKOFFER

Musterkoffer für 9 Modelle

Musterkoffer inkl. Schaumstoffeinlage, ohne Grundplatten

Farbe	Artikelnummer
Blau	**36.06.5460**

Grundplatten inkl. Bohrung und Gummipuffer 100 x 150 mm

Farbe	Artikelnummer
Anthrazit	**36.06.2060**
Nussbaum	**36.06.2070**
Asteiche Dekor	**36.06.2080**
Sichtbeton	**36.06.2090**

UMSATZRAKETE

Musterstock für Fenstergriffe

Grau/Anthrazit

Ausführung	Artikelnummer
für 6 Modelle	**36.06.2050**

BODENSTÄNDER VARIABEL

Grundelement, beinhaltet Fuß und Deckel,
Mittelteile müssen separat dazu erfasst werden

Anthrazit, 880 x 330/400 x 40 mm (HxB1/B2xT)

Farbe	Artikelnummer
Anthrazit	**36.06.7610**

MITTELTEILE INKL. SCHLÖSSER

Mittelteile zu Bodenständer Variabel, inkl. Dübel und Schlösser
max. zwei Mittelteile können übereinander gesteckt werden

für 6 Modelle, 420 x 330 x 40 mm (HxBxT)

Farbe	Artikelnummer
Anthrazit	**36.06.7625**
Weiß	**36.06.7635**
Asteiche Dekor	**36.06.7645**
Sichtbeton	**36.06.7655**

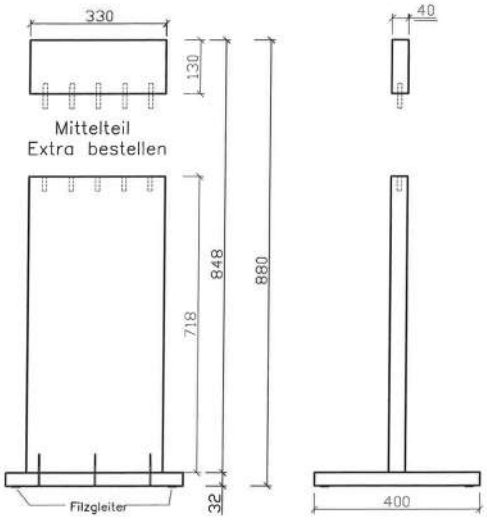

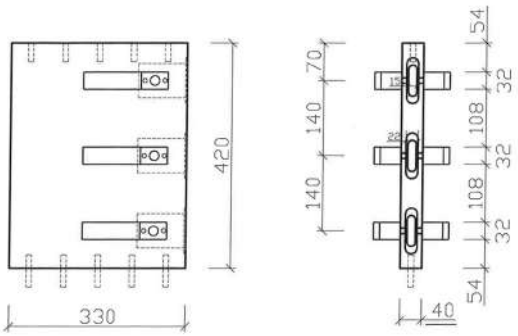

MUSTERSTOCK EXXESS EASY 3

bestückt mit 6 Modellen - exxess easy 3

Anthrazit, 460 x 320 x 120 mm (HxBxT)

Ausführung	Artikelnummer
Musterstock A	**36.06.8700**
Musterstock B	**36.06.8710**

MUSTERSTOCK

Musterstock für 6 Halbgarnituren

für 6 Halbgarnituren

Farbe	Artikelnummer
Grau/Anthrazit	**36.06.2040**

MUSTERSTOCK

Musterstock passend für Schloss 72 mm - Dorn 55 mm, vorgebohrt für Rosettenbeschlag

Farbe	Artikelnummer
Eiche / Anthrazit	**36.06.8380**

DIE FARBEN UNSERER BESCHLÄGE

Aus drucktechnischen Gründen können die tatsächlichen Farben der Beschläge von den hier abgebildeten abweichen. Diese Farbkarte soll dazu dienen, Ihnen einen vollständigen Überblick zu geben und die Auswahl zu erleichtern.

EDELSTAHL

Edelstahl-sat.

Chrom/Edelstahl-sat.

Schwarzstahl-Optik

Schwarz matt

Schwarz matt Struktur

Graphit Grau

Weiß matt

MESSING

Messing-pol.

Robusta Gold-pol. (PVD)

Messing-pol./ Messing-sat.

Messing-sat.

Edelstahlfärbig-sat.

Robusta Edelstahlfärbig-sat.

Edelstahlfärbig-pol./ Edelstahlfärbig-sat.

Edelstahlfärbig-pol.

Chrom-pol.

Stahlgrau-sat.

Antik Iron-sat.

Antik Bronze-sat.

Brüniert-sat.

Schwarzstahl-Optik

Schwarz matt

Schwarz matt Struktur

ALUMINIUM

F1 Perl-sat.

F1 eloxiert

F2 eloxiert

Weiß eloxiert

F9 eloxiert

SCHMIEDEEISEN

Stahlgrau geschwärzt-sat.

NYLON

Weiß

Schwarz

SAT. = SATINIERT (MATT)

POL. = POLIERT (GLÄNZEND)

1 SYSTEM – 4 INNOVATIONEN

Die Vario Star® Familie setzt sich mittlerweile bereits aus fünf innovativen Montagesystemen mit verschiedenen Ansätzen zusammen. Den Ursprung bildete das bewährte Qualitäts-System Vario Star® Basic mit Cliprosette und Hochhaltefeder. Daraus entstanden die weiteren Systeme Vario Star® Top Speed (Comfort) mit Bajonett-Verschluss,Vario Star® Flat (ermöglicht eine flächenbündige Montage) sowie Vario Star® Plano (sichtbar verschraubt).

1 SYSTEM - VIELE MÖGLICHKEITEN

Unsere Zimmertür-Garnituren mit dem System Top Speed - für eine schnellere Montage - sind in vielen Ausführungen und Oberflächen verfügbar.

MODELLHARMONIE IM GANZEN HAUS

WIR BIETEN EINHEITLICHE PRODUKTFAMILIEN!

Von der Eingangstüre über alle Innentüren bis zu den Fensteroliven – mit dem Vario Star® Konzept kann eine Einheitlichkeit und Harmonie im gesamten Haus geschaffen werden. Denn zu jedem Modell finden Sie bei uns eine stimmige Produktfamilie.

WIR STEHEN ZU UNSEREN PRODUKTEN!

Qualität ist für uns kein leeres Wort. Südmetall Markenbeschläge sind extrem stabil und haben eine lange Lebensdauer.

12 JAHRE FUNKTIONS-GARANTIE

12 JAHRE FUNKTIONSGARANTIE

AUF DAUERHAFTE DRÜCKERBEWEGUNG

Bitte beachten Sie unsere Geschäftsbedingungen / Garantieleistungen zur 12-Jahre-Funktionsgarantie auf Seite 644!

MACHEN SIE SICH SELBST EIN BILD

Auf unserer Website *www.suedmetall.com* zeigen wir Ihnen Kurzfilme über die innovative und praxisorientierte Montage aller Vario Star® Systeme.

ABACO® - EINZIGARTIG. ANTIMIKROBIELL. HYGIENISCH.

Das Thema Gesundheit und Hygiene ist heutzutage wichtiger denn je.

Krankheitserreger, Bakterien und Keime werden häufig über die Hände übertragen – und demnach oft über Türgriffe. Vorbeugende Hygienestandards, wie die klassische Händedesinfektion reichen hier nicht immer aus, um Kontaktinfektionen vorzubeugen.

ABACO® Beschläge schaffen Abhilfe. Sie wirken nämlich antibakteriell, antimikrobiell und antiviral und bieten zuverlässigen und dauerhaften Schutz vor Keimen:

- Kombination von Silberionen mit PVD - dadurch enorm widerstandsfähig. Auf Abaco Beschläge wird eine 20 Jahre lange Garantie erteilt (*nähere Infos entnehmen Sie bitte der Garantie-Erkllärung auf Seite 644*)
- Bakterien werden in einer Rekordzeit von 5 Minuten abgetötet und sind bereits ab dem Erstkontakt mit der ABACO Oberfläche komplett in ihrer Ausbreitung gehemmt (*bakteriostatische Funktion*)
- Nach 2 Stunden versprechen ABACO-Beschläge eine 99,99%-ige antivirale Wirksamkeit
- Unterschiedliche Design- und Farbvarianten sind verfügbar: Oberflächen in Edelstahl, Chrom und Robusta Gold
- Auch ideal für den Außenbereich geeignet

Nähere Informationen zu ABACO finden Sie in unserem Prospekt mit der Bestellnummer 36.06.4781

EDELSTAHL ROSTFREI

Alle Edelstahl-Produkte von Südmetall sind mit dem Qualitätssiegel „Edelstahl rostfrei“ ausgezeichnet. Edelstahl eignet sich hervorragend für sämtliche Tür- und Fensterbeschläge, sowohl im Innen- als auch im Außenbereich.

- Verschmutzungen können einfach mit einem feuchten Tuch beseitigt werden. Spuren von Flugrost auf der Drücker-Oberfläche lassen sich mit speziellen Reinigungsmitteln entfernen.
- Satinierte Oberflächen (Edelstahl-sat.) sind besonders unempfindlich.
- Zudem führen wir auch PVD-beschichtete Modelle im Sortiment (Robusta). *Nähere Infos dazu finden Sie auf Seite 640.*

VARIO STAR® TOP SPEED

- Innovatives Konzept für bessere Bedienerfreundlichkeit
- Innovatives **Kugellager optional erhältlich (GK4)**
- **Schnellmontage** »Top Speed« durch Bajonett-Verschluss
- **Metallunterkonstruktion** = Top Zuverlässigkeit
- Mit **Hochhaltefeder** = perfekte Position
- **Fest/drehbar** gelagert = kein Wackeln
- **Keine** Innensechskant-Schraube bei GK3 = perfekte Optik
- **Rosetten Ø 55 mm** - überdeckt alle 50 mm + 52 mm Rosetten, daher als Renovierungsgarnitur geeignet

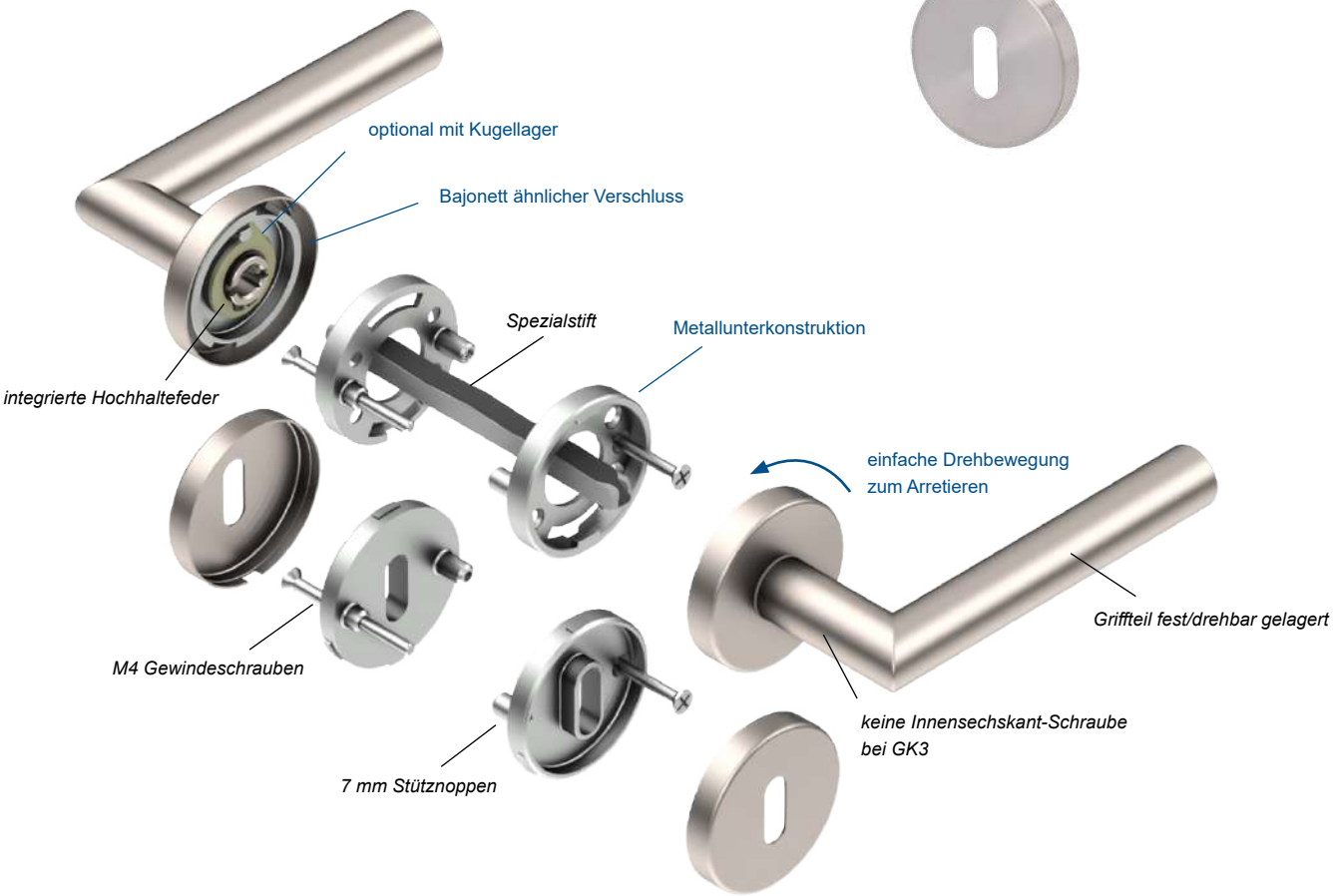

Drücker-Powerpaket
fest/drehbar gelagert

Stabile Metall-
unterkonstruktion

VARIO STAR® TOP SPEED QUAD

- Innovatives Konzept für bessere Bedienerfreundlichkeit
- **Schnellmontage** »Top Speed« durch Bajonett-Verschluss
- **Metallunterkonstruktion** = Top Zuverlässigkeit
- Mit **Hochhaltefeder** = perfekte Position
- **Fest/drehbar gelagert** = kein Wackeln
- **Mit** Innensechskant-Schraube

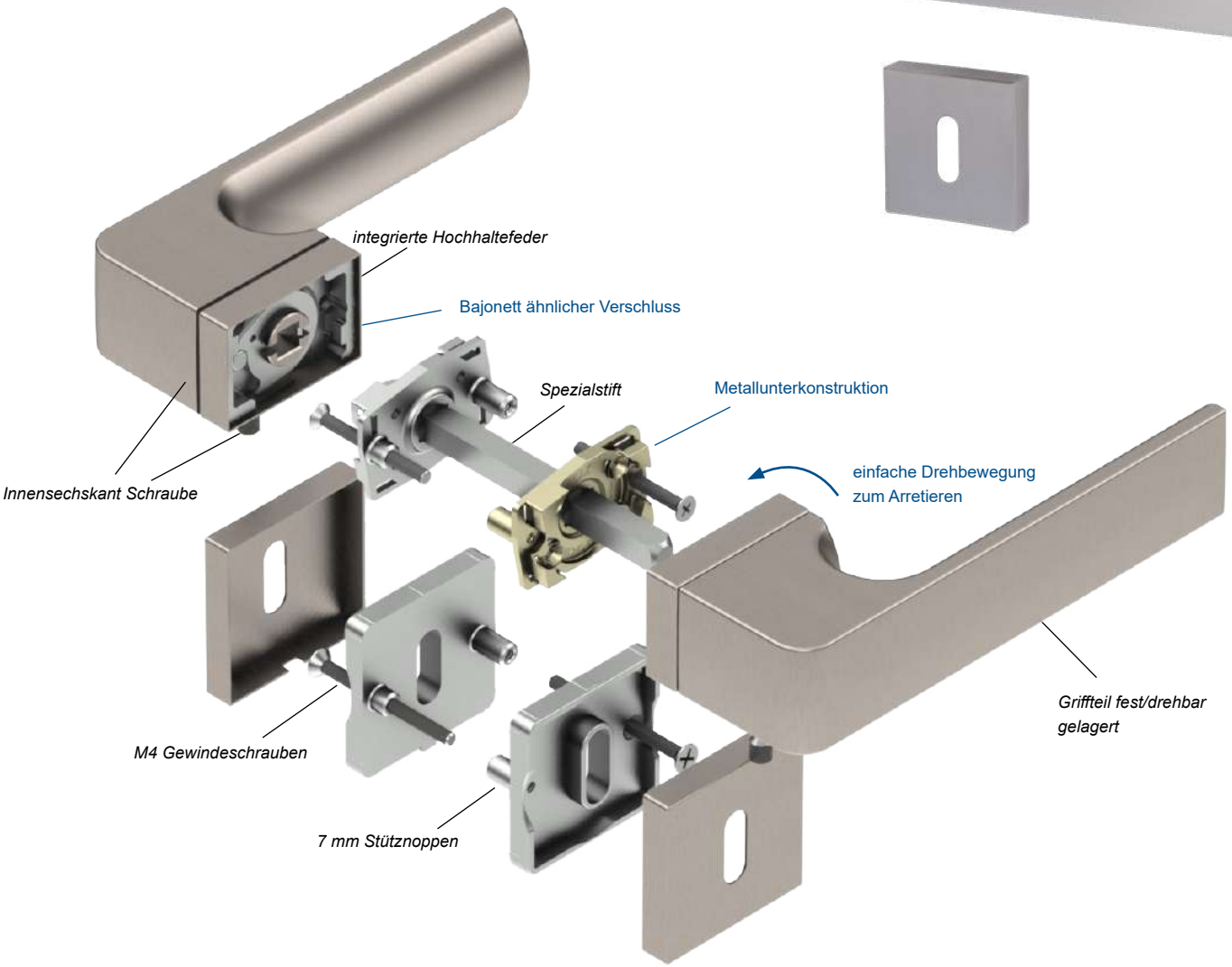

Drücker-Powerpaket fest/drehbar gelagert

Stabile Metall-unterkonstruktion

VARIO STAR® TOP SPEED QUADRO

- Innovatives Konzept für bessere Bedienerfreundlichkeit
- **Schnellmontage** »Top Speed« durch Bajonett-Verschluss
- **Metallunterkonstruktion** = Top Zuverlässigkeit
- Mit **Hochhaltefeder** = perfekte Position
- **Fest/drehbar gelagert** = kein Wackeln
- **Keine** Innensechskant-Schraube bei GK3 = perfekte Optik
- **Rosetten ☐ 52 x 52 mm**

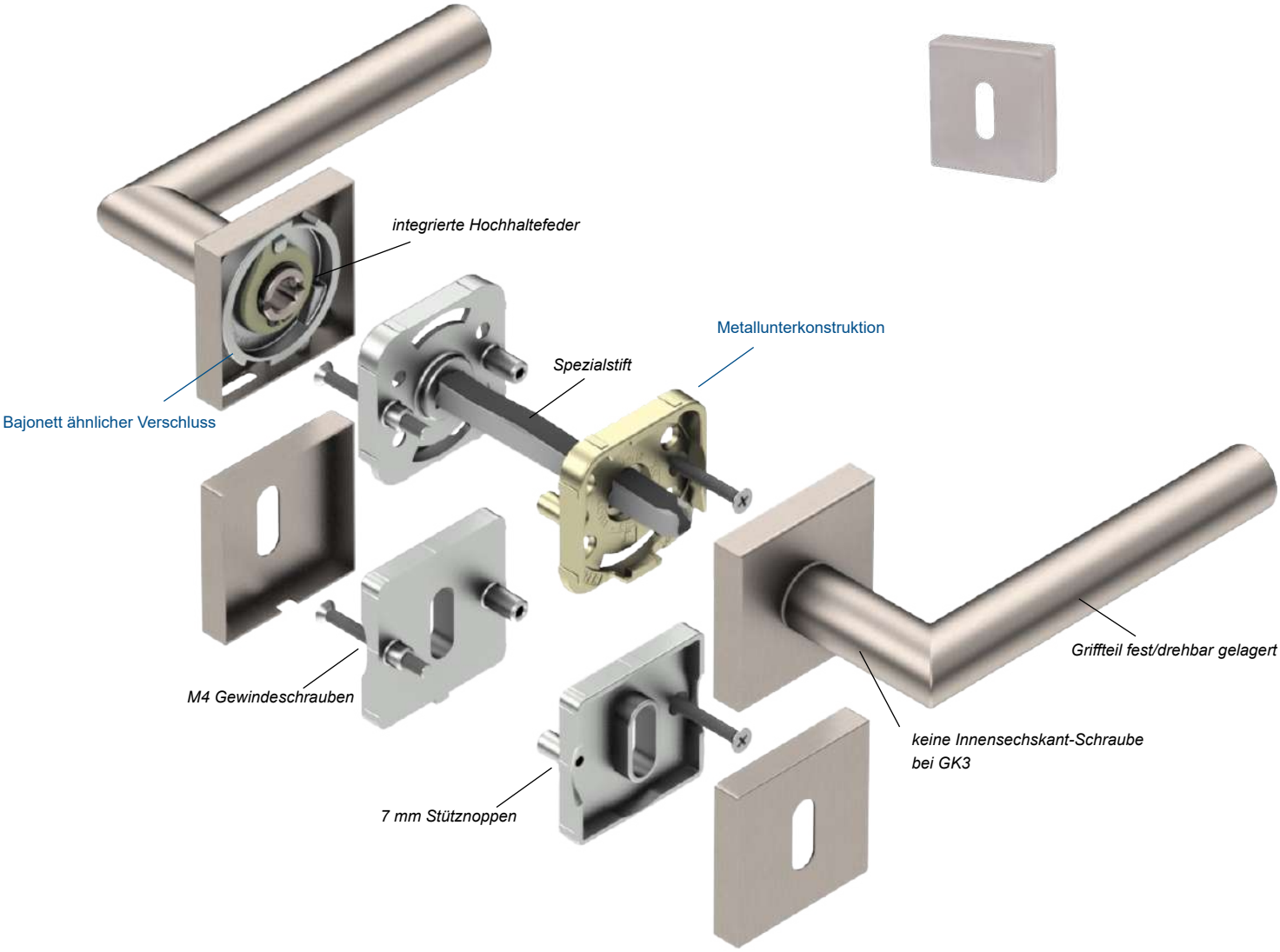

Drücker-Powerpaket fest/drehbar gelagert

Stabile Metall-unterkonstruktion

VARIO STAR® TOP SPEED OVAL / LINEAR

- Innovatives Konzept für bessere Bedienerfreundlichkeit
- **Metallunterkonstruktion** = Top Zuverlässigkeit
- Mit **Hochhaltefeder** = perfekte Position
- **Fest/drehbar gelagert** = kein Wackeln
- **Schnellmontage** »Top Speed« durch Bajonett-Verschluss
- **Mit** Innensechskant-Schraube

Top Speed Oval

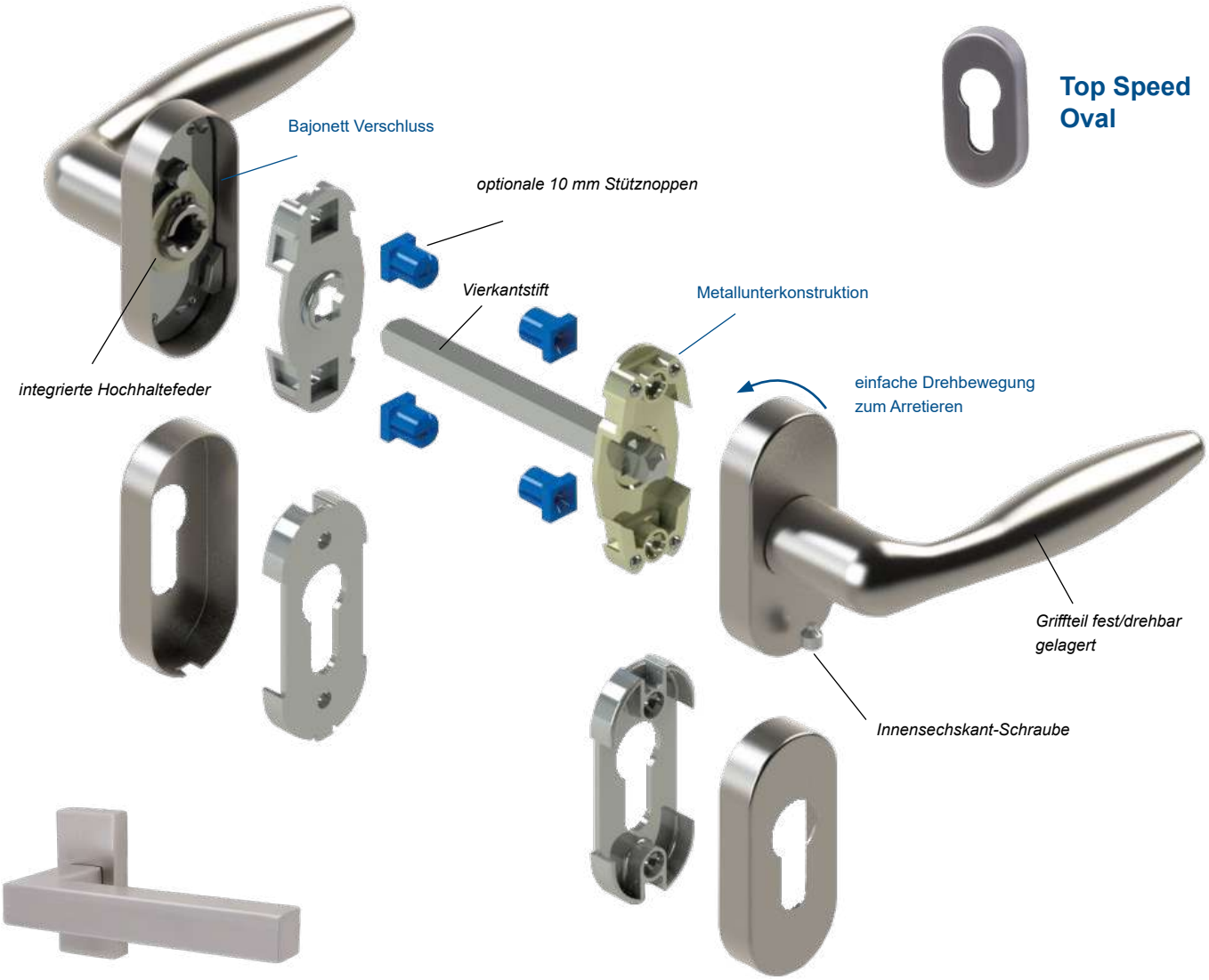

Top Speed Linear

Drücker-Powerpaket fest/drehbar gelagert

Stabile Metall-unterkonstruktion

VARIO STAR® FLAT

- **Flächenbündige** Montage möglich
- **4 mm flache Rosette** = edles Design
- **Fest/drehbar** gelagert = kein Wackeln
- **Metallunterkonstruktion** = Top Zuverlässigkeit
- **Keine** Innensechskant-Schraube bei GK3 = perfekte Optik
- **Rosetten Ø 55 mm** - überdeckt alle 50 mm + 52 mm Rosetten daher als Renovierungsgarnitur geeignet

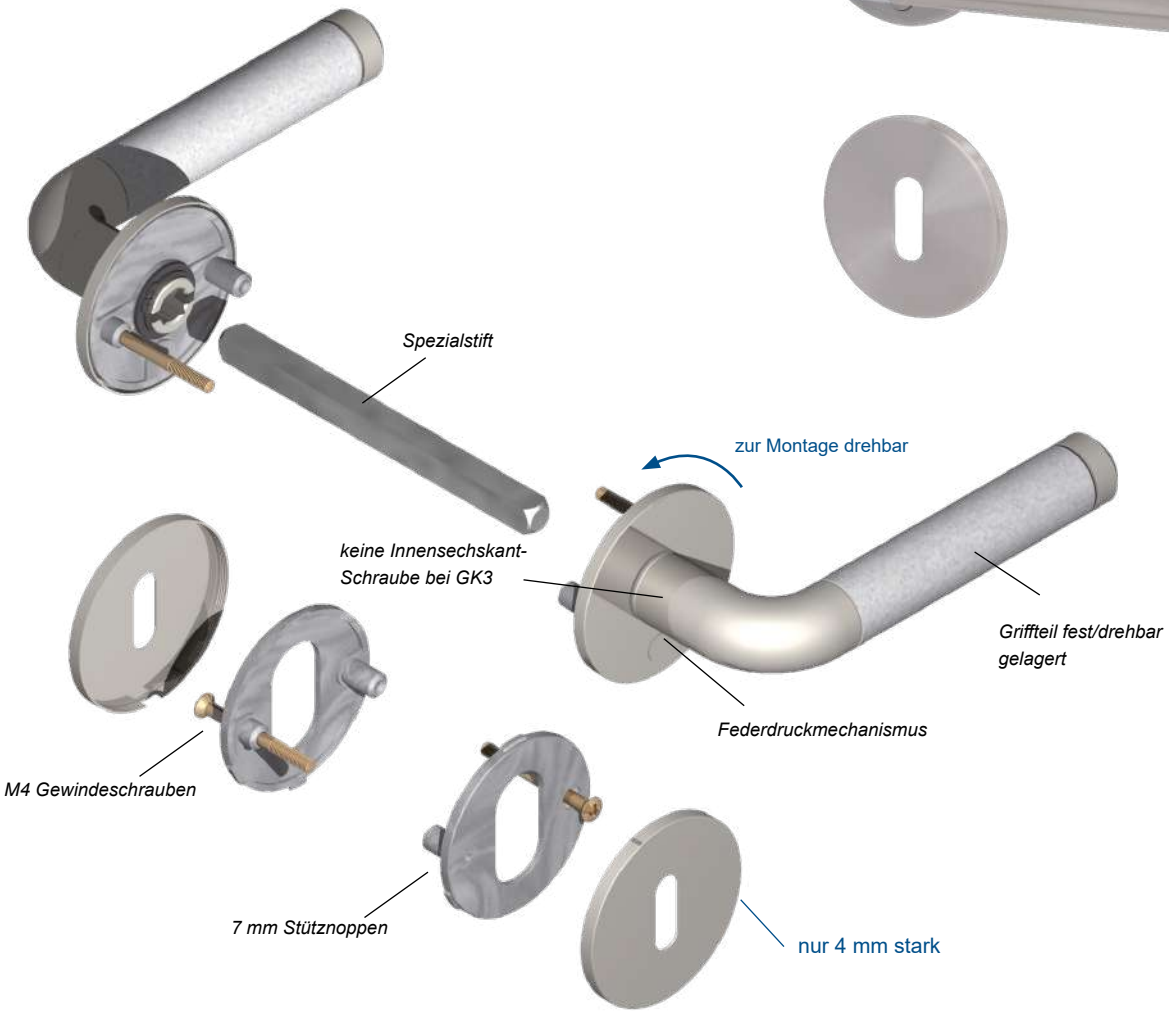

Drücker-Powerpaket fest/drehbar gelagert

Stabile Metall-unterkonstruktion

VARIO STAR® PLANO III

- Auswechselbarkeit von vielen Türdrückern = Variabilität
- **3 mm flache Rosette** = edles Design
- Sehr **einfache Montage** der Rosette = Komfort
- Einwandfreier Halt durch **7 mm Stütznoppen** = flatterfreier Sitz
- **Schnellverschraubung** = Zeitersparnis
- **Rosetten Ø 55 mm** - überdeckt alle 50 mm + 52 mm Rosetten, daher als Renovierungsgarnitur geeignet
- **Mit** Innensechskant-Schraube

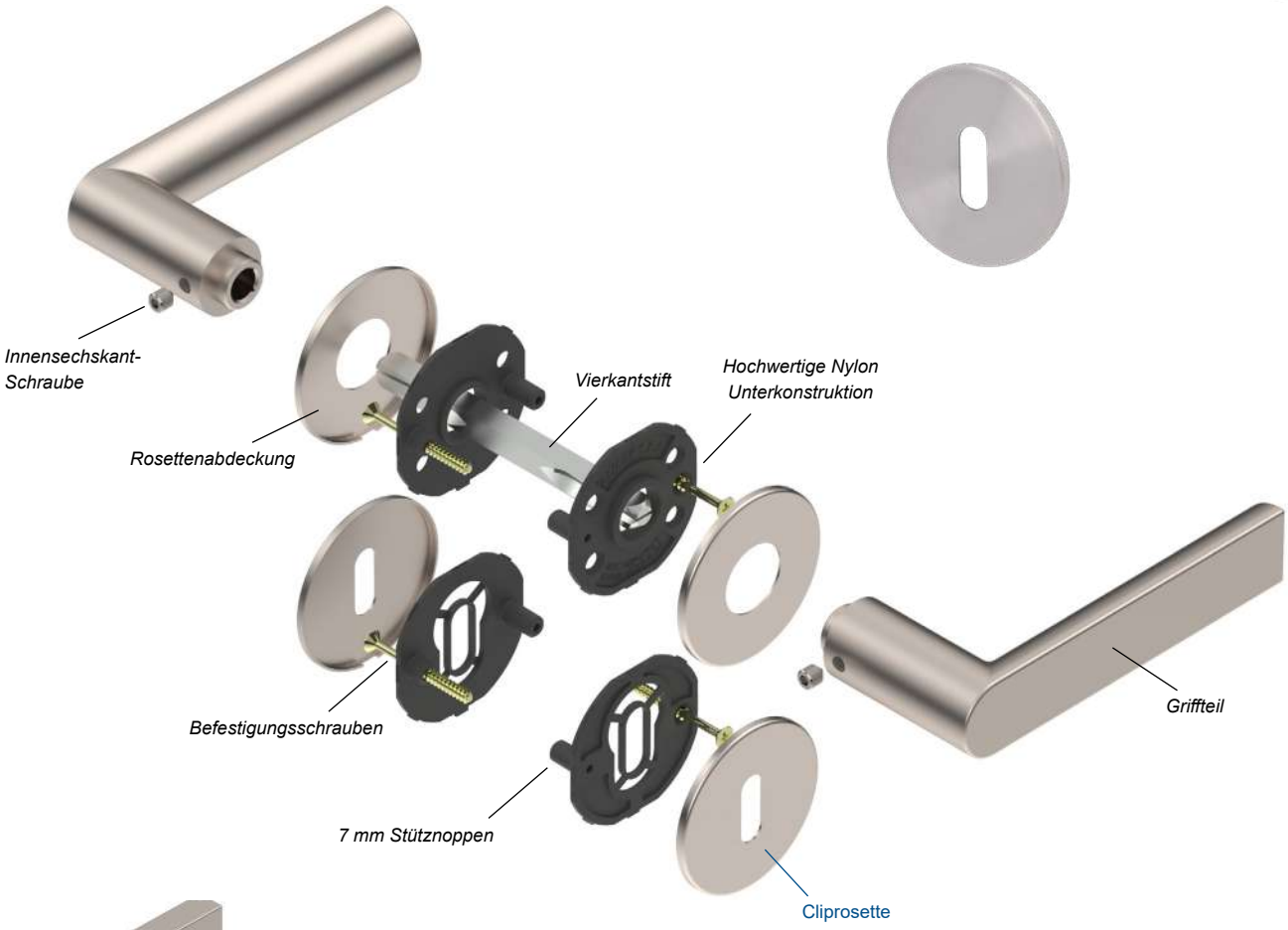

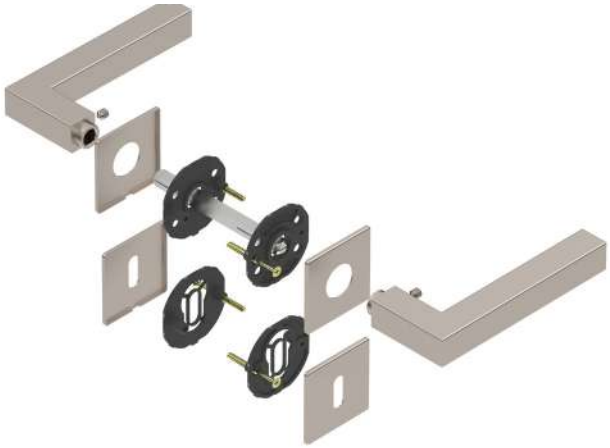

VARIO STAR® PLANO

- **2 mm flaches Schild** = edles Design

VARIO STAR® BASIC

- Ein **besseres** Lagerdrehen = Präzisions Nylonführung
- Auswechselbarkeit von vielen Türdrückern = Variabilität
- Sehr **einfache Montage** der Rosette = Komfort
- Einwandfreier Halt durch **7 mm Stützknoppen** = flatterfreier Sitz
- **Schnellverschraubung** = Zeitersparnis
- **Rosetten Ø 55 mm** - überdeckt alle 50 mm + 52 mm Rosetten, daher als Renovierungsgarnitur geeignet

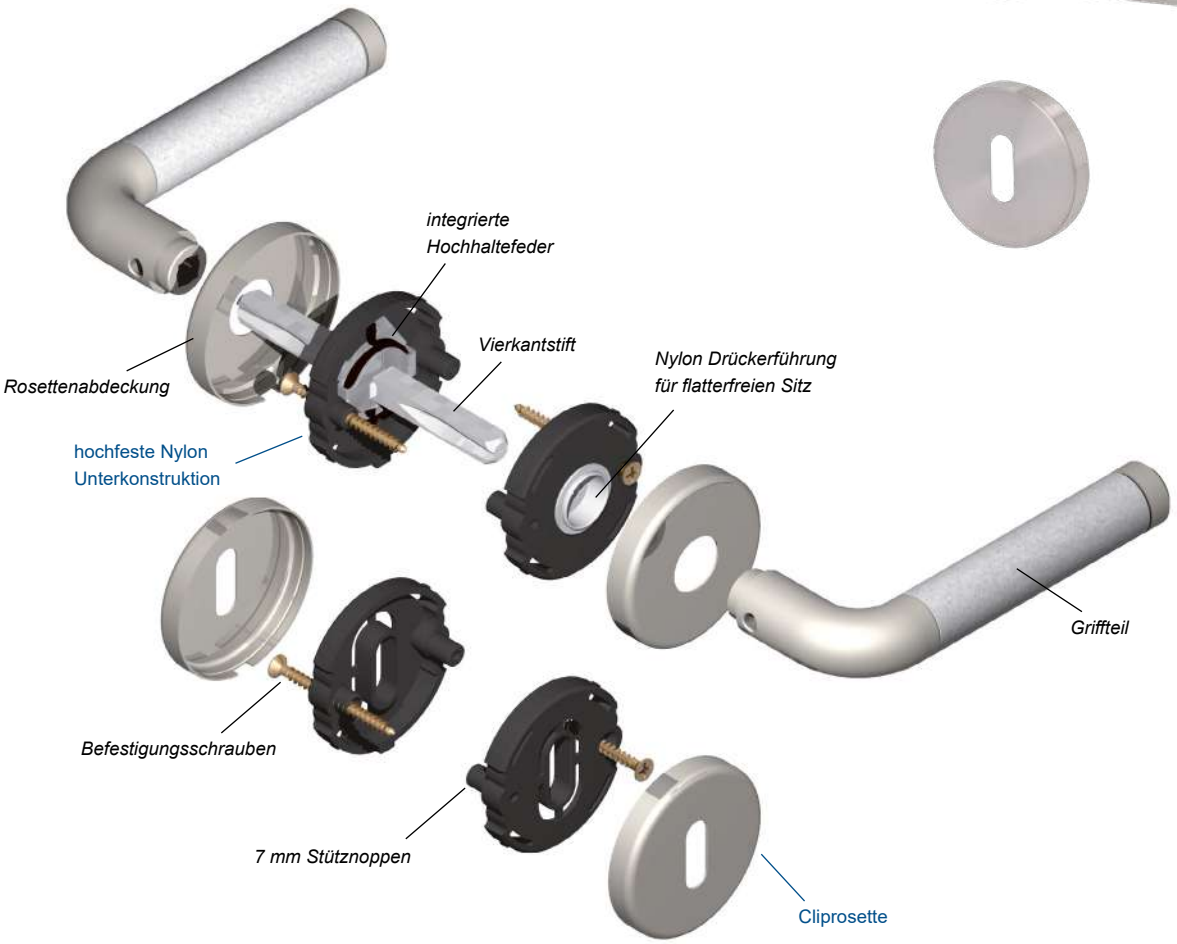

Hochwertige Nylon Unterkonstruktion mit Hochhaltefeder

BESTIMMUNG DER DIN-RICHTUNG BEI DRÜCKERN

Einflügel-Türen oder Zweiflügel-Türen (die erforderliche Angabe ist immer auf den Gehflügel bezogen)
Maßgebend für die Richtungsbestimmung ist der Blick bei geschlossenem Türflügel auf die Anschlagseite der Tür. Das ist jene Seite, auf der die Türbänder sichtbar sind. Je nachdem, wo sich vom Betrachter aus gesehen die Bänder befinden, handelt es sich um eine linke Türe (DIN links) oder eine rechte Türe (DIN rechts).

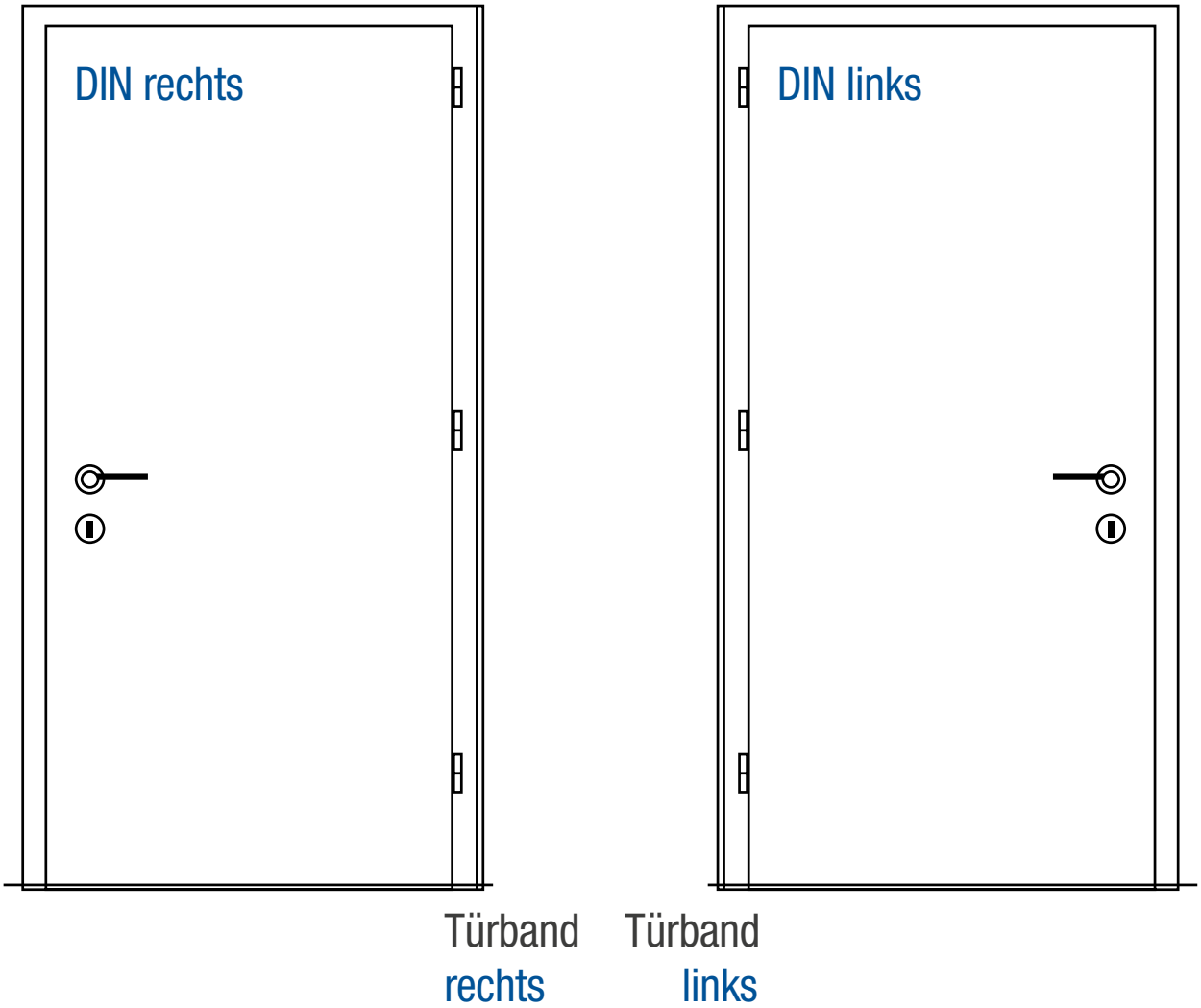

1. Türbänder sind innen rechts angebracht = DIN rechts (Drücker zeigt innen nach rechts zu den Bändern)

2. Türbänder sind innen links angebracht = DIN links (Drücker zeigt innen nach links zu den Bändern)

DIE VERSCHIEDENEN NORMEN

Wir sind global ausgerichtet. Die hier angeführten Normen sind auf Anfrage (Stückzahlen) erhältlich.

Stift-Norm in	Drückerstiftstärke bei BB-, PZ-Garnituren und WC Garnituren	Stiftstärke bei WC-Riegel
Belgien	8 mm	8 mm
Deutschland	8/10 mm	8 mm
Frankreich	7/8 mm	6/8 mm
Italien	8 mm	—
Kroatien	9 mm	7 mm
Niederlande	8 mm	8 mm
Österreich	8,5 mm	7 mm
Polen	8 mm	8 mm
Schweiz	8 mm	7 mm
Slowenien	9 mm	7 mm
Spanien	8 mm	5 mm
Tschechien	9 mm	7 mm
Ungarn	8 mm	8 mm

Lochabstand in	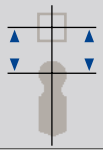	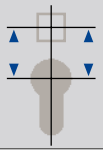	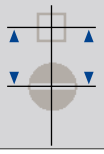
Belgien	72 / 90 / 110 mm	72 / 85 / 92 / 110 mm	78 / 116 mm
Deutschland	72 mm	72 / 92 mm	78 mm
Frankreich	70 / 72 mm	70 mm	70 / 72 mm
Italien	90 mm	85 mm	—
Kroatien	90 mm	90 mm	90 mm
Niederlande	56 / 72 mm	55 / 72 mm	63 mm
Österreich	90 mm	88 mm	90 mm
Polen	55 / 72 / 90 mm	55 / 72 / 85 / 90 mm	55 / 78 / 90 mm
Schweiz	78 mm	78 mm	78 mm
Slowenien	90 mm	90 mm	90 mm
Spanien	Blindschild	85 mm	34 mm
Tschechien	90 mm	90 mm	90 mm
Ungarn	90 mm	90 mm	90 mm

DIN EN 1906

In dieser Norm werden Leistungsparameter definiert. Die Beschläge werden einem Prüfverfahren hinsichtlich ihrer Belastung unterzogen, um sie anschließend in eine von 4 Benutzungskategorien einteilen zu können. Diese richtet sich nach dem zu erwartenden Einsatzbereich. Hierfür wurde ein Klassifizierungssystem zur Vergleichbarkeit der Beschläge eingeführt. Bemaßungen bleiben unberücksichtigt.

DIE 4 BENUTZUNGSKATEGORIEN

Kategorie 1 (*z.B. Innentüren von Wohnhäusern*): Mittlere Benutzungs-Häufigkeit durch Personen, die grundsätzlich sorgfältig mit Beschlägen umgehen und von denen ein geringes Risiko falscher Anwendung ausgeht.

Kategorie 2 (*z.B. Innentüren in Bürogebäuden*): Mittlere Benutzungs-Häufigkeit durch Personen, die grundsätzlich sorgfältig mit Beschlägen umgehen und von denen ein gewisses Risiko falscher Anwendung ausgeht.

Kategorie 3 (*z.B. Türen in Bürogebäuden mit Publikumsverkehr*): Häufige Benutzung durch Personen, die eher nicht sorgfältig mit Beschlägen umgehen und von denen ein hohes Risiko falscher Anwendung ausgeht.

Kategorie 4 (*z.B. Krankenhäuser, Sportstadien, Schulen*): Maximale Benutzungshäufigkeit durch eine Vielzahl an Personen sowie die Gefahr von häufiger Beschädigung durch Gewalteinwirkung.

Diesen 4 Kategorien entsprechend sind die Anforderungen an die Beschläge eingestuft. Nach DIN EN 1906 geprüfte Beschläge sind mit einem 8-stelligen Klassifizierungs-Schlüssel zu kennzeichnen (siehe Tabelle).

1. Stelle	mögliche Klassen	Bedeutung der Klassen
Benutzungs-Kategorie	1 bis 4	siehe Beschreibung oben
2. Stelle	**mögliche Klassen**	**Bedeutung der Klassen**
Dauerhaftigkeit	6 oder 7	6 = 100.000 Prüfzyklen 7 = 200.000 Prüfzyklen
3. Stelle	**mögliche Klassen**	**Bedeutung der Klassen**
nicht belegt	nicht belegt	
4. Stelle	**mögliche Klassen**	**Bedeutung der Klassen**
Feuerbeständigkeit	0 oder 1	0 = nicht zulässig an Feuer- und Rauchschutztüren 1 = geeignet für Feuer- und Rauchschutztüren
5. Stelle	**mögliche Klassen**	**Bedeutung der Klassen**
Sicherheit*	0 oder 1	0 = für normale Zwecke 1 = für Sicherheits-Anforderungen
6. Stelle	**mögliche Klassen**	**Bedeutung der Klassen**
Korrosionsbeständigkeit	0 bis 4	0 = keine festgelegte Korrosionsbeständigkeit 1 = geringe Korrosionsbeständigkeit 2 = mäßige Korrosionsbeständigkeit 3 = hohe Korrosionsbeständigkeit 4 = extrem hohe Korrosionsbeständigkeit
7. Stelle	**mögliche Klassen**	**Bedeutung der Klassen**
Einbruchsicherheit	0 bis 4	0 = nicht einbruchhemmend 1 = gering einbruchhemmend 2 = mäßig einbruchhemmend 3 = stark einbruchhemmend 4 = extrem stark einbruchhemmend
8. Stelle	**mögliche Klassen**	**Bedeutung der Klassen**
Ausführungsart	A, B oder U	A = mit Federunterstützung B = mit Federvorspannung U = ohne Federunterstützung

** Gemäß DIN EN 1906 ist die Prüfung »erhöhte Sicherheit«, wie z.B. an sturzgefährdeten Türen, optional, sodass an der 5. Stelle des Klassifizierungs-Schlüssels auch eine »0« stehen kann.*

MIT SICHERHEIT BESSER!

Nach Normen geprüfte Schutzbeschläge sind im Katalog gekennzeichnet:

DIN 18257

DIN 18273

ES1/SK2 – Schutzgarnitur

ES2/SK3 – Schutzgarnitur

ES3/SK4 – Schutzgarnitur

ES1/SK2 für Ö gleichzusetzen mit WB2

ES2/SK3 für Ö gleichzusetzen mit WB3

ES3/SK4 für Ö gleichzusetzen mit WB4

DIN EN 179

Unsere Garnituren sind auch als geprüfte Fluchttüren verfügbar

F

UNSERE FEUERSCHUTZGARNITUREN

ERKENNEN SIE AN DIESEM ZEICHEN

brandschutzgeprüft nach DIN 18273

brandschutzgeprüft nach EN 1634-2

ROBUSTA STEHT FÜR PROTEC FINISHING BESCHLÄGE (PVD)

Robusta bezeichnet eine Premium Oberflächenbehandlung. Nach vielen Jahren der Forschung ist es unserer Produktionsstätte Almar heute möglich, diese zu verwirklichen und es wurde sogar ein eigenes PVD-Werk errichtet.

Protec Finishing, oder auch Physical Vapor Deposition (PVD) genannt, ist ein Verfahren, unter welchem die Oberfläche in einer Hochvakuum-Umgebung mit Metallverbindungen beschichtet wird. Auf Molekularbasis werden diese Metallverbindungen mit verschiedenen Gasen kombiniert, wodurch eine enorm widerstandsfähige Oberfläche entsteht. Speziell im technischen Bereich ist PVD sehr bekannt.

Doch auch die designtechnischen Qualitäten von PVD wurden in den letzten Jahren zunehmend erkannt. PVD-Oberflächen verfügen über eine äußerst ansprechende Optik und sind in zahlreichen unterschiedlichen Farbvarianten verfügbar. Namhafte Luxusmarken nutzen diese einzigartige Oberfläche für die Veredelung ihrer Produkte (bspw. für Schmuck, Handtaschen und Besteck).

Südmetall Robusta Beschläge erfüllen selbstverständlich sämtliche Ansprüche an ein hochwertiges Markenprodukt und sind mittlerweile in Messing, Kupfer, Chrom, Edelstahl und zahlreichen weiteren Farben erhältlich. Für Robusta-Produkte von Südmetall wird die Oberflächenqualität über 20 Jahre garantiert.

WARUM ROBUSTA?

- Doppelt so hart wie Chrom (HV 2500/3000 Vickers), daher besonders abnutzungsfest
- Über 2000 Stunden beständig gegen Salzsprühnebel ohne Veränderungen an der Oberfläche (ISO 9227 ASTMB117 DIN50021)
- Unbegrenzte Beständigkeit gegenüber Salzsäure
- Unbegrenzte Beständigkeit gegenüber Lösungsmitteln (Test mit MKF = Methylathylketon durchgeführt)
- Unbegrenzte Beständigkeit gegenüber spezifischen kalklösenden Mitteln und allen zur Oberflächenreinigung in Bädern verwendeten Produkten
- Lichtechtheit der Farbe ohne Veränderung (UNI9397) über 2400 Stunden

DAS BEDEUTET, ROBUSTA IST:

- ein Highlight in jedem Gebäude
- besonders langlebig und abnutzungsfest - daher auch optimal für öffentliche Einrichtungen mit hoher Besucherfrequenz sowie für den Einbau in Bädern
- ideal für den Einsatz im Außenbereich, speziell auch in Küstengebieten bei salzhaltiger Meeresluft und hoher Sonneneinstrahlung

HIGH COAT - DIE BESONDERE OBERFLÄCHE

High Coat ist eine hochwertige Lack-Oberfläche aus eigener Produktion. In unserem Angebot finden Sie zahlreiche Produkte in High Coat Ausführung.

Der Fertigungsprozess setzt sich aus vier Schritten zusammen und wird unter strengsten Qualitätskriterien durchgeführt. Maximale Umweltfreundlichkeit im gesamten Prozess ist neben der hervorragenden Qualität aller Werkstücke stets das oberste Ziel. Die Fertigung findet in einer vollständig automatisierten Anlage in *vier Hauptphasen* statt, welche eine gleichbleibende Qualität bei allen Werkstücken sicherstellt.

1. **Waschen:** Die Werkstücke werden mit lösungsmittelfreien, umweltfreundlichen Produkten auf Wasserbasis gereinigt und entfettet.
2. **Vorbehandlungen:** In dieser Phase werden eine Reihe von Behandlungen durchgeführt, die für die Optik und vor allem auch für die Korrosionsbeständigkeit und Haftfestigkeit des Lacks äußerst wichtig sind.
3. **Kataphoreselackierung:** Selbst Werkstücke mit komplexen Formen lassen sich lackieren – Grund hierfür ist die hohe Penetrationskapazität dieses Lackierverfahrens. Eine vollständige Abdeckung der Oberfläche sowie eine Gleichförmigkeit der Stärke können stets gewährleistet werden.
4. **Trocknen und Polymerisieren:** In dieser Phase wird der Lack getrocknet und anschließend „gebrannt“. Dadurch wird das Harz polymerisiert und nimmt ausgezeichnete Qualitätskriterien in Bezug auf Härte, Transparenz, usw. an.

DIE VORTEILE VON HIGH COAT:

- Unter Beibehaltung ihrer Stärke können Werkstücke mit komplexen Formen lackiert werden
- Erhöhte Lackhaftung
- Einfache Kontrolle der Stärke des aufgetragenen Lacks
- Hoher Automatisierungsgrad des Prozesses, dadurch garantierte Gleichmäßigkeit der Ergebnisse in der gesamten Produktion
- Hohe Korrosionsbeständigkeit
- Geringe Umweltbelastung
- 5 Jahre Oberflächengarantie

LABOR

Das Labor unserer Produktionsstätte Almar ist äußerst wichtig, denn es ist für die folgenden Tätigkeiten zuständig:

- Kontrolle der Vorbehandlungen und des Lacks: Um sicherzustellen, dass die beim High Coat-Prozess verwendeten Produkte stets ihre volle Wirksamkeit entfalten.
- Prüfung der erzeugten Werkstücke: Dadurch kann eine fortwährende Produktqualität gewährleistet werden. Diese Prüfungen werden nach internen Kontrollanweisungen durchgeführt, welche sich auf die UNI-Normen beziehen.
- Analyse der Testergebnisse.
- Suche nach neuen Möglichkeiten zur Verbesserung der Oberflächen-Qualität und zur Reduktion der Umweltbelastung.

CHRONIK ALMAR SÜDMETALL GROUP

1965 Gründung Einzelfirma „Alberto Martinelli“ - Messinggießerei in Casto (BS), Italien

1967 Gründung Produktionsbeschläge Fa. Alberto Martinelli

1980 Gründung Almar SNC Alberto Martinelli & Söhne

1981 Bau neue Messinggießerei in Nozza (BS), Italien

1984 | 1988 | 1994 Almar Produktionserweiterungen

1989 Tod von Alberto Martinelli Übernahme der Söhne Martinelli

1996 Bau Produktions- und Logistikzentrum Almar S.p.A.

1995 Gründung Süd-Metall Beschläge GmbH durch Jakob Persterer

2002 Bau Hauptzentrale Südmetall Ainring

2000 Zusammenschluss von Almar und Südmetall zur Gruppe

2007 Erweiterung des Bürogebäudes in Ainring

2007 | 2011 | 2012 Erweiterungen der Lagerhalle in Ainring

2006 Bau Logistikzentrum Frankreich | Belgien

2010 Gründung Süd-Metall Beschläge Schweiz GmbH

2013 Gründung Süd-Metall Schließsysteme Leipzig GmbH

2014 Einführung der neuen CI und Beginn des internationalen Vertriebs unter dem Namen Almar Südmetall Group

2015 Anbau des zweiten Bürogebäudes in Ainring

2015 Gründung Almar Südmetall Group China

2018 Erweiterung der Lagerhalle in Ainring

ÜLOCK NOVUS

Innovation meets **Design**
...ohne Kompromisse!

DIE SMARTE LÖSUNG FÜR DIE ZUTRITTSKONTROLLE

Ein Produkt, das **keine Kompromisse** im Bereich **Design** eingeht und bei der Unterbringung der Elektronik in Bezug auf **Sicherheit am Produkt** einen neuen Benchmark setzt, mit dem neuen Trend der Bluetoothverbindungen und Öffnung kompatibel ist sowie im Bereich **Nachhaltigkeit** neue Standards schafft.

Sicherheit an der Türe ist dem Menschen schon immer ein Grundbedürfnis gewesen, daher hat es sich Südmetall zur Aufgabe gemacht, die **gesamte Elektronik der Zutrittskontrolle** in das **Schloss zu integrieren**. Alle **sensiblen Bauteile** sind **im Schlosskasten enthalten** und werden sowohl durch Türe als auch Schloss geschützt. Auf der **Außenseite** der Schlüsselrosette befindet sich einzig **die Leseeinheit,** welche die Kartendaten zur Auswerteeinheit im Schloss weiterleitet und **nicht manipuliert** werden kann. Bluetooth in **Verbindung mit Smartphone Apps** sind auf dem Vormarsch auf dem Europäischen Markt. Südmetall folgt diesem Trend und hat das neue **ÜLock Novus** ergänzend mit einem Bluetooth Modul ausgestattet. Mit Hilfe dieser **Bluetooth Schnittstelle** ist sowohl eine **Ansteuerung via Smartphone** als auch **spezifische Varianten für OEM Kunden** realisierbar.

Die RFID **Leseeinheit** beim ÜLock Novus ist **auf kleinstem Raum in der Schlüsselrosette untergebracht,** dies hat zur Folge, dass **Drückermodelle im Bereich Design und Farbauswahl frei wählbar** sind und zusätzlich ein **mechanischer Profilzylinder zur Notöffnung** weiter erhalten bleibt - Designansprüche müssen dadurch nicht mehr funktionalen Lösungen weichen.

VORTEILE BATTERY VARIANTE

- Einfache Nachrüstung, da keine zusätzlichen Komponenten erforderlich
- 2 Stück AAA Batterien unsichtbar im Schlosskasten
- Einfacher und schneller Batterietausch ohne Werkzeug
- Bedienung durch RFID Medium oder Smartphone

Nähere Informationen finden Sie in unserem Schließsysteme Prospekt. Gleich anfordern mit der Bestellnummer 36.06.4766

VORTEILE INDUCTIVE VARIANTE

- Induktive Ladung über das Schließblech, daher kein Batterietausch
- Wartungsfreies System
- ÜLock Novus Inductive - Die Lösung für eine nachhaltige Zukunft
- Bedienung durch RFID Medium oder Smartphone

Information

GARANTIE - ERKLÄRUNGEN

Garantie-Erklärung für ABACO

Qualität ist für uns kein leeres Wort. Unsere Türbeschläge und Fensteroliven sind extrem stabil und haben eine lange Lebensdauer. Darum gewähren wir - zusätzlich zu der gesetzlich vorgeschriebenen Mängelhaftung (bestehend aus Nacherfüllung, Rücktritt, Minderung und Schadensersatz) – eine Garantie auf die antimikrobielle Wirksamkeit (Wirksamkeitsgarantie) der ABACO-Oberfläche von Südmetall-Markenbeschlägen im nachfolgend definierten Umfang und unter den nachfolgend erläuterten Voraussetzungen. Die Garantie bezieht sich auf die folgenden Merkmale:

- Die antimikrobielle Wirksamkeit von ABACO gegen die Keimarten Salmonella, Bacillus subtilis, Candida albicans, Escherichia coli und Staphylococcus aureus gemäß den Forschungsergebnissen der Universitäten Navarra und Brescia. Die Wirkung von ABACO ist bereits nach 5 Minuten sehr hoch und nimmt im Laufe des Produktlebenszyklus immer weiter zu, umso mehr das Produkt verwendet wird. Zertifikate mit den Forschungsergebnissen sind auf Anfrage verfügbar.
- Gebrauchsschäden der Oberfläche (beispielsweise durch Ringschlag) haben keinerlei Auswirkungen auf die antimikrobielle Wirksamkeit von ABACO.

Die Garantie bezieht sich nicht auf Mängel, die durch unsachgemäße Verwendung oder Einwirkungen entstanden sind.

Garantiezeit

Die Zeit, in welcher ein Anspruch auf eine Garantie-Leistung besteht (Garantiezeit), beträgt für alle Südmetall ABACO Produkte 20 Jahre. Die Garantiezeit startet an dem Tag, an welchem der Kauf durch den Erst-Endkunden erfolgt. Reklamationen richten Sie bitte direkt an den Verkäufer und legen Produkt sowie Verkaufsrechnung vor.

Garantie-Geltungsbereich

Die Garantie gilt weltweit.

Garantie-Voraussetzungen

Voraussetzungen für den Anspruch auf eine Garantie-Leistung:

- Der Mangel muss innerhalb der Garantiezeit beim Erst-Endkunden aufgetreten sein und die antimikrobielle Wirksamkeit der Oberfläche des Produktes betreffen.
- Das mangelhafte Produkt muss vorgelegt werden.
- Es muss ein Nachweis darüber erbracht werden, dass der Mangel innerhalb der Garantiezeit aufgetreten ist, beispielsweise durch Vorlage der Verkaufsrechnung. Die Verkaufsrechnung sollte daher über die gesamte Garantiezeit hinweg aufbewahrt werden.

Garantie-Leistungen

Die Garantie-Leistung erfolgt von Südmetall ausschließlich auf eine der beiden folgenden Arten:

Kostenfreie Reparatur des Produkts beim Erst-Endkunden oder kostenlose Ersatzlieferung eines gleichwertigen und gleichartigen Produktes.

Das Wahlrecht zwischen einer der beiden Arten liegt bei Südmetall.

Sonstige Kosten, die dem Garantienehmer für Spesen, Porto oder anderes entstanden sind, fallen nicht unter die Garantie-Leistung und werden nicht erstattet.

Pflegehinweis

Zur Pflege von sämtlichen Südmetall Markenbeschlägen darf ausschließlich ein weiches Staubtuch verwendet werden. Es dürfen keinerlei chemischen Reinigungsmittel benutzt werden. Eine Reinigung muss mindestens einmal pro Woche erfolgen, sodass die Produktoberfläche nicht lange durch Staub bedeckt ist.

Garantie-Ausschluss

Ausgeschlossen von der Garantie-Leistung sind sämtliche austauschbaren Einzelteile, wie beispielsweise Schrauben, Verbindungsstifte etc. Zusätzlich aus der Garantie ausgenommen sind Schäden durch

- ungeeignete und unsachgemäße Verwendung
- fehlerhafte und nachlässige Behandlung
- Nichteinhaltung von Pflege- und Einbauhinweisen, Änderungen und Eigenreparaturen
- bei unsachgemäßem Gebrauch entstandene chemische und physikalische Einwirkungen auf die Materialoberfläche, z.B. Beschädigungen durch scharfkantige Gegenstände
- antimikrobielle Wirksamkeit gegen andere, als in der Garantie-Erklärung angeführte Keimarten

Die Garantie beinhaltet keine optischen Veränderungen der Oberfläche (beispielsweise durch Ringschlag). Sie bezieht sich ausschließlich auf die antimikrobielle Wirksamkeit der Produkte.

Schlussbestimmungen

Die Garantie-Erklärung unterliegt dem deutschen Recht. Gerichtsstand ist Frankfurt am Main, Deutschland, soweit dies wirksam vereinbart werden kann.

ABACO
A PVD ANTIBACTERIAL & VIRUCIDE COATING

Garantie-Erklärung für Oberflächen

Qualität ist für uns kein leeres Wort. Unsere Türbeschläge und Fensteroliven sind extrem stabil und haben eine lange Lebensdauer. Darum gewähren wir - zusätzlich zu der gesetzlich vorgeschriebenen Mängelhaftung (bestehend aus Nacherfüllung, Rücktritt, Minderung und Schadensersatz) – eine Garantie auf die Oberfläche (Oberflächengarantie) von Südmetall High Coat/Robusta/ABACO Markenbeschlägen im nachfolgend definierten Umfang und unter den nachfolgend erläuterten Voraussetzungen. Die Garantie bezieht sich auf die folgenden Merkmale:

- Die einwandfreie Haltbarkeit der Oberfläche
- Produktions- oder Materialfehler (bspw. anlaufende Oberfläche, Fleckenbildung, Lösen der Schutzschicht)

Die Garantie bezieht sich nicht auf Mängel, die durch unsachgemäße Verwendung oder Einwirkungen entstanden sind.

Garantiezeit

Die Zeit, in welcher ein Anspruch auf eine Garantie-Leistung besteht (Garantiezeit), beträgt für alle Südmetall Produkte mit High Coat Oberfläche 5 Jahre, für jene mit Robusta Oberfläche sowie für alle Südmetall ABACO Produkte 20 Jahre. Die Garantiezeit startet an dem Tag, an welchem der Kauf durch den Erst-Endkunden erfolgt. Reklamationen richten Sie bitte direkt an den Verkäufer und legen Produkt sowie Verkaufsrechnung vor.

Garantie-Geltungsbereich

Die Garantie gilt weltweit.

Garantie-Voraussetzungen

Voraussetzungen für den Anspruch auf eine Garantie-Leistung:

- Der Mangel muss innerhalb der Garantiezeit beim Erst-Endkunden aufgetreten sein und die Oberfläche des Produktes betreffen.
- Das mangelhafte Produkt muss vorgelegt werden.
- Es muss ein Nachweis darüber erbracht werden, dass der Mangel innerhalb der Garantiezeit aufgetreten ist, beispielsweise durch Vorlage der Verkaufsrechnung. Die Verkaufsrechnung sollte daher über die gesamte Garantiezeit hinweg aufbewahrt werden.

Garantie-Leistungen

Die Garantie-Leistung erfolgt von Südmetall ausschließlich auf eine der beiden folgenden Arten:

Kostenfreie Reparatur des Produkts beim Erst-Endkunden oder kostenlose Ersatzlieferung eines gleichwertigen und gleichartigen Produktes.

Das Wahlrecht zwischen einer der beiden Arten liegt bei Südmetall.

Sonstige Kosten, die dem Garantienehmer für Spesen, Porto oder anderes entstanden sind, fallen nicht unter die Garantie-Leistung und werden nicht erstattet.

Pflegehinweis

Zur Pflege von sämtlichen Südmetall-Markenbeschlägen darf ausschließlich ein weiches Staubtuch verwendet werden. Es dürfen keinerlei chemischen Reinigungsmittel benutzt werden. Eine Reinigung muss mindestens einmal pro Woche erfolgen, sodass die Produktoberfläche nicht lange durch Staub bedeckt ist.

Garantie-Ausschluss

Ausgeschlossen von dieser Garantie-Leistung sind sämtliche austauschbaren Einzelteile, wie beispielsweise Schrauben, Verbindungsstifte etc. Zusätzlich aus der Garantie ausgenommen sind Schäden durch

- ungeeignete und unsachgemäße Verwendung
- fehlerhafte und nachlässige Behandlung
- Nichteinhaltung von Pflege- und Einbauhinweisen, Änderungen und Eigenreparaturen
- bei unsachgemäßem Gebrauch entstandene chemische und physikalische Einwirkungen auf die Materialoberfläche, z.B. Beschädigungen durch scharfkantige Gegenstände, Schmuckstücke wie bspw. Ringe etc.

Schlussbestimmungen

Die Garantie-Erklärung unterliegt dem deutschen Recht. Gerichtsstand ist Frankfurt am Main, Deutschland, soweit dies wirksam vereinbart werden kann.

5 JAHRE OBERFLÄCHEN GARANTIE
HIGH COAT

20 JAHRE OBERFLÄCHEN GARANTIE
ROBUSTA

WIR STEHEN ZU UNSEREN PRODUKTEN

Garantie-Erklärung auf Funktion und Stabilität

Qualität ist für uns kein leeres Wort. Unsere Türbeschläge und Fensteroliven sind extrem stabil und haben eine lange Lebensdauer. Darum gewähren wir - zusätzlich zu der gesetzlich vorgeschriebenen Mängelhaftung (bestehend aus Nacherfüllung, Rücktritt, Minderung und Schadensersatz) – eine Garantie auf die Stabilität und Funktion (Funktions- und Stabilitätsgarantie) von Beschlägen der Systemfamilie Vario Star (MRM Comfort, Top Speed, Flat, Plano, Basic, Velox Fix), von Schutzbeschlägen mit Prüfung DIN 18257 bzw. Schutzbeschlägen, welche mit einer Garnitur der Vario Star Systemfamilie kombiniert werden, sowie von allen Fensteroliven mit Prüfung EN 13126 im nachfolgend definierten Umfang und unter den nachfolgend erläuterten Voraussetzungen. Die Garantie bezieht sich auf das folgende Merkmal:

- Drehbewegung, welche eine Betätigung des Türschlosses bzw. des Dreh-/Kipp-Beschlags des Fensters auslösen kann

Garantiezeit

Die Zeit, in welcher ein Anspruch auf eine Garantie-Leistung besteht (Garantiezeit), beträgt 12 Jahre für alle Beschläge der Systemfamilie Vario Star (MRM Comfort, Top Speed, Flat, Plano, Basic, Velox Fix), für Schutzbeschläge mit Prüfung DIN 18257 bzw. Schutzbeschläge welche mit einer Garnitur der Vario Star Systemfamilie kombiniert werden sowie für alle Fensteroliven mit Prüfung EN 13126.

Die Garantiezeit startet an dem Tag, an welchem der Kauf durch den Erst-Endkunden erfolgt. Reklamationen richten Sie bitte direkt an den Verkäufer und legen Produkt sowie Verkaufsrechnung vor.

Garantie-Geltungsbereich

Die Garantie gilt weltweit.

Garantie-Voraussetzungen

Voraussetzungen für den Anspruch auf eine Garantie-Leistung:

- Der Mangel muss innerhalb der Garantiezeit beim Erst-Endkunden aufgetreten sein und in der mechanischen Funktionsfähigkeit des Produktes liegen.
- Das mangelhafte Produkt muss vorgelegt werden.
- Es muss ein Nachweis darüber erbracht werden, dass der Mangel innerhalb der Garantiezeit aufgetreten ist, beispielsweise durch Vorlage der Verkaufsrechnung. Die Verkaufsrechnung sollte daher über die gesamte Garantiezeit hinweg aufbewahrt werden.

Garantie-Leistungen

Die Garantie-Leistung erfolgt von Südmetall ausschließlich auf eine der beiden folgenden Arten:

Kostenfreie Reparatur des Produkts beim Erst-Endkunden oder kostenlose Ersatzlieferung eines gleichwertigen und gleichartigen Produktes.

Das Wahlrecht zwischen einer der beiden Arten liegt bei Südmetall.

Sonstige Kosten, die dem Garantienehmer für Spesen, Porto oder anderes entstanden sind, fallen nicht unter die Garantie-Leistung und werden nicht erstattet.

Garantie-Ausschluss

Ausgeschlossen von der Garantie-Leistung sind sämtliche austauschbare Einzelteile, wie beispielsweise Schrauben, Verbindungsstifte etc.

Zusätzlich aus der Garantie-Leistung ausgenommen sind Schäden durch:

- ungeeignete und unsachgemäße Verwendung
- fehlerhafte und nachlässige Behandlung
- Nichteinhaltung von Einbauanweisungen, Änderungen und Eigenreparaturen
- bei unsachgemäßem Gebrauch entstandene chemische und physikalische Einwirkungen auf die Materialoberfläche, z.B. Beschädigungen durch scharfkantige Gegenstände
- nicht einwandfrei funktionstüchtige Beschlagteile (Schloss, Türband etc.) und/oder Elemente (Tür, Fenster)

Schlussbestimmungen

Die Garantie-Erklärung unterliegt dem deutschen Recht. Gerichtsstand ist Frankfurt am Main, Deutschland, soweit dies wirksam vereinbart werden kann.

12 JAHRE FUNKTIONS-GARANTIE

Wir stehen zu unseren Produkten!

Dass Tür- und Fenstergriffe nach 12 Jahren Verwendung immer noch tadellos funktionieren, ist keine Selbstverständlichkeit und zeigt die enorm hohe Qualität von Südmetall-Markenbeschlägen.

Eine Stabilitäts- und Funktions-Garantie auf die mechanische Funktion wird auf sämtliche Türbeschläge der Vario Star Systemfamilie, auf Schutzbeschläge mit Prüfung DIN 18257 bzw. auf Schutzbeschläge welche mit einer Garnitur der Vario Star Systemfamilie kombiniert werden sowie auf alle Fensteroliven mit Prüfung EN 13126 über 12 Jahre gewährt (Voraussetzung dafür ist die Einhaltung der jeweiligen Montage- und Wartungsvorschriften, nähere Informationen diesbezüglich entnehmen Sie bitte der „Garantie-Erklärung“).

Damit garantiert Südmetall die Qualität seiner Produkte über einen weitaus längeren Zeitraum, als gesetzlich vorgeschrieben (2 Jahre Gewährleistung nach BGB und 4 Jahre Gewährleistung nach VOB im Objektbereich).

Prüfung in Belastungstests

Die dauerhaft ausgezeichnete Funktion und Stabilität wird bei Südmetall-Markenbeschlägen in vielen unterschiedlichen Tests geprüft und sichergestellt. Je nach Produkttyp handelt es sich hierbei um Dauerfunktionsprüfungen und statische Belastungstests. Diese sollen einen realistischen alltäglichen Gebrauch der Beschläge wiederspiegeln. Nicht selten wird sogar vorausgesetzt, dass die Anforderungen und Prüfungen jene der DIN EN 1906 bzw. EN 13126 überbieten.

Bei der Dauerfunktionsprüfung nach DIN EN 1906 und EN 13126 werden mehrere Prüfzyklen durchgeführt. In diesen werden die Beschläge möglichst realitätsgetreu isoliert an Tür- bzw. Fensterelementen geprüft. Dadurch kann zusätzlich auch die funktionierende Verbindung zwischen Beschlag und Tür bzw. Fenster getestet werden.

Türbeschläge

Bei Türbeschlägen werden die Dauerfunktionsprüfungen hinsichtlich der Dauerhaftigkeit gemäß DIN EN 1906 in zwei Klassen unterteilt, welche über verschiedene Prüfzyklen entscheiden (1 Prüfzyklus = Betätigung des Türbeschlags bei einmaligem Öffnen und Schließen der Tür):

Klasse 6:

100.000 Prüfzyklen - das entspricht einer mittleren Benutzungshäufigkeit, also einer Verwendung für den Wohnbereich

Klasse 7:

200.000 Prüfzyklen - das entspricht einer häufigen Benutzung, also einer Verwendung für den Objektbereich

Die Dauerfunktionsprüfungen testen die Türgriffe in Verbindung mit dem Türelement. Dabei darf sich während der Dauerschaltung nichts lösen (weder der Beschlag selbst, noch einzelne Teile desselben). Daraufhin wird außerdem die Festigkeit der Beschläge geprüft, wobei sie weiterhin tadellos funktionstüchtig sein müssen. Bei Beschlägen mit Vario Star Top Speed Montagesystem wurde die Prüfung auf 1,2 Millionen Betätigungen durchgeführt. Der zu erreichende Standard liegt bei 200.000 Betätigungen.

Fensteroliven

Gemäß EN 13126 sind bei Fensteroliven mindestens 10.000 Dreh-/Kipp-Prüfzyklen bei der Dauerfunktionsprüfung vorgesehen.

ABACO
A PVD ANTIBACTERIAL & VIRUCIDE COATING

VERKAUFS-, LIEFER- UND

I. Verbindlichkeit der Geschäftsbedingungen und des Vertrags:

1. Für die gesamte Geschäftsbedingungen der Fa. Süd-Metall Beschläge GmbH mit den Bestellern, die Unternehmer im Sinne des Handelsgesetzbuches, juristische Personen des öffentlichen Rechtes oder öffentlich-rechtliche Sondervermögen sind, gelten alleine unsere nachstehenden Bedingungen, in der jeweils gültigen Fassung. Anderslautende fremde Bedingungen in Bestätigungen oder anderer Korrespondenz etc., gelten als abbedungen, auch wenn Ihnen von uns nicht ausdrücklich widersprochen wird. Abweichungen sind nur rechtswirksam, wenn sie von uns schriftlich firmenmäßig bestätigt sind.

2.Für Lieferungen außerhalb Deutschland u. Österreich gelten individuell vereinbarte Konditionen.

For export deliveries the conditions are stipulated individually. Pour des livraisons d' exportations les conditions individuellement accordèes sont valables.

II. Angebot und Vertragsabschluss

1. Die Bestellung gilt erst dann als angenommen, wenn sie von uns schriftlich bestätigt ist; bis dahin gilt unser Angebot als unverbindlich und freibleibend. Telegrafische, telefonische oder mündliche Ergänzungen, Abänderungen oder Nebenabreden zwecks Ausführung des Vertrages bedürfen zu ihrer Wirksamkeit ebenfalls unserer schriftlichen Bestätigung. Angebote werden kostenlos abgegeben und sind für eine angemessene Frist und bei der Abnahme der angegebenen Mengen gültig und freibleibend.

2. Bezüglich der überlassenen Unterlagen, Zeichnungen etc. behalten wir uns sämtliche Urheber- und Eigentumsrechte vor, wobei Unterlagen etc. Dritten ohne unsere ausdrückliche Genehmigung nicht zugänglich gemacht werden dürfen.

3. Vertreter sind zur Entgegennahme von Aufträgen, nicht aber zu deren Bestätigung ermächtigt und bevollmächtigt.

III. Umfang der Lieferpflicht und Lieferfristen

1. Für den Umfang der Lieferung ist unsere schriftliche Auftragsbestätigung maßgebend. Handelsübliche, dem Käufer zumutbare, Farb- und Strukturabweichungen behalten wir uns vor.

2. Für die durch den Besteller erteilten Ausführungsanweisungen trägt dieser alleine die Haftung und hält uns bezüglich jedweder nachteiliger Folgen sowie auch wegen allfälliger Verletzungen von Urheber- oder sonstigen Schutzrechten klag- und schadlos, es sei denn, dass wir Vorsatz oder grobe Fahrlässigkeit zu vertreten haben. Für einfache Fahrlässigkeit ist unsere Haftung beschränkt gemäß der nachstehenden Klauseln. Wir sind nicht verpflichtet, Ausführungsanweisungen des Bestellers dahingehend zu überprüfen, ob diese gegen Urheber- oder sonstige Schutzrechte verstoßen.

3. Lieferfristen werden nach Möglichkeit eingehalten, sind aber stets unverbindlich, es sei denn, dass sie schriftlich ausdrücklich als verbindlich bezeichnet werden. Wir sind zu Teillieferungen berechtigt, soweit diese handelsüblich und zumutbar sind.

4. Die Einhaltung verbindlicher Lieferfristen setzt voraus, dass alle vom Besteller zu liefernden vereinbarten Unterlagen rechtzeitig, wie vereinbart, eingegangen sind, die vereinbarten Zahlungsbedingungen und sonstigen Verpflichtungen des Bestellers eingehalten sind. Wenn diese Voraussetzungen nicht rechtzeitig erfüllt sind, verlängern sich die Lieferfristen um die Zeitspanne der Verzögerung. Dies gilt nicht, wenn der Auftragsnehmer die Verzögerung zu vertreten hat.

5. Geraten wir mit der Lieferung in Verzug, kann der Besteller im Schadensfall, unter Ausschluss weiterer Schadensersatzansprüche, eine Entschädigung von 0,5% des Lieferwertes für jede vollendete Woche des Verzugs, maximal 5% des Lieferwertes als Schadensersatz verlangen, wenn infolge einfacher Fahrlässigkeit Hauptpflichten aus dem Vertrag von uns verletzt werden. Sonst haften wir für einfache Fahrlässigkeit nicht, es sei denn, es liegt uns Vorsatz oder grobe Fahrlässigkeit zur Last. In diesem Fall sind wir zum Ersatz des vollen Schadens verpflichtet.

6. Alle Schadensersatzansprüche des Bestellers wegen Lieferverzugs oder solche anstatt der Leistung, die über vor- und nachgenannte Grenzen hinausgehen sind ausgeschlossen. Dies gilt nicht, soweit wir Vorsatz oder grobe Fahrlässigkeit zu vertreten haben. Ein Rücktritt des Bestellers vom Vertrag kann nur im Rahmen der gesetzlichen Bestimmungen erfolgen, soweit der Verzug von uns zu vertreten ist. Das gesetzliche Rücktrittsrecht des Bestellers bleibt im übrigen unberührt. Eine Änderung der Beweislast zum Nachteil des Bestellers ist nicht gegeben. Im übrigen ist der Besteller verpflichtet, nach angemessener Fristsetzung zu erklären, ob er wegen Verzugs der Lieferung vom Vertrag zurücktritt und/oder Schadensersatz statt der Leistung verlangt oder ob er auf Erfüllung besteht.

7. Sofern wir durch Betriebsstörungen infolge höherer Gewalt z.B. Krieg, Mobilmachung, Aufbruch oder ähnliche Ereignisse, z.B. Streik, Aussperrung, behördliche Verbote, mit der Lieferung in Verzug sind, verlängert sich die vereinbarte Lieferfrist um die Zeitspanne der Verzögerung, ohne dass wir deswegen zum Schadensersatz verpflichtet sind, außer wir haben dies zu vertreten. Sollte durch diese Verzögerung das Festhalten am Vertrag unzumutbar geworden sein, sind beide Teile zum Rücktritt berechtigt.

8. Abrufbestellungen sind längstens bis zu 12 Monaten ab Datum der Auftragsbestätigungen abzurufen. Nach Fristablauf sind wir berechtigt, die Ware an den Käufer abzusenden und zu berechnen, bzw. die bei uns lagernden Materialien nebst unseren Kosten- und Gewinnaufschlägen zu berechnen. Gerät der Besteller mit der Abnahme in Verzug, können wir Erfüllung und Schadensersatz wegen verspäteter Erfüllung begehren. In diesem Fall müssen wir ihm auch eine angemessene Nachfrist setzen, mit der Androhung, dass wir nach Ablauf der Nachfrist vom Vertrag zurücktreten und Schadensersatz verlangen.

IV Auftragsänderung

1. Abweichungen und Änderungen in der Ausführung der Bestellung sind zulässig, wenn sie aus technischen Gründen notwendig und dem Besteller zumutbar sind.

2. Auftragsänderungen vor oder nach Erhalt der Auftragsbestätigung werden nur berücksichtigt, wenn dadurch anfallende Mehrkosten vom Besteller übernommen werden und eine ausreichende Verlängerung der Lieferfrist zugebilligt wird.

V. Gefahrübergang, Versand und Verpackung

1. Die Bestimmung der Versandart ist uns überlassen, soweit nichts anderes vereinbart ist. Der Versand erfolgt nur auf Rechnung und Gefahr des Bestellers, auch dann, wenn unsere eigenen Fahrzeuge eingesetzt werden, was nach bestem Ermessen, ohne Verpflichtung für billigste und sicherste Versandart, möglich ist. Die Gefahr geht spätestens mit der Absendung der Ware bzw. deren Aussonderung und Bereitstellung auf den Besteller über.

2. Mehrkosten für Express- oder Eilsendungen, die vom Besteller verlangt werden, hat dieser zu tragen, sowie die Verpackungskosten für alle Bestellungen.

VI. Rücksendungen, Retouren

1. Sämtliche Retouren sind, ordnungsgemäß verpackt, frei Werk zu versenden, wobei die Transportgefahr beim Absender verbleibt, bis die Ware in unseren Machtbereich gelangt ist. Sie bedürfen unserer ausdrücklichen Einwilligung.

2. Auf Maß geschnittene Waren, separate Bestellungen und Sonderanfertigungen werden nicht zurückgenommen, außer dass wir in Anerkennung eines Mangels Einwilligung erteilen.

3. Falls der Grund für die Rücksendung von uns nicht zu vertreten ist, sind wir berechtigt, als Schadensersatz die Gutschrift je nach Art und Umfang der Retourware, pauschal um 15-25% zu kürzen, je nach dem uns nach dem Lauf der Dinge entstandenen Schaden. Weitergehender Schadensersatz bleibt vorbehalten. Dem Besteller wird der Nachweis keines, oder eines geringeren Schaden eingeräumt.

VII. Preise

1. Für alle Lieferungen und Leistungen gelten die jeweils gültigen Preislisten. Alle Preise verstehen sich pro Stück bzw. Meter (falls nicht anders angegeben) netto in € (Euro) ohne gesetzliche Umsatzsteuer.

2. Portofreie Lieferung (Frei Haus): Ab einem Nettowarenwert von 350,00 € sind Ihre Paket-Bestellungen portofrei (keine Servicepauschale und keine Portogebühren). Paketgebühren / Servicepauschale: Für Bestellungen unter einem Nettowarenwert von 75,00 € erheben wir eine Servicepauschale von 19,95 € (netto, ohne Umsatzsteuer). Für Bestellungen mit einem Nettowarenwert von 75,00 bis 350,00 € fällt eine Servicepauschale von 15,95 € (netto, ohne Umsatzsteuer) an. Diese Pauschalen beinhalten sämtliche Versand- und Bearbeitungskosten.Rückstandsaufträge: Rückstandsaufträge werden weiterhin portofrei nachgesendet.

Speditionsware: Für Palettengut und Stangenware ab einer Länge von 2.250 mm (bis ca. 80 kg) berechnen wir ein Speditionsentgelt von 50,00 € pro Bund/Palette zzgl. 15,00 € Zuschuss für Verpackungskosten pro Speditionssendung für Lieferungen nach Deutschland und Österreich.

Ab einem Nettowarenwert von 1.000,00 € entfällt das Speditionsentgelt (der Zuschuss für Verpackungskosten in Höhe von 15,00 € pro Sendung fällt weiterhin an). Ausgenommen sind jedoch Lieferungen in andere Länder (Versandkosten auf Anfrage) sowie Tousek Laufschienen.

3. Sofern vertragsgemäß die Lieferung mehr als vier Monate nach Vertragsabschluss erbracht werden soll, sind wir berechtigt, eine zwischen Vertragsabschluss und Lieferung eingetretene Erhöhung der Listenpreise dem Besteller in Rechnung zu stellen. Dieser hat jedoch das Recht, vom Vertrag zurückzutreten, wenn die Preiserhöhung den Anstieg des „Preisindex für die Lebenshaltung aller privaten Haushalte in Deutschland“ (veröffentlicht durch das Statistische Bundesamt) in der Zeit zwischen Bestellung und Auslieferung nicht unerheblich übersteigt.

4. Sofern wir durch Betriebsstörungen oder mangelnde Selbstbelieferung, die von uns nicht zu vertreten sind, nicht liefern können, sind wir zum Rücktritt berechtigt, haben jedoch den Besteller unverzüglich über die Nichtverfügbarkeit der Lieferung zu informieren und eine ggf. erbrachte Gegenleistung unverzüglich zu erstatten.

5. Soweit in Einzelfällen Rabatte oder Skonti eingeräumt wurden, besteht in anderen Fällen kein Rechtsanspruch darauf. Dies gilt auch für einmal gewährte Sonder- und Mengenrabatte sowie Sonderpreise.

VIII. Sachmängelhaftung und Rückgabepflicht

1. Offensichtliche wie auch nicht offensichtliche Sachmängel und Abweichungen hat der Besteller uns gegenüber unverzüglich schriftlich zu rügen, insofern die Bestimmungen der §§ 377, 378 HGB gelten, mit der Maßgabe, dass der Besteller die Ware unverzüglich nach der Ablieferung zu untersuchen und unverzüglich schriftlich zu rügen hat unter genauer Bezeichnung aller Mängel, wobei Zugang der Rüge spätestens 2 Wochen nach Ablieferung zu erfolgen hat. Versteckte Mängel sind ebenfalls innerhalb dieser Fristen zu rügen, gerechnet vom Tag der Erkennbarkeit bzw. der Entdeckung an. Stellt der Besteller auf Verlangen keine Proben der gerügten Ware unverzüglich zur Verfügung, verliert er seine diesbezüglichen Gewährleistungsrechte.

2. Bei begründeten Mängel sind wir bei einer Kaufsache verpflichtet, nach Wahl des Bestellers, vorbehaltlich der nachfolgenden Reglungen kostenlos nachzubessern, neu zu liefern, wenn innerhalb der Verjährungsfrist ein Sachmangel bereits im Zeitpunkt des Gefahrenübergangs vorgelegen hat. Bei werkvertraglichen Sachmängeln geschieht dies nach unserer Wahl.

3. Sachmängelansprüche verjähren in einem Jahr. Dies gilt nicht, soweit das Gesetz in §§ 438, Abs. 1 Nr. 2 (Bauwerke und Sachen für Bauwerke), in 479 Abs. 1 (Rückgriffsansprüche) und § 634 a Abs. 1 Nr. 2 (Baumängel) BGB längere Fristen festlegt.

4. Zunächst haben wir stets das Recht zur Nacherfüllung (=Nachbesserung oder Nachlieferung), sofern diese nicht unverhältnismäßige Kosten erfordert. Ansonsten, auch bei Fehlschlagen der Nacherfüllung, kann der Besteller, unbeschadet etwaiger Schadensersatzansprüche, vom Vertrag zurücktreten oder Minderung verlangen.

5. Bei nur ganz unerheblichen Mängeln, Beschaffenheitsabweichungen, Brauchbarkeitsbeeinträchtigungen, bestehen keine Mängelansprüche.

6. Weitere Ansprüche des Bestellers wegen erforderlicher Aufwendungen zum Zweck der Nacherfüllung, insbesondere Transport-, Arbeits- und Materialkosten sind ausgeschlossen, soweit die Aufwendungen sich erhöhen, weil der Liefergegenstand nachträglich an einen anderen Ort als der Niederlassung des Bestellers verbracht wurde, es sei denn, die Verbringung entspricht dem bestimmungsgemäßen Gebrauch.

7. Rückgriffansprüche des Bestellers bestehen gegen uns nur insoweit, wie sie zwischen dem Besteller und seinem Abnehmer im Rahmen der gesetzlichen Mängelansprüchen bestehen.

8. Für Schadensersatzansprüche des Bestellers gilt im übrigen Ziffer X. (sonstige Schadensersatzansprüche). Sämtliche weitergehenden oder andere als unter Ziffer VII. bestehende Ansprüche des Bestellers gegen uns, unsere gesetzlichen Vertreter und Betriebsangehörigen bzw. Erfüllungsgehilfen, wegen Sachmängel sind ausgeschlossen.

9. Zahlungen des Bestellers dürfen wir im Falle berechtigter Mängelrügen in dem Umfang zurückbehalten, der in einem angemessenen Verhältnis zu den Mängeln steht. Der Besteller kann im selben Verhältnis Zahlungen nur zurückhalten, bei von uns anerkannten Mängel bzw. wenn diese unbestritten, rechtskräftig festgestellt oder entscheidungsreif sind. Erfolgt eine Mängelrüge des Bestellers zu unrecht, sind wir berechtigt, Ersatz der uns entstandenen Aufwendungen zu verlangen.

ZAHLUNGSBEDINGUNGEN

IX. Unmöglichkeit und Vertragsanpassung

1. Soweit uns die Lieferung unmöglich ist, kann der Besteller Schadensersatz verlangen, sofern wir die Unmöglichkeit zu vertreten haben. Dieser Anspruch des Bestellers beschränkt sich auf 10% des Wertes desjenigen Teils der Lieferung, der wegen der Unmöglichkeit nicht in zweckdienlichen Betrieb oder Vertrieb genommen werden konnte. Dies gilt jedoch nicht, soweit wir wegen Vorsatzes oder grober Fahrlässigkeit zwingend haften. Das Recht des Bestellers zum Rücktritt vom Vertrag bleibt unberührt und ist eine Änderung der Beweislast zum Nachteil des Bestellers hiermit nicht verbunden.

2. Ist die Unmöglichkeit vorübergehend, ist Ziffer III.5. und 6. entsprechend anzuwenden.

3. Wenn unvorhersehbare Ereignisse wie unter Ziff. III.7. auf unseren Betrieb erheblich einwirken oder die Bedeutung bzw. den Inhalt der Lieferung erheblich verändern, wird der Vertrag angemessen, soweit dies zumutbar ist. Ansonsten steht beiden Teilen das Rücktrittsrecht zu.
Die diesbezügliche Mitteilung muss unverzüglich nach Kenntnis der Tragweite des Ereignisses erfolgen, auch dann, wenn zunächst eine Verlängerung der Lieferzeit vereinbart war.

X. Sonstige Schadensersatzansprüche

1. Weitere Schadens- bzw. Aufwendungsersatzansprüche des Bestellers, aus welchem Rechtsgrund auch immer, insbesondere wegen Pflichtverletzungen aus dem Vertrag bzw. unerlaubter Handlung, sind ausgeschlossen, soweit nicht nachstehend zugestanden.

2. Ersatz wird geleistet, soweit zwingend gehaftet wird, wie im Falles des Vorsatzes, der groben Fahrlässigkeit wegen der Verletzung des Lebens, Körpers oder der Gesundheit, nach der Produkthaftungsgesetz, wegen der Verletzung wesentlicher Vertragspflichten. Letzterer ist jedoch auf den vorhersehbaren vertragstypischen Schaden begrenzt, soweit nicht Vorsatz oder grobe Fahrlässigkeit vorliegen oder wegen der Verletzung des Lebens, Körper oder der Gesundheit zu haften ist. Damit ist eine Änderung der Beweislast zum Nachteil des Bestellers nicht verbunden.

3. Sofern dem Besteller danach Ersatzansprüche zustehen, verjähren diese mit Ablauf der o.g. geltenden Verjährungsfrist für die dort genannten Sachmängelansprüche.

XI. Rechtsmängel, gewerblicher Schutz- und Urheberrechte

1. Nur im Land des Lieferortes sind wir verpflichtet, die Lieferung frei von og. Schutzrechten zu erbringen. Wenn Dritte gegen den Besteller berechtigte Ansprüche wegen Verletzung og. Schutzrechte, durch von uns erbrachte, vertragsgemäß genutzte, Lieferungen gegen den Besteller geltend machen, haften wir gegenüber dem Besteller im Rahmen vorgenannter Bedingungen, wie folgt:

a) Nach unserer Wahl und auf unsere Kosten wird für die Lieferung entweder ein Nutzungsrecht erwirkt oder sie so geändert, dass Schutzrechte nicht verletzt werden bzw. erfolgt Nachlieferung. Ist uns dies nicht möglich oder zumutbar, stehen dem Besteller die gesetzlichen Rücktritts- oder Minderungsrechte zu. Unsere Pflicht zur Leistung von Schadensersatz richtet sich nach vorstehenden Ziffern

b) Vorstehendes gilt jedoch nur unter der Voraussetzung, wenn und soweit uns der Besteller über die von Dritten geltend gemachten Ansprüche unverzüglich schriftlich verständigt, selbst eine Verletzung nicht anerkannt und uns alle Gegenmaßnahmen wie auch Vergleichsverhandlungen vorbehalten bleiben. Sofern der Besteller wegen Schadensminderung oder sonstigen wichtigen Gründen die Nutzung der Lieferung einstellt, muss er den Dritten darauf hinweisen, dass damit ein Anerkenntnis einer Schutzrechtverletzung nicht gegeben ist. Im Übrigen gilt Ziffer III.2.

2. Im Übrigen sind weitere Ansprüche des Bestellers, auch gegen unsere gesetzlichen Vertreter, Erfüllungsgehilfen und Betriebsangehörigen wegen Rechtsmängel ausgeschlossen.

XII. Zahlungsbedingungen

1. Unsere Rechnungen sind innerhalb von 14 Tagen ab Rechnungseingang mit 2% Skonto, oder innerhalb von 30 Tagen ab Rechnungseingang netto, ohne jeden Abzug, zahlbar. Der Zugang der Rechnung wird binnen 3 Tagen ab Rechnungsdatum widerlegbar vermutet.

2. Bei unbekannten Käufern oder Zweifeln an der Bonität sind wir berechtigt, gegen Vorauszahlung oder Nachnahme zu liefern.

3. Die Annahme von Wechseln und Schecks erfolgt nur zahlungshalber, vorbehaltlich Gutschrift durch Einlösung; die Kosten der Diskontierung und der Einziehung trägt der Besteller.

4. Kommt der Besteller mit der Zahlung in Verzug, sind wir berechtigt, Zinsen in Höhe von 8% über dem jeweiligen Basiszinssatz gemäß § 1 Diskontüberleitungsgesetz zu fordern. Sollte der Besteller mit der Bezahlung einer Rechnung in Verzug geraten, sind wir berechtigt, auch die Forderungen aus anderen Rechnungen sofort zur Zahlung fällig zu stellen.

XIII. Aufrechnung und Zurückbehaltung

Die Aufrechnung mit Zahlungen oder deren Zurückbehaltung wegen etwaiger Gegenansprüche des Bestellers ist ausgeschlossen, es sei denn, dass die Gegenansprüche anerkannt, unbestritten, rechtskräftig festgestellt oder entscheidungsreif sind.

XIV. Eigentumsvorbehalt

1. An allen unseren Lieferungen behalten wir uns das Eigentum an den gelieferten Waren bis zur gänzlichen Bezahlung des Kaufpreises und aller Nebenforderungen, insbesondere auch bis zur Einlösung sämtlicher in Zahlung gegebener Wechsel und Schecks in bar vor.

2. Der Besteller ist berechtigt, die gelieferte Ware im ordentlichen Geschäftsbetrieb weiter zu verkaufen bzw. zu verarbeiten, wobei die Verarbeitung oder Umbildung stets für uns vorgenommen wird und wir Miteigentum an der neuen Sache, die mit anderen Sachen verarbeitet wird – bzw. bei untrennbarer Verbindung oder Vermischung – erwerben, im Verhältnis des Wertes des Liefergegenstandes zu den anderen verarbeiteten Gegenständen, zum Zeitpunkt der Verarbeitung.

3. Eine Weiterveräußerung der unverarbeiteten oder der verarbeiteten bzw. mit einer anderen Sache verbundenen oder vermischten Ware darf der Besteller nur unter Eigentumsvorbehalt vornehmen. Gleichzeitig ist der Kunde unseres Bestellers von diesem zu verpflichten, die Sache seinerseits nur unter Eigentumsvorbehalt weiterzuveräußern. Unser Besteller hat uns Name und Anschrift seines Abnehmers bei Weiterveräußerung anzugeben.

4. Die Kaufpreisforderung des Bestellers gegen seinen Abnehmer für die von uns gelieferte Ware wird hiermit und bereits jetzt in Höhe unserer offenen Forderungen an uns zur Sicherheit abgetreten. Zur Einziehung dieser Forderung bleibt der Besteller auch nach der Abtretung berechtigt. Unsere Befugnis zur Einziehung der Forderung bleibt unberührt. Wir verpflichten uns jedoch, die Forderung erst dann selbst einzuziehen, wenn der Besteller seinen Zahlungsverpflichtungen aus den vereinnahmten Erlösen nicht nachkommt, in Zahlungsverzug gerät oder aber über sein Vermögen das Insolvenzverfahren etc. beantragt wird, oder aber der Käufer seine Zahlungen einstellt. Ist dies der Fall, hat uns der Besteller die abgetretenen Forderungen und deren Schuldner bekanntzugeben und alle zum Einzug erforderlichen Angaben zu machen sowie die dazugehörigen Unterlagen auszuhändigen und seinem Schuldner die Abtretung offenzulegen.

5. Der Eigentumsvorbehalt bleibt bestehen bis zur völligen Bezahlung der aus der Geschäftsverbindung entstandenen Gesamtverbindlichkeiten und erstreckt sich auch auf den anerkannten Saldo, soweit wir die Forderungen gegenüber der Besteller in laufende Rechnung buchen. (Kontokorrentvorbehalt)

6. Kommt der Käufer mit der Zahlung in Verzug oder verstößt er gegen Verpflichtungen aus vorgenannten Eigentumsvorbehalt, so können wir die gelieferte Ware herausverlangen, ohne dass darin ein Rücktritt vom Vertrag liegt.

7. Der Käufer ist nicht berechtigt, vor Erfüllung aller Zahlungsverpflichtungen uns gegenüber, den Liefergegenstand an Dritte zu verpfänden oder zur Sicherung zu übereignen. Im Falle einer Pfändung durch Dritte sind wir von dieser unverzüglich zu benachrichtigen und sind uns Namen und Anschrift des Dritten genau bekanntzugeben.

8. Soweit der Wert des bestehenden Eigentumsvorbehalt bzw. der bestehenden Sicherheiten unsere offenen Forderungen um mehr als 20% übersteigt, sind wir auf Verlangen des Bestellers bereit, entsprechende Sicherheiten nach freier Wahl freizugeben.

9. Sobald der Besteller in Vermögensverfall gerät, zur Abgabe der eidesstattlichen Versicherung geladen wird oder die Eröffnung des Insolvenzverfahrens etc. beantragt wird, können wir Sicherheit für unsere Leistung verlangen oder auf Vertragsabwicklung Zug um Zug gegen Bezahlung bestehen. Ist der Besteller trotz entsprechender Aufforderung hierzu nicht bereit, sind wir berechtigt, vom Vertrag zurückzutreten und hat der Besteller die von uns gelieferte Ware am Aufbewahrungsort herauszugeben ggf. nach erteilter gesetzlicher Genehmigung durch den (vorläufigen) Insolvenzverwalter, entsprechend dem Wert unserer noch offenen Forderungen. Außerdem sind wir berechtigt, die Kosten der Rücknahme und Verwertung gegenüber dem Besteller pauschal, ohne Nachweis in Höhe von 25% des Verkaufspreises, zu verlangen, wobei der Nachweis höherer Kosten ebenso geführt werden kann, wie vom Besteller der Nachweis niedriger Kosten

XV. Toleranzen, Muster, Sonderanfertigungen, Druckfehler, Musterschutz und Patente

1. Abweichungen in Maßen, Farbtönen, Inhalten, Gewichten, etc. die durch die Herstellung bedingt sind, sind im Rahmen der handelsüblichen Toleranzen sowie nach den Bestimmungen des Maß- und Gewichtgesetzes zulässig.

2. Muster die einer Lieferung zugrunde gelegt werden, gelten als ungefähre Grundlage der Lieferung und beinhalten keine Zusicherung probenmäßiger Eigenschaften, sofern nicht ausdrücklich Zusicherung erfolgte. Für uns übersandte Muster und Vorlagen etc. leisten wir im Falle von Verlust, Beschädigungen oder Bruch keinen Ersatz.

3. Mit technischen Änderungen unserer Produkte, die stets dem neuesten Stand der Technik und Verwendbarkeit angepasst werden, ist der Käufer einverstanden, soweit sie ihm zumutbar sind.

4. Bei Sonderanfertigungen nach Angaben, Zeichnungen oder Entwürfen des Käufers, trägt dieser für die konstruktiv richtige Gestaltung, die praktische Eignung der gelieferten Teile, die Ordnungsmäßigkeit in Bezug auf das Patent-, Gebrauchs- und Geschmacksmusterrecht alleine die Verantwortung auch wenn er bei der Entwicklung von uns beraten wurde. Für alle in diesem Zusammenhang entstehenden Folgen haften wir nicht. Der Käufer ist verpflichtet, uns von allen Ansprüchen Dritter freizustellen. Werkzeuge, Einrichtung, Kokillen, Schablonen, Modelle etc. die von uns für die Herstellung von Sonderanfertigungen angefertigt wurden, bleiben stets unser Eigentum und werden auch dann nicht herausgegeben, wenn vom Käufer ein Werkzeugkosten-Anteil bezahlt wurde. Diese Werkzeuge und Formen werden ausschließlich für Lieferungen an den Käufer der Sonderanfertigung verwendet.

5. Auskünfte, Angaben und technische Beratungen über Anwendungs- und Verarbeitungsmöglichkeiten unserer Produkte sind unverbindlich und erfolgen unter Ausschluss jeglicher Haftung, es sei denn, dass unsererseits Zusicherung erfolgte, Vorsatz oder grobe Fahrlässigkeit vorliegt. Die Regelungen unter Ziffer X. (Sonstige Schadensersatzansprüche) gelten entsprechend.

6. Nachahmungen, auch materialverfremdete, unserer Produkte, die gesetzlich geschützt sind, werden gerichtlich verfolgt.

7. Alle Maßangaben und Abbildungen in Katalogen sind unverbindlich und bedürfen unserer schriftlichen Bestätigung. Für Druckfehler in Katalogen und Preislisten übernehmen wir keine Verantwortung.

XVI. Erfüllungsort, Gerichtsstand und Rechtwahl

1. Der Firmensitz ist Erfüllungsort für alle vertraglichen Ansprüche, welche sich ausschließlich nach deutschem Recht richten.

2. Für alle sich aus dem Vertragsverhältnis ergebenden Streitigkeiten, auch bei Wechsel- und Scheckforderungen, ist Gerichtsstand der Sitz unserer Firma. Wir sind jedoch auch berechtigt, am Hauptsitz des Auftraggebers zu klagen sowie alle weiteren in Betracht kommenden Gerichtsstände in Anspruch zu nehmen.

3. Sofern der Auftraggeber keinen inländischen allgemeinen Gerichtsstand hat oder nach Vertragsabschluss seinen Wohnsitz oder gewöhnlichen Aufenthaltsort aus der Bundesrepublik Deutschland verlegt oder dieser uns nicht bekannt ist, wird das für unseren Firmensitz zuständige Gericht vereinbart.

XVII. Schlussbestimmungen

1. Ist oder werden Bestimmungen vorstehender Bedingungen oder des abgeschlossenen Vertrages ganz oder teilweise unwirksam, so wird hierdurch die Gültigkeit der übrigen Bestimmungen nicht berührt. Die Vertragsparteien sind in diesem Fall verpflichtet, eine rechtswirksame Ersatzvereinbarung zu treffen, die dem am nächsten kommt, was die Parteien gewollt haben oder nach dem Sinn und Zweck des Vertrages gewollt haben würden, sofern sie diesen Punkt bedacht haben.

2. Eine Abweichung von diesen Bedingungen, Katalogen, Preislisten, Angeboten und sonstigen Willenserklärungen, insbesondere Nebenabreden, ist nur wirksam, wenn sie von uns schriftlich bestätigt sind.

DER MARKENBESCHLAG

Süd-Metall Beschläge GmbH I Sägewerkstrasse 5 I D-83404 Ainring/Hammerau
Telefon +49 (0) 8654 4675 50 I Fax +49 (0) 8654 4675 70 I E-Mail: info@suedmetall.com
www.suedmetall.com I **Deutschland und Österreich** I **Bestell-Nr. 36.06.0010**

Hinweis: Alle Angaben sind vorbehaltlich drucktechnisch bedingter Farbabweichungen und Druckfehler. Die angegebenen Preise entsprechen den empfohlenen Verkaufspreisen ohne Mehrwertsteuer. Es gelten die AGB der Süd-Metall Beschläge GmbH.

www.suedmetall.com

Südmetall®

ZIMMERTÜRBESCHLÄGE
SCHMALRAHMENGARNITUREN
SCHUTZBESCHLÄGE
DRÜCKERPAARE
FENSTERGRIFFE

LEGION
01 / 2026

Gültig ab 29.07.2026
bis zum Erscheinen einer neuen Aktion, solange der Vorrat reicht!

Unverbindliche Verkaufspreise (UVP) ohne gesetzliche Umsatzsteuer. Es gelten die AGB der **Süd-Metall Beschläge GmbH**

SYSTEM ELEGANT - Magnettechnik

München	S. 4
Bochum	S. 5
Erlangen	S. 5
Suhl	S. 6
Lübeck	S. 6
Trier	S. 7
Hamburg	S. 7
Mainz Square	S. 8
Köln Square	S. 8
Dresden Square	S. 9
Zubehör / Einzelteile	S. 9

SYSTEM COMFORT - Schraubrosette

Doha	S. 10
Toulouse	S. 10
Sydney	S. 10
Nantes	S. 11
Palma	S. 11
Denver	S. 11
Neapel	S. 11
Eindhoven	S. 12
Meran	S. 12
London	S. 12
Zubehör / Einzelteile	S. 13

SYSTEM STABIL - Clipsrosette

Monaco II	S. 14
Monaco Square	S. 14
Monaco II Square	S. 14
Nizza II	S. 15
Houston	S. 15
Los Angeles Square	S. 15
Tunis II	S. 15
Liverpool II	S. 16
Kopenhagen II	S. 16
Porto II	S. 16
Nassau II	S. 16
Kyoto	S. 17
Athen II	S. 17
Dublin II	S. 17
Zubehör / Einzelteile	S. 18-19

SYSTEM LIGHT - Clipsrosette

Moskau II	S. 20
Toronto II	S. 21
Lyon II	S. 21
Kingston II	S. 21
Boston	S. 21
Peking II	S. 22
Shanghai II	S. 22
Chicago	S. 22
Nordpol	S. 22
Hongkong	S. 23
Detroit	S. 23
New York II	S. 23
Dallas II	S. 23
Zubehör / Einzelteile	S. 24-26

SYSTEM FAST - 3 tlg. Schraubrosette

Nantou	S. 27
Taipeh	S. 27
Zubehör / Einzelteile	S. 28

SYSTEM FLEXIBEL - Clipsrosette

Mailand	S. 29
Tramin	S. 29
Rom	S. 29
Zubehör / Einzelteile	S. 30

SYSTEM EASY - Clipsrosette

Montreal	S. 31
Perth	S. 31

SYSTEM BIG - Kurzschild

Moskau Kurzschild	S. 32
Toronto Kurzschild	S. 32

SCHUTZBESCHLAG

Sicura Moskau LS/LS	S. 33
Sicura Moskau LS/R	S. 34

SYSTEM SMART - Schmalrahmen

Monaco II	S. 35
Nizza II	S. 35
Tunis II	S. 35
Porto II	S. 36
Dublin II	S. 36
Zubehör / Einzelteile	S. 37
Balko Langschild PZ 92 mm	S. 37

DRÜCKERPAARE

aus den Systemen: Comfort, Stabil und Light	S. 38

FENSTERGRIFFE

München	S. 41
Monaco Square	S. 41
Ronny	S. 41-43
Paula	S. 43-44
Nassau	S. 44
Madrid	S. 44
Köln	S. 45
Korsika	S. 45
Kopenhagen	S. 45
Athen	S. 46
Lyon	S. 46
Denver	S. 46
Nairobi	S. 46
Dallas	S. 47
Rastermechanik absperrbar	S. 47

MÜNCHEN - R

- Metallunterkonstruktion
- Magnettechnik
- Mit Hochhaltefeder
- Fest / drehbar gelagert
- Rosette Ø 54 mm
- Geprüft nach:
  EN 1906 Gebrauchskategorie 3

Edelstahl-sat.		
Ausführung	Bestell-Nr.	€/GRT
BB	(88) / 28.02.9700	**46,10**
PZ	(88) / 28.02.9710	**46,10**
WC	(88) / 28.02.9740	**56,60**
WE DIN rechts	(88) / 28.02.9720	**67,10**
WE DIN links	(88) / 28.02.9730	**67,10**
PZ Halbgarnitur DIN rechts	28.02.9780	**26,20**
PZ Halbgarnitur DIN links	28.02.9790	**26,20**
BRD: Geprüft nach DIN 18273. Ö: Geprüft nach FS-AbZ erteilt, geeignet für Feuer- und Rauchschutztüren.		
PZ FS	(88) / 28.02.9710FS	**67,10**
WE FS DIN rechts	(88) / 28.02.9720FS	**88,10**
WE FS DIN links	(88) / 28.02.9730FS	**88,10**

Schwarz matt		
Ausführung	Bestell-Nr.	€/GRT
BB	(88) / 28.03.1000	**61,80**
PZ	(88) / 28.03.1010	**61,80**
WC	(88) / 28.03.1040	**72,30**
WE DIN rechts	(88) / 28.03.1020	**82,80**
WE DIN links	(88) / 28.03.1030	**82,80**
PZ Halbgarnitur DIN rechts	28.03.1050	**34,10**
PZ Halbgarnitur DIN links	28.03.1060	**34,10**
(Ö) BRD: Geprüft nach FS-AbZ erteilt, geeignet für Feuer- und Rauchschutztüren.		
PZ FS	(88) / 28.03.1010FS	**82,80**
WE FS DIN rechts	(88) / 28.03.1020FS	**103,80**
WE FS DIN links	(88) / 28.03.1030FS	**103,80**

Pashmina Grau		
Ausführung	Bestell-Nr.	€/GRT
BB	(88) / 28.03.1200	**61,80**
PZ	(88) / 28.03.1210	**61,80**
WC	(88) / 28.03.1240	**72,30**
WE DIN rechts	(88) / 28.03.1220	**82,80**
WE DIN links	(88) / 28.03.1230	**82,80**
PZ Halbgarnitur DIN rechts	28.03.1250	**34,10**
PZ Halbgarnitur DIN links	28.03.1260	**34,10**
(Ö) BRD: Geprüft nach FS-AbZ erteilt, geeignet für Feuer- und Rauchschutztüren.		
PZ FS	(88) / 28.03.1210FS	**82,80**
WE FS DIN rechts	(88) / 28.03.1220FS	**103,80**
WE FS DIN links	(88) / 28.03.1230FS	**103,80**

BOCHUM - R

- Metallunterkonstruktion
- Magnettechnik
- Mit Hochhaltefeder
- Fest / drehbar gelagert
- Rosette Ø 54 mm
- Geprüft nach:
  EN 1906 Gebrauchskategorie 3

Edelstahl-sat.		
Ausführung	Bestell-Nr.	€/GRT
BB	(88) / 28.03.2100	**52,40**
PZ	(88) / 28.03.2110	**52,40**
WC	(88) / 28.03.2140	**62,90**
WE DIN rechts	(88) / 28.03.2120	**73,40**
WE DIN links	(88) / 28.03.2130	**73,40**
PZ Halbgarnitur DIN rechts	28.03.2150	**29,30**
PZ Halbgarnitur DIN links	28.03.2160	**29,30**
(Ö) BRD: Geprüft nach FS-AbZ erteilt, geeignet für Feuer- und Rauchschutztüren.		
PZ FS	(88) / 28.03.2110FS	**73,40**
WE FS DIN rechts	(88) / 28.03.2120FS	**94,40**
WE FS DIN links	(88) / 28.03.2130FS	**94,40**

Schwarz matt		
Ausführung	Bestell-Nr.	€/GRT
BB	(88) / 28.03.2200	**68,10**
PZ	(88) / 28.03.2210	**68,10**
WC	(88) / 28.03.2240	**78,60**
WE DIN rechts	(88) / 28.03.2220	**89,10**
WE DIN links	(88) / 28.03.2230	**89,10**
PZ Halbgarnitur DIN rechts	28.03.2250	**37,20**
PZ Halbgarnitur DIN links	28.03.2260	**37,20**
(Ö) BRD: Geprüft nach FS-AbZ erteilt, geeignet für Feuer- und Rauchschutztüren.		
PZ FS	(88) / 28.03.2210FS	**89,10**
WE FS DIN rechts	(88) / 28.03.2220FS	**110,10**
WE FS DIN links	(88) / 28.03.2230FS	**110,10**

Pashmina Grau		
Ausführung	Bestell-Nr.	€/GRT
BB	(88) / 28.03.2400	**68,10**
PZ	(88) / 28.03.2410	**68,10**
WC	(88) / 28.03.2440	**78,60**
WE DIN rechts	(88) / 28.03.2420	**89,10**
WE DIN links	(88) / 28.03.2430	**89,10**
PZ Halbgarnitur DIN rechts	28.03.2450	**37,20**
PZ Halbgarnitur DIN links	28.03.2460	**37,20**
(Ö) BRD: Geprüft nach FS-AbZ erteilt, geeignet für Feuer- und Rauchschutztüren.		
PZ FS	(88) / 28.03.2410FS	**89,10**
WE FS DIN rechts	(88) / 28.03.2420FS	**110,10**
WE FS DIN links	(88) / 28.03.2430FS	**110,10**

ERLANGEN - R

- Metallunterkonstruktion
- Magnettechnik
- Mit Hochhaltefeder
- Fest / drehbar gelagert
- Rosette Ø 54 mm
- Geprüft nach:
  EN 1906 Gebrauchskategorie 3

Edelstahl-sat.		
Ausführung	Bestell-Nr.	€/GRT
BB	(88) / 28.03.2500	**62,90**
PZ	(88) / 28.03.2510	**62,90**
WC	(88) / 28.03.2540	**73,40**
WE DIN rechts	(88) / 28.03.2520	**83,90**
WE DIN links	(88) / 28.03.2530	**83,90**
PZ Halbgarnitur DIN rechts	28.03.2550	**34,60**
PZ Halbgarnitur DIN links	28.03.2560	**34,60**
(Ö) BRD: Geprüft nach FS-AbZ erteilt, geeignet für Feuer- und Rauchschutztüren.		
PZ FS	(88) / 28.03.2510FS	**83,90**
WE FS DIN rechts	(88) / 28.03.2520FS	**104,90**
WE FS DIN links	(88) / 28.03.2530FS	**104,90**

Schwarz matt		
Ausführung	Bestell-Nr.	€/GRT
BB	(88) / 28.03.2600	**78,60**
PZ	(88) / 28.03.2610	**78,60**
WC	(88) / 28.03.2640	**89,10**
WE DIN rechts	(88) / 28.03.2620	**99,60**
WE DIN links	(88) / 28.03.2630	**99,60**
PZ Halbgarnitur DIN rechts	28.03.2650	**42,50**
PZ Halbgarnitur DIN links	28.03.2660	**42,50**
(Ö) BRD: Geprüft nach FS-AbZ erteilt, geeignet für Feuer- und Rauchschutztüren.		
PZ FS	(88) / 28.03.2610FS	**99,60**
WE FS DIN rechts	(88) / 28.03.2620FS	**120,60**
WE FS DIN links	(88) / 28.03.2630FS	**120,60**

Pashmina Grau		
Ausführung	Bestell-Nr.	€/GRT
BB	(88) / 28.03.2800	**78,60**
PZ	(88) / 28.03.2810	**78,60**
WC	(88) / 28.03.2840	**89,10**
WE DIN rechts	(88) / 28.03.2820	**99,60**
WE DIN links	(88) / 28.03.2830	**99,60**
PZ Halbgarnitur DIN rechts	28.03.2850	**42,50**
PZ Halbgarnitur DIN links	28.03.2860	**42,50**
(Ö) BRD: Geprüft nach FS-AbZ erteilt, geeignet für Feuer- und Rauchschutztüren.		
PZ FS	(88) / 28.03.2810FS	**99,60**
WE FS DIN rechts	(88) / 28.03.2820FS	**120,60**
WE FS DIN links	(88) / 28.03.2830FS	**120,60**

SUHL - R

- Metallunterkonstruktion
- Magnettechnik
- Mit Hochhaltefeder
- Fest / drehbar gelagert
- Rosette Ø 54 mm
- Geprüft nach:
  EN 1906 Gebrauchskategorie 3

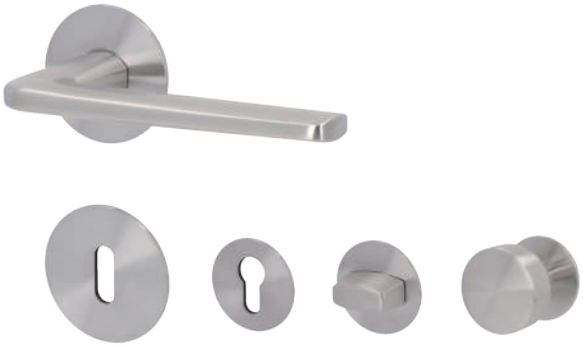

Ausführung	Edelstahl-sat. Bestell-Nr.	€/GRT
BB	(88) / 28.03.3000	**68,10**
PZ	(88) / 28.03.3010	**68,10**
WC	(88) / 28.03.3040	**78,60**
WE DIN rechts	(88) / 28.03.3020	**89,10**
WE DIN links	(88) / 28.03.3030	**89,10**
PZ Halbgarnitur DIN rechts	28.03.3050	**37,20**
PZ Halbgarnitur DIN links	28.03.3060	**37,20**
(Ö) BRD: Geprüft nach FS-AbZ erteilt, geeignet für Feuer- und Rauchschutztüren.		
PZ FS	(88) / 28.03.3010FS	**89,10**
WE FS DIN rechts	(88) / 28.03.3020FS	**110,10**
WE FS DIN links	(88) / 28.03.3030FS	**110,10**

LÜBECK - R

- Metallunterkonstruktion
- Magnettechnik
- Mit Hochhaltefeder
- Fest / drehbar gelagert
- Rosette Ø 54 mm
- Geprüft nach:
  EN 1906 Gebrauchskategorie 3

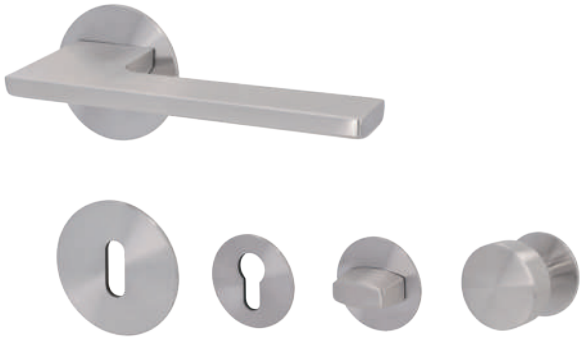

Ausführung	Edelstahl-sat. Bestell-Nr.	€/GRT
BB	(88) / 28.03.2900	**68,10**
PZ	(88) / 28.03.2910	**68,10**
WC	(88) / 28.03.2940	**78,60**
WE DIN rechts	(88) / 28.03.2920	**89,10**
WE DIN links	(88) / 28.03.2930	**89,10**
PZ Halbgarnitur DIN rechts	28.03.2950	**37,20**
PZ Halbgarnitur DIN links	28.03.2960	**37,20**
(Ö) BRD: Geprüft nach FS-AbZ erteilt, geeignet für Feuer- und Rauchschutztüren.		
PZ FS	(88) / 28.03.2910FS	**89,10**
WE FS DIN rechts	(88) / 28.03.2920FS	**110,10**
WE FS DIN links	(88) / 28.03.2930FS	**110,10**

TRIER - R

- Metallunterkonstruktion
- Magnettechnik
- Mit Hochhaltefeder
- Fest / drehbar gelagert
- Rosette Ø 54 mm
- Geprüft nach:
  EN 1906 Gebrauchskategorie 3

	Edelstahl-pol./Es-sat.	
Ausführung	(Ö) (D) Bestell-Nr.	€/GRT
BB	(88) / 28.02.9300	**56,60**
PZ	(88) / 28.02.9310	**56,60**
WC	(88) / 28.02.9340	**67,10**
WE DIN rechts	(88) / 28.02.9320	**77,60**
WE DIN links	(88) / 28.02.9330	**77,60**
(Ö) BRD: Geprüft nach FS-AbZ erteilt, geeignet für Feuer- und Rauchschutztüren.		
PZ FS	(88) / 28.02.9310FS	**77,60**
WE FS DIN rechts	(88) / 28.02.9320FS	**98,60**
WE FS DIN links	(88) / 28.02.9330FS	**98,60**

HAMBURG - R

- Metallunterkonstruktion
- Magnettechnik
- Mit Hochhaltefeder
- Fest / drehbar gelagert
- Rosette Ø 54 mm
- Geprüft nach:
  EN 1906 Gebrauchskategorie 3

	Edelstahl-pol./Es-sat.	
Ausführung	(Ö) (D) Bestell-Nr.	€/GRT
BB	(88) / 28.02.1500	**58,70**
PZ	(88) / 28.02.1510	**58,70**
WC	(88) / 28.02.1540	**69,20**
(Ö) BRD: Geprüft nach FS-AbZ erteilt, geeignet für Feuer- und Rauchschutztüren.		
PZ FS	(88) / 28.02.1510FS	**79,70**

MAINZ SQUARE - R

- Metallunterkonstruktion
- Magnettechnik
- Mit Hochhaltefeder
- Fest / drehbar gelagert
- Rosette □ 54 x 54 mm
- Geprüft nach:
  EN 1906 Gebrauchskategorie 3

Edelstahl-sat.		
Ausführung	Bestell-Nr.	€/GRT
BB	(88) / 28.02.9500	**48,20**
PZ	(88) / 28.02.9510	**48,20**
WC	(88) / 28.02.9540	**58,70**
WE DIN rechts	(88) / 28.02.9520	**69,20**
WE DIN links	(88) / 28.02.9530	**69,20**
PZ Halbgarnitur DIN rechts	28.02.9580	**27,20**
PZ Halbgarnitur DIN links	28.02.9090	**27,20**
BRD: Geprüft nach DIN 18273. Ö: Geprüft nach FS-AbZ erteilt, geeignet für Feuer- und Rauchschutztüren.		
PZ FS	(88) / 28.02.9510FS	**69,20**
WE FS DIN rechts	(88) / 28.02.9520FS	**90,20**
WE FS DIN links	(88) / 28.02.9530FS	**90,20**

Schwarz matt		
Ausführung	Bestell-Nr.	€/GRT
BB	(88) / 28.03.1300	**63,90**
PZ	(88) / 28.03.1310	**63,90**
WC	(88) / 28.03.1340	**74,40**
WE DIN rechts	(88) / 28.03.1320	**84,90**
WE DIN links	(88) / 28.03.1330	**84,90**
PZ Halbgarnitur DIN rechts	28.03.1350	**35,10**
PZ Halbgarnitur DIN links	28.03.1360	**35,10**
(Ö) BRD: Geprüft nach FS-AbZ erteilt, geeignet für Feuer- und Rauchschutztüren.		
PZ FS	(88) / 28.03.1310FS	**84,90**
WE FS DIN rechts	(88) / 28.03.1320FS	**105,90**
WE FS DIN links	(88) / 28.03.1330FS	**105,90**

Pashmina Grau		
Ausführung	Bestell-Nr.	€/GRT
BB	(88) / 28.03.1500	**63,90**
PZ	(88) / 28.03.1510	**63,90**
WC	(88) / 28.03.1540	**74,40**
WE DIN rechts	(88) / 28.03.1520	**84,90**
WE DIN links	(88) / 28.03.1530	**84,90**
PZ Halbgarnitur DIN rechts	28.03.1550	**35,10**
PZ Halbgarnitur DIN links	28.03.1560	**35,10**
(Ö) BRD: Geprüft nach FS-AbZ erteilt, geeignet für Feuer- und Rauchschutztüren.		
PZ FS	(88) / 28.03.1510FS	**84,90**
WE FS DIN rechts	(88) / 28.03.1520FS	**105,90**
WE FS DIN links	(88) / 28.03.1530FS	**105,90**

KÖLN SQUARE - R

- Metallunterkonstruktion
- Magnettechnik
- Mit Hochhaltefeder
- Fest / drehbar gelagert
- Rosette □ 54 x 54 mm
- Geprüft nach:
  EN 1906 Gebrauchskategorie 3

Edelstahl-sat.		
Ausführung	Bestell-Nr.	€/GRT
BB	(88) / 28.03.1700	**54,50**
PZ	(88) / 28.03.1710	**54,50**
WC	(88) / 28.03.1740	**65,00**
WE DIN rechts	(88) / 28.03.1720	**75,50**
WE DIN links	(88) / 28.03.1730	**75,50**
PZ Halbgarnitur DIN rechts	28.03.1750	**30,40**
PZ Halbgarnitur DIN links	28.03.1760	**30,40**
(Ö) BRD: Geprüft nach FS-AbZ erteilt, geeignet für Feuer- und Rauchschutztüren.		
PZ FS	(88) / 28.03.1710FS	**75,50**
WE FS DIN rechts	(88) / 28.03.1720FS	**96,50**
WE FS DIN links	(88) / 28.03.1730FS	**96,50**

Schwarz matt		
Ausführung	Bestell-Nr.	€/GRT
BB	(88) / 28.03.1800	**70,20**
PZ	(88) / 28.03.1810	**70,20**
WC	(88) / 28.03.1840	**80,70**
WE DIN rechts	(88) / 28.03.1820	**91,20**
WE DIN links	(88) / 28.03.1830	**91,20**
PZ Halbgarnitur DIN rechts	28.03.1850	**38,30**
PZ Halbgarnitur DIN links	28.03.1860	**38,30**
(Ö) BRD: Geprüft nach FS-AbZ erteilt, geeignet für Feuer- und Rauchschutztüren.		
PZ FS	(88) / 28.03.1810FS	**91,20**
WE FS DIN rechts	(88) / 28.03.1820FS	**112,20**
WE FS DIN links	(88) / 28.03.1830FS	**112,20**

Pashmina Grau		
Ausführung	Bestell-Nr.	€/GRT
BB	(88) / 28.03.2000	**70,20**
PZ	(88) / 28.03.2010	**70,20**
WC	(88) / 28.03.2040	**80,70**
WE DIN rechts	(88) / 28.03.2020	**91,20**
WE DIN links	(88) / 28.03.2030	**91,20**
PZ Halbgarnitur DIN rechts	28.03.2050	**38,30**
PZ Halbgarnitur DIN links	28.03.2060	**38,30**
(Ö) BRD: Geprüft nach FS-AbZ erteilt, geeignet für Feuer- und Rauchschutztüren.		
PZ FS	(88) / 28.03.2010FS	**91,20**
WE FS DIN rechts	(88) / 28.03.2020FS	**112,20**
WE FS DIN links	(88) / 28.03.2030FS	**112,20**

DRESDEN SQUARE - R

- Metallunterkonstruktion
- Magnettechnik
- Mit Hochhaltefeder
- Fest / drehbar gelagert
- Rosette □ 54 x 54 mm
- Geprüft nach:
  EN 1906 Gebrauchskategorie 3

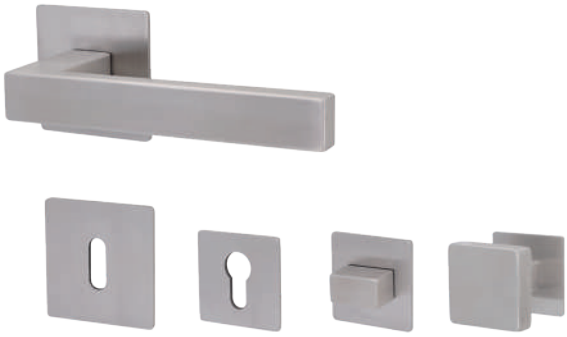

Ausführung	Edelstahl-sat. Bestell-Nr.	€/GRT
BB	(88) / 28.03.0800	**52,40**
PZ	(88) / 28.03.0810	**52,40**
WC	(88) / 28.03.0840	**62,90**
WE DIN rechts	(88) / 28.03.0820	**73,40**
WE DIN links	(88) / 28.03.0830	**73,40**
(Ö) BRD: Geprüft nach FS-AbZ erteilt, geeignet für Feuer- und Rauchschutztüren.		
PZ FS	(88) / 28.03.0810FS	**73,40**
WE FS DIN rechts	(88) / 28.03.0820FS	**94,40**
WE FS DIN links	(88) / 28.03.0830FS	**94,40**

WC-ROSETTENPAAR ELEGANT

- Metallunterkonstruktion
- Magnettechnik
- Rosette Ø 54 mm
- Inklusive Montagezubehör
- WC-Stift 6 mm inkl. Hülse 6/7 und 6/8 mm

Farbe	Bestell-Nr.	€/PR
Edelstahl-sat.	28.02.8540	**23,10**
Schwarz matt	28.02.8560	**27,30**

WC-ROSETTENPAAR ELEGANT

- Metallunterkonstruktion
- Magnettechnik
- Rosette 54x54 mm
- Inklusive Montagezubehör
- WC-Stift 6 mm inkl. Hülse 6/7 und 6/8 mm

Farbe	Bestell-Nr.	€/PR
Edelstahl-sat.	28.02.8580	**25,20**
Schwarz matt	28.02.8600	**29,40**

DOHA - R

- Edelstahl satiniert
- Metallunterkonstruktion
- Mit Hochhaltefeder
- Fest / drehbar gelagert
- Schraubrosette Ø 52 mm

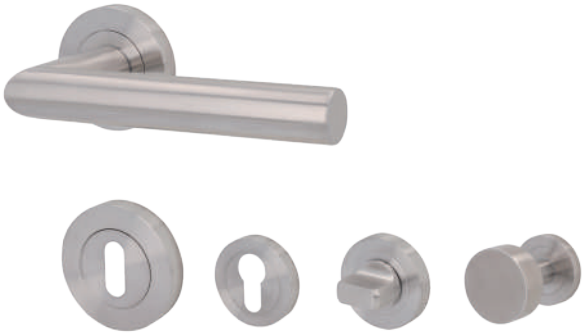

Ausführung	Bestell-Nr.	/GRT
BB	88.02.4900	**31,40**
PZ	88.02.4910	**31,40**
WC	(88) / 28.02.4940	**41,90**
WE DIN rechts	88.02.4920	**52,40**
WE DIN links	88.02.4930	**52,40**

TOULOUSE - R

- Edelstahl satiniert
- Metallunterkonstruktion
- Mit Hochhaltefeder
- Fest / drehbar gelagert
- Schraubrosette Ø 52 mm

Ausführung	Bestell-Nr.	€/GRT
BB	88.02.8800	**32,60**
PZ	88.02.8810	**32,60**
WC	(88) / 28.02.8820	**43,10**
WE DIN rechts	88.02.8830	**53,60**
WE DIN links	88.02.8840	**53,60**

SYDNEY - R

- Edelstahl satiniert
- Metallunterkonstruktion
- Mit Hochhaltefeder
- Fest / drehbar gelagert
- Schraubrosette Ø 52 mm

Ausführung	Bestell-Nr.	/GRT
BB	88.02.9600	**37,70**
PZ	88.02.9610	**37,70**
WC	(88) / 28.02.9620	**48,20**
WE DIN rechts	88.02.9630	**58,70**
WE DIN links	88.02.9640	**58,70**

NANTES - R

- Edelstahl satiniert
- Metallunterkonstruktion
- Mit Hochhaltefeder
- Fest / drehbar gelagert
- Schraubrosette Ø 52 mm

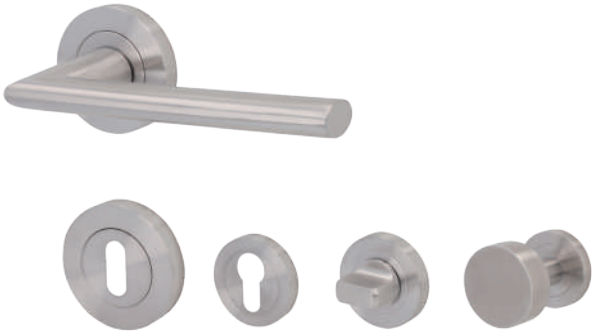

Ausführung	Bestell-Nr.	/GRT
BB	88.02.0900	**52,40**
PZ	88.02.0910	**52,40**
WC	(88) / 28.02.0990	**62,90**
WE DIN rechts	88.02.0920	**73,40**
WE DIN links	88.02.0930	**73,40**

PALMA - R

- Edelstahl satiniert
- Metallunterkonstruktion
- Mit Hochhaltefeder
- Fest / drehbar gelagert
- Schraubrosette Ø 52 mm

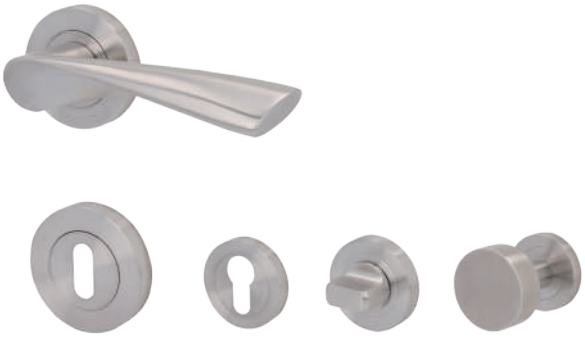

Ausführung	Bestell-Nr.	€/GRT
BB	88.02.9400	**51,30**
PZ	88.02.9410	**51,30**
WC	(88) / 28.02.9420	**61,80**
WE DIN rechts	88.02.9430	**72,30**
WE DIN links	88.02.9440	**72,30**

DENVER - R

- Edelstahl poliert / Edelstahl satiniert
- Metallunterkonstruktion
- Mit Hochhaltefeder
- Fest / drehbar gelagert
- Schraubrosette Ø 52 mm

Ausführung	Bestell-Nr.	€/GRT
BB	88.02.8400	**41,90**
PZ	88.02.8410	**41,90**
WC	(88) / 28.02.8420	**52,40**
WE DIN rechts	88.02.8430	**62,90**
WE DIN links	88.02.8440	**62,90**

NEAPEL - R

- Edelstahl poliert / Edelstahl satiniert
- Metallunterkonstruktion
- Mit Hochhaltefeder
- Fest / drehbar gelagert
- Schraubrosette Ø 52 mm

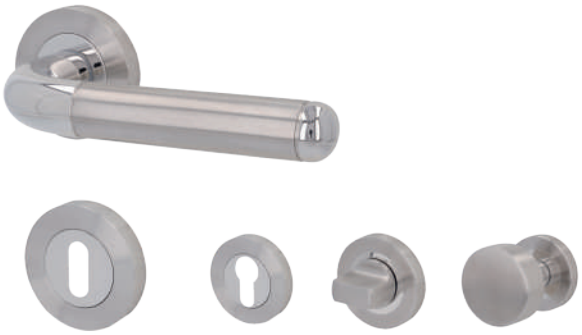

Ausführung	Bestell-Nr.	€/GRT
BB	88.02.8200	**36,60**
PZ	88.02.8210	**36,60**
WC	(88) / 28.02.8220	**47,10**
WE DIN rechts	88.02.8230	**57,60**
WE DIN links	88.02.8240	**57,60**

EINDHOVEN - R

- Edelstahl poliert / Edelstahl satiniert
- Metallunterkonstruktion
- Mit Hochhaltefeder
- Fest / drehbar gelagert
- Schraubrosette Ø 52 mm

Ausführung	Bestell-Nr.	€/GRT
BB	88.02.5800	**41,90**
PZ	88.02.5810	**41,90**
WC	(88) / 28.02.5820	**52,40**
WE DIN rechts	88.02.5830	**62,90**
WE DIN links	88.02.5840	**62,90**

MERAN - R

- Edelstahl poliert / Edelstahl satiniert
- Metallunterkonstruktion
- Mit Hochhaltefeder
- Fest / drehbar gelagert
- Schraubrosette Ø 52 mm

Ausführung	Bestell-Nr.	€/GRT
BB	88.02.8100	**36,80**
PZ	88.02.8110	**36,80**
WC	(88) / 28.02.8120	**47,30**
WE DIN rechts	88.02.8130	**57,80**
WE DIN links	88.02.8140	**57,80**

LONDON - R

- Chrom / Edelstahlfärbig satiniert
- Metallunterkonstruktion
- Mit Hochhaltefeder
- Fest / drehbar gelagert
- Schraubrosette Ø 52 mm

Ausführung	Bestell-Nr.	€/GRT
BB	88.02.1600	**38,90**
PZ	88.02.1610	**38,90**
WC	(88) / 28.02.1620	**49,40**
WE DIN rechts	88.02.1640	**59,90**
WE DIN links	88.02.1630	**59,90**

BB-ROSETTE COMFORT

- Metallunterkonstruktion
- Schraubrosette Ø 52 mm
- Zur gegenseitigen Verschraubung
- Ohne Montagezubehör

Farbe	Bestell-Nr.	€/STK
Edelstahl-sat.	88.02.7770	**6,70**
Edelstahl-pol./Es-sat.	88.02.7780	**7,80**

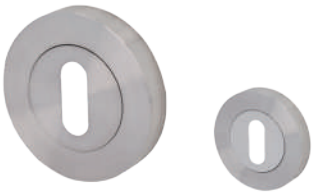

PZ-ROSETTE COMFORT

- Metallunterkonstruktion
- Schraubrosette Ø 52 mm
- Zur gegenseitigen Verschraubung
- Ohne Montagezubehör

Farbe	Bestell-Nr.	€/STK
Edelstahl-sat.	88.02.9970	**6,70**
Edelstahl-pol./Es-sat.	88.02.9960	**7,80**

WC-ROSETTENPAAR COMFORT

- Metallunterkonstruktion
- Schraubrosette Ø 52 mm
- Zur gegenseitigen Verschraubung
- Inklusive Montagezubehör
- WC-Stift 7 mm inkl. Hülse 7/8 mm

Farbe	Bestell-Nr.	€/PR
Edelstahl-sat.	88.02.9990	**19,30**
Edelstahl-pol./Es-sat.	88.02.9980	**21,20**

WC-ROSETTENPAAR COMFORT

- Nylonunterkonstruktion
- Clipsrosette Ø 52 mm
- Inklusive Montagezubehör
- Mit Sichtfenster rot/weiß
- WC-Stift 6 mm (ohne Hülse)

Farbe	Bestell-Nr.	€/PR
Edelstahl-sat.	28.02.0770	**15,50**

MONACO II - R

- Edelstahl satiniert
- Metallunterkonstruktion
- Mit Hochhaltefeder
- Fest / drehbar gelagert
- Clipsrosette Ø 52 mm

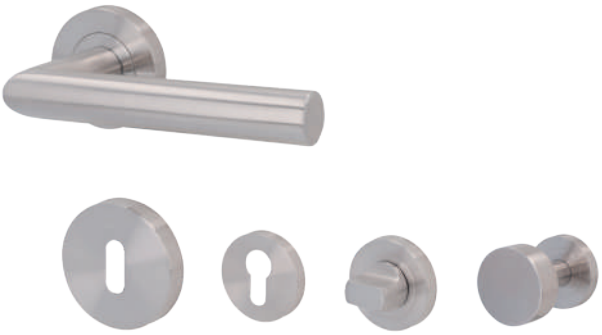

Ausführung	Bestell-Nr.	€/GRT
BB	88.02.6400	**28,40**
PZ	88.02.6410	**28,40**
WC	(88) / 28.02.6420	**38,90**
WE DIN rechts	88.02.6430	**49,40**
WE DIN links	88.02.6440	**49,40**

MONACO SQUARE - R

- Edelstahl satiniert
- Metallunterkonstruktion
- Mit Hochhaltefeder
- Fest / drehbar gelagert
- Clipsrosette □ 53 x 53 mm

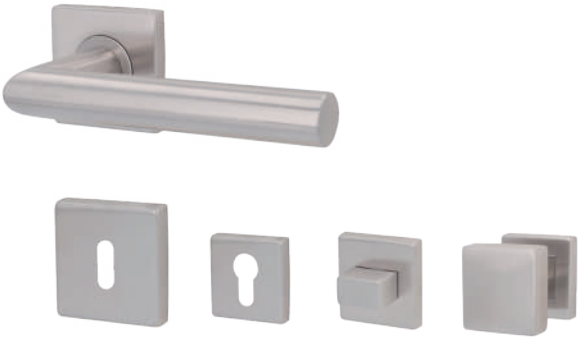

Ausführung	Bestell-Nr.	/GRT
BB	88.03.0010	**32,60**
PZ	88.03.0020	**32,60**
WC	(88) / 28.03.0030	**43,10**
WE DIN rechts	88.03.0050	**53,60**
WE DIN links	88.03.0040	**53,60**

MONACO II SQUARE - R

- Edelstahl satiniert
- Metallunterkonstruktion
- Mit Hochhaltefeder
- Fest / drehbar gelagert
- Clipsrosette □ 53 x 53 mm

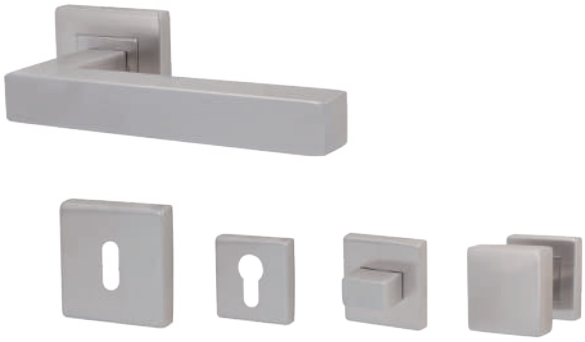

Ausführung	Bestell-Nr.	/GRT
BB	88.03.0100	**37,70**
PZ	88.03.0110	**37,70**
WC	(88) / 28.03.0120	**48,20**
WE DIN rechts	88.03.0130	**58,70**
WE DIN links	88.03.0140	**58,70**

NIZZA II - R

- Edelstahl satiniert
- Metallunterkonstruktion
- Mit Hochhaltefeder
- Fest / drehbar gelagert
- Clipsrosette Ø 52 mm

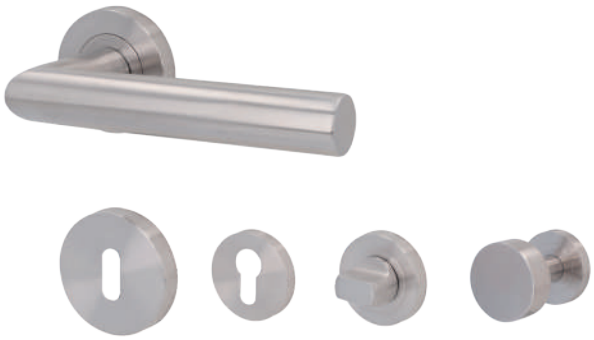

Ausführung	Bestell-Nr.	€/GRT
BB	88.02.1400	**32,60**
PZ	88.02.1410	**32,60**
WC	(88) / 28.02.1420	**43,10**
WE DIN rechts	88.02.1430	**53,60**
WE DIN links	88.02.1440	**53,60**

HOUSTON - R

- Edelstahl satiniert
- Metallunterkonstruktion
- Mit Hochhaltefeder
- Fest / drehbar gelagert
- Clipsrosette Ø 52 mm

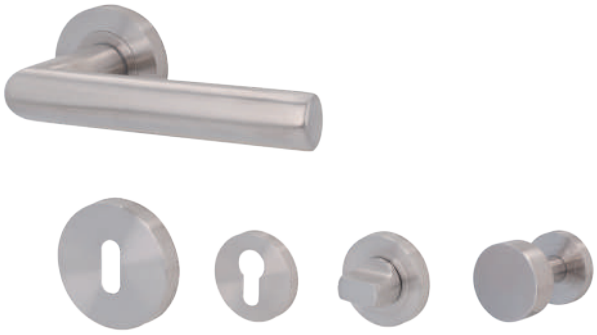

Ausführung	Bestell-Nr.	/GRT
BB	88.02.7500	**36,80**
PZ	88.02.7510	**36,80**
WC	(88) / 28.02.7540	**47,30**
WE DIN rechts	88.02.7520	**57,80**
WE DIN links	88.02.7530	**57,80**

LOS ANGELES SQUARE - R

- Edelstahl satiniert
- Metallunterkonstruktion
- Mit Hochhaltefeder
- Fest / drehbar gelagert
- Clipsrosette □ 53 x 53 mm

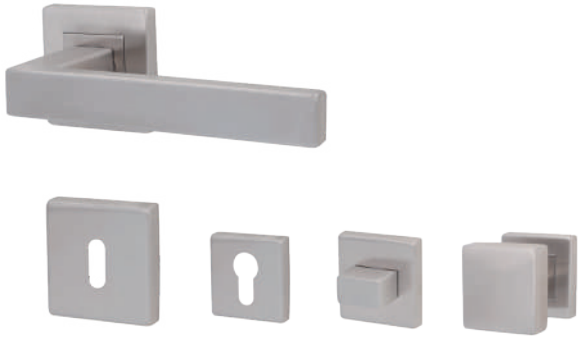

Ausführung	Bestell-Nr.	/GRT
BB	88.03.0700	**41,90**
PZ	88.03.0710	**41,90**
WC	(88) / 28.03.0740	**52,40**
WE DIN rechts	88.03.0720	**62,90**
WE DIN links	88.03.0730	**62,90**

TUNIS II - R

- Edelstahl satiniert
- Metallunterkonstruktion
- Mit Hochhaltefeder
- Fest / drehbar gelagert
- Clipsrosette Ø 52 mm

Ausführung	Bestell-Nr.	€/GRT
BB	88.02.6600	**30,30**
PZ	88.02.6610	**30,30**
WC	(88) / 28.02.6620	**40,80**
WE DIN rechts	88.02.6630	**51,30**
WE DIN links	88.02.6640	**51,30**

LIVERPOOL II - R

- Edelstahl satiniert
- Metallunterkonstruktion
- Mit Hochhaltefeder
- Fest / drehbar gelagert
- Clipsrosette Ø 52 mm

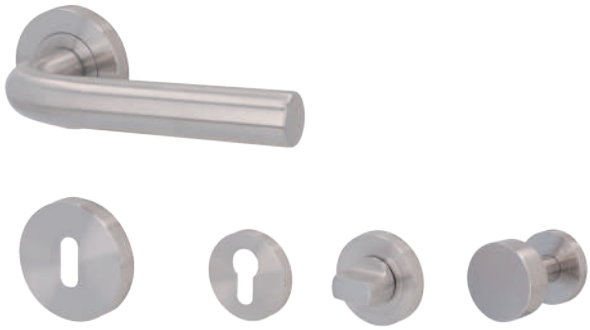

Ausführung	Bestell-Nr.	€/GRT
BB	88.02.6800	**27,30**
PZ	88.02.6810	**27,30**
WC	(88) / 28.02.6820	**37,80**
WE DIN rechts	88.02.6830	**48,30**
WE DIN links	88.02.6840	**48,30**

KOPENHAGEN II - R

- Edelstahl satiniert
- Metallunterkonstruktion
- Mit Hochhaltefeder
- Fest / drehbar gelagert
- Clipsrosette Ø 52 mm

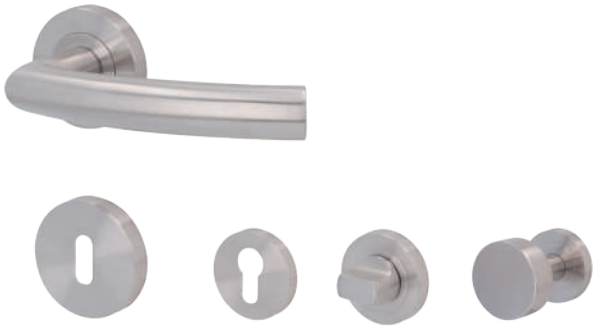

Ausführung	Bestell-Nr.	€/GRT
BB	88.02.7000	**28,40**
PZ	88.02.7010	**28,40**
WC	(88) / 28.02.7020	**38,90**
WE DIN rechts	88.02.7030	**49,40**
WE DIN links	88.02.7040	**49,40**

PORTO II - R

- Edelstahl satiniert
- Metallunterkonstruktion
- Mit Hochhaltefeder
- Fest / drehbar gelagert
- Clipsrosette Ø 52 mm

Ausführung	Bestell-Nr.	€/GRT
BB	88.02.7200	**29,40**
PZ	88.02.7210	**29,40**
WC	(88) / 28.02.7220	**39,90**
WE DIN rechts	88.02.7230	**50,40**
WE DIN links	88.02.7240	**50,40**

NASSAU II - R

- Edelstahl satiniert
- Metallunterkonstruktion
- Mit Hochhaltefeder
- Fest / drehbar gelagert
- Clipsrosette Ø 52 mm

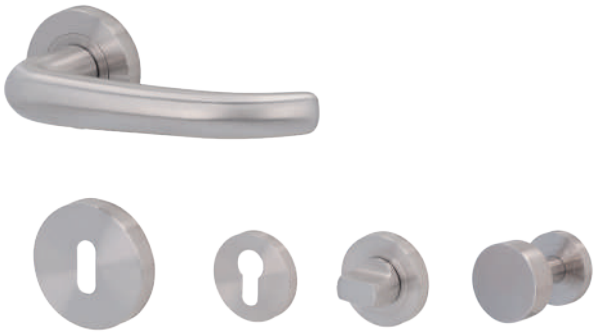

Ausführung	Bestell-Nr.	€/GRT
BB	88.02.7600	**37,80**
PZ	88.02.7610	**37,80**
WC	(88) / 28.02.7620	**48,30**
WE DIN rechts	88.02.7630	**58,80**
WE DIN links	88.02.7640	**58,80**

KYOTO - R

- Edelstahl satiniert
- Metallunterkonstruktion
- Mit Hochhaltefeder
- Fest / drehbar gelagert
- Clipsrosette Ø 52 mm

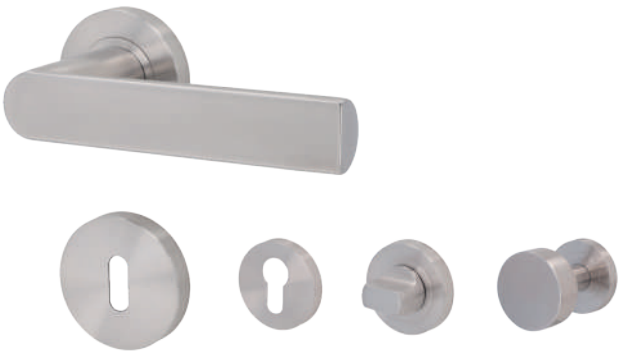

Ausführung	Bestell-Nr.	/GRT
BB	88.02.3100	**37,80**
PZ	88.02.3110	**37,80**
WC	(88) / 28.02.3120	**48,30**
WE DIN rechts	88.02.3130	**58,80**
WE DIN links	88.02.3140	**58,80**

ATHEN II - R

- Edelstahl satiniert
- Metallunterkonstruktion
- Mit Hochhaltefeder
- Fest / drehbar gelagert
- Clipsrosette Ø 52 mm

Ausführung	Bestell-Nr.	€/GRT
BB	88.02.8000	**36,80**
PZ	88.02.8010	**36,80**
WC	(88) / 28.02.8020	**47,30**
WE DIN rechts	88.02.8030	**57,80**
WE DIN links	88.02.8040	**57,80**

DUBLIN II - R

- Edelstahl poliert / Edelstahl satiniert
- Metallunterkonstruktion
- Mit Hochhaltefeder
- Fest / drehbar gelagert
- Clipsrosette Ø 52 mm

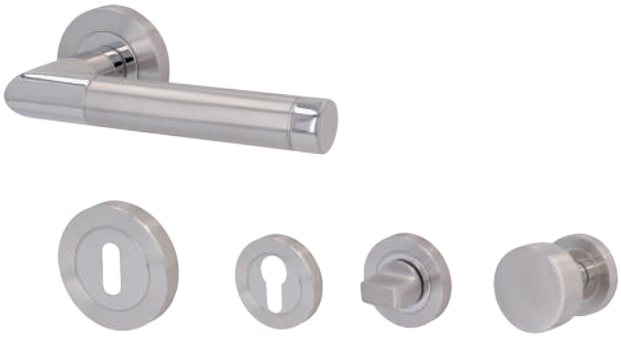

Ausführung	Bestell-Nr.	€/GRT
BB	88.02.6200	**34,70**
PZ	88.02.6210	**34,70**
WC	(88) / 28.02.6220	**45,20**
WE DIN rechts	88.02.6230	**55,70**
WE DIN links	88.02.6240	**55,70**

BB-ROSETTE STABIL

- Metallunterkonstruktion
- Clipsrosette Ø 52 mm
- Zur gegenseitigen Verschraubung
- Ohne Montagezubehör

Farbe	Bestell-Nr.	€/STK
Edelstahl-sat.	88.02.7740	**6,30**
Edelstahl-pol./Es-sat.	88.02.7750	**7,10**

PZ-ROSETTE STABIL

- Metallunterkonstruktion
- Clipsrosette Ø 52 mm
- Zur gegenseitigen Verschraubung
- Ohne Montagezubehör

Farbe	Bestell-Nr.	€/STK
Edelstahl-sat.	88.02.7710	**6,30**
Edelstahl-pol./Es-sat.	88.02.7700	**7,10**

BLINDROSETTE STABIL

- Metallunterkonstruktion
- Clipsrosette Ø 52 mm
- Zur gegenseitigen Verschraubung
- Ohne Montagezubehör

Farbe	Bestell-Nr.	€/STK
Edelstahl-sat.	88.02.7760	**8,00**

WC-ROSETTENPAAR STABIL

- Metallunterkonstruktion
- Clipsrosette Ø 52 mm
- Zur gegenseitigen Verschraubung
- Inklusive Montagezubehör
- WC-Stift 7 mm inkl. Hülse 7/8 mm

Farbe	Bestell-Nr.	€/PR
Edelstahl-sat.	88.02.9990	**19,30**
Edelstahl-pol./Es-sat.	88.02.9980	**21,20**

WC-ROSETTENPAAR STABIL

- Nylonunterkonstruktion
- Clipsrosette Ø 52 mm
- Inklusive Montagezubehör
- Mit Sichtfenster rot/weiß
- WC-Stift 6 mm (ohne Hülse)

Farbe	Bestell-Nr.	€/PR
Edelstahl-sat.	28.02.0770	**15,50**

BB-ROSETTENPAAR SQUARE STABIL

- Metallunterkonstruktion
- Clipsrosette □ 53 x 53 mm
- Zur gegenseitigen Verschraubung
- Ohne Montagezubehör

Farbe	Bestell-Nr.	€/PR
Edelstahl-sat.	88.03.0180	**11,90**

PZ-ROSETTENPAAR SQUARE STABIL

- Metallunterkonstruktion
- Clipsrosette □ 53 x 53 mm
- Zur gegenseitigen Verschraubung
- Ohne Montagezubehör

Farbe	Bestell-Nr.	€/PR
Edelstahl-sat.	88.03.0170	**11,90**

MOSKAU II - R

- Nylonunterkonstruktion
- Mit Hochhaltefeder
- Clipsrosette Ø 52 mm

Ausführung	Bestell-Nr.	/GRT
BB	88.02.0500	**24,00**
PZ	88.02.0510	**24,00**
WC	(88) / 28.02.0530	**34,50**
WE DIN re/li	88.02.0520	**45,00**

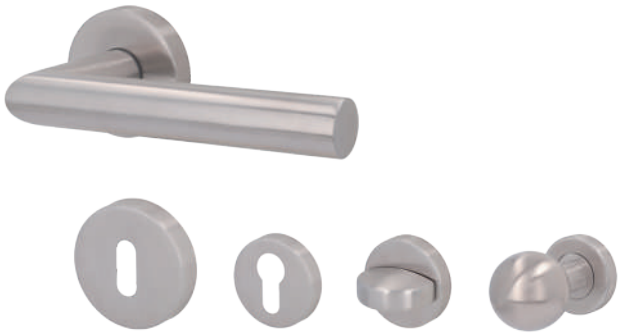

MOSKAU II - R

- Nylonunterkonstruktion
- Mit Hochhaltefeder
- Clipsrosette Ø 52 mm

Ausführung	Bestell-Nr.	€/GRT
BB	88.06.0500	**39,80**
PZ	88.06.0510	**39,80**
WC	(88) / 28.06.0530	**50,30**
WE DIN re/li	88.06.0540	**60,80**

TORONTO II - R

- Edelstahl satiniert
- Nylonunterkonstruktion
- Mit Hochhaltefeder
- Clipsrosette Ø 52 mm

Ausführung	Bestell-Nr.	€/GRT
BB	88.02.0200	**25,10**
PZ	88.02.0210	**25,10**
WC	(88) / 28.02.0230	**35,60**
WE DIN re/li	88.02.0220	**46,10**

LYON II - R

- Edelstahl satiniert
- Nylonunterkonstruktion
- Mit Hochhaltefeder
- Clipsrosette Ø 52 mm

Ausführung	Bestell-Nr.	/GRT
BB	88.02.0400	**23,00**
PZ	88.02.0410	**23,00**
WC	(88) / 28.02.0430	**33,50**
WE DIN re/li	88.02.0420	**44,00**

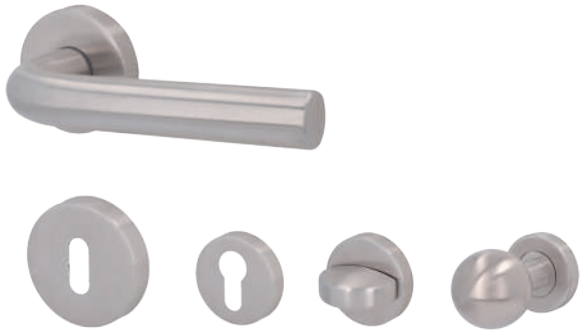

KINGSTON II - R

- Edelstahl satiniert
- Nylonunterkonstruktion
- Mit Hochhaltefeder
- Clipsrosette Ø 52 mm

Ausführung	Bestell-Nr.	/GRT
BB	88.02.0300	**24,00**
PZ	88.02.0310	**24,00**
WC	(88) / 28.02.0330	**34,50**
WE DIN re/li	88.02.0320	**45,00**

BOSTON - R

- Edelstahl satiniert
- Nylonunterkonstruktion
- Mit Hochhaltefeder
- Clipsrosette Ø 52 mm

Ausführung	Bestell-Nr.	€/GRT
BB	88.02.7100	**28,20**
PZ	88.02.7110	**28,20**
WC	(88) / 28.02.7130	**38,70**
WE DIN re/li	88.02.7120	**49,20**

PEKING II - R

- Edelstahl satiniert
- Nylonunterkonstruktion
- Mit Hochhaltefeder
- Clipsrosette Ø 52 mm

Ausführung	Bestell-Nr.	/GRT
BB	88.02.0600	**25,10**
PZ	88.02.0610	**25,10**
WC	(88) / 28.02.0640	**35,60**
WE DIN rechts	88.02.0620	**46,10**
WE DIN links	88.02.0630	**46,10**

SHANGHAI II - R

- Edelstahl satiniert
- Nylonunterkonstruktion
- Mit Hochhaltefeder
- Clipsrosette Ø 52 mm

Ausführung	Bestell-Nr.	/GRT
BB	88.02.1000	**26,10**
PZ	88.02.1010	**26,10**
WC	(88) / 28.02.1030	**36,60**
WE DIN re/li	88.02.1020	**47,10**

CHICAGO - R

- Edelstahl satiniert
- Nylonunterkonstruktion
- Mit Hochhaltefeder
- Clipsrosette Ø 52 mm

Ausführung	Bestell-Nr.	€/GRT
BB	88.02.8900	**28,20**
PZ	88.02.8910	**28,20**
WC	(88) / 28.02.8930	**38,70**
WE DIN re/li	88.02.8920	**49,20**

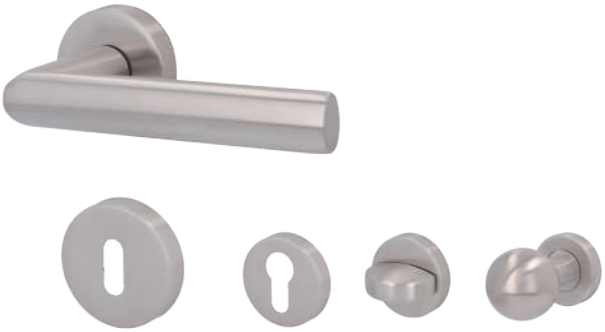

NORDPOL - R

- Edelstahl satiniert
- Nylonunterkonstruktion
- Mit Hochhaltefeder
- Clipsrosette Ø 52 mm

Ausführung	Bestell-Nr.	€/GRT
BB	82.90.0010	**32,40**
PZ	82.90.0020	**32,40**
WC	(82) / 32.90.0050	**42,90**
WE DIN re/li	82.90.0030	**53,40**

HONGKONG - R

- Edelstahl satiniert
- Nylonunterkonstruktion
- Mit Hochhaltefeder
- Clipsrosette Ø 52 mm

Ausführung	Bestell-Nr.	€/GRT
BB	88.02.8700	**32,40**
PZ	88.02.8710	**32,40**
WC	(88) / 28.02.8730	**42,90**
WE DIN re/li	88.02.8720	**53,40**

DETROIT - R

- Edelstahl satiniert
- Nylonunterkonstruktion
- Mit Hochhaltefeder
- Clipsrosette Ø 52 mm

Ausführung	Bestell-Nr.	/GRT
BB	88.02.7300	**30,30**
PZ	88.02.7310	**30,30**
WC	(88) / 28.02.7330	**40,80**
WE DIN re/li	88.02.7320	**51,30**

NEW YORK II - R

- Edelstahl poliert / Edelstahl satiniert
- Nylonunterkonstruktion
- Mit Hochhaltefeder
- Clipsrosette Ø 52 mm

Ausführung	Bestell-Nr.	€/GRT
BB	(88) / 28.02.0010	**27,20**
PZ	(88) / 28.02.0020	**27,20**
WC	(88) / 28.02.0040	**37,70**
WE DIN re/li	(88) / 28.02.0030	**48,20**

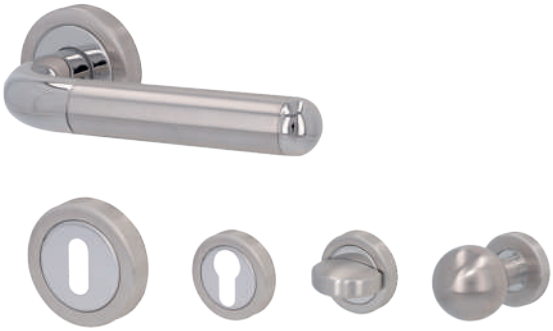

DALLAS II - R

- Edelstahl poliert / Edelstahl satiniert
- Nylonunterkonstruktion
- Mit Hochhaltefeder
- Clipsrosette Ø 52 mm

Ausführung	Bestell-Nr.	/GRT
BB	88.02.0100	**30,50**
PZ	88.02.0110	**30,50**
WC	(88) / 28.02.0130	**41,00**
WE DIN re/li	88.02.0120	**51,50**

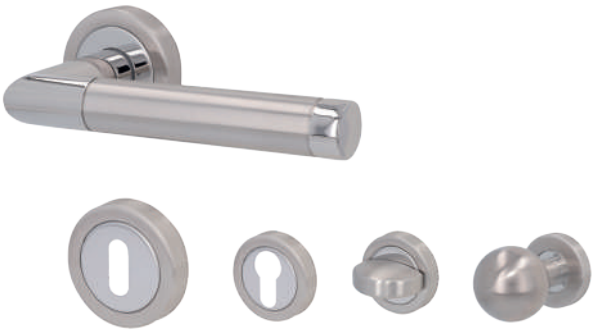

BB-ROSETTE LIGHT

- Nylonunterkonstruktion
- Clipsrosette Ø 52 mm
- Zur gegenseitigen Verschraubung
- Ohne Montagezubehör

Farbe	Bestell-Nr.	€/STK
Edelstahl-sat.	28.02.0820	**5,40**
Edelstahl-pol./Es-sat.	28.02.0060	**6,20**

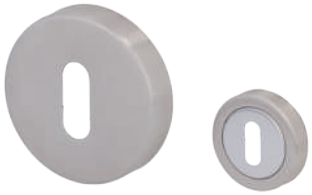

PZ-ROSETTE LIGHT

- Nylonunterkonstruktion
- Clipsrosette Ø 52 mm
- Zur gegenseitigen Verschraubung
- Ohne Montagezubehör

Farbe	Bestell-Nr.	€/STK
Edelstahl-sat.	28.02.0810	**5,40**
Edelstahl-pol./Es-sat.	28.02.0840	**6,50**

BLINDROSETTENPAAR LIGHT

- Nylonunterkonstruktion
- Clipsrosette Ø 52 mm
- Zur gegenseitigen Verschraubung
- Inklusive Montagezubehör

Farbe	Bestell-Nr.	€/PR
Edelstahl-sat.	88.02.8880	**6,00**

DRÜCKERROSETTE LIGHT

- Nylonunterkonstruktion
- Clipsrosette Ø 52 mm
- Zur gegenseitigen Verschraubung
- Ohne Montagezubehör

Farbe	Bestell-Nr.	€/STK
Edelstahl-sat.	28.02.0830	**6,50**
Edelstahl-pol./Es-sat.	28.02.0850	**7,60**

WC-ROSETTENPAAR LIGHT

- Nylonunterkonstruktion
- Clipsrosette Ø 52 mm
- Inklusive Montagezubehör
- WC-Stift 8 mm (DE) bzw. 7mm (AT)

Farbe	Bestell-Nr.	€/PR
Edelstahl-sat.	(88) / 28.02.0860	**13,20**
Edelstahl-pol./Es-sat.	(88) / 28.02.0870	**14,50**

WC-ROSETTENPAAR LIGHT

- Nylonunterkonstruktion
- Clipsrosette Ø 52 mm
- Inklusive Montagezubehör
- WC-Stift 6 mm inkl. Hülse 6/7 und 6/8 mm

Farbe	Bestell-Nr.	€/PR
Edelstahl-sat.	28.02.0730	**10,00**
Schwarz matt	28.06.0730	**14,20**

WC-ROSETTENPAAR LIGHT

- Nylonunterkonstruktion
- Clipsrosette Ø 52 mm
- Inklusive Montagezubehör
- WC-Stift 6 mm inkl. Hülse 6/7 und 6/8 mm
- Mit Sichtfenster rot/weiß

Farbe	Bestell-Nr.	€/PR
Edelstahl-sat.	28.02.0720	**15,60**
Schwarz matt	28.06.0720	**25,20**

KUGELKNOPF LIGHT

Fest verbunden

- Metallunterkonstruktion
- Clipsrosette Ø 52 mm
- Inklusive Rollenwechselstift 8x100 mm
- Inklusive Montagezubehör

Farbe	Bestell-Nr.	€/STK
Edelstahl-sat.	28.02.0700	**24,50**
Edelstahl-pol./Es-sat.	28.02.0710	**25,60**

KNOPF FLACH LIGHT

Fest verbunden

- Metallunterkonstruktion
- Clipsrosette Ø 52 mm
- Inklusive Rollenwechselstift 8x100 mm
- Inklusive Montagezubehör

Farbe	Bestell-Nr.	€/STK
Edelstahl-sat.	28.02.0080	**24,50**

NANTOU - R

- Edelstahl satiniert
- Metallunterkonstruktion
- Mit Hochhaltefeder
- Fest / drehbar gelagert
- 3-teilige Schraubrosette Ø 52 mm

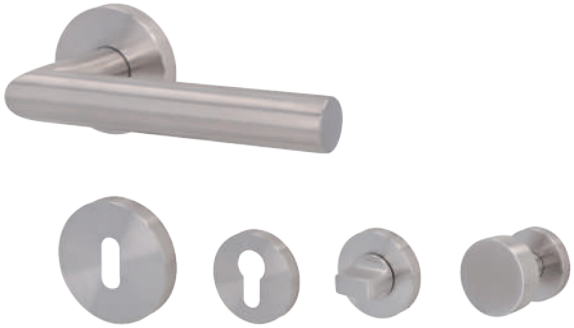

Ausführung	Bestell-Nr.	/GRT
BB	88.02.2700	**33,60**
PZ	88.02.2710	**33,60**
WC	(88) / 28.02.2720	**44,10**
WE DIN rechts	88.02.2730	**54,60**
WE DIN links	88.02.2740	**54,60**

TAIPEH - R

- Edelstahl satiniert
- Metallunterkonstruktion
- Mit Hochhaltefeder
- Fest / drehbar gelagert
- 3-teilige Schraubrosette Ø 52 mm

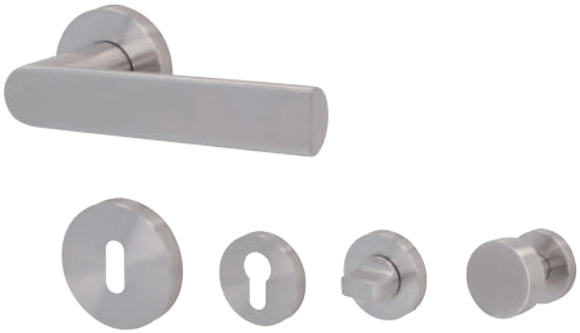

Ausführung	Bestell-Nr.	€/GRT
BB	88.02.8500	**52,40**
PZ	88.02.8510	**52,40**
WC	(88) / 28.02.8530	**62,90**
WE DIN rechts	88.02.8540	**73,40**
WE DIN links	88.02.8550	**73,40**

BB-ROSETTE FAST

- Metallunterkonstruktion
- Clipsrosette Ø 52 mm
- Zur gegenseitigen Verschraubung
- Ohne Montagezubehör

Farbe	Bestell-Nr.	€/STK
Edelstahl-sat.	88.02.7740	**6,30**

PZ-ROSETTE FAST

- Metallunterkonstruktion
- Clipsrosette Ø 52 mm
- Zur gegenseitigen Verschraubung
- Ohne Montagezubehör

Farbe	Bestell-Nr.	€/STK
Edelstahl-sat.	88.02.7710	**6,30**

MAILAND - R

- Edelstahl satiniert
- Metallunterkonstruktion
- Mit Hochhaltefeder
- Fest / drehbar gelagert
- Clipsrosette Ø 53 mm
- Drückerstift 8mm, mit Hülse auf 8,5mm
- WC-Riegel 6mm, mit Hülse 6/7 und 6/8

Ausführung	Bestell-Nr.	€/GRT
BB	89.01.0010	**27,20**
PZ	89.01.0020	**27,20**
WC	89.01.0040	**37,70**
WC mit Sichtfenster	89.01.0030	**46,60**

TRAMIN - R

- Edelstahl satiniert
- Metallunterkonstruktion
- Mit Hochhaltefeder
- Fest / drehbar gelagert
- Clipsrosette Ø 53 mm
- Drückerstift 8mm, mit Hülse auf 8,5mm
- WC-Riegel 6mm, mit Hülse 6/7 und 6/8

Ausführung	Bestell-Nr.	€/GRT
BB	89.01.0140	**28,20**
PZ	89.01.0150	**28,20**
WC	89.01.0170	**38,70**
WE DIN re/li	89.01.0180	**49,20**

ROM - R

- Edelstahl satiniert
- Metallunterkonstruktion
- Mit Hochhaltefeder
- Fest / drehbar gelagert
- Clipsrosette Ø 53 mm
- Drückerstift 8mm, mit Hülse auf 8,5mm
- WC-Riegel 6mm, mit Hülse 6/7 und 6/8

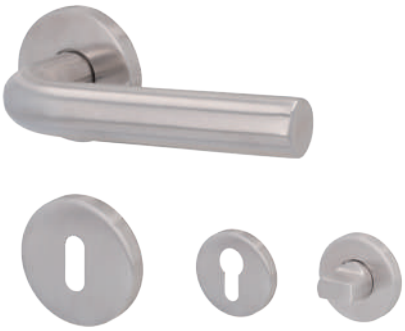

Ausführung	Bestell-Nr.	€/GRT
BB	89.01.0270	**27,20**
PZ	89.01.0280	**27,20**
WC	89.01.0300	**37,70**

BB-ROSETTE FLEXIBEL

- Metallunterkonstruktion
- Clipsrosette Ø 53 mm
- Zur gegenseitigen Verschraubung
- Ohne Montagezubehör

Farbe	Bestell-Nr.	€/STK
Edelstahl-sat.	89.01.0730	**6,00**

PZ-ROSETTE FLEXIBEL

- Metallunterkonstruktion
- Clipsrosette Ø 53 mm
- Zur gegenseitigen Verschraubung
- Ohne Montagezubehör

Farbe	Bestell-Nr.	€/STK
Edelstahl-sat.	89.01.0710	**6,30**

WC-ROSETTENPAAR FLEXIBEL

- Metallunterkonstruktion
- Clipsrosette Ø 53 mm
- Inklusive Montagezubehör
- WC-Stift 6 mm inkl. Hülse 6/7 mm und 6/8 mm

Farbe	Bestell-Nr.	€/PR
Edelstahl-sat.	89.01.0700	**24,20**

WC-ROSETTENPAAR FLEXIBEL

- Metallunterkonstruktion
- Clipsrosette Ø 53 mm
- Inklusive Montagezubehör
- WC-Stift 6 mm inkl. Hülse 6/7 mm und 6/8 mm
- Mit Sichtfenster rot/weiß

Farbe	Bestell-Nr.	€/STK
Edelstahl-sat.	89.01.0720	**29,20**

MONTREAL - R

- Edelstahl satiniert
- Nylonunterkonstruktion
- Mit Hochhaltefeder
- Fest / drehbar gelagert
- Clipsrosette Ø 55 mm

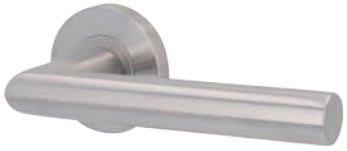

Ausführung	Bestell-Nr.	€/GRT
BB	(88) / 28.02.5300	**26,10**
PZ	(88) / 28.02.5310	**26,10**
WC	(88) / 28.02.5320	**36,60**
WE DIN rechts	(88) / 28.02.5330	**47,10**
WE DIN links	(88) / 28.02.5340	**47,10**

PERTH - R

- Edelstahl satiniert
- Nylonunterkonstruktion
- Mit Hochhaltefeder
- Fest / drehbar gelagert
- Clipsrosette Ø 55 mm

Ausführung	Bestell-Nr.	€/GRT
BB	(88) / 28.02.5400	**27,20**
PZ	(88) / 28.02.5410	**27,20**
WC	(88) / 28.02.5420	**37,70**
WE DIN rechts	(88) / 28.02.5430	**48,20**
WE DIN links	(88) / 28.02.5440	**48,20**

KURZSCHILD MOSKAU

- Edelstahl satiniert
- Für Zimmertüren
- Fest / drehbar gelagert
- Mit Hochhaltefeder
- Schildmaße 170 x 45 mm

Ausführung	Bestell-Nr.	€/GRT
BB	28.02.5050	**36,60**
PZ	28.02.5060	**36,60**
WC	28.02.5070	**47,10**
WE DIN rechts	28.02.5080	**57,60**
WE DIN links	28.02.5090	**57,60**

KURZSCHILD TORONTO

- Edelstahl satiniert
- Für Zimmertüren
- Fest / drehbar gelagert
- Mit Hochhaltefeder
- Schildmaße 170 x 45 mm

Ausführung	Bestell-Nr.	€/GRT
BB	28.02.5000	**37,70**
PZ	28.02.5010	**37,70**
WC	28.02.5020	**48,20**
WE DIN rechts	28.02.5030	**58,70**
WE DIN links	28.02.5040	**58,70**

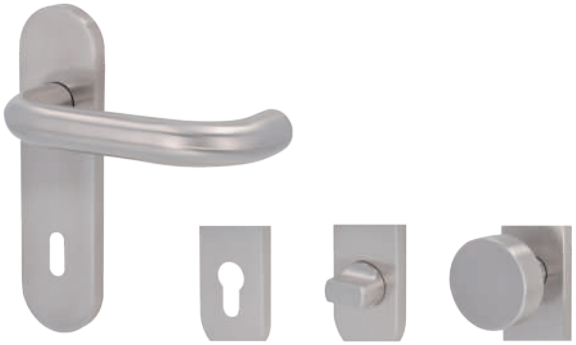

SICURA MOSKAU-LS/LS

- Edelstahl satiniert
- Hochhaltefeder
- Fest / drehbar gelagert
- Mit Stahlunterkonstruktion
- Von innen verdeckt verschraubt, Schrauben M6
- Mit Kernziehschutz (ZA), Zylinderüberstand 10-16 mm

Wohnungseingangstüren PZ-ZA 72 mm, Stift 8 mm, TS 38-42 mm			
Ausführung	DIN Richtung	Bestell-Nr.	€/GRT
Griffplatte/Drücker	PZ-ZA DIN rechts	28.02.7800	**88,20**
Griffplatte/Drücker	PZ-ZA DIN links	28.02.7810	**88,20**
Drücker/Drücker	PZ-ZA DIN rechts	28.02.7820	**85,10**
Drücker/Drücker	PZ-ZA DIN links	28.02.7830	**85,10**

Hauseingangstüren PZ-ZA 92 mm, Stift 10/8 mm, TS 68-72 mm			
Ausführung	DIN Richtung	Bestell-Nr.	€/GRT
Griffplatte/Drücker	PZ-ZA DIN rechts	28.02.7850	**90,30**
Griffplatte/Drücker	PZ-ZA DIN links	28.02.7860	**90,30**
Drücker/Drücker	PZ-ZA DIN rechts	28.02.7870	**87,20**
Drücker/Drücker	PZ-ZA DIN links	28.02.7880	**87,20**

BEFESTIGUNGSSET LS/LS

- D-Norm
- Griffplatte / Drücker
- Zur Verschraubung LS / LS
- 8 mm Rollenwechselstift
- 3 Stk. Schrauben M6

Türstärke DE	Schraube	Stift	Bestell-Nr.	€/SET
44-48 mm	M6 x 55 mm	8 x 100 mm	32.30.9900	**4,20**
49-53 mm	M6 x 60 mm	8 x 110 mm	32.30.9910	**4,70**
54-58 mm	M6 x 65 mm	8 x 110 mm	32.30.9920	**4,70**
64-68 mm	M6 x 75 mm	8 x 120 mm	32.30.9930	**5,30**

SICURA MOSKAU-LS/R

- Edelstahl satiniert
- Hochhaltefeder
- Fest / drehbar gelagert
- Mit Stahlunterkonstruktion
- Von innen verdeckt verschraubt, Schrauben M5
- Mit Kernziehschutz (ZA), Zylinderüberstand 10-16 mm

Wohnungseingangstüren PZ-ZA 72 mm, Stift 8 mm, TS 38-42 mm			
Ausführung	DIN Richtung	Bestell-Nr.	€/GRT
Griffplatte/Drücker	PZ-ZA DIN rechts	28.02.7900	**96,60**
Griffplatte/Drücker	PZ-ZA DIN links	28.02.7910	**96,60**
Drücker/Drücker	PZ-ZA DIN rechts	28.02.7920	**93,50**
Drücker/Drücker	PZ-ZA DIN links	28.02.7930	**93,50**

Hauseingangstüren PZ-ZA 92 mm, Stift 10/8 mm, TS 68-72 mm			
Ausführung	DIN Richtung	Bestell-Nr.	€/GRT
Griffplatte/Drücker	PZ-ZA DIN rechts	28.02.7950	**98,70**
Griffplatte/Drücker	PZ-ZA DIN links	28.02.7960	**98,70**
Drücker/Drücker	PZ-ZA DIN rechts	28.02.7970	**95,60**
Drücker/Drücker	PZ-ZA DIN links	28.02.7980	**95,60**

MONACO II - R

- Halbgarnitur inklusive 8 mm Stift
- Edelstahl satiniert
- Drückerlänge 130 mm
- Metallunterkonstruktion
- Mit Hochhaltefeder
- Fest / drehbar gelagert
- Clipsrosette 61 x 31 mm

Ausführung	Bestell-Nr.	€/GRT
PZ DIN rechts	88.02.6460	**20,50**
PZ DIN links	88.02.6470	**20,50**

NIZZA II - R

- Halbgarnitur inklusive 8 mm Stift
- Edelstahl satiniert
- Drückerlänge 140 mm
- Metallunterkonstruktion
- Mit Hochhaltefeder
- Fest / drehbar gelagert
- Clipsrosette 61 x 31 mm

Ausführung	Bestell-Nr.	€/GRT
PZ DIN rechts	88.02.1460	**23,60**
PZ DIN links	88.02.1470	**23,60**

TUNIS II - R

- Halbgarnitur inklusive 8 mm Stift
- Edelstahl satiniert
- Metallunterkonstruktion
- Mit Hochhaltefeder
- Fest / drehbar gelagert
- Clipsrosette 61 x 31 mm

Ausführung	Bestell-Nr.	€/GRT
PZ DIN rechts	88.02.6660	**21,50**
PZ DIN links	88.02.6670	**21,50**

PORTO II - R

- Halbgarnitur inklusive 8 mm Stift
- Edelstahl satiniert
- Metallunterkonstruktion
- Mit Hochhaltefeder
- Fest / drehbar gelagert
- Clipsrosette 61 x 31 mm

Ausführung	Bestell-Nr.	€/GRT
PZ DIN rechts	88.02.7260	**20,50**
PZ DIN links	88.02.7270	**20,50**

DUBLIN II - R

- Halbgarnitur inklusive 8 mm Stift
- Edelstahl poliert / Edelstahl satiniert
- Metallunterkonstruktion
- Mit Hochhaltefeder
- Fest / drehbar gelagert
- Cliprosette 61 x 31 mm

Ausführung	Bestell-Nr.	€/GRT
PZ DIN rechts	88.02.6260	**25,20**
PZ DIN links	88.02.6270	**25,20**

PZ-ROSETTE SMART

- Zinkdruckgußunterkonstruktion
- Clipsrosette 61 x 31 mm
- Ohne Montagezubehör

Farbe	Bestell-Nr.	€/STK
Edelstahl-sat.	88.02.5990	**3,70**

KNOPF AUF OVALROSETTE

- Edelstahl satiniert
- Metallunterkonstruktion
- Kugelknopf Ø 50 mm
- Versetzt, fest/drehbar
- Clipsrosette 61 x 31 mm

Ausführung	Bestell-Nr.	/STK
Knopf fest re./li.	88.02.5960	**21,80**
Knopf drehbar re.	88.02.5970	**26,80**
Knopf drehbar li.	88.02.5950	**26,80**

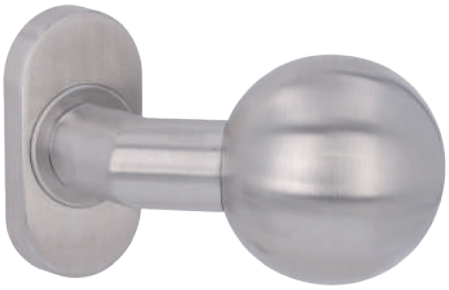

BALKO - LS

- Edelstahl satiniert
- Von innen sichtbar verschraubt
- Schildmaß 235 x 24 mm
- Schildhöhe 8 mm
- PZ 92 mm
- Türstärke 78 - 101 mm

Ausführung	Bestell-Nr.	€/GRT
Drücker/Drücker	28.82.3000	**125,00**
WE DIN rechts	28.82.3040	**146,00**
WE DIN links	28.82.3050	**146,00**

DRÜCKERPAARE

- Ganzglastür-Drückerpaare
- Inklusive Stift 8 x 90 mm
- 2 Stk. Nylonführungen 16 auf 18 mm

Modell	Oberfläche	Bestell-Nr.	€/PR
Moskau II	Edelstahl-sat.	88.02.0570	**12,00**
Toronto II	Edelstahl-sat.	88.02.0270	**13,00**
Lyon II	Edelstahl-sat.	88.02.0470	**10,90**
Kingston II	Edelstahl-sat.	88.02.0370	**12,00**
Boston	Edelstahl-sat.	88.02.7140	**16,20**
Peking II	Edelstahl-sat.	88.02.0670	**13,00**
Shanghai II	Edelstahl-sat.	88.02.1070	**14,10**
Chicago	Edelstahl-sat.	88.02.8940	**16,20**
Nassau II	Edelstahl-sat.	88.02.7650	**25,00**
Detroit	Edelstahl-sat.	88.02.7370	**18,30**
Monaco II Square	Edelstahl-sat.	88.03.0150	**25,20**
Los Angeles	Edelstahl-sat.	88.03.0750	**29,00**
Athen II	Edelstahl-sat.	88.02.8050	**23,90**
Palma	Edelstahl-sat.	88.02.9450	**38,40**
New York II	Edelstahl-pol./Es-sat.	88.02.0050	**14,70**
Dallas II	Edelstahl-pol./Es-sat.	88.02.0590	**18,10**
Denver	Edelstahl-pol./Es-sat.	88.02.8450	**29,00**
Eindhoven	Edelstahl-pol./Es-sat.	88.02.5850	**29,00**
Meran	Edelstahl-pol./Es-sat.	88.02.8150	**23,90**

Funktionsweise Fensterbeschläge mit TBT-Funktion:
Nur bei Verwendung eines TBT-Fensterbeschlages ist die TBT-Funktion gewährleistet.

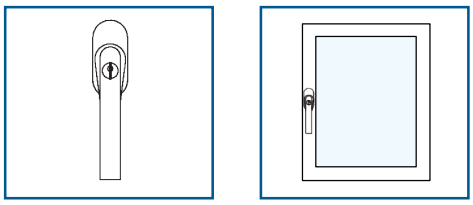

Es ist möglich, den Fenstergriff im Zustand „0“ auf herkömmliche Weise zu verriegeln.

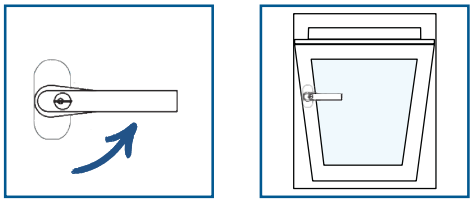

Obwohl der Griff verriegelt ist, lässt er sich um 90° drehen. Bei Verwendung eines TBT-Beschlags kann das Fenster in dieser Position nur noch gekippt werden.

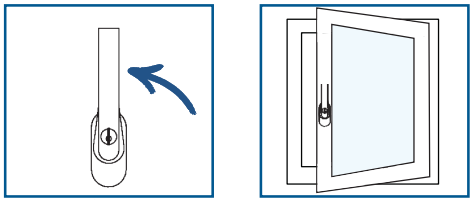

Um den Griff in die 180°- Position zu bewegen, ist es erforderlich, den Zylinder mithilfe eines Schlüssels zu entsperren. Erst nach dieser Entriegelung kann das Fenster vollständig geöffnet werden.

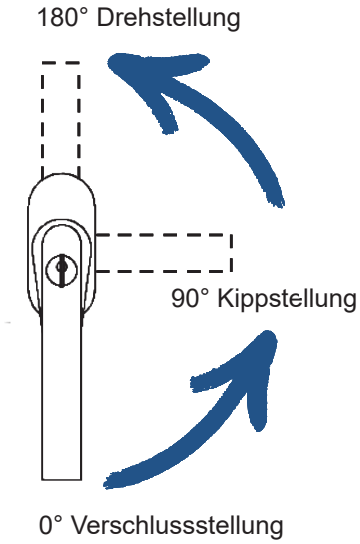

MÜNCHEN

- Edelstahl satiniert
- Magnettechnik

Stiftlänge	Bestell-Nr.	€/STK
35-45 mm	28.02.9800	**27,20**

MONACO SQUARE

- Edelstahl satiniert
- Nylonunterkonstruktion
- Inklusive 2 Stk. Verstärkungsringe für Unterkonstruktion 10/12 mm

Stiftlänge	Bestell-Nr.	€/STK
35 mm	32.86.3000	**18,90**
40 mm	32.86.3010	**18,90**

RONNY II

- Edelstahl satiniert
- Nylonunterkonstruktion
- Inklusive 2 Stk. Verstärkungsringe für Unterkonstruktion 10/12 mm

Stiftlänge	Bestell-Nr.	/STK
35 mm	32.86.2480	**15,80**
37 mm	32.86.2390	**15,80**
40 mm	32.86.2490	**15,80**

RONNY III

- Edelstahl satiniert
- Nylonunterkonstruktion
- Inklusive 2 Stk. Verstärkungsringe für Unterkonstruktion 10/12 mm

Stiftlänge	Bestell-Nr.	/STK
24 mm	32.86.6430	**17,90**
32 mm	32.86.6440	**17,90**
35 mm	32.86.6450	**17,90**
37 mm	32.86.6460	**17,90**
40 mm	32.86.6470	**17,90**
42 mm	32.86.2280	**17,90**
45 mm	32.86.6480	**17,90**

RONNY II ABSPERRBAR DRUCKKNOPF

- Edelstahl satiniert
- Mit Druckknopf
- Metallunterkonstruktion

Stiftlänge	Bestell-Nr.	€/STK
24-42 mm	32.86.2340	**58,70**

RONNY ABSPERRBAR

- Edelstahl satiniert
- Absperrbar
- Metallunterkonstruktion
- Inklusive 2 Schlüssel

Stiftlänge	Bestell-Nr.	€/STK
24-42 mm	32.86.2530	**62,90**
Ersatzschlüssel	10.32.0361	**6,30**

RONNY II ABSPERRBAR 100 NM

- Edelstahl satiniert
- Absperrbar
- Metallunterkonstruktion
- Inklusive 2 Schlüssel
- Geprüft nach EN 13126 (100NM)

Stiftlänge	Bestell-Nr.	€/STK
24-42 mm	32.86.1490	**69,30**
Ersatzschlüssel	10.32.0361	**6,30**

RONNY ABSPERRBAR 200 NM

- Edelstahl satiniert
- Absperrbar
- Metallunterkonstruktion
- Inklusive 2 Schlüssel
- Geprüft nach EN 13126 (200NM)

Stiftlänge	Bestell-Nr.	€/STK
24-42 mm	32.86.1580	**87,20**
Ersatzschlüssel	10.32.0361	**6,30**

RONNY II ABSPERRBAR TBT-FUNKTION

- Edelstahl satiniert
- Absperrbar mit TBT-Funktion
- Metallunterkonstruktion
- Inklusive 2 Schlüssel
- Geprüft nach EN 13126 (100NM)

Stiftlänge	Bestell-Nr.	€/STK
24-42 mm	32.86.7310	**79,80**
Ersatzschlüssel	10.32.0361	**6,30**

PAULA II

- Edelstahl satiniert
- Nylonunterkonstruktion
- Inklusive 2 Stk. Verstärkungsringe für Unterkonstruktion 10/12 mm

Stiftlänge	Bestell-Nr.	/STK
35 mm	32.86.2350	**18,80**
40 mm	32.86.2360	**18,80**
42 mm	32.86.2290	**20,50**

PAULA ABSPERRBAR

- Edelstahl satiniert
- Absperrbar
- Metallunterkonstruktion
- Inklusive 2 Schlüssel

Stiftlänge	Bestell-Nr.	€/STK
24-42 mm	32.86.2540	**66,30**
Ersatzschlüssel	10.32.0361	**6,30**

PAULA II ABSPERRBAR DRUCKKNOPF

- Edelstahl satiniert
- Mit Druckknopf
- Metallunterkonstruktion

Stiftlänge	Bestell-Nr.	€/STK
24-42 mm	32.86.2830	**65,00**

PAULA II ABSPERRBAR TBT-FUNKTION

- Edelstahl satiniert
- Absperrbar mit TBT-Funktion
- Metallunterkonstruktion
- Inklusive 2 Schlüssel
- Geprüft nach EN 13126 (100NM)

Stiftlänge	Bestell-Nr.	€/STK
24-42 mm	32.86.7300	**82,00**
Ersatzschlüssel	10.32.0361	**6,30**

NASSAU

- Edelstahl satiniert
- Nylonunterkonstruktion
- Inklusive 2 Stk. Verstärkungsringe für Unterkonstruktion 10/12 mm

Stiftlänge	Bestell-Nr.	€/STK
35/40 mm	32.86.2610	**20,00**

MADRID ABSPERRBAR 100 NM

- Edelstahl satiniert
- Absperrbar
- Metallunterkonstruktion
- Inklusive 2 Schlüssel

Stiftlänge	Bestell-Nr.	€/STK
24-42 mm	32.86.2600	**76,40**
Ersatzschlüssel	10.32.0361	**6,30**

MADRID ABSPERRBAR TBT-FUNKTION

- Edelstahl satiniert
- Absperrbar mit TBT-Funktion
- Metallunterkonstruktion
- Inklusive 2 Schlüssel
- Geprüft nach EN 13126 (100NM)

Stiftlänge	Bestell-Nr.	/STK
24-42 mm	32.86.7330	**92,10**
Ersatzschlüssel	10.32.0361	**6,30**

KÖLN

- Edelstahl satiniert
- Magnettechnik

Stiftlänge	Bestell-Nr.	/STK
35-45 mm	28.03.1780	**29,90**

KORSIKA

- Edelstahl satiniert
- Nylonunterkonstruktion
- Inklusive 2 Stk. Verstärkungsringe für Unterkonstruktion 10/12 mm

Stiftlänge	Bestell-Nr.	€/STK
35 mm	32.86.6680	**23,00**
40 mm	32.86.6690	**23,00**

KORSIKA

- Edelstahl satiniert
- Nylonunterkonstruktion
- Mit 90° Rasterung

Stiftlänge	Bestell-Nr.	€/STK
36-42 mm	32.86.3020	**22,10**

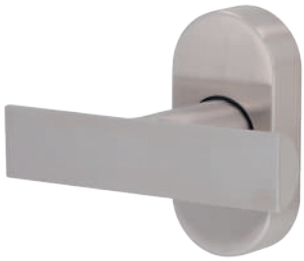

KOPENHAGEN

- Edelstahl satiniert
- Nylonunterkonstruktion
- Inklusive 2 Stk. Verstärkungsringe für Unterkonstruktion 10/12 mm

Stiftlänge	Bestell-Nr.	€/STK
35/40 mm	32.86.2590	**17,70**

ATHEN

- Edelstahl satiniert
- Nylonunterkonstruktion
- Inklusive 2 Stk. Verstärkungsringe für Unterkonstruktion 10/12 mm

Stiftlänge	Bestell-Nr.	/STK
35/40 mm	32.86.2620	**18,40**

LYON

- Edelstahl satiniert
- Nylonunterkonstruktion
- Inklusive 2 Stk. Verstärkungsringe für Unterkonstruktion 10/12 mm

Stiftlänge	Bestell-Nr.	€/STK
35/40 mm	32.86.2580	**16,80**

DENVER

- Edelstahl poliert / Edelstahl satiniert
- Nylonunterkonstruktion
- Inklusive 2 Stk. Verstärkungsringe für Unterkonstruktion 10/12 mm

Stiftlänge	Bestell-Nr.	€/STK
35/40 mm	88.02.8460	**22,10**

NAIROBI

- Edelstahl poliert / Edelstahl satiniert
- Nylonunterkonstruktion
- Inklusive 2 Stk. Verstärkungsringe für Unterkonstruktion 10/12 mm

Stiftlänge	Bestell-Nr.	€/STK
35/40 mm	32.86.2560	**16,70**

DALLAS

- Edelstahl poliert / Edelstahl satiniert
- Nylonunterkonstruktion
- Inklusive 2 Stk. Verstärkungsringe für Unterkonstruktion 10/12 mm

Stiftlänge	Bestell-Nr.	€/STK
35/40 mm	32.86.2570	**17,70**

RASTERMECHANIK OHNE GRIFF

- Edelstahl satiniert
- Absperrbar
- Inklusive 2 Schlüssel
- Mit Drückerlochteil kombinierbar

Stiftlänge	Bestell-Nr.	/STK
35-45 mm	32.86.6370	**37,80**
Ersatzschlüssel	32.86.6390	**2,90**

Süd-Metall Beschläge GmbH
D-83404 Ainring/Hammerau | Sägewerkstrasse 5 | T +49 (0) 86 54 / 46 75 50 | F +49 (0) 86 54 / 46 75 70
eMail: info@suedmetall.com | **www.suedmetall.com**

Find us on

Diese Preisliste ist ausschließlich für den B2B (Geschäftskundenbereich) bestimmt.
Eine Weitergabe dieser Preisliste an Endkunden ist nicht vorgesehen, da die Preise allesamt exklusive der jeweiligen gesetzlichen Umsatzsteuer sind.
Es handelt sich um unverbindliche Verkaufspreise (UVP), NETTO in € (Euro) ohne gesetzliche Umsatzsteuer. Alle Preise per Stück (falls nicht anders angegeben).

Alle Angaben sind vorbehaltlich drucktechnisch bedingter Farbabweichungen und Druckfehler.
Preise gültig bis zum Erscheinen einer neuen Preisliste und nur solange der Vorrat reicht.
Es gelten unsere allgemeinen Liefer- und Zahlungsbedingungen (siehe unsere Website).
Die Wahl des geeigneten Produktes/Befestigung für die bauliche Gegebenheit liegt im Ermessen des jeweiligen Verarbeiters/Planers.

Beginn der Aktion: **29.07.2026**

Verantwortlicher im Sinne des Datenschutzrechts sind wir, die SÜD-METALL BESCHLÄGE GMBH, Sägewerkstraße 5, D - 83404 Ainring /Hammerau. Sofern Sie noch nicht unser Kunde sind oder uns Ihre Daten freiwillig zum Zwecke der Kontaktaufnahme zur Verfügung gestellt haben, stammen Ihre Daten aus eigenen Recherchen über frei zugängliche Ressourcen wie Branchenbücher, Netzwerkplattformen, Handelsregister und ähnliche. Die Verarbeitung Ihrer Daten erfolgt zum Zweck des Marketings einwilligungsfrei nach Art. 6 Abs. 1 S. 1 lit f) DSGVO für eine interessengerechte Information. In jedem Falle können Sie uns gegenüber jederzeit der Verarbeitung für Marketingzwecke für die Zukunft widersprechen. Nähere Informationen zu Ihren sonstigen Rechten wie z.B. auf Auskunft, Berichtigung, Löschung, Ihren Beschwerderechten sowie zum Datenschutzbeauftragten entnehmen Sie bitte unserer Datenschutzerklärung, zugänglich unter https://www.suedmetall.com/4/datenschutz/ und unserem Informationsblatt zum Datenschutz, abrufbar unter https://www.suedmetall.com/fileadmin/user_upload/downloads/Information_Datenschutz_D-EN.pdf.

Art.-Nr. 36.06.5691